БПО-0001

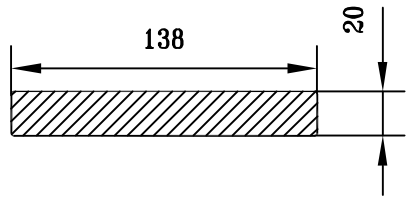

F см² = 27.590
Q кг. = 7.477
D оп.мм= 140.0
P н.мм = 314.3
Гр.сл. = II
Точн. = Н

БПО-0002

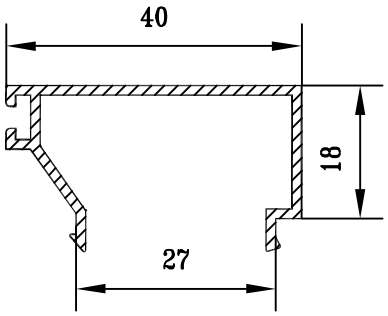

F см² = 1.22
Q кг. = 0.331
D оп.мм= 46.0
P н.мм = 190.9
Гр.сл. = IV
Точн. = П

БПО-0003

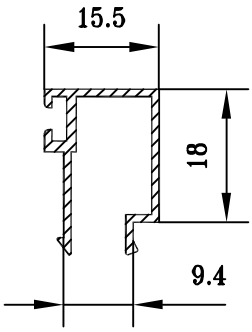

F см² = 0.723
Q кг. = 0.196
D оп.мм= 28.0
P н.мм = 138.0
Гр.сл. = VI
Точн. = П

БПО-0004

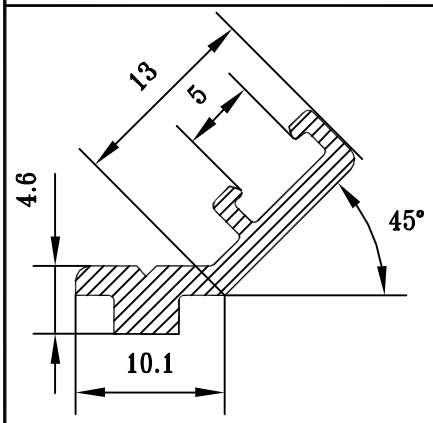

F см² = 0.640
Q кг. = 0.173
D оп.мм= 22.0
P н.мм = 67.4
Гр.сл. = VI
Точн. = П

БПО-0005

F см² = 1.53
Q кг. = 0.415
D оп.мм= 33.0
P н.мм = 109.4
Гр.сл. = VI
Точн. = П

БПО-0006

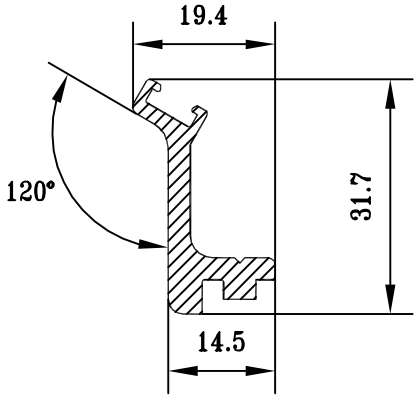

F см² = 0.614
Q кг. = 0.166
D оп.мм= 21.0
P н.мм = 65.0
Гр.сл. = VI
Точн. = П

БПО-0007

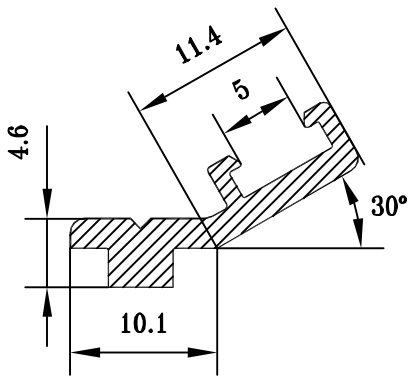

F см² = 1.684
Q кг. = 0.456
D оп.мм= 42.0
P н.мм = 117.3
Гр.сл. = VI
Точн. = П

БПО-0008

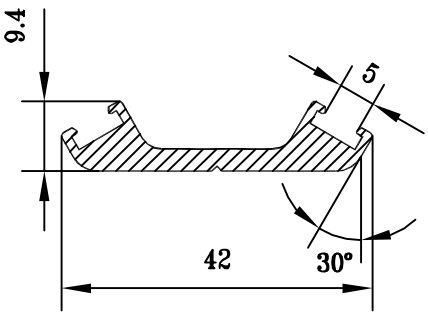

F см = 6.456
Q кг. = 1.750
D оп.мм= 110
P н.мм = 339
Гр.сл. = VI
Точн. = П

БПО-0009

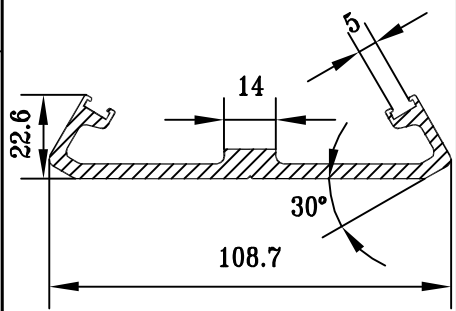

БПО-0010

БПО-0011

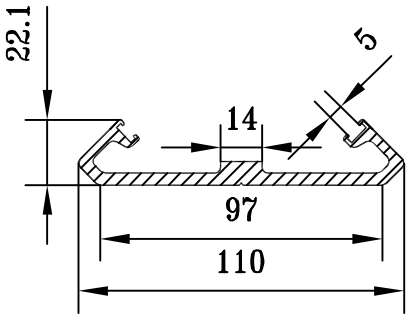

F см² = 6.540
Q кг. = 1.770
D оп.мм= 110
P н.мм = 364.9
Гр.сл. = VI
Точн. = II

БПО-0012

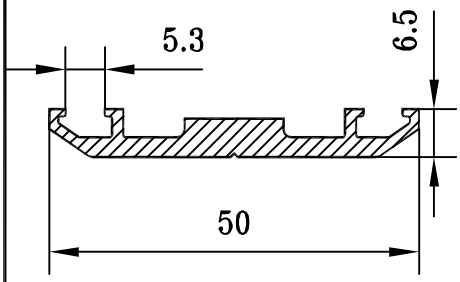

F см² = 1.772
Q кг. = 0.480
D оп.мм= 55
P н.мм = 138.8
Гр.сл. = V
Точн. = H

БПО-0013

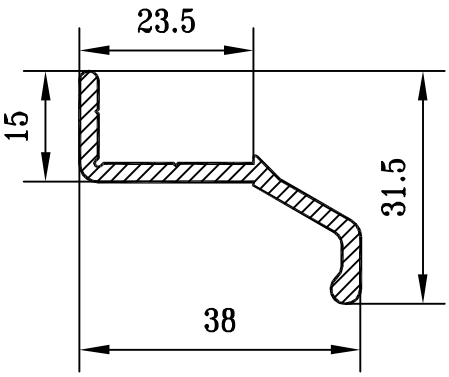

F см² = 1.561
Q кг. = 0.423
D оп.мм= 48
P н.мм = 128.6
Гр.сл. = II
Точн. = II

БПО-0014

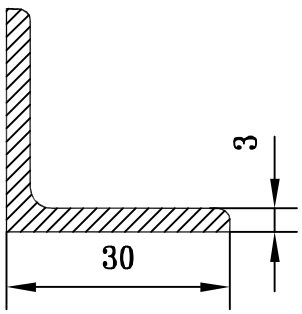

F см² = 1.837
Q кг. = 0.498
D оп.мм= 42.0
P н.мм = 118.2
Гр.сл. = I
Точн. = H

БПО-0015

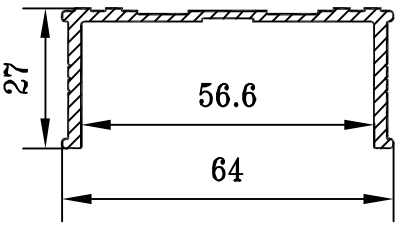

F см² = 2.421
Q кг. = 0.656
D оп.мм= 68.9
P н.мм = 238.7
Гр.сл. = VI
Точн. = H

БПО-0016

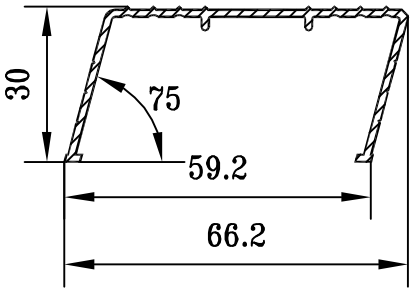

F см² = 1.722
Q кг. = 0.467
D оп.мм= 71
P н.мм = 255.4
Гр.сл. = VI
Точн. = H

БПО-0017

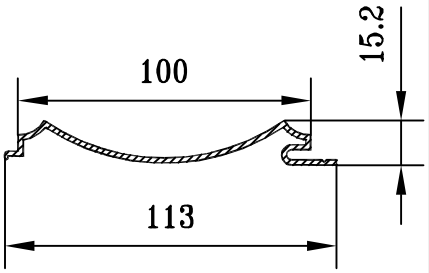

F см² = 2.15
Q кг. = 0.583
D оп.мм= 113.0
P н.мм = 290
Гр.сл. = V
Точн. = II

БПО-0018

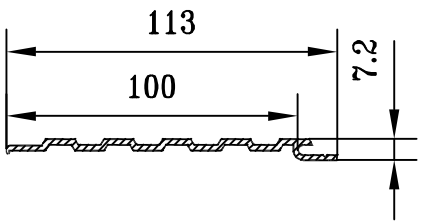

F см² = 2.06
Q кг. = 0.558
D оп.мм= 113.0
P н.мм = 275
Гр.сл. = V
Точн. = II

БПО-0019

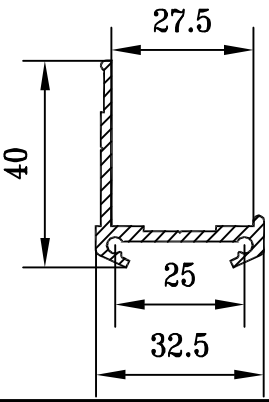

F см² = 1.680
Q кг. = 0.455
D оп.мм= 46
P н.мм = 172.3
Гр.сл. = VI
Точн. = H

БПО-0020

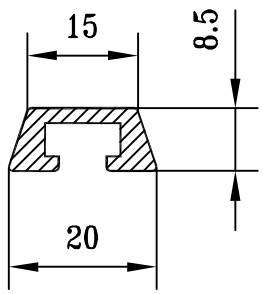

F см = 0.899
Q кг. = 0.244
D оп.мм= 20.3
P н.мм = 71.9
Гр.сл. = IV
Точн. = II

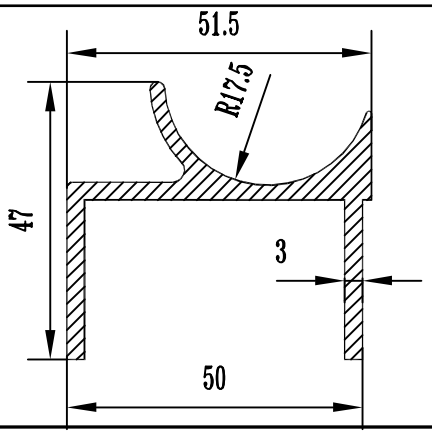

БПО-0021

F см² = 4.290
Q кг. = 1.244
D оп.мм= 66.2
P н.мм = 295.9
Гр.сл. = IV
Точн. = Н

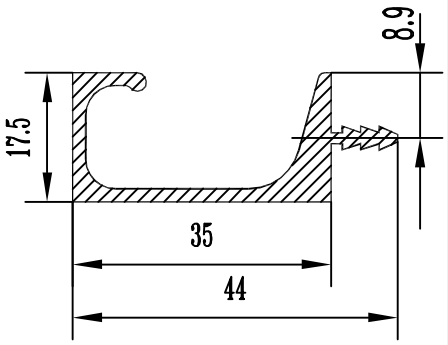

БПО-0026

F см² = 2.100
Q кг. = 0.56
D оп.мм= 45.0
P н.мм = 163.0
Гр.сл. = VI
Точн. = Н

БПО-0022

F см² =
Q кг. =
D оп.мм=
P н.мм =
Гр.сл. =
Точн. =

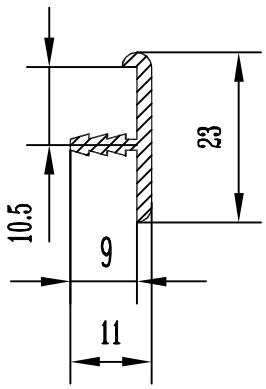

БПО-0027

F см = 0.720
Q кг. = 0.195
D оп.мм= 25.0
P н.мм = 76.58
Гр.сл. = III
Точн. = Н

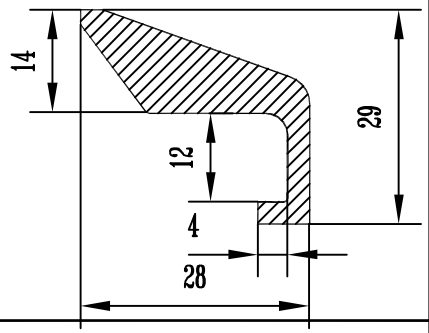

БПО-0023

F см² = 2.94
Q кг. = 0.795
D оп.мм= 42.5
P н.мм = 110.4
Гр.сл. = III
Точн. = II

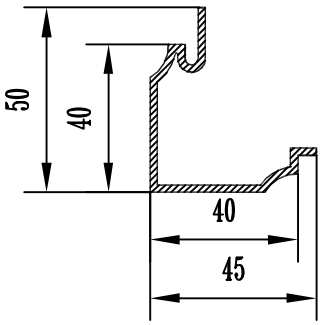

БПО-0028

F см² = 2.046
Q кг. = 0.554
D оп.мм= 65.8
P н.мм = 236
Гр.сл. = V
Точн. = Н

БПО-0024

F см² =
Q кг. =
D оп.мм=
P н.мм =
Гр.сл. =
Точн. =

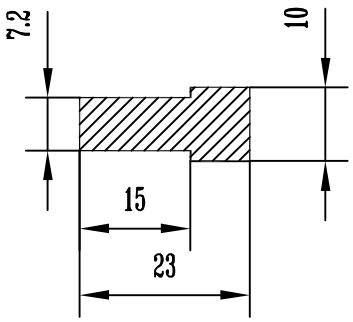

БПО-0029

F см² = 1.880
Q кг. = 0.509
D оп.мм= 25
P н.мм = 66
Гр.сл. = I
Точн. = II

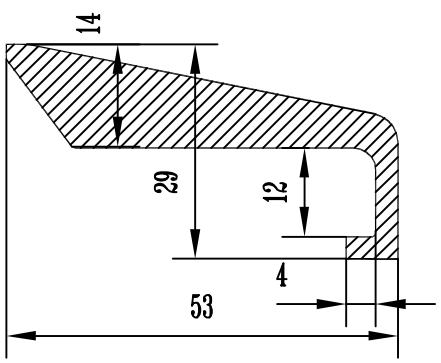

БПО-0025

F см² = 4.921
Q кг. = 1.328
D оп.мм= 60.4
P н.мм = 153.3
Гр.сл. = III
Точн. = П

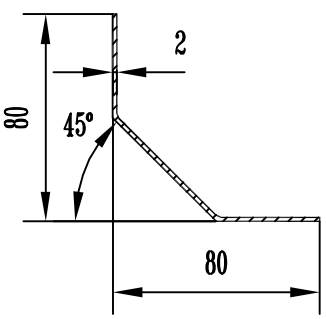

БПО-0030

F см = 2.03
Q кг. = 0.55
D оп.мм= 114
P н.мм = 273.7
Гр.сл. = особ.
Точн. = II

БПО-0031

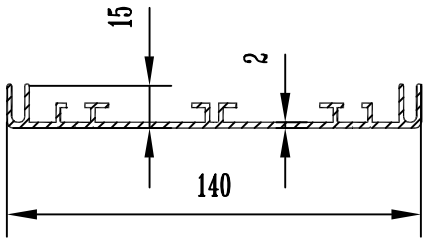

F см² = 4.563
Q кг. = 1.237
D оп.мм= 141
P н.мм = 537.6
Гр.сл. = особ
Точн. = II

БПО-0032

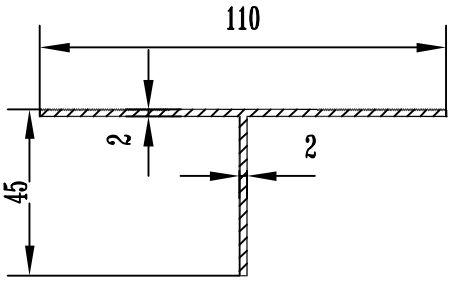

F см² = 2.955
Q кг. = 0.801
D оп.мм= 110
P н.мм = 338.5
Гр.сл. = особ
Точн. = II

БПО-033

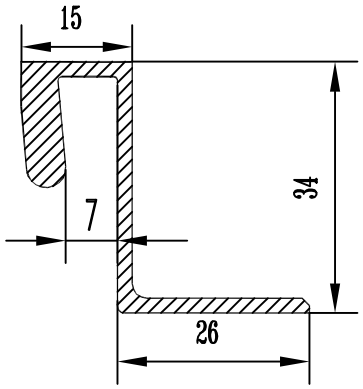

F см² = 2.100
Q кг. = 0.572
D оп.мм= 54.0
P н.мм = 172.0
Гр.сл. = V
Точн. = H

БПО-0034

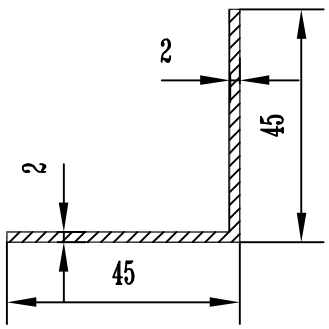

F см² = 1.760
Q кг. = 0.477
D оп.мм= 64
P н.мм = 180
Гр.сл. = IV
Точн. = II

БПО-0035

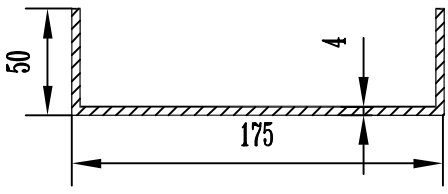

F см² = 10.68
Q кг. = 2.894
D оп.мм= 182
P н.мм = 542
Гр.сл. = V
Точн. = П

БПО-0036

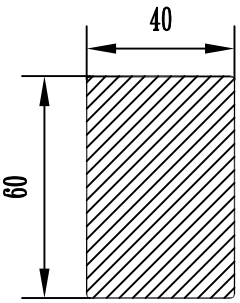

F см² = 23.99
Q кг. = 6.501
D оп.мм= 72.0
P н.мм = 198.3
Гр.сл. = III
Точн. = H

БПО-0037

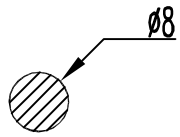

F см = 0.502
Q кг. = 0.136
D оп.мм= 8.0
P н.мм = 25.13
Гр.сл. = II
Точн. = H

БПО-0038

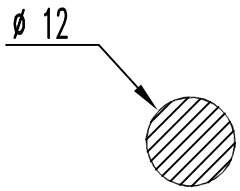

F см² = 1.131
Q кг. = 0.307
D оп.мм= 12.0
P н.мм = 37.7
Гр.сл. = II
Точн. = H

БПО-0039

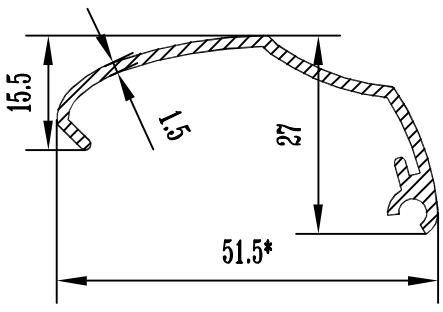

F см² = 1.247
Q кг. = 0.338
D оп.мм= 55.2
P н.мм = 166.6
Гр.сл. = особ
Точн. = II

БПО-0040

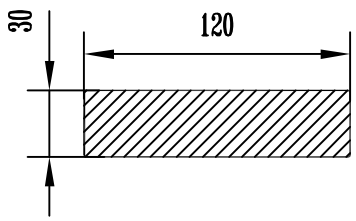

F см = 35.99
Q кг. = 9.75
D оп.мм= 62.5
P н.мм = 298.3
Гр.сл. = III
Точн. = H

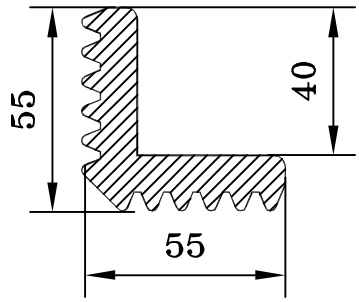

БПО-0041

F см² = 11.000
Q кг. = 2.98
D оп.мм= 73.0
P н.мм = 271.0
Гр.сл. = IV
Точн. = H

БПО-0046

F см² =
Q кг. =
D оп.мм=
P н.мм =
Гр.сл. =
Точн. =

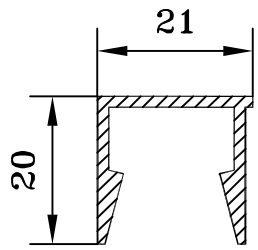

БПО-0042

F см² = 1.026
Q кг. = 0.278
D оп.мм= 28.7
P н.мм = 121.8
Гр.сл. = III
Точн. = H

БПО-0047

F см =
Q кг. =
D оп.мм=
P н.мм =
Гр.сл. =
Точн. =

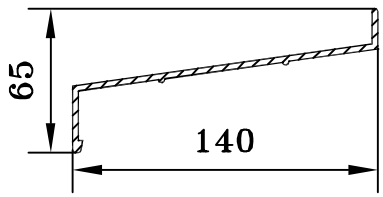

БПО-0043

F см² = 4.70
Q кг. = 1.274
D оп.мм= 154.0
P н.мм =374.73
Гр.сл. = V
Точн. = H

БПО-0048

F см² =
Q кг. =
D оп.мм=
P н.мм =
Гр.сл. =
Точн. =

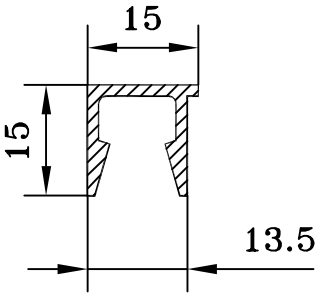

БПО-0044

F см² = 0.712
Q кг. = 0.193
D оп.мм= 22.0
P н.мм = 87.9
Гр.сл. = IV
Точн. = H

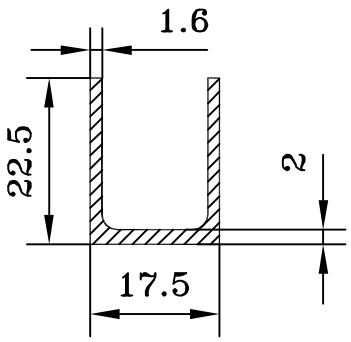

БПО-0049

F см² = 1.023
Q кг. = 0.277
D оп.мм= 28.0
P н.мм = 119.3
Гр.сл. = IV
Точн. = H

БПО-0045

F см² =
Q кг. =
D оп.мм=
P н.мм =
Гр.сл. =
Точн. =

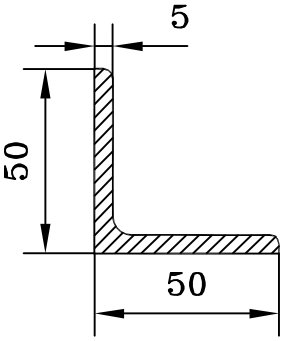

БПО-0050

F см = 4.77
Q кг. = 1.293
D оп.мм= 71.0
P н.мм = 195.7
Гр.сл. = III
Точн. = H

БПО-0051

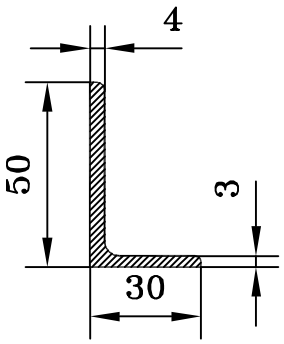

F см² = 2.8
Q кг. = 0.759
D оп.мм= 58.0
P н.мм = 156.8
Гр.сл. = III
Точн. = H

БПО-0052

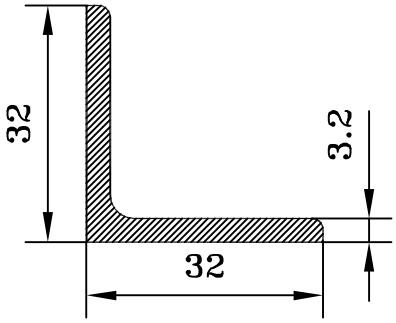

F см² = 1.95
Q кг. = 0.528
D оп.мм= 45.0
P н.мм =125.25
Гр.сл. = I
Точн. = H

БПО-0053

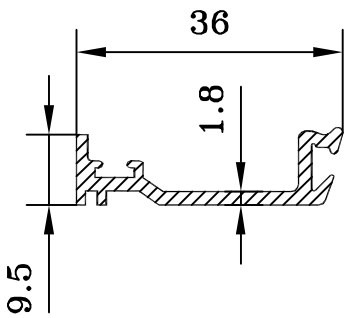

F см² = 1.085
Q кг. = 0.294
D оп.мм= 37.3
P н.мм =128.2
Гр.сл. = V
Точн. = П

БПО-0054

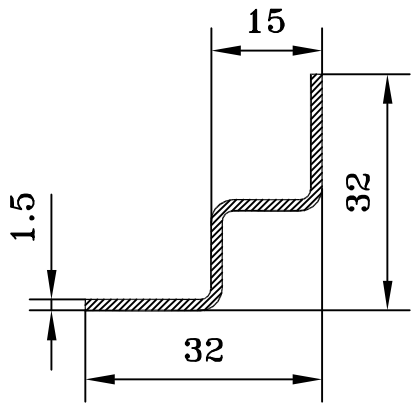

F см² = 0.894
Q кг. = 0.242
D оп.мм= 46.0
P н.мм = 122.2
Гр.сл. = IV
Точн. = ?

БПО-0055

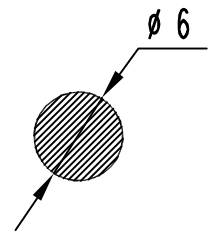

F см² = 0.282
Q кг. = 0.076
D оп.мм= 6.0
P н.мм = 18.85
Гр.сл. = I
Точн. = H

БПО-0056

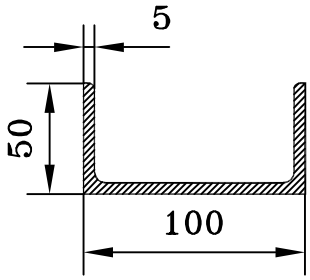

F см² = 9.58
Q кг. = 2.6
D оп.мм= 112.0
P н.мм = 383.56
Гр.сл. = III
Точн. = H

БПО-0057

F см =
Q кг. =
D оп.мм=
P н.мм =
Гр.сл. =
Точн. =

БПО-0058

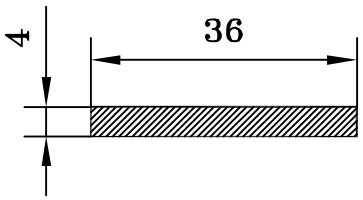

F см² = 1.44
Q кг. = 0.403
D оп.мм= 37.0
P н.мм = 80.0
Гр.сл. = II
Точн. = H

БПО-059

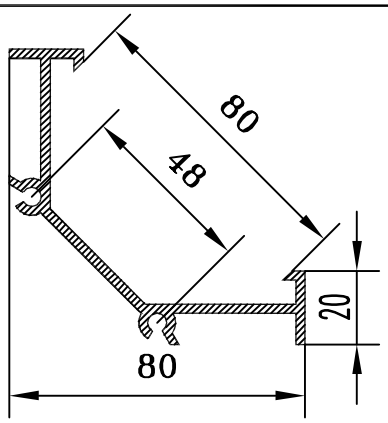

F см² = 4.863
Q кг. = 1.318
D оп.мм= 113.0
P н.мм = 398.1
Гр.сл. = VI
Точн. = ?

БПО-0060

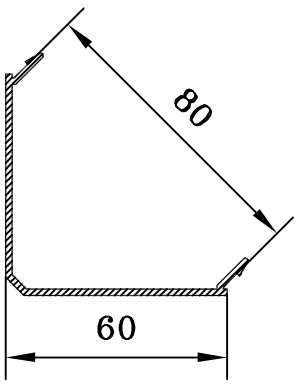

F см = 2.456
Q кг. = 0.666
D оп.мм= 85.0
P н.мм = 279.5
Гр.сл. = VI
Точн. = II

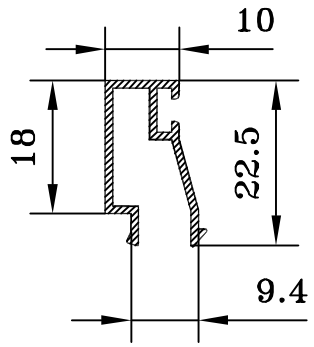

БПО-0061

F см² = 0.637
Q кг. = 0.173
D оп.мм= 27.0
P н.мм = 128.1
Гр.сл. = VI
Точн. = П

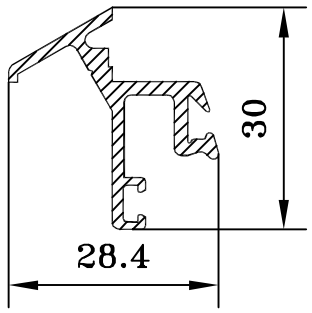

БПО-0066

F см² = 1.299
Q кг. = 0.352
D оп.мм= 30.8
P н.мм = 157.8
Гр.сл. = V
Точн. = П

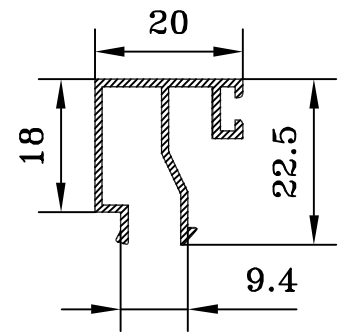

БПО-0062

F см² = 0.817
Q кг. = 0.221
D оп.мм= 30.0
P н.мм =162.6
Гр.сл. = VI
Точн. = П

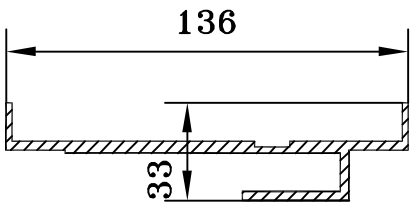

БПО-0067

F см = 6.79
Q кг. = 1.84
D оп.мм= 137
P н.мм = 434
Гр.сл. = V
Точн. = П

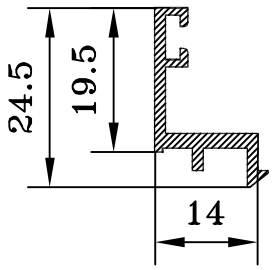

БПО-0063

F см² = 0.755
Q кг. = 0.205
D оп.мм= 28.2
P н.мм = 102.5
Гр.сл. = VI
Точн. = П

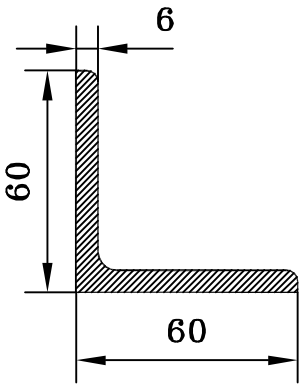

БПО-0068

F см² = 6.996
Q кг. = 1.9
D оп.мм= 83.0
P н.мм = 236.0
Гр.сл. = I
Точн. = П

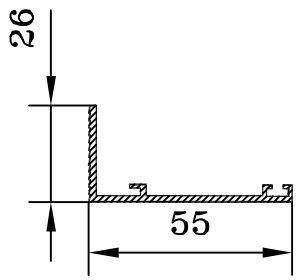

БПО-0064

F см² = 1.53
Q кг. = 0.415
D оп.мм= 66.0
P н.мм = 195.2
Гр.сл. = VI
Точн. = П

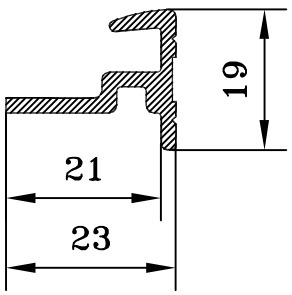

БПО-0069

F см² = 1.100
Q кг. = 0.3
D оп.мм= 29.0
P н.мм = 107.0
Гр.сл. = III
Точн. = Н

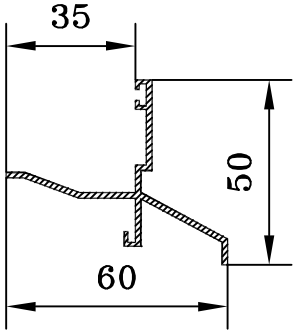

БПО-0065

F см² = 1.89
Q кг. = 0.512
D оп.мм= 78.1
P н.мм = 265.4
Гр.сл. = VI
Точн. = П

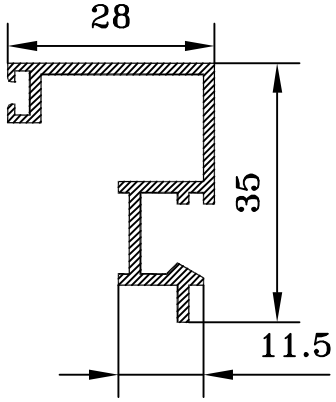

БПО-0070

F см = 1.459
Q кг. = 0.395
D оп.мм= 45.0
P н.мм = 200.2
Гр.сл. = IV
Точн. = II

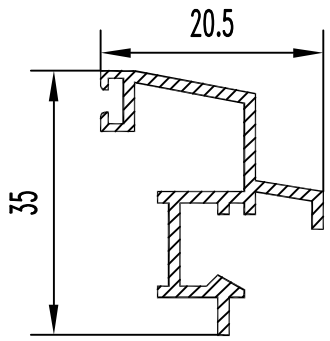

БПО-0071

F см² = 1.49
Q кг. = 0.404
D оп.мм= 41.0
P н.мм = 205.4
Гр.сл. = IV
Точн. = П

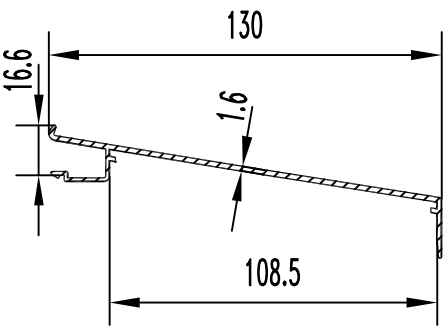

БПО-0076

F см² = 2.845
Q кг. = 0.768
D оп.мм= 141
P н.мм = 277
Гр.сл. = VI
Точн. = П

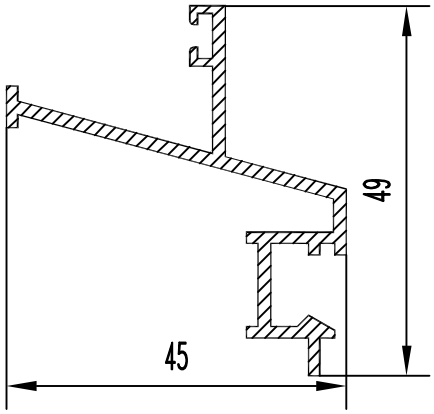

БПО-0072

F см² = 2.05
Q кг. = 0.556
D оп.мм= 55.0
P н.мм = 257.1
Гр.сл. = IV
Точн. = П

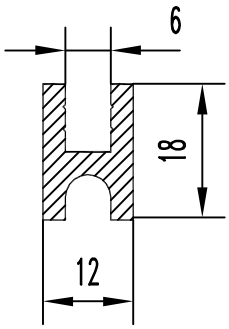

БПО-0077

F см = 1.295
Q кг. = 0.351
D оп.мм= 21.7
P н.мм = 88.4
Гр.сл. = II
Точн. = Н

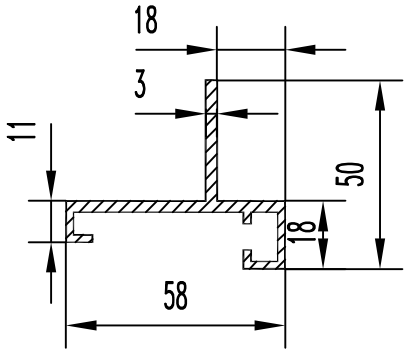

БПО-0073

F см² = 3.56
Q кг. = 0.965
D оп.мм= 66
P н.мм = 272
Гр.сл. = V
Точн. = Н

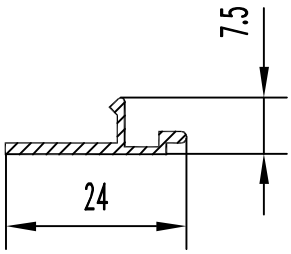

БПО-0078

F см² = 0.419
Q кг. = 0.114
D оп.мм= 24.0
P н.мм = 66.8
Гр.сл. = IV
Точн. = П

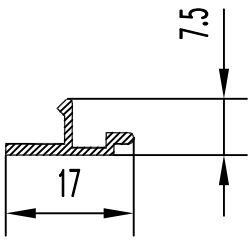

БПО-0074

F см² = 0.314
Q кг. = 0.085
D оп.мм= 20.0
P н.мм = 52.8
Гр.сл. = IV
Точн. = ?

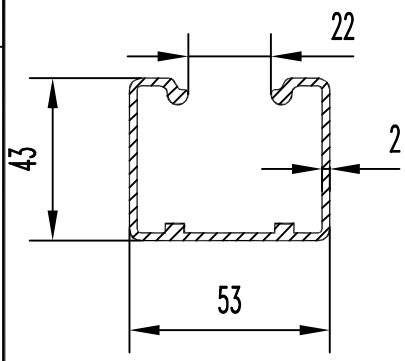

БПО-0079

F см² = 3.722
Q кг. = 1.009
D оп.мм= 64
P н.мм = 340.7
Гр.сл. = ?6??.
Точн. = Н

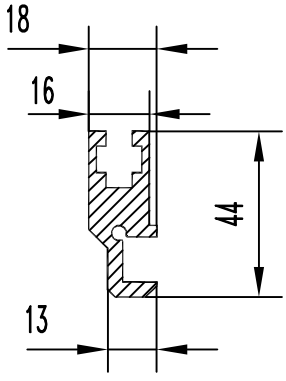

БПО-0075

F см² = 3.977
Q кг. = 1.078
D оп.мм= 46.5
P н.мм = 185.6
Гр.сл. = VI
Точн. = Н

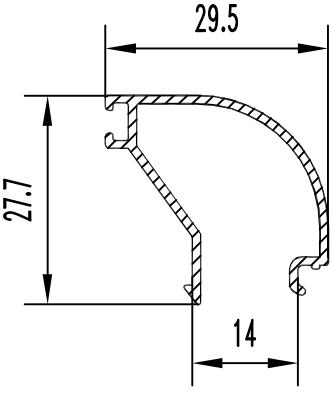

БПО-0080

F см = 0.951
Q кг. = 0.257
D оп.мм= 39.2
P н.мм = 174
Гр.сл. = V
Точн. = О

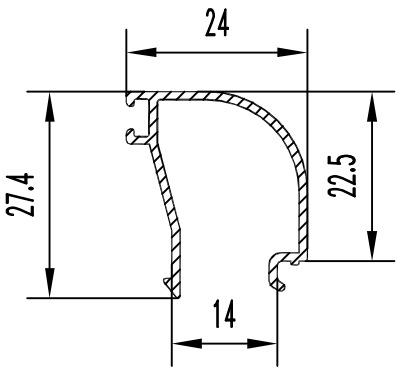

БПО-0081

F см² = 0.880
Q кг. = 0.238
D оп.мм= 34
P н.мм = 161
Гр.сл. = V
Точн. = О

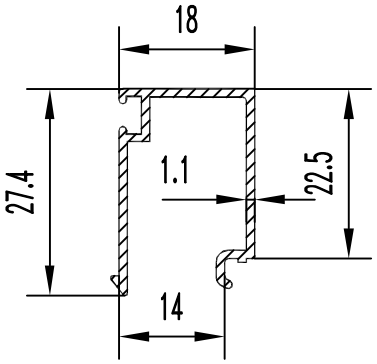

БПО-0082

F см² = 0.87
Q кг. = 0.238
D оп.мм= 32.3
P н.мм = 159.7
Гр.сл. = V
Точн. = О

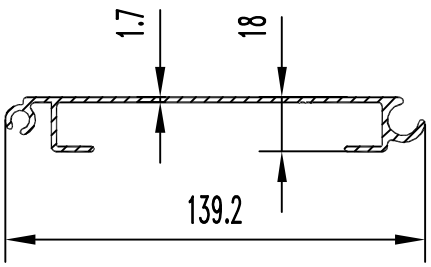

БПО-0083

F см² = 4.02
Q кг. = 1.089
D оп.мм= 139
P н.мм = 434.2
Гр.сл. = особ
Точн. = П

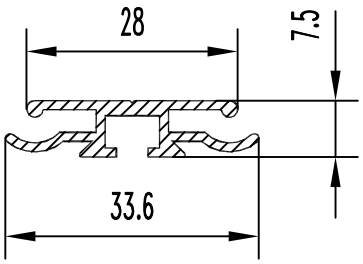

БПО-0084

F см² = 0.973
Q кг. = 0.264
D оп.мм= 33.6
P н.мм = 143.5
Гр.сл. = VI
Точн. = Н

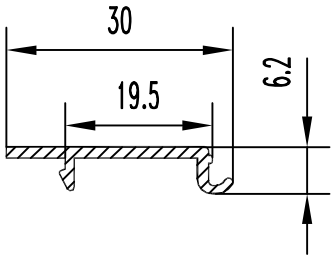

БПО-0085

F см² = 0.566
Q кг. = 0.153
D оп.мм= 30
P н.мм = 81
Гр.сл. = V
Точн. = П

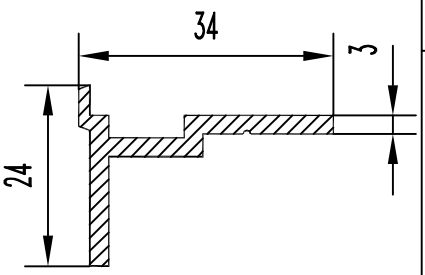

БПО-0089

F см² = 1.399
Q кг. = 0.379
D оп.мм= 38.5
P н.мм = 121.1
Гр.сл. = IV
Точн. = Н

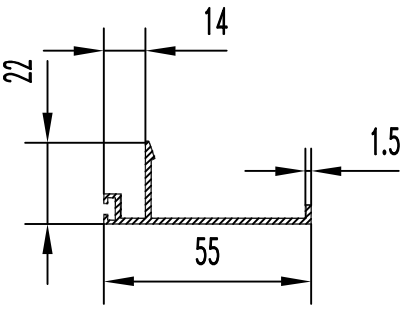

БПО-0090

F см = 1.337
Q кг. = 0.362
D оп.мм= 57.0
P н.мм = 185.0
Гр.сл. = VI
Точн. = II

БПО-0091

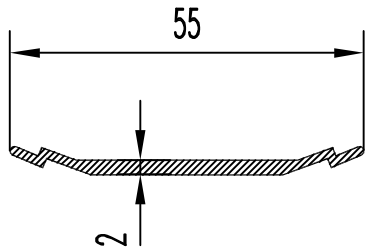

F см² = 0.954
Q кг. = 0.259
D оп.мм= 55.0
P н.мм = 117.0
Гр.сл. = V
Точн. = П

БПО-0092

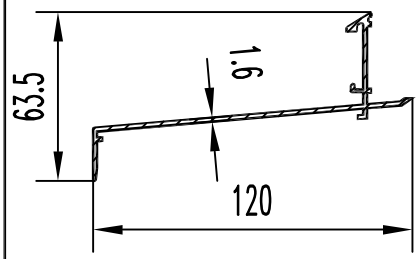

F см² = 3.100
Q кг. = 0.840
D оп.мм= 125.0
P н.мм = 399.0
Гр.сл. = V
Точн. = П

БПО-0093

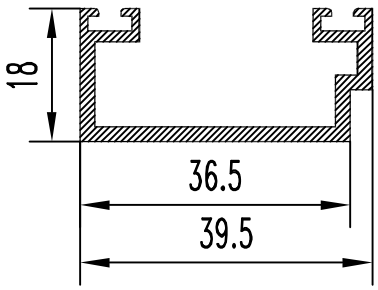

F см² = 1.667
Q кг. = 0.452
D оп.мм= 44.0
P н.мм =194.14
Гр.сл. = VI
Точн. = П

БПО-0094

F см² =
Q кг. =
D оп.мм=
P н.мм =
Гр.сл. =
Точн. =

БПО-0095

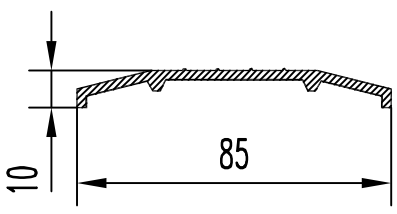

F см² = 2.52
Q кг. = 0.683
D оп.мм= 85.1
P н.мм = 197.5
Гр.сл. = V
Точн. = П

БПО-0096

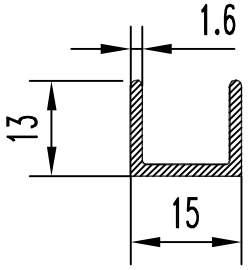

F см² = 0.6
Q кг. = 0.163
D оп.мм= 20.0
P н.мм = 77
Гр.сл. = III
Точн. = Н

БПО-0097

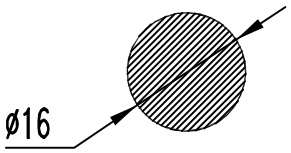

F см = 2.01
Q кг. = 0.545
D оп.мм= 16.0
P н.мм = 50.3
Гр.сл. = II
Точн. = Н

БПО-0098

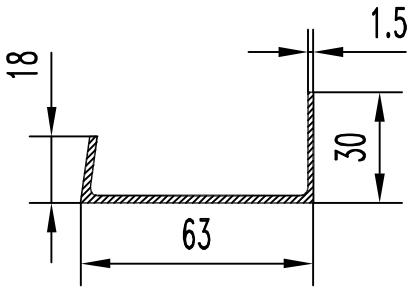

F см² = 2.115
Q кг. = 0.573
D оп.мм= 69.0
P н.мм =214.76
Гр.сл. = IV
Точн. = Н

БПО-0099

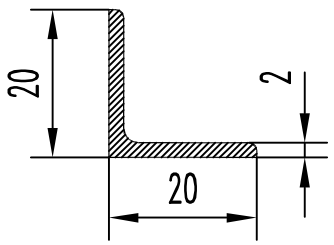

F см² = 0.764
Q кг. = 0.207
D оп.мм= 28.0
P н.мм = 78.3
Гр.сл. = III
Точн. = Н

БПО-100

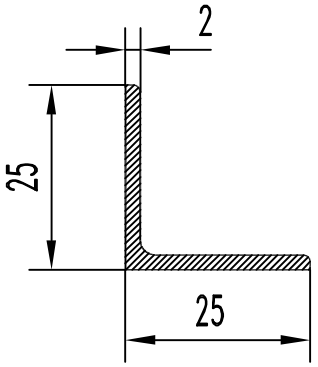

F см = 1.010
Q кг. = 0.275
D оп.мм= 36.0
P н.мм = 98.66
Гр.сл. = III
Точн. = Н

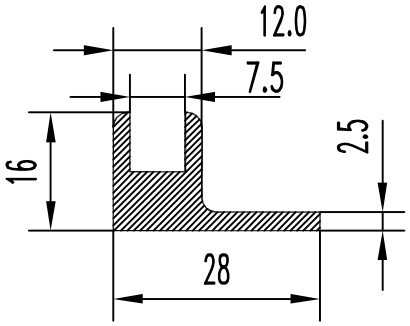

БПО-101

F см² = 1.71
Q кг. = 0.463
D оп.мм= 33.0
P н.мм = 101.4
Гр.сл. = IV
Точн. = H

БПО-106

F см² =
Q кг. =
D оп.мм=
P н.мм =
Гр.сл. =
Точн. =

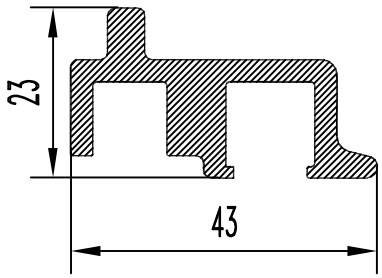

БПО-102

F см² = 3.36
Q кг. = 0.91
D оп.мм= 57.0
P н.мм =175.17
Гр.сл. = IV
Точн. = H

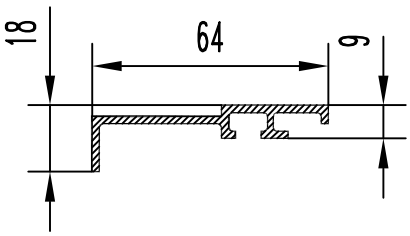

БПО-107

F см = 2.01
Q кг. = 0.545
D оп.мм= 67.3
P н.мм = 203.14
Гр.сл. = IV
Точн. = H

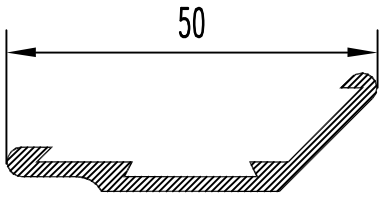

БПО-103

F см² = 1.6
Q кг. = 0.434
D оп.мм= 52.0
P н.мм = 128.6
Гр.сл. = IV
Точн. = H

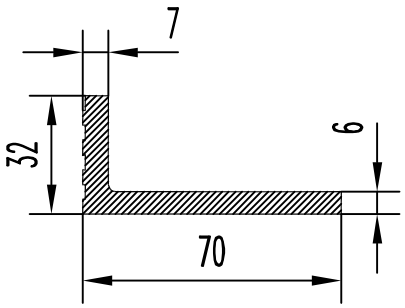

БПО-108

F см² = 5.9
Q кг. = 1.599
D оп.мм= 76.0
P н.мм = 208
Гр.сл. = III
Точн. = H

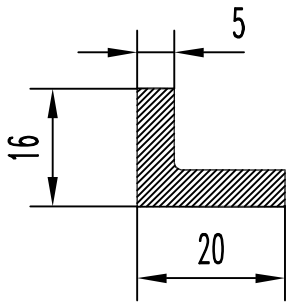

БПО-104

F см² = 1.55
Q кг. = 0.42
D оп.мм= 25.6
P н.мм = 71.6
Гр.сл. = I
Точн. = H

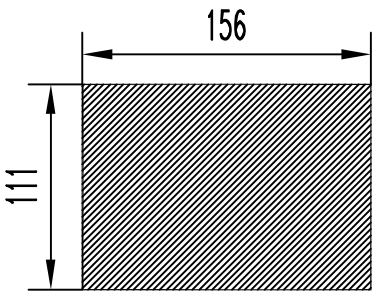

БПО-109

F см² = 173.16
Q кг. = 46.93
D оп.мм= 194.0
P н.мм = 544.0
Гр.сл. = I
Точн. = H

БПО-105

F см² =
Q кг. =
D оп.мм=
P н.мм =
Гр.сл. =
Точн. =

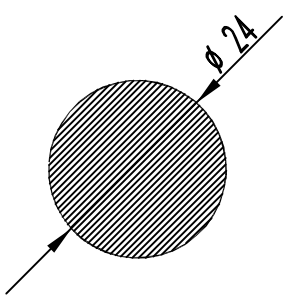

БПО-110

F см = 4.52
Q кг. = 1.225
D оп.мм= 24.0
P н.мм = 75.4
Гр.сл. = II
Точн. = H

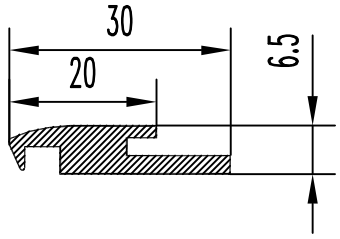

БПО-111

F см² = 1.183
Q кг. = 0.321
D оп.мм= 31.0
P н.мм = 84.3
Гр.сл. = VI
Точн. = Н

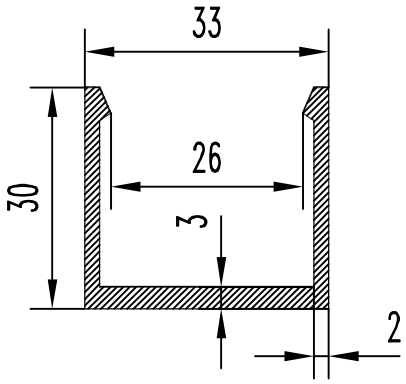

БПО-116

F см² = 2.13
Q кг. = 0.577
D оп.мм= 42.4
P н.мм = 182.2
Гр.сл. = IV
Точн. = П

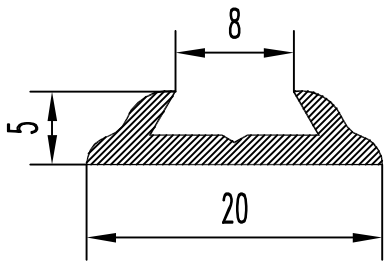

БПО-112

F см² = 0.504
Q кг. = 0.137
D оп.мм= 20.0
P н.мм = 55.42
Гр.сл. = III
Точн. = Н

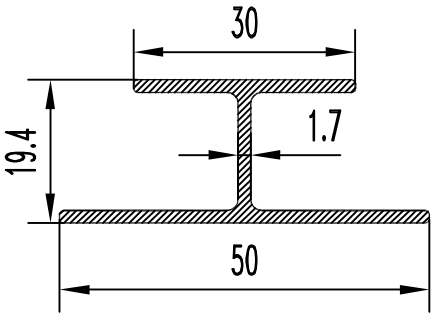

БПО-117

F см = 1.64
Q кг. = 0.444
D оп.мм= 50.0
P н.мм = 191.1
Гр.сл. = III
Точн. = Н

БПО-113

F см² =
Q кг. =
D оп.мм=
P н.мм =
Гр.сл. =
Точн. =

БПО-118

F см² =
Q кг. =
D оп.мм=
P н.мм =
Гр.сл. =
Точн. =

БПО-114

F см² =
Q кг. =
D оп.мм=
P н.мм =
Гр.сл. =
Точн. =

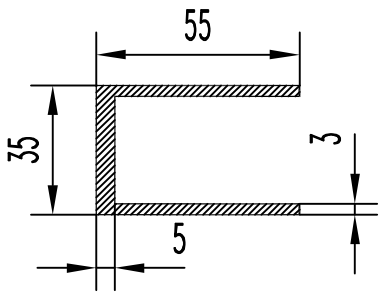

БПО-119

F см² = 4.75
Q кг. = 1.287
D оп.мм= 65.2
P н.мм = 280
Гр.сл. = III
Точн. = П

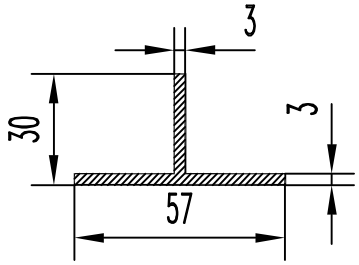

БПО-115

F см² = 2.52
Q кг. = 0.683
D оп.мм= 57.4
P н.мм = 174
Гр.сл. = III
Точн. = Н

БПО-120

F см =
Q кг. =
D оп.мм=
P н.мм =
Гр.сл. =
Точн. =

БП0-121

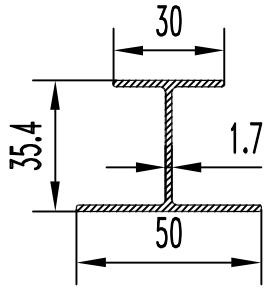

F см² = 1.919
Q кг. = 0.52
D оп.мм= 56.0
P н.мм = 223.1
Гр.сл. = III
Точн. = Н

БП0-126

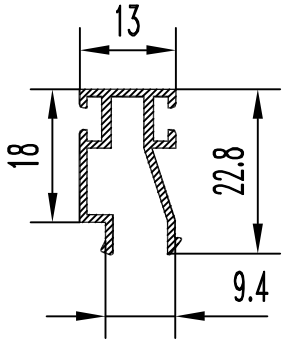

F см² = 0.766
Q кг. = 0.208
D оп.мм= 27.13
P н.мм = 145.6
Гр.сл. = IV
Точн. = П

F см² =
Q кг. =
D оп.мм=
P н.мм =
Гр.сл. =
Точн. =

БП0-127

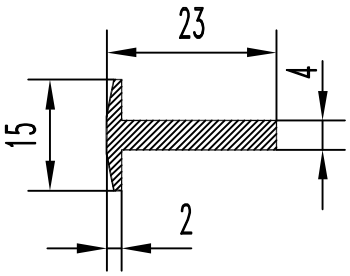

F см = 1.09
Q кг. = 0.295
D оп.мм= 25.0
P н.мм = 74.2
Гр.сл. = II
Точн. = Н

БП0-123

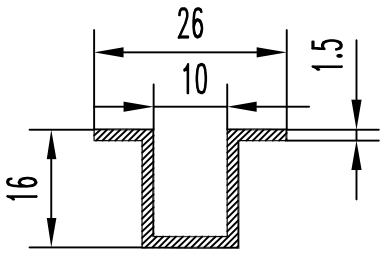

F см² = 0.825
Q кг. = 0.224
D оп.мм= 27.0
P н.мм = 113
Гр.сл. = V
Точн. = Н

БП0-128

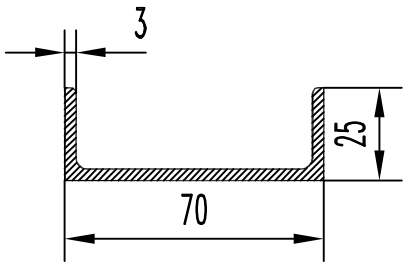

F см² = 3.45
Q кг. = 0.935
D оп.мм= 74.3
P н.мм =230.14
Гр.сл. = IV
Точн. = Н

БП0-124

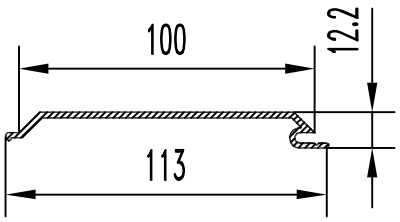

F см² = 1.943
Q кг. = 0.527
D оп.мм= 113.0
P н.мм = 262
Гр.сл. = V
Точн. = П

БП0-129

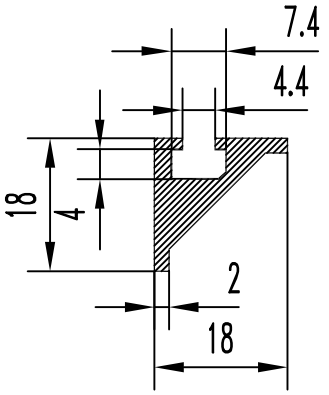

F см² = 1.168
Q кг. = 0.317
D оп.мм= 25.5
P н.мм = 80.8
Гр.сл. = VI
Точн. = Н

F см² =
Q кг. =
D оп.мм=
P н.мм =
Гр.сл. =
Точн. =

БП0-130

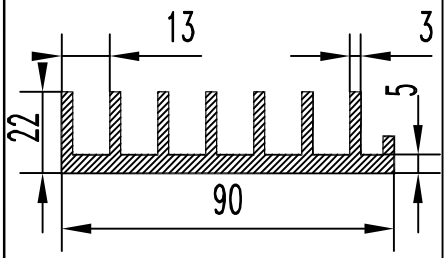

F см =8.22
Q кг. = 2.228
D оп.мм= 94.0
P н.мм = 438
Гр.сл. = III
Точн. = Н

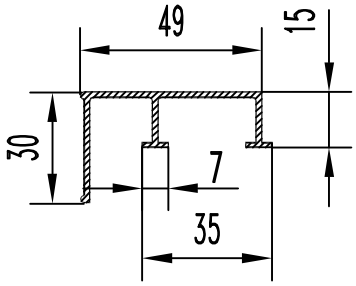

БП0-131

F см² = 1.725
Q кг. = 0.467
D оп.мм= 56.0
P н.мм = 232.6
Гр.сл. = IV
Точн. = H

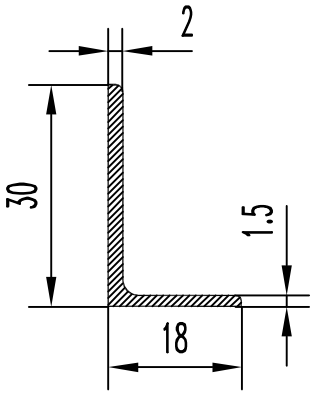

БП0-136

F см² = 0.845
Q кг. = 0.229
D оп.мм= 35.0
P н.мм = 94.4
Гр.сл. = III
Точн. = H

F см² =
Q кг. =
D оп.мм=
P н.мм =
Гр.сл. =
Точн. =

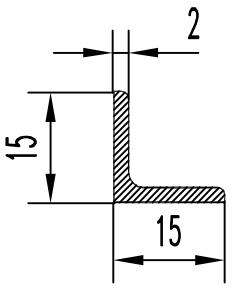

БП0-137

F см =0.564
Q кг. = 0.153
D оп.мм= 22.0
P н.мм = 58.3
Гр.сл. = III
Точн. = H

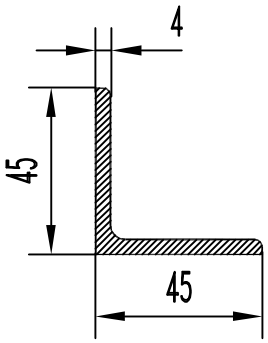

БП0-133

F см² =3.457
Q кг. = 0.937
D оп.мм= 90.0
P н.мм = 176.6
Гр.сл. = 2
Точн. = H

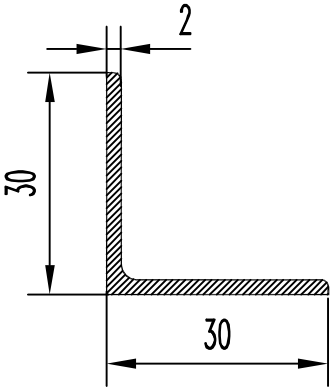

БП0-138

F см² =1.16
Q кг. = 0.314
D оп.мм= 42.5
P н.мм = 118.3
Гр.сл. = II
Точн. = H

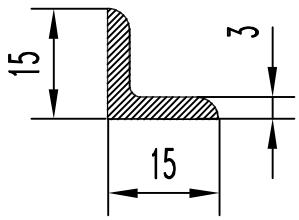

БП0-134

F см² =0.810
Q кг. = 0.220
D оп.мм= 22.0
P н.мм = 57.24
Гр.сл. = I
Точн. = H

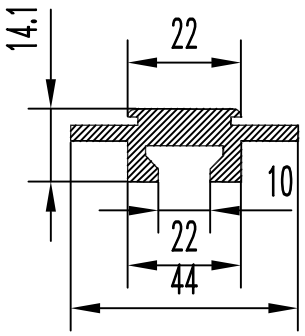

БП0-139

F см² =2.82
Q кг. = 0.764
D оп.мм= 45.0
P н.мм = 143.9
Гр.сл. = IV
Точн. = H

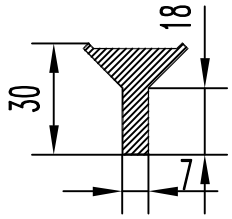

БП0-135

F см² = 3.16
Q кг. = 0.856
D оп.мм= 36.0
P н.мм = 103.6
Гр.сл. = III
Точн. = H

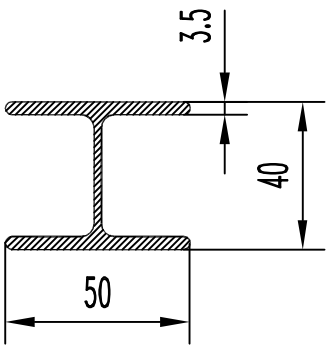

БП0-140

F см = 4.21
Q кг. = 1.141
D оп.мм= 64.0
P н.мм = 264
Гр.сл. = IV
Точн. = H

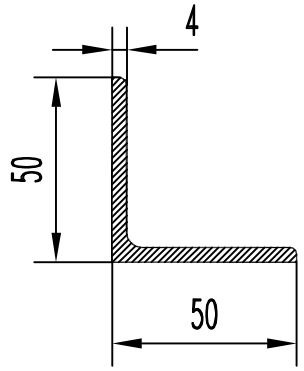

БПО-141

F см² = 3.857
Q кг. = 1.045
D оп.мм= 70.5
P н.мм = 196.6
Гр.сл. = II
Точн. = Н

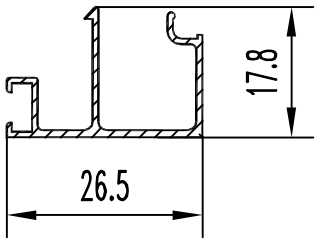

БПО-146

F см² = 0.858
Q кг. = 0.232
D оп.мм= 30
P н.мм = 151
Гр.сл. = VI
Точн. = ОСО

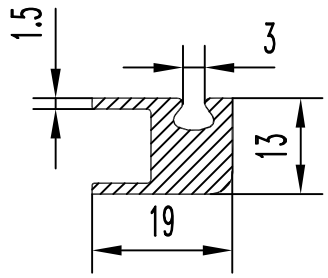

БПО-142

F см² = 1.52
Q кг. = 0.413
D оп.мм= 23.0
P н.мм = 78
Гр.сл. = ?б??.
Точн. = Н

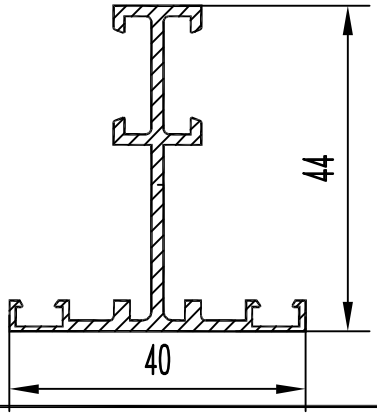

БПО-147

F см = 2.3
Q кг. = 0.52
D оп.мм= 54
P н.мм = 264
Гр.сл. = VI
Точн. = ОСО

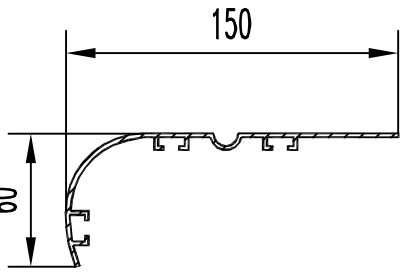

БПО-0143

F см² = 4.430
Q кг. = 1.201
D оп.мм= 158.0
P н.мм = 478.0
Гр.сл. = V
Точн. = П

БПО-0148

F см² =
Q кг. =
D оп.мм=
P н.мм =
Гр.сл. =
Точн. =

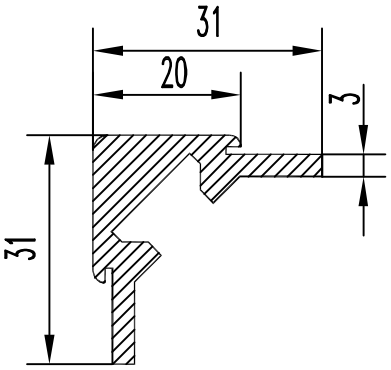

БПО-144

F см² = 2.68
Q кг. = 0.726
D оп.мм= 40.0
P н.мм = 143
Гр.сл. = V
Точн. = Н

БПО-149

F см² =
Q кг. =
D оп.мм=
P н.мм =
Гр.сл. =
Точн. =

БПО-145

F см² = 0.616
Q кг. = 0.166
D оп.мм= 23
P н.мм = 109
Гр.сл. = VI
Точн. = ОСО

БПО-150

F см =
Q кг. =
D оп.мм=
P н.мм =
Гр.сл. =
Точн. = II

	F см² = Q кг. = D оп.мм= P н.мм = Гр.сл. = Точн. =	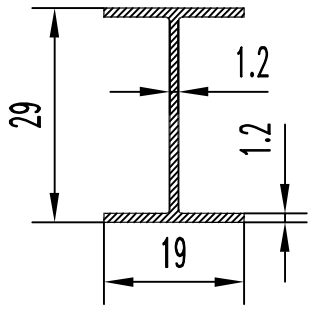	**БП0-156** F см² =0.777 Q кг. = 0.211 D оп.мм= 34.7 P н.мм =130.74 Гр.сл. = V Точн. = H
	F см² = Q кг. = D оп.мм= P н.мм = Гр.сл. = Точн. =	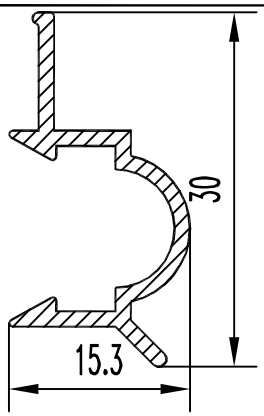	**БП0-157** F см =0.732 Q кг. = 0.198 D оп.мм= 3.0 P н.мм = 31.7 Гр.сл. = III Точн. = H
	F см² = Q кг. = D оп.мм= P н.мм = Гр.сл. = Точн. =	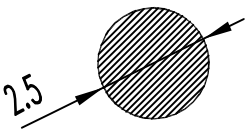	**БП0-158** F см² =0.049 Q кг. = 0.0133 D оп.мм= 2.5 P н.мм = 7.85 Гр.сл. = III Точн. = H
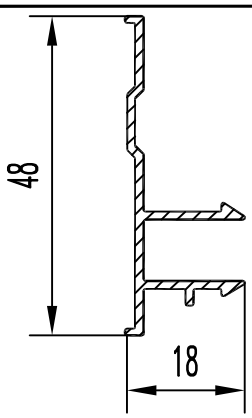	**БП0-154** F см² =1.100 Q кг. = 0.298 D оп.мм= 23.0 P н.мм = 175.0 Гр.сл. = VI Точн. = H	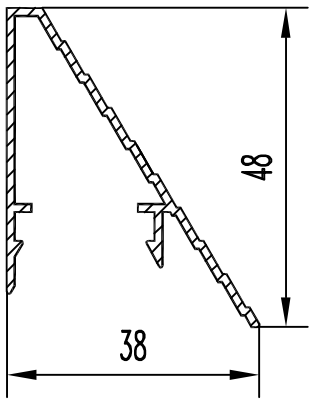	**БП0-159** F см² =1.5 Q кг. = 0.407 D оп.мм= 61 P н.мм = 260.1 Гр.сл. = IV Точн. = H
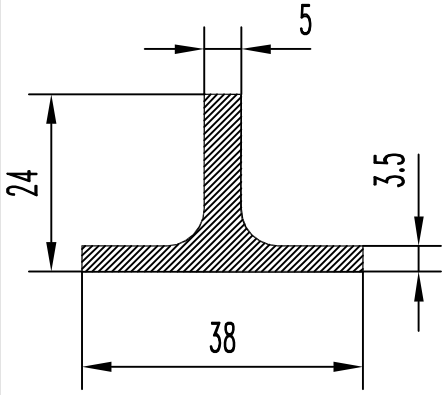	**БП0-155** F см² =2.46 Q кг. = 0.667 D оп.мм= 39.0 P н.мм = 119.7 Гр.сл. = III Точн. = H	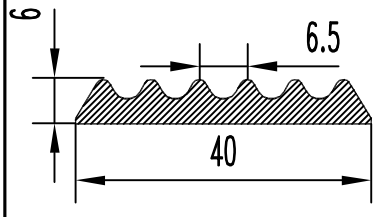	**БП0-160** F см =1.82 Q кг. = 0.494 D оп.мм= 40.5 P н.мм = 111 Гр.сл. = II Точн. = H

БП0-161

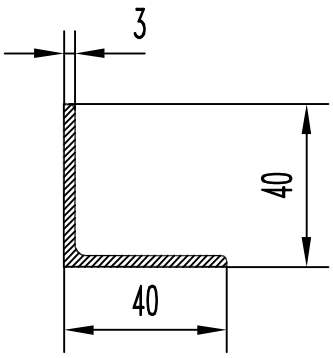

F см² = 2.414
Q кг. = 0.654
D оп.мм= 57.0
P н.мм = 157
Гр.сл. = II
Точн. = Н

БП0-162

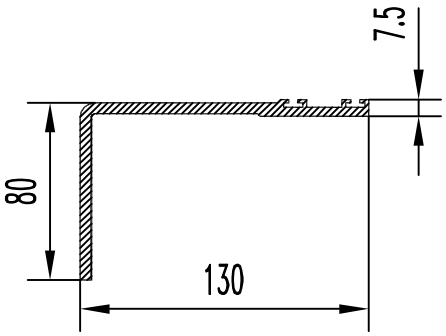

F см² = 10.24
Q кг. = 2.775
D оп.мм= 150.0
P н.мм = 463.8
Гр.сл. = V
Точн. = П

БП0-163

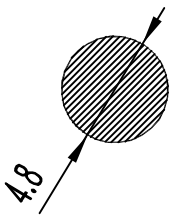

F см² = 0.194
Q кг. = 0.052
D оп.мм= 4.8
P н.мм = 15.4
Гр.сл. = I
Точн. = Н

БП0-164

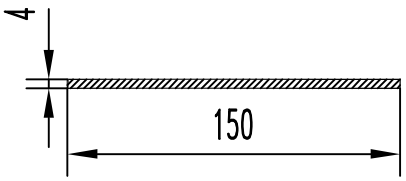

F см² = 6.0
Q кг. = 1.626
D оп.мм= 150.0
P н.мм = 308
Гр.сл. = II
Точн. = Н

БП0-165

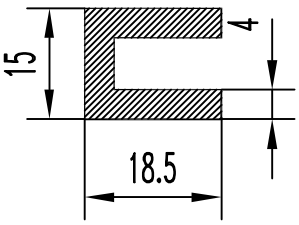

F см² = 1.76
Q кг. = 0.477
D оп.мм= 23.8
P н.мм = 96
Гр.сл. = II
Точн. = Н

БП0-166

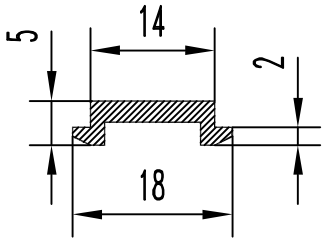

F см² = 0.479
Q кг. = 0.13
D оп.мм= 18.6
P н.мм = 49.7
Гр.сл. = III
Точн. = П

БП0-167

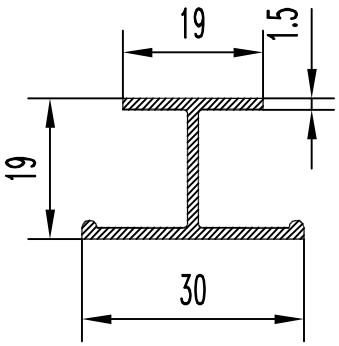

F см = 1.06
Q кг. = 0.287
D оп.мм= 32.0
P н.мм = 135.3
Гр.сл. = IV
Точн. = Н

БП0-168

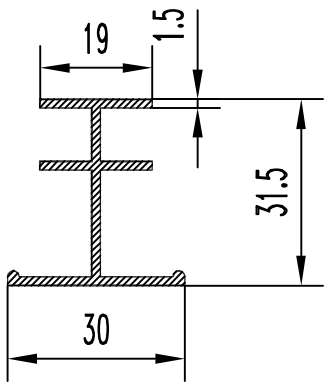

F см² = 1.535
Q кг. = 0.416
D оп.мм= 41.0
P н.мм = 205
Гр.сл. = V
Точн. = Н

БП0-169

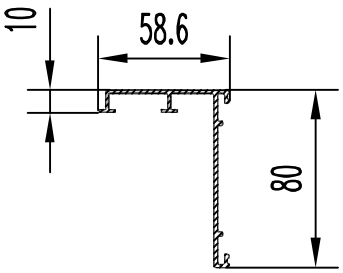

F см² = 2.9
Q кг. = 0.786
D оп.мм= 98.0
P н.мм = 305
Гр.сл. = VI
Точн. = Н

БП0-170

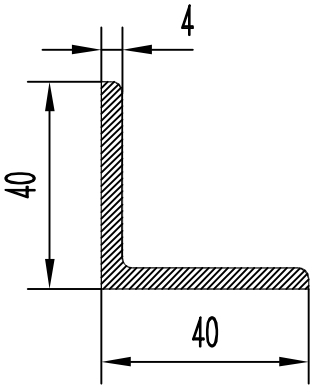

F см = 3.39
Q кг. = 0.92
D оп.мм= 59.0
P н.мм = 160
Гр.сл. = II
Точн. = Н

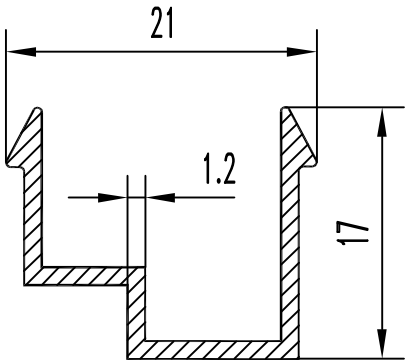

БПО-171

F см² = 0.617
Q кг. = 0.167
D оп.мм= 24.0
P н.мм = 102.0
Гр.сл. = III
Точн. = Н

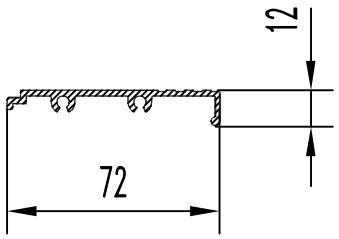

БПО-176

F см² = 2.07
Q кг. = 0.561
D оп.мм= 74.0
P н.мм = 217.5
Гр.сл. = IV
Точн. = Н

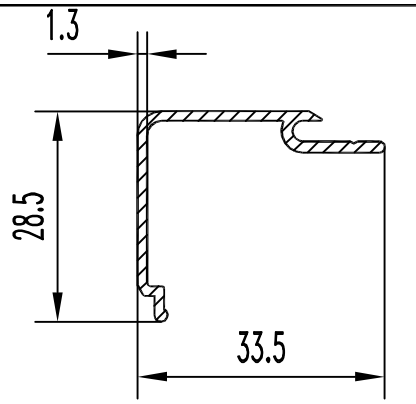

БПО-172

F см² = 0.919
Q кг. = 0.249
D оп.мм= 19.8
P н.мм = 138.3
Гр.сл. = III
Точн. = Н

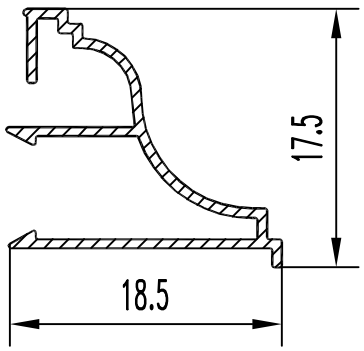

БПО-177

F см = 1.530
Q кг. = 0.415
D оп.мм= 24.5
P н.мм = 238.4
Гр.сл. = III
Точн. = Н

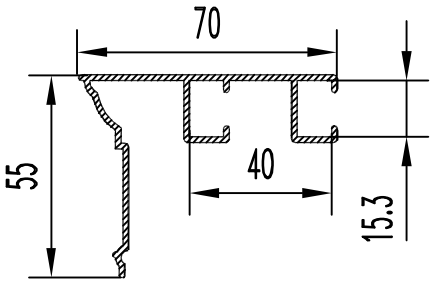

БПО-173

F см² = 2.99
Q кг. = 0.81
D оп.мм= 81.6
P н.мм = 388.3
Гр.сл. = VI
Точн. = П

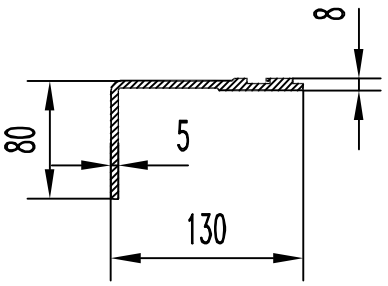

БПО-178

F см² = 10.98
Q кг. = 2.976
D оп.мм= 153.0
P н.мм = 433
Гр.сл. = IV
Точн. = П

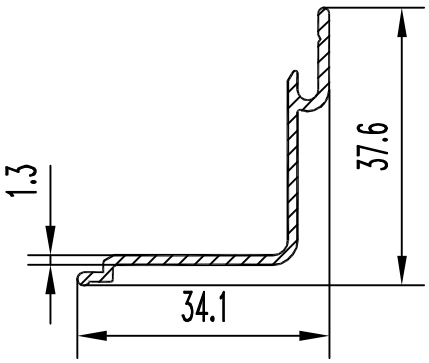

БПО-174

F см² = 0.957
Q кг. = 0.259
D оп.мм= 50.6
P н.мм = 143.5
Гр.сл. = III
Точн. = Н

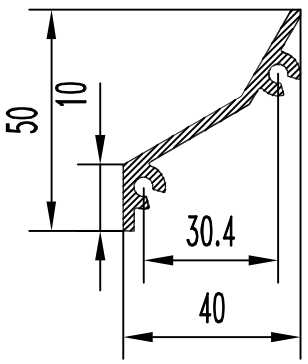

БПО-179

F см² = 2.376
Q кг. = 0.644
D оп.мм= 64.0
P н.мм = 179.6
Гр.сл. = V
Точн. = П

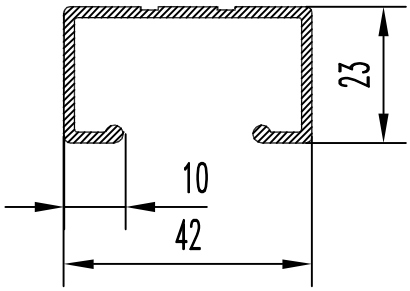

БПО-175

F см² = 2.10
Q кг. = 0.57
D оп.мм= 47.0
P н.мм = 205.0
Гр.сл. = V
Точн. = Н

БПО-180

F см =
Q кг. =
D оп.мм=
P н.мм =
Гр.сл. =
Точн. =

БП0-181

F см² =
Q кг. =
D оп.мм=
P н.мм =
Гр.сл. =
Точн. =

БП0-182

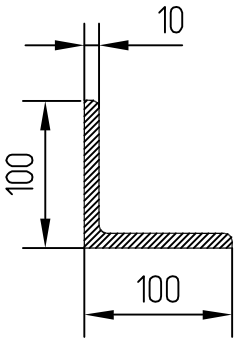

F см² = 19.300
Q кг. = 5.22
D оп.мм= 145.0
P н.мм = 394.0
Гр.сл. = II
Точн. = H

БП0-183

F см² =
Q кг. =
D оп.мм=
P н.мм =
Гр.сл. =
Точн. =

БП0-184

F см² =
Q кг. =
D оп.мм=
P н.мм =
Гр.сл. =
Точн. =

БП0-185

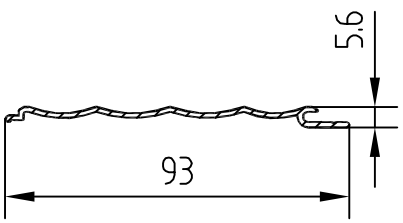

F см² =1.370
Q кг. = 0.371
D оп.мм= 93.0
P н.мм = 206.6
Гр.сл. = III
Точн. = H

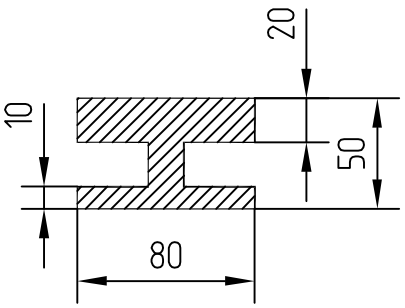

БП0-186

F см² = 27.59
Q кг. = 7.476
D оп.мм= 96.0
P н.мм = 388
Гр.сл. = II
Точн. = H

БП0-187

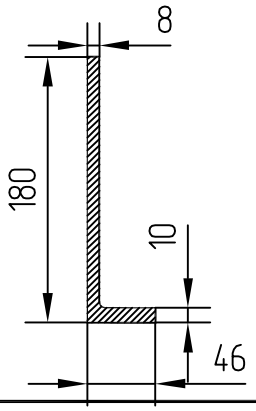

F см = 18.23
Q кг. = 4.94
D оп.мм= 185.8
P н.мм = 450.3
Гр.сл. = IV
Точн. = H

БП0-188

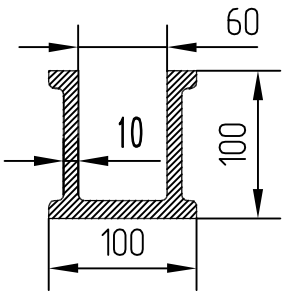

F см² = 32.068
Q кг. = 8.69
D оп.мм= 141.4
P н.мм = 598.8
Гр.сл. = V
Точн. = H

БП0-189

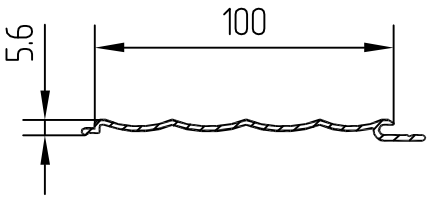

F см² = 1.620
Q кг. = 0.439
D оп.мм= 112.0
P н.мм = 245.6
Гр.сл. = III
Точн. = H

БП0-190

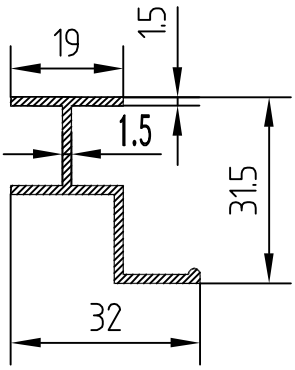

F см = 1.290
Q кг. = 0.350
D оп.мм= 46.0
P н.мм = 163
Гр.сл. = IV
Точн. = H

БПО-191

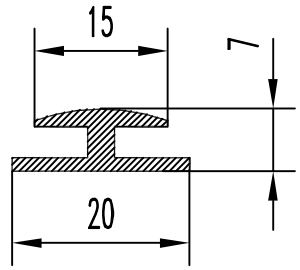

F см² = 0.685
Q кг. = 0.186
D оп.мм= 21.0
P н.мм = 76.0
Гр.сл. = особ
Точн. = Н

БПО-192

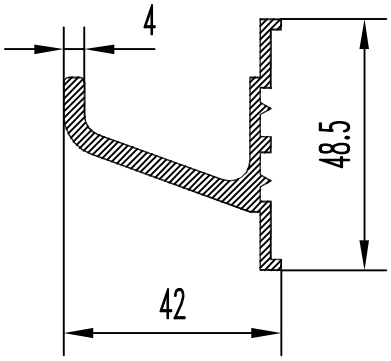

F см² = 3.17
Q кг. = 0.859
D оп.мм= 64.0
P н.мм = 214
Гр.сл. = IV
Точн. = П

БПО-193

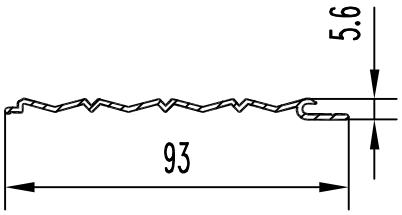

F см² = 1.440
Q кг. = 0.390
D оп.мм= 93.0
P н.мм = 218.0
Гр.сл. = III
Точн. = Н

БПО-194

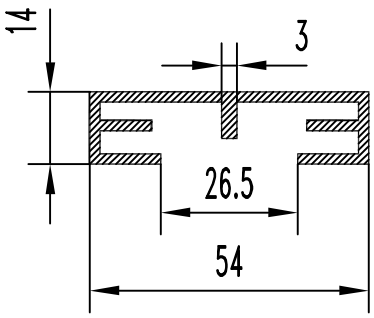

F см² = 2.64
Q кг. = 0.715
D оп.мм= 56.0
P н.мм = 261
Гр.сл. = IV
Точн. = П

БПО-195

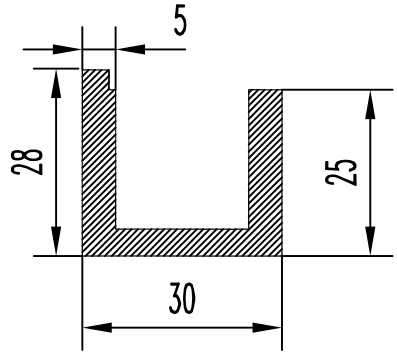

F см² = 3.515
Q кг. = 0.953
D оп.мм= 42.0
P н.мм = 159
Гр.сл. = III
Точн. = Н

БПО-196

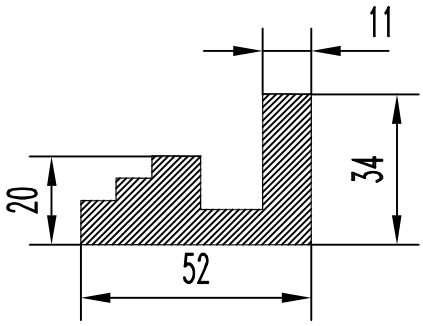

F см² = 9.237
Q кг. = 2.503
D оп.мм= 64.0
P н.мм = 196.0
Гр.сл. = II
Точн. = Н

БПО-197

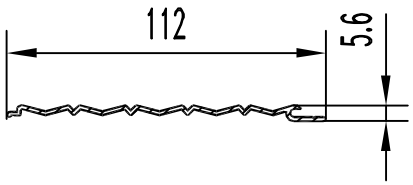

F см = 1.710
Q кг. = 0.463
D оп.мм= 112.0
P н.мм = 260.3
Гр.сл. = III
Точн. = Н

БПО-198

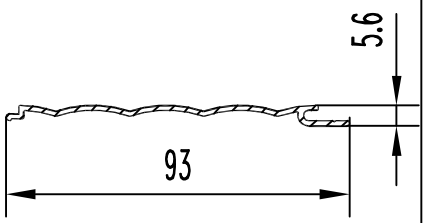

F см² = 1.380
Q кг. = 0.374
D оп.мм= 81.0
P н.мм = 208.5
Гр.сл. = III
Точн. = Н

БПО-199

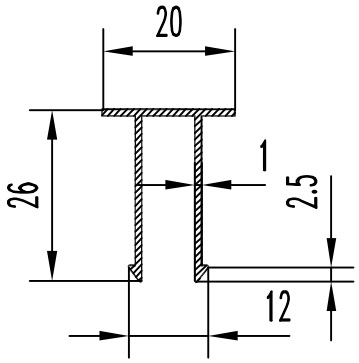

F см² = 0.70
Q кг. = 0.19
D оп.мм= 31.0
P н.мм = 143
Гр.сл. = особ
Точн. = Н

БПО-200

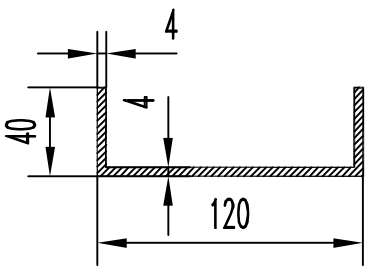

F см = 7.960
Q кг. = 2.15
D оп.мм= 126.0
P н.мм = 392.0
Гр.сл. = IV
Точн. = Н

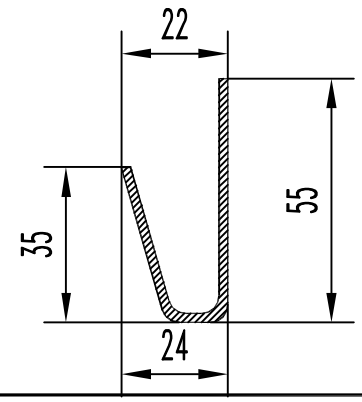

БП0-201

F см² = 2.032
Q кг. = 0.551
D оп.мм= 57.0
P н.мм =202.13
Гр.сл. = IV
Точн. = H

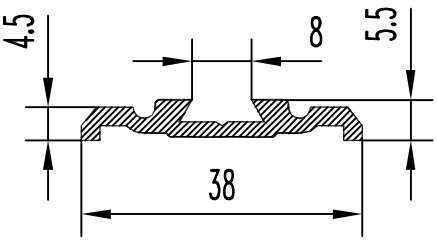

БП0-206

F см² = 1.269
Q кг. = 0.344
D оп.мм= 38.0
P н.мм = 90.5
Гр.сл. = III
Точн. = H

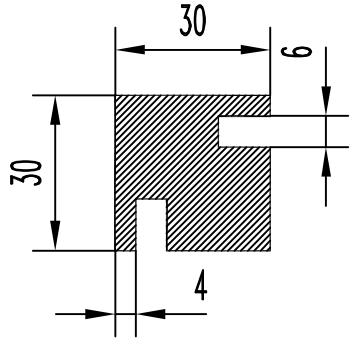

БП0-202

F см² = 7.8
Q кг. = 2.114
D оп.мм= 42.5
P н.мм = 160
Гр.сл. = IV
Точн. = H

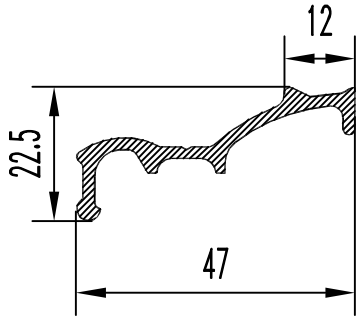

БП0-207

F см = 1.67
Q кг. = 0.455
D оп.мм= 52.0
P н.мм = 155
Гр.сл. = VI
Точн. = H

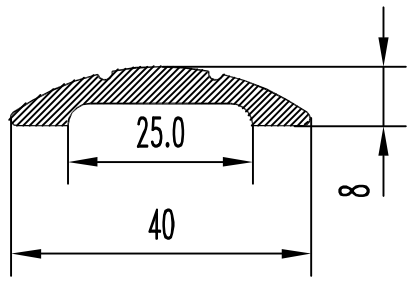

БП0-203

F см² = 1.77
Q кг. = 0.479
D оп.мм= 40.0
P н.мм = 95
Гр.сл. = II
Точн. = H

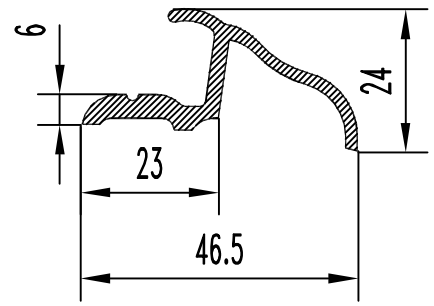

БП0-208

F см² = 2.157
Q кг. = 0.5845
D оп.мм= 47.0
P н.мм = 160
Гр.сл. = VI
Точн. = H

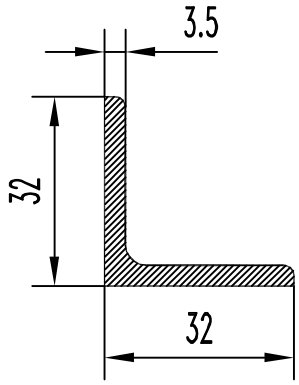

БП0-204

F см² = 2.24
Q кг. = 0.608
D оп.мм= 44
P н.мм = 128
Гр.сл. = I
Точн. = H

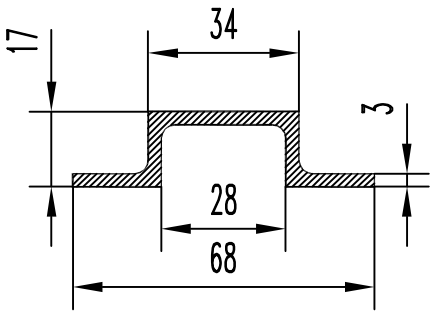

БП0-209

F см² = 3.11
Q кг. = 0.843
D оп.мм= 69.0
P н.мм = 194
Гр.сл. = IV
Точн. = H

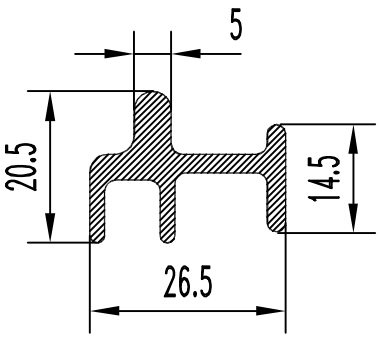

БП0-205

F см² = 1.884
Q кг. = 0.511
D оп.мм= 30.0
P н.мм = 149
Гр.сл. = III
Точн. = H

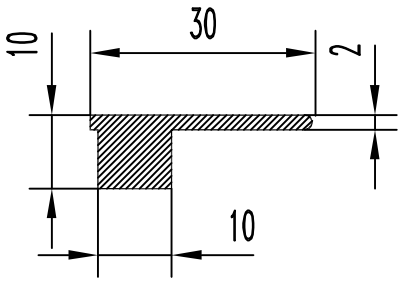

БП0-210

F см = 1.435
Q кг. = 0.389
D оп.мм= 32.0
P н.мм = 79.0
Гр.сл. = IV
Точн. = H

БП0-211

F см² =
Q кг. =
D оп.мм=
P н.мм =
Гр.сл. =
Точн. =

БП0-212

F см² =
Q кг. =
D оп.мм=
P н.мм =
Гр.сл. =
Точн. =

БП0-213

F см² =
Q кг. =
D оп.мм=
P н.мм =
Гр.сл. =
Точн. =

БП0-214

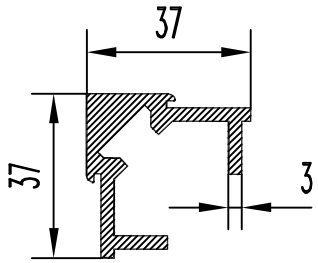

F см² = 3.87
Q кг. = 1.05
D оп.мм= 46
P н.мм = 225
Гр.сл. = VI
Точн. = H

БП0-215

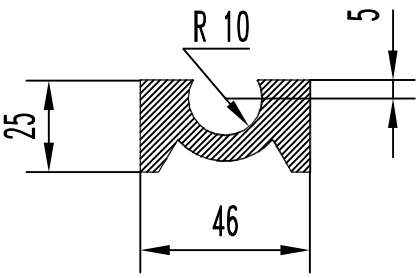

F см² = 7.425
Q кг. = 2.012
D оп.мм= 52.0
P н.мм = 186
Гр.сл. = IV
Точн. = H

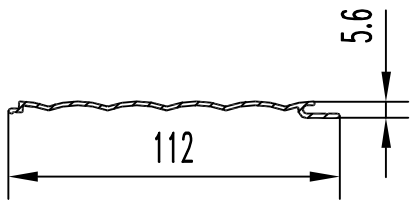

БП0-216

F см² = 1.630
Q кг. = 0.442
D оп.мм= 112.0
P н.мм = 247.1
Гр.сл. = III
Точн. = H

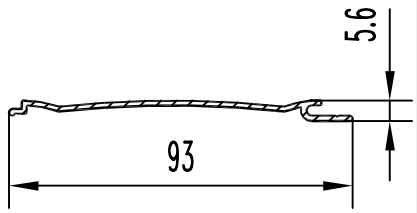

БП0-217

F см = 1.370
Q кг. = 0.371
D оп.мм= 81.0
P н.мм = 206.6
Гр.сл. = III
Точн. = H

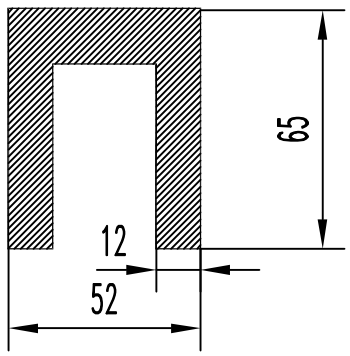

БП0-218

F см² = 21.48
Q кг. = 5.82
D оп.мм= 80
P н.мм = 334
Гр.сл. = IV
Точн. = H

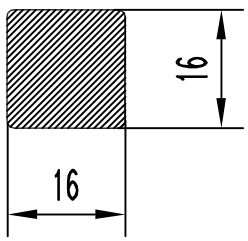

БП0-219

F см² = 2.48
Q кг. = 0.67
D оп.мм= 20
P н.мм = 59
Гр.сл. = III
Точн. = H

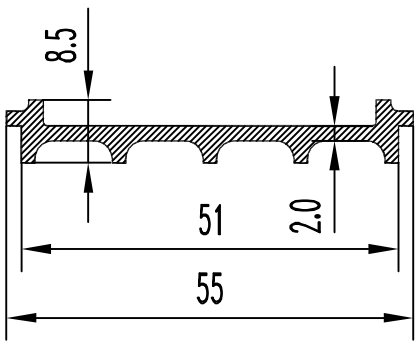

БП0-220

F см = 1.73
Q кг. = 0.468
D оп.мм= 56.0
P н.мм = 137
Гр.сл. = II
Точн. = H

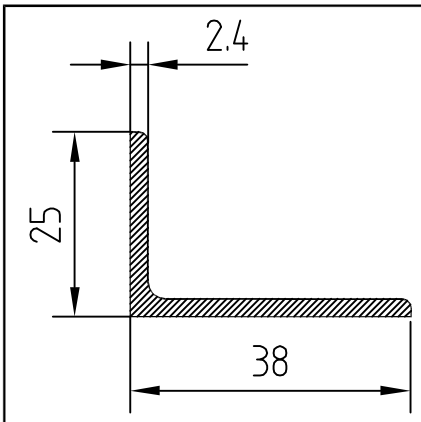

БП0-221

F см² = 1.523
Q кг. = 0.413
D оп.мм= 46
P н.мм = 123
Гр.сл. = III
Точн. = H

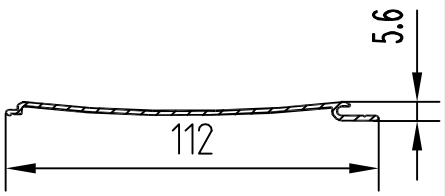

БП0-226

F см² = 1.600
Q кг. = 0.434
D оп.мм= 112.0
P н.мм = 244.2
Гр.сл. = III
Точн. = H

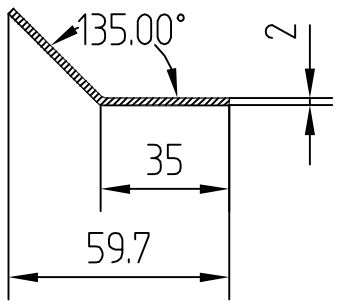

БП0-222

F см² = 1.383
Q кг. = 0.375
D оп.мм= 65.0
P н.мм = 142.1
Гр.сл. = IV
Точн. = H

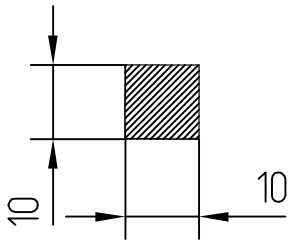

БП0-227

F см = 1.0
Q кг. = 0.271
D оп.мм= 14.1
P н.мм = 40.0
Гр.сл. = III
Точн. = H

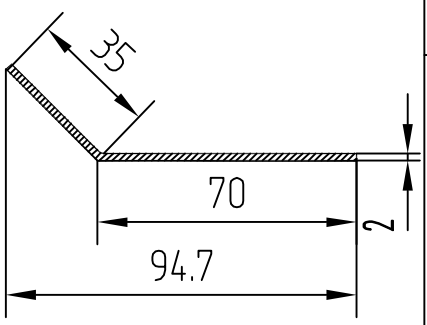

БП0-223

F см² = 2.084
Q кг. = 0.565
D оп.мм= 97.0
P н.мм = 212.3
Гр.сл. = IV
Точн. = H

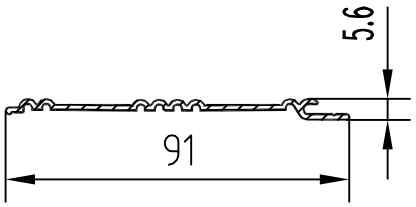

БП0-228

F см² = 1.470
Q кг. = 0.398
D оп.мм= 91.0
P н.мм = 223.8
Гр.сл. = III
Точн. = H

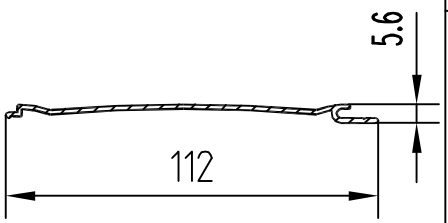

БП0-224

F см² = 1.620
Q кг. = 0.439
D оп.мм= 112.0
P н.мм = 244.7
Гр.сл. = III
Точн. = H

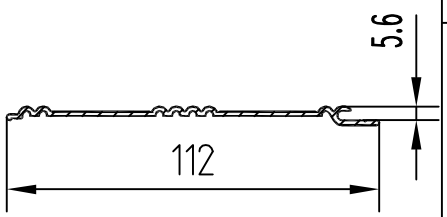

БП0-229

F см² = 1.720
Q кг. = 0.466
D оп.мм= 112.0
P н.мм = 465.7
Гр.сл. = III
Точн. = H

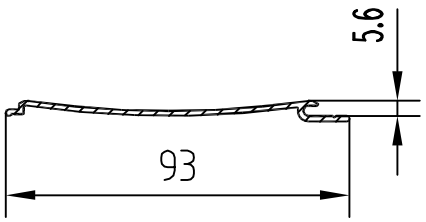

БП0-225

F см² = 1.360
Q кг. = 0.369
D оп.мм= 93.0
P н.мм = 205.0
Гр.сл. = III
Точн. = H

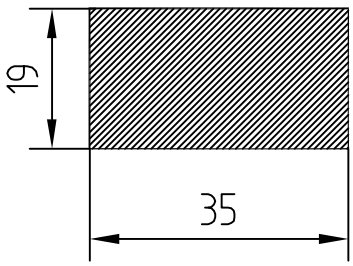

БП0-230

F см = 6.65
Q кг. = 1.802
D оп.мм= 40.0
P н.мм = 108.0
Гр.сл. = I
Точн. = H

БП0-231

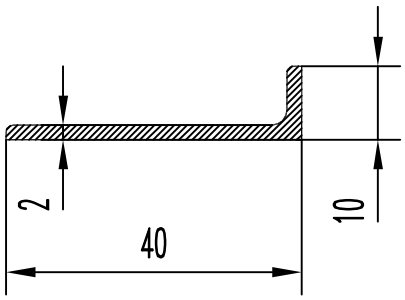

F см² = 1.013
Q кг. = 0.275
D оп.мм= 40.75
P н.мм = 95.2
Гр.сл. = III
Точн. = H

БП0-232

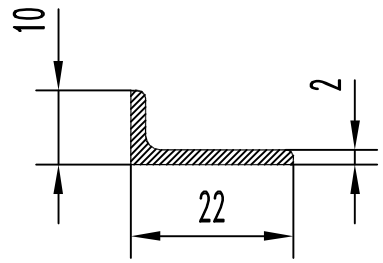

F см² = 0.604
Q кг. = 0.164
D оп.мм= 22.75
P н.мм = 62.3
Гр.сл. = II
Точн. = H

БП0-233

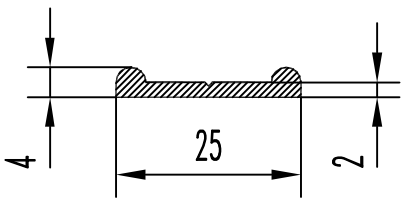

F см² = 0.653
Q кг. = 0.177
D оп.мм= 25.2
P н.мм = 59.0
Гр.сл. = IV
Точн. = H

БП0-234

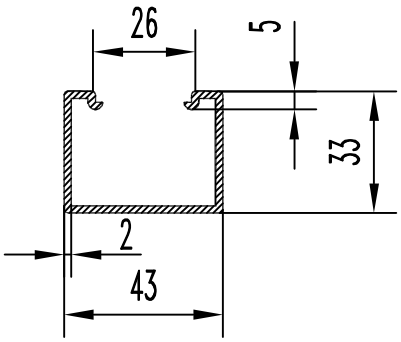

F см² = 2.670
Q кг. = 0.724
D оп.мм= 56.0
P н.мм = 154.5
Гр.сл. = VI
Точн. = H

БП0-235

F см² =
Q кг. =
D оп.мм=
P н.мм =
Гр.сл. =
Точн. =

БП0-236

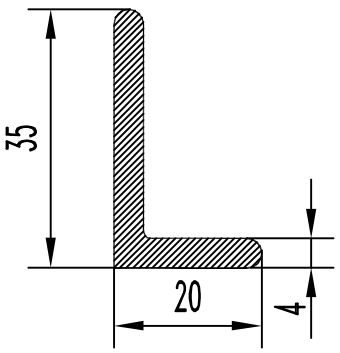

F см² = 2.09
Q кг. = 0.567
D оп.мм= 38.0
P н.мм = 106.0
Гр.сл. = I
Точн. = H

БП0-237

F см =
Q кг. =
D оп.мм=
P н.мм =
Гр.сл. =
Точн. =

БП0-238

F см² =
Q кг. =
D оп.мм=
P н.мм =
Гр.сл. =
Точн. =

БП0-239

F см² =
Q кг. =
D оп.мм=
P н.мм =
Гр.сл. =
Точн. =

БП0-240

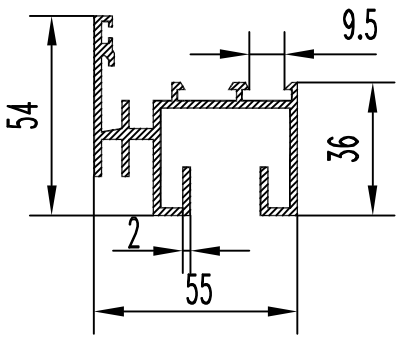

F см = 4.83
Q кг. = 1.309
D оп.мм= 79.0
P н.мм = 489.7
Гр.сл. = VI
Точн. = II

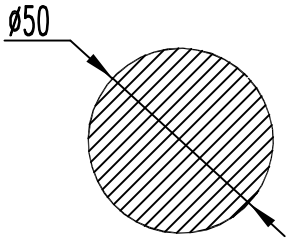

БП0-241

F см² = 19.635
Q кг. = 5.321
D оп.мм= 50.0
P н.мм = 157
Гр.сл. = II
Точн. = Н

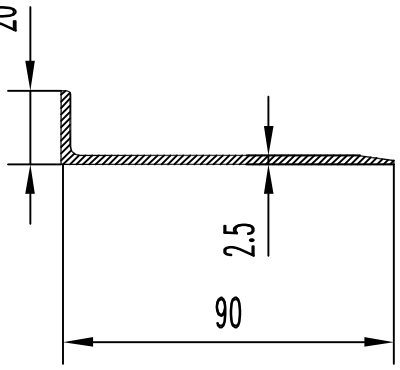

БП0-246

F см² = 2.62
Q кг. = 0.71
D оп.мм= 93.0
P н.мм = 217.1
Гр.сл. = IV
Точн. = П

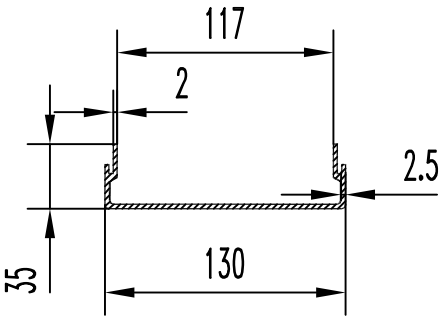

БП0-242

F см² = 5.3
Q кг. = 1.44
D оп.мм= 132.0
P н.мм = 418
Гр.сл. = VI
Точн. = П

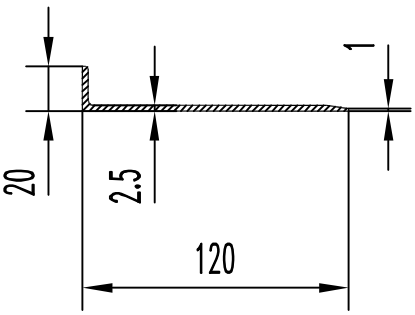

БП0-247

F см = 3.37
Q кг. = 0.913
D оп.мм= 121.0
P н.мм = 277.1
Гр.сл. = IV
Точн. = П

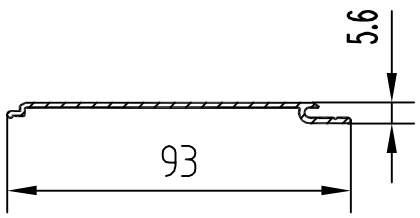

БП0-243

F см² = 1.340
Q кг. = 0.363
D оп.мм= 92.0
P н.мм = 203.0
Гр.сл. = III
Точн. = Н

БП0-248

F см² =
Q кг. =
D оп.мм=
P н.мм =
Гр.сл. =
Точн. =

БП0-249

F см² =
Q кг. =
D оп.мм=
P н.мм =
Гр.сл. =
Точн. =

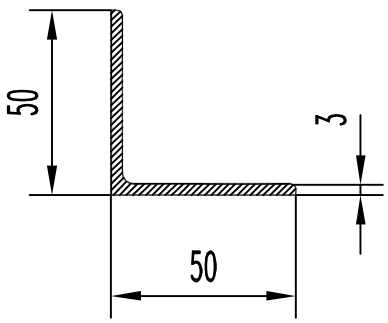

БП0-245

F см² = 2.919
Q кг. = 0.791
D оп.мм= 71
P н.мм = 197.4
Гр.сл. = II
Точн. = Н

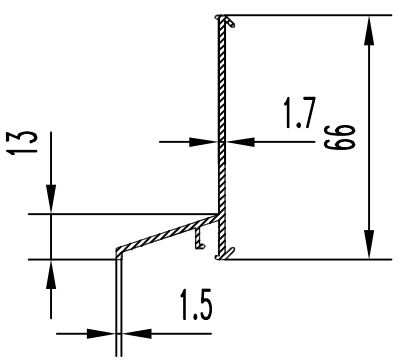

БП0-250

F см = 1.739
Q кг. = 0.471
D оп.мм= 72
P н.мм = 225.9
Гр.сл. = VI
Точн. = Н

БПО-251

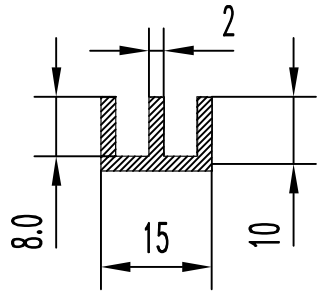

F см² = 0.820
Q кг. = 0.22
D оп.мм= 18.0
P н.мм = 82.0
Гр.сл. = VI
Точн. = Н

БПО-252

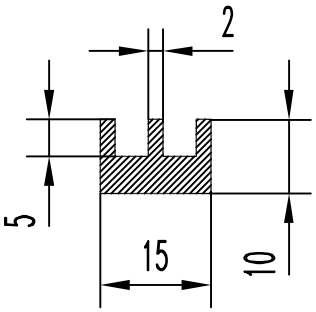

F см² = 1.101
Q кг. = 0.297
D оп.мм= 18.0
P н.мм = 70.0
Гр.сл. = VI
Точн. = Н

БПО-253

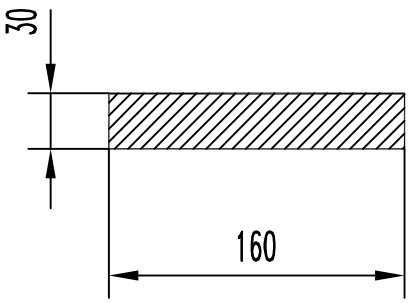

F см² = 48.600
Q кг. = 13.17
D оп.мм= 163.0
P н.мм = 380.0
Гр.сл. = I
Точн. = Н

БПО-254

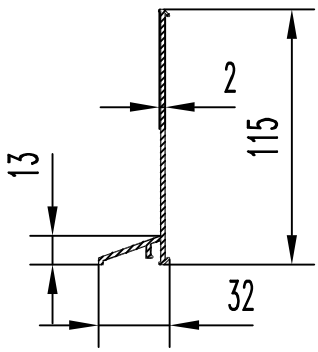

F см² =3.1121
Q кг. = 0.843
D оп.мм= 119
P н.мм = 320.4
Гр.сл. = VI
Точн. = Н

БПО-255

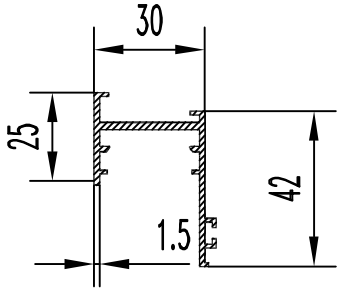

F см² =1.815
Q кг. = 0.492
D оп.мм= 56.3
P н.мм = 238.6
Гр.сл. = IV
Точн. = Н

БПО-256

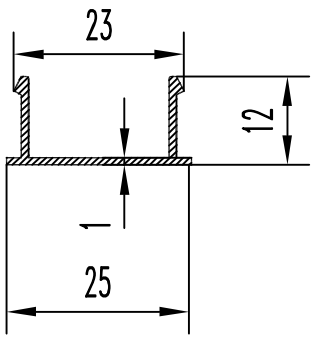

F см² = 0.494
Q кг. = 0.134
D оп.мм= 28
P н.мм = 97.45
Гр.сл. = IV
Точн. = Н

БПО-257

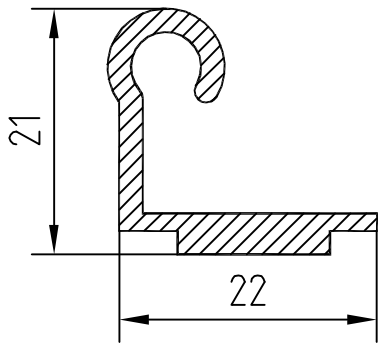

F см = 1.150
Q кг. = 0.312
D оп.мм= 28.0
P н.мм = 107.0
Гр.сл. = V
Точн. = П

БПО-258

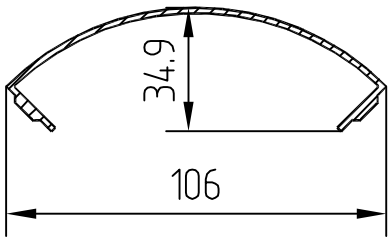

F см² = 2.520
Q кг. = 0.683
D оп.мм= 107.0
P н.мм = 307.0
Гр.сл. = V
Точн. = ?

БПО-259

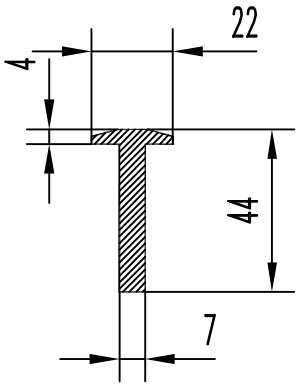

F см² = 3.64
Q кг. = 0.987
D оп.мм= 45.0
P н.мм = 128
Гр.сл. = III
Точн. = Н

БПО-260

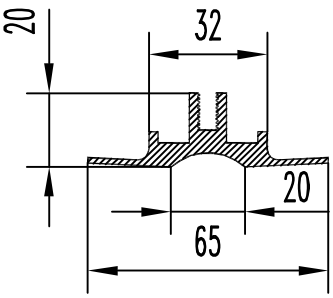

F см = 3.205
Q кг. = 0.868
D оп.мм= 66.0
P н.мм = 242
Гр.сл. = V
Точн. = Н

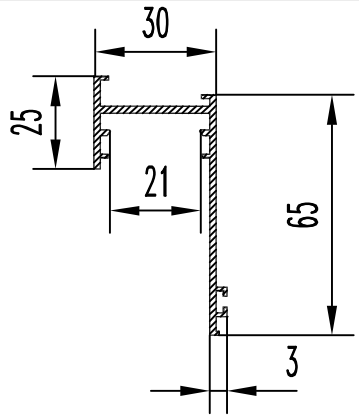

БП0-261

F см² = 2.376
Q кг. = 0.644
D оп.мм= 77
P н.мм = 288.1
Гр.сл. = IV
Точн. = Н

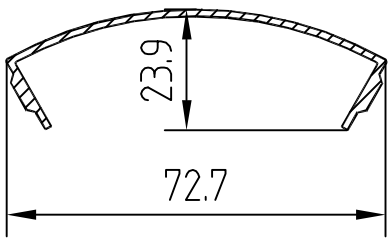

БП0-266

F см² = 1.87
Q кг. = 0.507
D оп.мм= 74
P н.мм = 220
Гр.сл. = V
Точн. = П

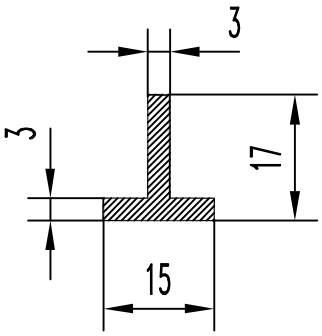

БП0-262

F см² = 0.87
Q кг. = 0.236
D оп.мм= 22.67
P н.мм = 64
Гр.сл. = II
Точн. = Н

БП0-267

F см =
Q кг. =
D оп.мм=
P н.мм =
Гр.сл. =
Точн. =

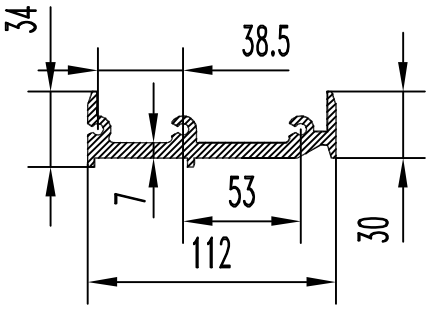

БП0-263

F см² = 11.69
Q кг. = 3.168
D оп.мм= 117.1
P н.мм = 416.2
Гр.сл. = VI
Точн. = П

БП0-268

F см² =
Q кг. =
D оп.мм=
P н.мм =
Гр.сл. =
Точн. =

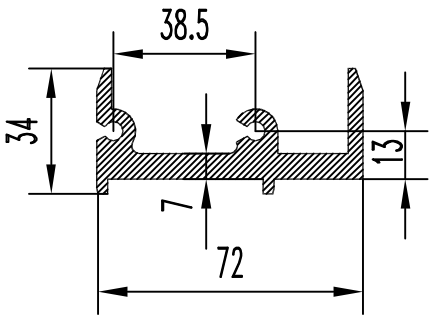

БП0-264

F см² = 8.26
Q кг. = 2.238
D оп.мм= 79.6
P н.мм = 306.8
Гр.сл. = VI
Точн. = П

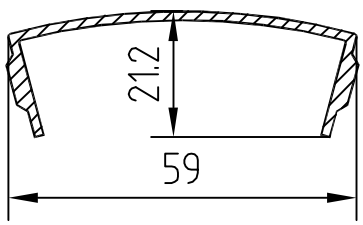

БП0-269

F см² = 1.640
Q кг. = 0.444
D оп.мм= 60.0
P н.мм = 189.0
Гр.сл. = V
Точн. = П

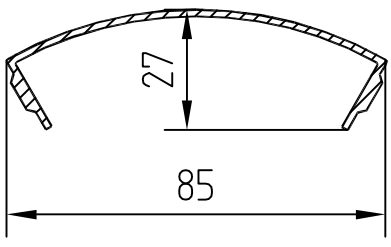

БП0-265

F см² = 2.090
Q кг. = 0.566
D оп.мм= 87.0
P н.мм = 255.0
Гр.сл. = V
Точн. = П

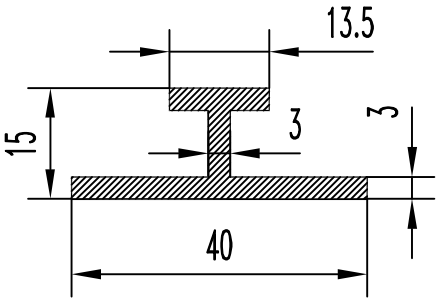

БП0-270

F см = 1.95
Q кг. = 0.528
D оп.мм= 41
P н.мм = 131
Гр.сл. = II
Точн. = Н

БП0-271

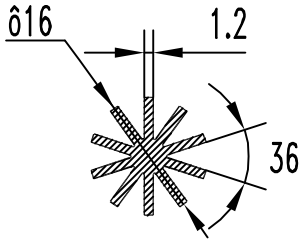

F см² = 0.92
Q кг. = 0.249
D оп.мм= 16.0
P н.мм = 124
Гр.сл. = IV
Точн. = H

F см² =
Q кг. =
D оп.мм=
P н.мм =
Гр.сл. =
Точн. =

БП0-272

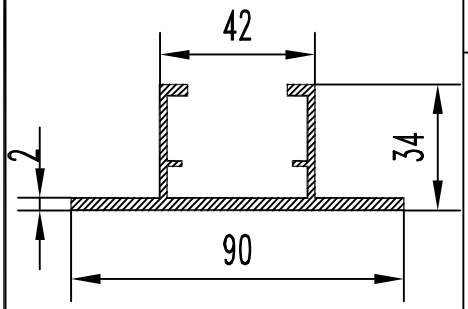

F см² = 3.84
Q кг. = 1.042
D оп.мм= 90.0
P н.мм = 340
Гр.сл. = VI
Точн. = H

БП0-277

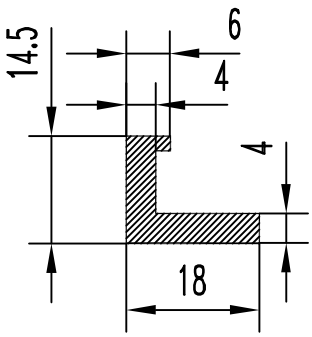

F см = 1.18
Q кг. = 0.32
D оп.мм= 25
P н.мм = 69
Гр.сл. = IV
Точн. = H

БП0-273

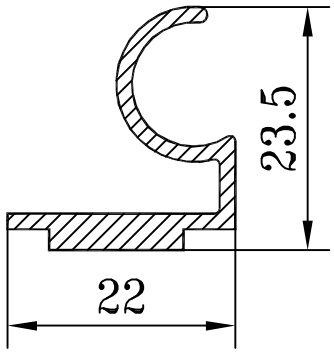

F см² = 1.080
Q кг. = 0.293
D оп.мм= 30.0
P н.мм = 114.0
Гр.сл. = V
Точн. = П

БП0-278

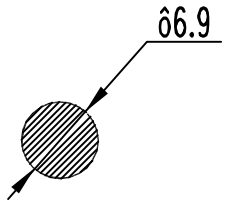

F см² = 0.379
Q кг. = 0.103
D оп.мм= 6.9
P н.мм = 21.98
Гр.сл. = I
Точн. = H

БП0-274

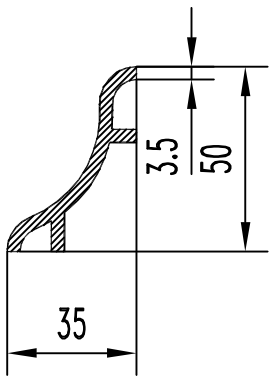

F см² = 2.94
Q кг. = 0.796
D оп.мм= 64
P н.мм = 168
Гр.сл. = III
Точн. = H

БП0-279

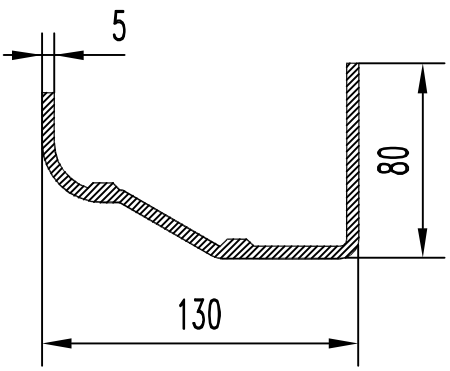

F см² = 12.59
Q кг. = 3.412
D оп.мм= 152.7
P н.мм = 492.7
Гр.сл. = V
Точн. = H

БП0-275

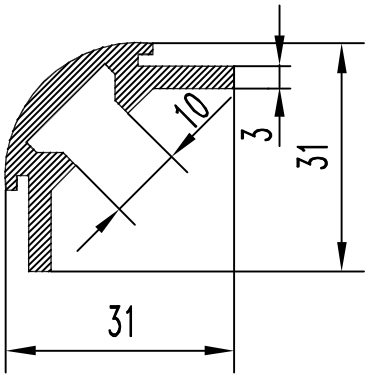

F см² = 2.057
Q кг. = 0.557
D оп.мм= 80
P н.мм = 138.5
Гр.сл. = IV
Точн. = H

БП0-280

F см =
Q кг. =
D оп.мм=
P н.мм =
Гр.сл. =
Точн. =

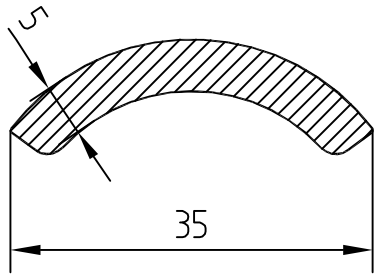

БП0-281

F см² =1.800
Q кг. = 0.488
D оп.мм= 35.0
P н.мм = 80.7
Гр.сл. = III
Точн. = Н

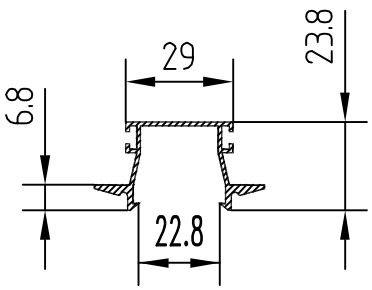

БП0-286

F см² = 1.304
Q кг. = 0.353
D оп.мм= 48.0
P н.мм =216.2
Гр.сл. = VI
Точн. = П

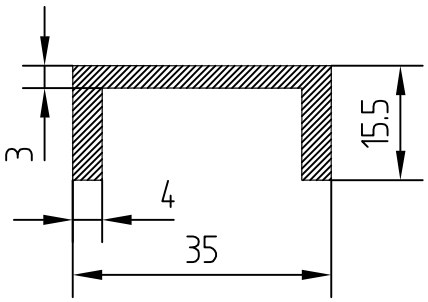

БП0-282

F см² = 2.05
Q кг. = 0.556
D оп.мм= 39
P н.мм = 126
Гр.сл. = IV
Точн. = П

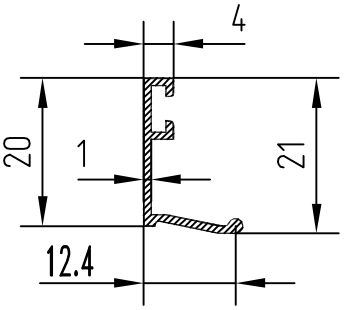

БП0-287

F см = 0.429
Q кг. = 0.116
D оп.мм= 24.5
P н.мм = 85.22
Гр.сл. = VI
Точн. = П

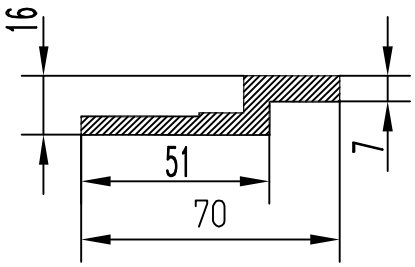

БП0-283

F см² = 4.77
Q кг. = 1.293
D оп.мм= 72
P н.мм = 172
Гр.сл. = V
Точн. = П

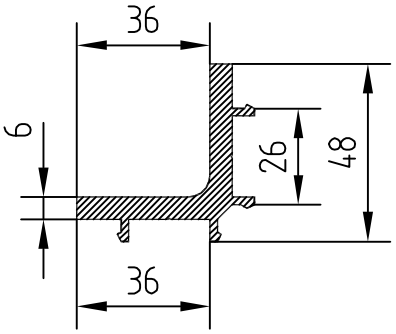

БП0-288

F см² = 5.212
Q кг. = 1.412
D оп.мм= 60.0
P н.мм =214.5
Гр.сл. = V
Точн. = П

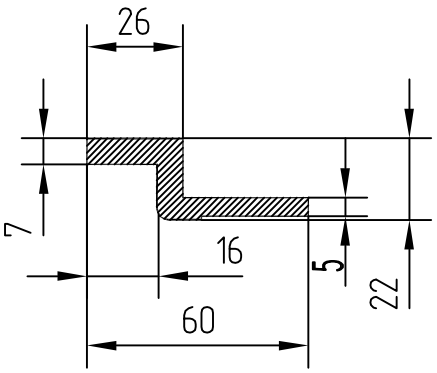

БП0-284

F см² = 4.6
Q кг. = 1.247
D оп.мм= 65.0
P н.мм = 162.7
Гр.сл. = VI
Точн. = П

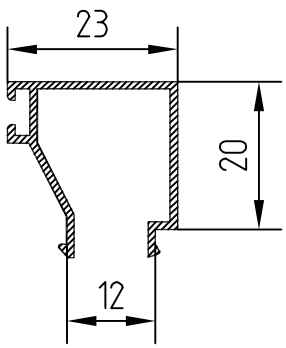

БП0-289

F см² =0.801
Q кг. = 0.217
D оп.мм= 32.0
P н.мм =160.5
Гр.сл. = VI
Точн. = П

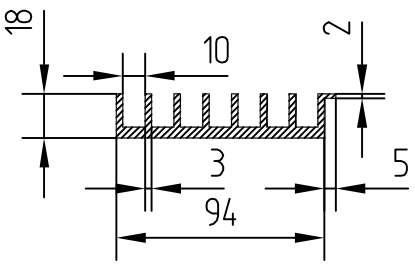

БП0-285

F см² = 8.25
Q кг. = 2.24
D оп.мм= 102
P н.мм = 415
Гр.сл. = IV
Точн. = Н

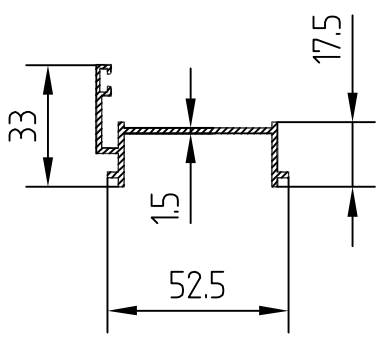

БП0-290

F см = 1.689
Q кг. = 0.458
D оп.мм= 61.36
P н.мм = 238.0
Гр.сл. = VI
Точн. = II

	БП0-291 F см² = Q кг. = D оп.мм= P н.мм = Гр.сл. = Точн. =	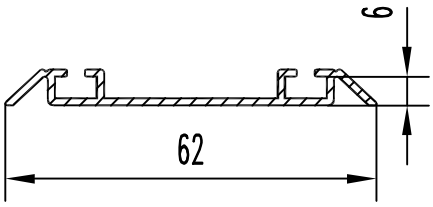	**БП0-296** F см² = 1.100 Q кг. = 0.298 D оп.мм= 62.0 P н.мм = 184.8 Гр.сл. = VI Точн. = П
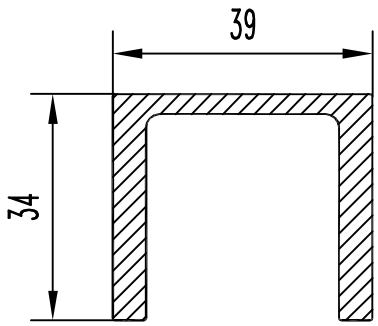	**БП0-292** F см² =4.286 Q кг. = 1.162 D оп.мм= 51.3 P н.мм = 205.5 Гр.сл. = II Точн. = П		**БП0-297** F см = Q кг. = D оп.мм= P н.мм = Гр.сл. = Точн. =
	БП0-293 F см² = Q кг. = D оп.мм= P н.мм = Гр.сл. = Точн. =		**БП0-298** F см² = Q кг. = D оп.мм= P н.мм = Гр.сл. = Точн. =
	БП0-294 F см² = Q кг. = D оп.мм= P н.мм = Гр.сл. = Точн. =		**БП0-299** F см² = Q кг. = D оп.мм= P н.мм = Гр.сл. = Точн. =
	БП0-295 F см² = Q кг. = D оп.мм= P н.мм = Гр.сл. = Точн. =		**БП0-300** F см = Q кг. = D оп.мм= P н.мм = Гр.сл. = Точн. =

БПО-301

F см² =
Q кг. =
D оп.мм=
P н.мм =
Гр.сл. =
Точн. =

БПО-302

F см² =
Q кг. =
D оп.мм=
P н.мм =
Гр.сл. =
Точн. =

БПО-303

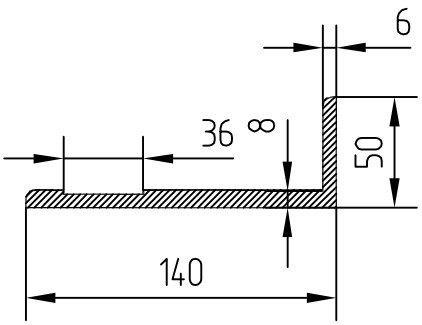

F см² = 12.92
Q кг. = 3.501
D оп.мм= 148.0
P н.мм = 381.6
Гр.сл. = IV
Точн. = Н

БПО-304

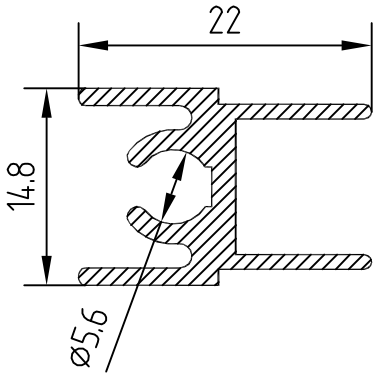

F см² = 1.004
Q кг. = 0.272
D оп.мм= 25.7
P н.мм = 128.7
Гр.сл. = IV
Точн. = П

БПО-305

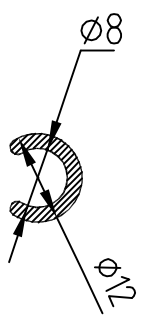

F см² = 0.460
Q кг. = 0.125
D оп.мм= 12.0
P н.мм = 49.38
Гр.сл. = IV
Точн. = П

БПО-306

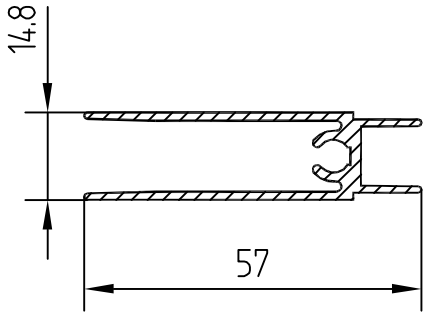

F см² = 1.974
Q кг. = 0.535
D оп.мм= 58.0
P н.мм = 267.9
Гр.сл. = VI
Точн. = П

БПО-307

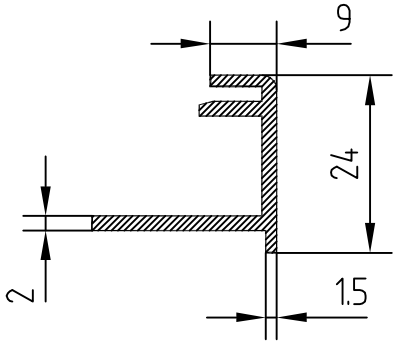

F см = 1.250
Q кг. = 0.339
D оп.мм= 32.0
P н.мм = 130
Гр.сл. = особ
Точн. = Н

БПО-308

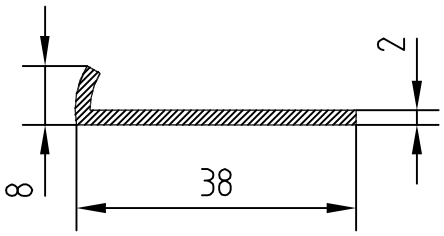

F см² = 0.927
Q кг. = 0.251
D оп.мм= 38
P н.мм = 91.75
Гр.сл. = II
Точн. = Н

БПО-309

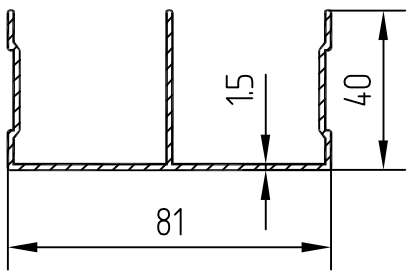

F см² = 3.009
Q кг. = 0.815
D оп.мм= 90.3
P н.мм = 401.4
Гр.сл. = VI
Точн. = П

БПО-310

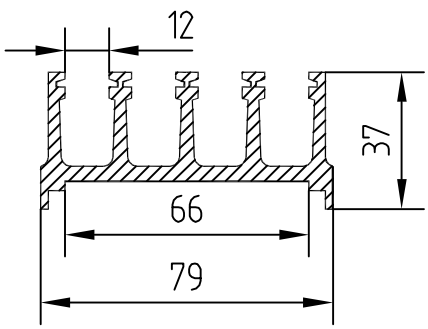

F см = 8.72
Q кг. = 2.363
D оп.мм= 87.2
P н.мм =488.78
Гр.сл. = IV
Точн. = Н

БПО-311

F см² = 0
Q кг. = 4.759
D оп.мм= 0
P н.мм = 0
Гр.сл. =
Точн. = П

БПО-312

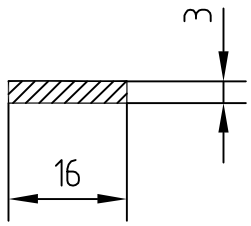

F см² = 0.48
Q кг. = 0.13
D оп.мм= 16.5
P н.мм = 38
Гр.сл. = I
Точн. = Н

БПО-313

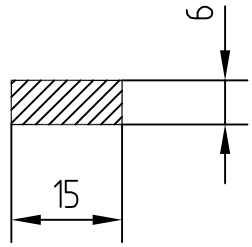

F см² = 0.9
Q кг. = 0.244
D оп.мм= 15.5
P н.мм = 42
Гр.сл. = I
Точн. = Н

БПО-314

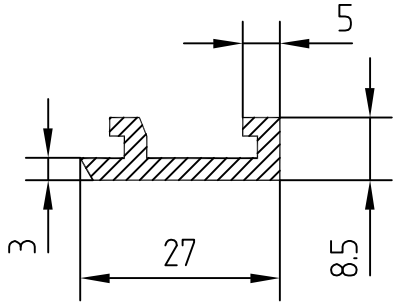

F см² = 1.201
Q кг. = 0.325
D оп.мм= 28.0
P н.мм = 87.9
Гр.сл. = IV
Точн. = Н

БПО-315

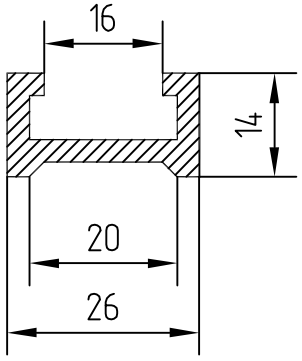

F см² = 1.6
Q кг. = 0.434
D оп.мм= 30.0
P н.мм = 107.7
Гр.сл. = III
Точн. = Н

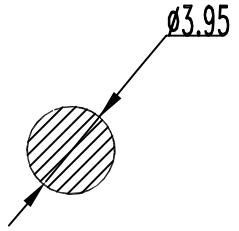

БПО-316

F см² = 0.12
Q кг. = 0.033
D оп.мм= 4.0
P н.мм = 12
Гр.сл. = II
Точн. = Н

БПО-317

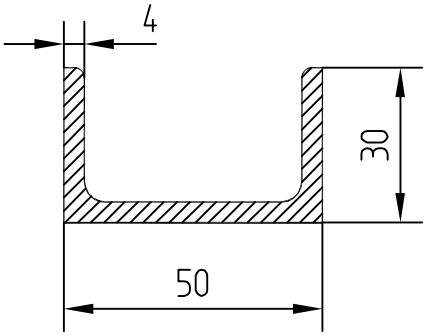

F см = 4.297
Q кг. = 1.164
D оп.мм= 58.7
P н.мм =207.25
Гр.сл. = II
Точн. = Н

БПО-318

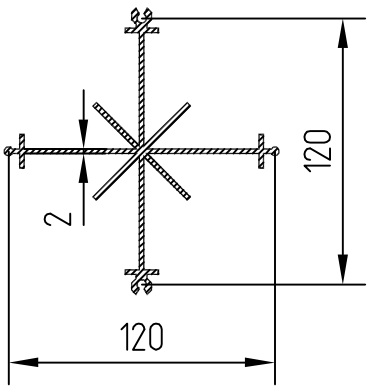

F см² = 8.884
Q кг. = 2.408
D оп.мм= 128.0
P н.мм = 860.2
Гр.сл. = VI
Точн. = П

БПО-319

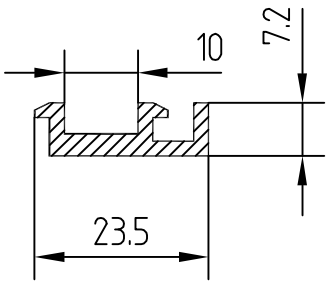

F см² = 0.902
Q кг. = 0.244
D оп.мм= 24.0
P н.мм = 82.7
Гр.сл. = V
Точн. = П

БПО-320

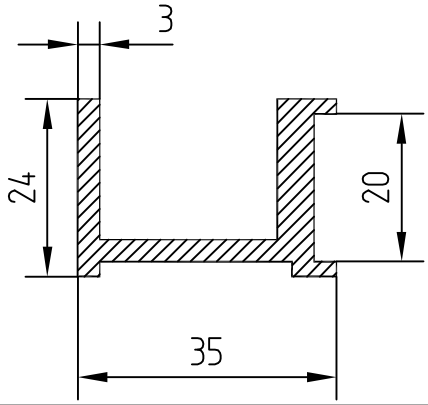

F см = 2.72
Q кг. = 0.737
D оп.мм= 42.4
P н.мм = 166
Гр.сл. = IV
Точн. = Н

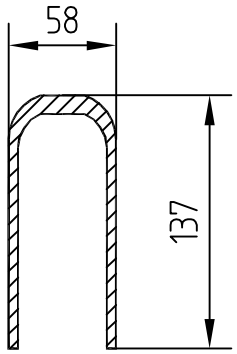

БП0-321

F см² = 17.560
Q кг. = 4.759
D оп.мм= 144.1
P н.мм = 610.6
Гр.сл. = особ
Точн. = П

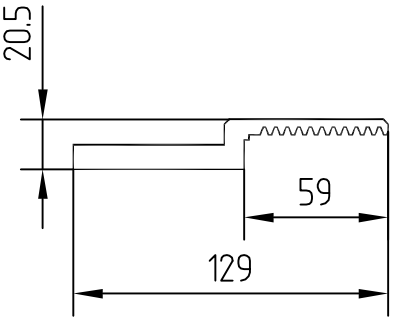

БП0-326

F см² = 10.85
Q кг. = 2.94
D оп.мм= 145.9
P н.мм = 347
Гр.сл. = IV
Точн. = П

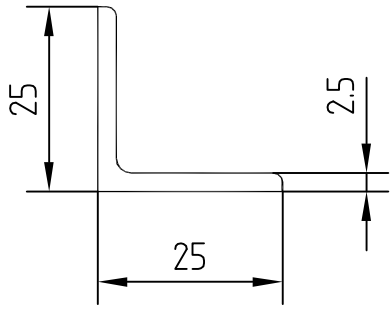

БП0-322

F см² = 1.248
Q кг. = 0.338
D оп.мм= 35.4
P н.мм = 97.8
Гр.сл. = I
Точн. = Н

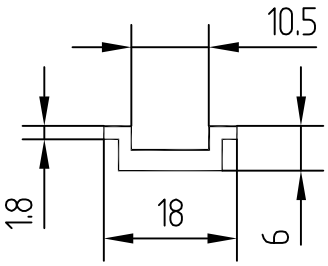

БП0-327

F см = 0.576
Q кг. = 0.156
D оп.мм= 19.0
P н.мм = 54.4
Гр.сл. = IV
Точн. = П

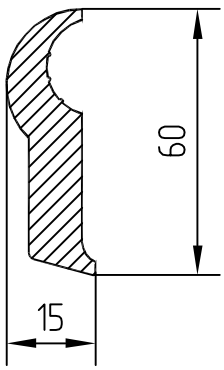

БП0-323

F см² = 6.460
Q кг. = 1.751
D оп.мм= 60.0
P н.мм = 152.3
Гр.сл. = III
Точн. = П

БП0-328

F см² =
Q кг. =
D оп.мм=
P н.мм =
Гр.сл. =
Точн. =

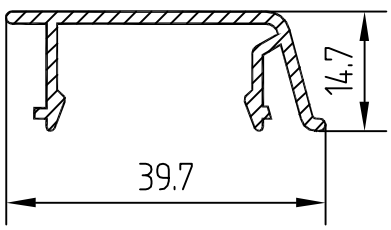

БП0-324

F см² = 1.129
Q кг. = 0.306
D оп.мм= 41.5
P н.мм = 155.5
Гр.сл. = V
Точн. = П

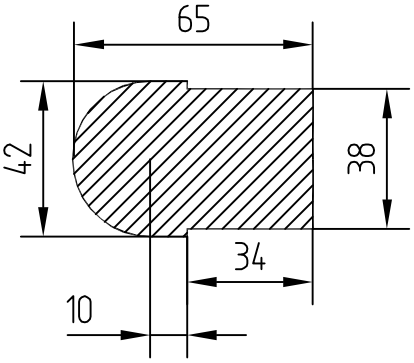

БП0-329

F см² = 24.145
Q кг. = 6.543
D оп.мм= 70.0
P н.мм = 196.3
Гр.сл. = III
Точн. = П

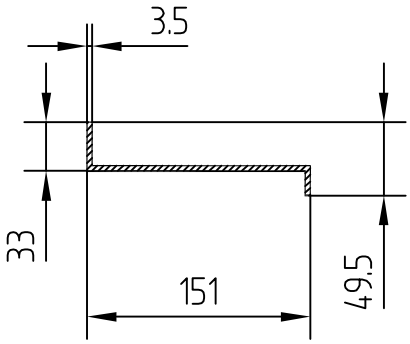

БП0-325

F см² = 6.86
Q кг. = 1.859
D оп.мм= 160.0
P н.мм = 401
Гр.сл. = V
Точн. = Н

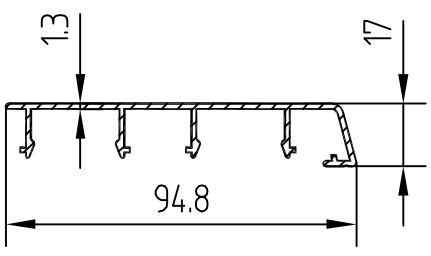

БП0-330

F см = 2.550
Q кг. = 0.691
D оп.мм= 96.0
P н.мм = 349.1
Гр.сл. = V
Точн. = П

БПО-331

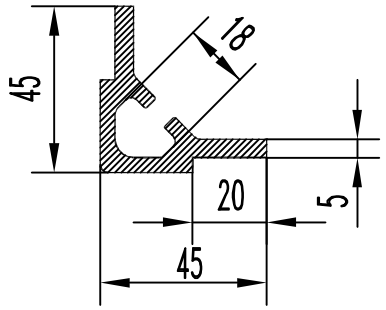

F см² = 5.2
Q кг. = 1.41
D оп.мм= 60
P н.мм = 216.2
Гр.сл. = особ
Точн. = Н

БПО-332

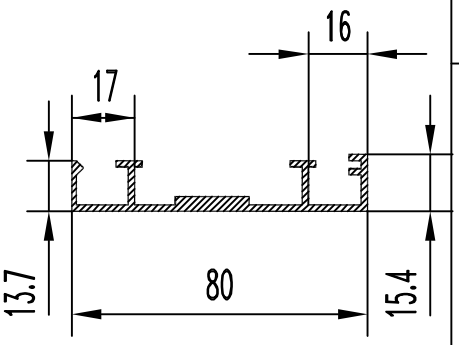

F см² = 3.18
Q кг. = 0.86
D оп.мм= 81.0
P н.мм = 303.4
Гр.сл. = особ
Точн. = Н

БПО-333

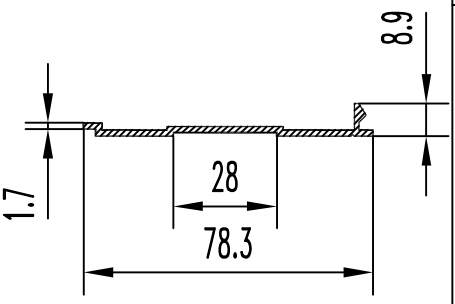

F см² = 1.66
Q кг. = 0.45
D оп.мм= 78.5
P н.мм = 182.6
Гр.сл. = VI
Точн. = Н

БПО-334

F см² =
Q кг. =
D оп.мм=
P н.мм =
Гр.сл. =
Точн. =

БПО-335

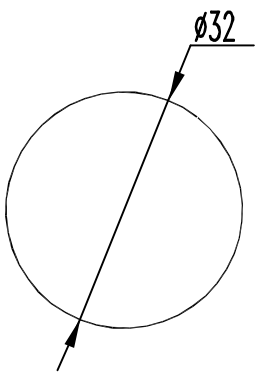

F см² = 8.04
Q кг. = 2.17
D оп.мм= 32.0
P н.мм = 100.5
Гр.сл. = I
Точн. = Н

БПО-336

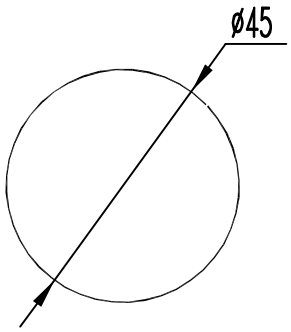

F см² = 15.9
Q кг. = 4.3
D оп.мм= 45.0
P н.мм = 141.4
Гр.сл. = I
Точн. = Н

БПО-337

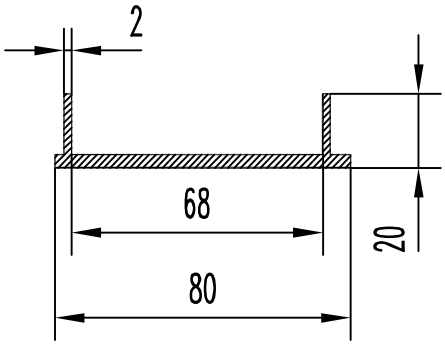

F см = 3.580
Q кг. = 0.969
D оп.мм= 82
P н.мм = 233
Гр.сл. = IV
Точн. = П

БПО-338

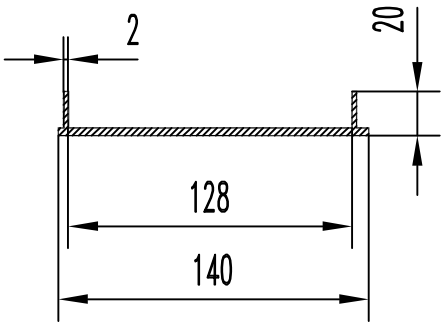

F см² = 5.740
Q кг. = 1.55
D оп.мм= 142.0
P н.мм = 353
Гр.сл. = IV
Точн. = П

БПО-339

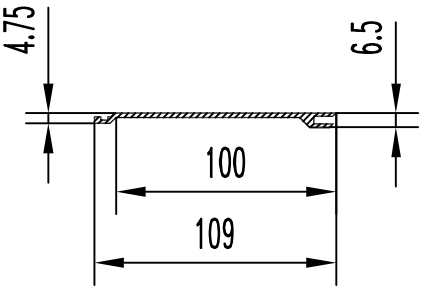

F см² = 2.47
Q кг. = 0.669
D оп.мм= 109.2
P н.мм = 249.5
Гр.сл. = V
Точн. = Н

БПО-340

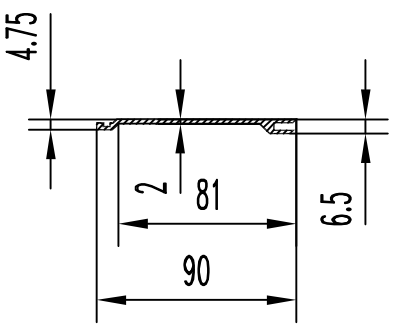

F см = 2.091
Q кг. = 0.567
D оп.мм= 90.2
P н.мм = 211.5
Гр.сл. = V
Точн. = Н

БПО-341

F см² =
Q кг. =
D оп.мм=
P н.мм =
Гр.сл. =
Точн. =

БПО-342

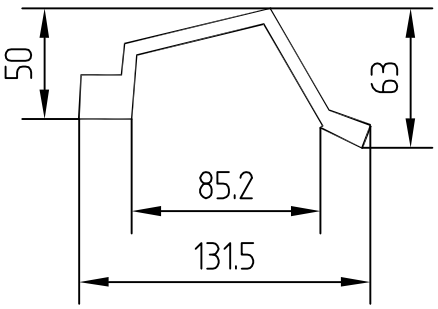

F см² = 15.02
Q кг. = 4.07
D оп.мм= 133.5
P н.мм = 393
Гр.сл. = IV
Точн. = П

БПО-343

F см² =
Q кг. =
D оп.мм=
P н.мм =
Гр.сл. =
Точн. =

БПО-344

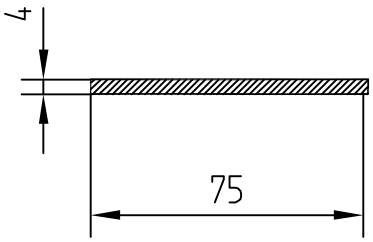

F см² = 3.0
Q кг. = 0.813
D оп.мм= 75.1
P н.мм = 158
Гр.сл. = II
Точн. = Н

БПО-345

F см² =
Q кг. =
D оп.мм=
P н.мм =
Гр.сл. =
Точн. =

БПО-346

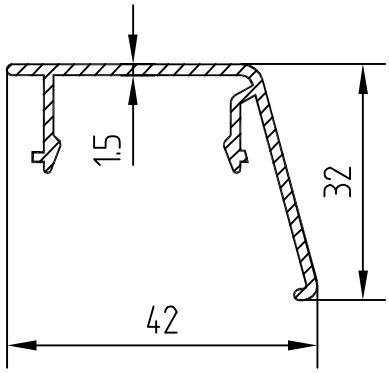

F см² = 1.399
Q кг. = 0.379
D оп.мм= 49.0
P н.мм = 191.3
Гр.сл. = V
Точн. = П

БПО-347

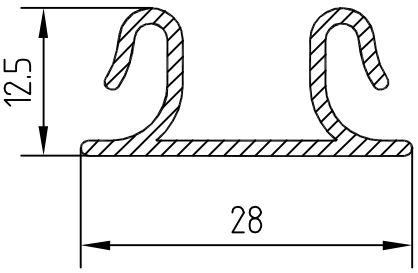

F см = 0.890
Q кг. = 0.241
D оп.мм= 28.1
P н.мм = 135.7
Гр.сл. = V
Точн. = П

БПО-348

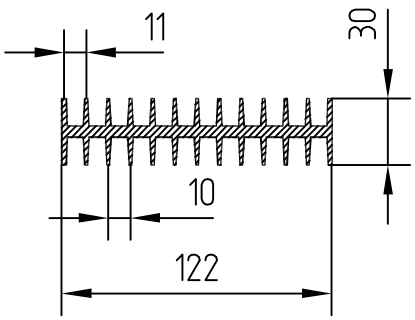

F см² = 12.3
Q кг. = 3.32
D оп.мм= 125
P н.мм = 879
Гр.сл. = IV
Точн. = Н

БПО-349

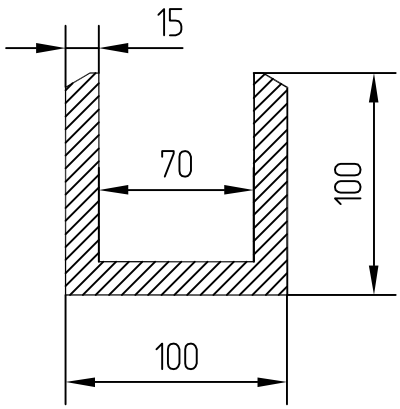

F см² = 40.47
Q кг. = 10.97
D оп.мм= 136
P н.мм = 550
Гр.сл. = III
Точн. = П

БПО-350

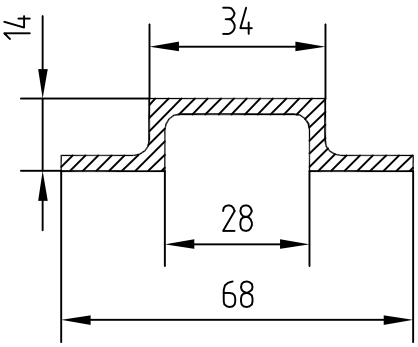

F см = 2.92
Q кг. = 0.792
D оп.мм= 71
P н.мм = 141.8
Гр.сл. = III
Точн. = Н

БПО-351

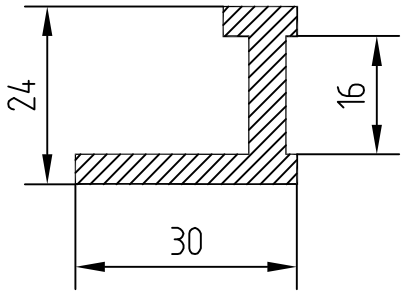

F см² = 2.4
Q кг. = 0.65
D оп.мм= 38.4
P н.мм = 118
Гр.сл. = IV
Точн. = ?

БПО-352

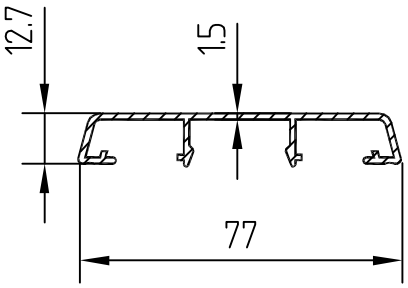

F см² =1.998
Q кг. = 0.541
D оп.мм= 77.0
P н.мм = 272.0
Гр.сл. = V
Точн. = ?

БПО-353

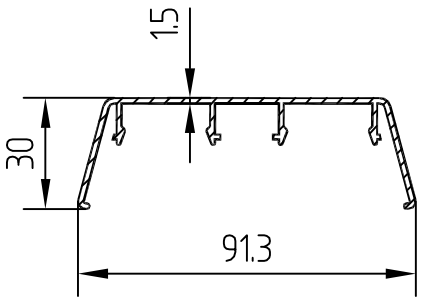

F см² = 2.760
Q кг. = 0.748
D оп.мм= 92.0
P н.мм = 408.6
Гр.сл. = VI
Точн. = П

БПО-354

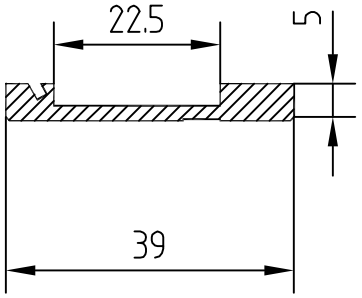

F см² = 1.280
Q кг. = 0.346
D оп.мм= 40
P н.мм = 96.5
Гр.сл. = особ
Точн. = Н

БПО-355

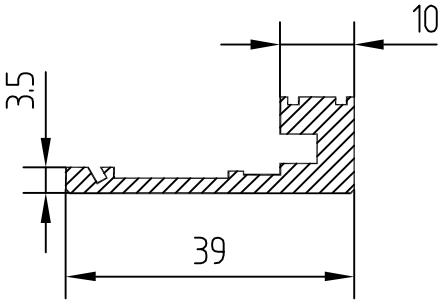

F см² = 1.877
Q кг. = 0.509
D оп.мм= 40.0
P н.мм = 130.0
Гр.сл. = особ
Точн. = Н

БПО-356

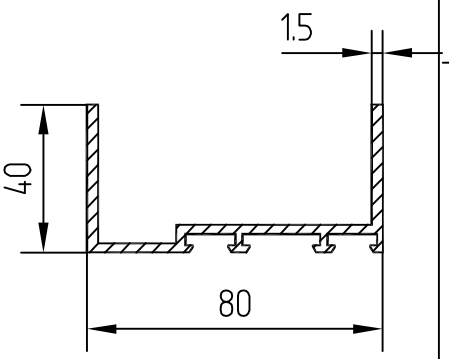

F см² = 4.686
Q кг. = 1.270
D оп.мм= 90.0
P н.мм = 363.8
Гр.сл. = VI
Точн. = ?

БПО-357

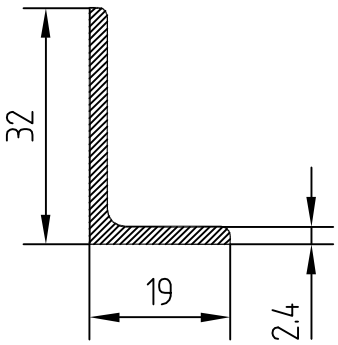

F см = 1.23
Q кг. = 0.334
D оп.мм= 36.0
P н.мм = 100
Гр.сл. = III
Точн. = ?

БПО-358

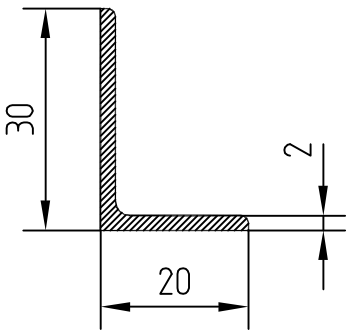

F см² = 1.023
Q кг. = 0.277
D оп.мм= 36.0
P н.мм = 100.0
Гр.сл. = III
Точн. = Н

БПО-359

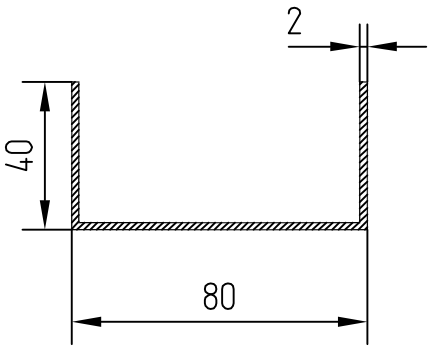

F см² = 3.120
Q кг. = 0.846
D оп.мм= 89.0
P н.мм = 316.0
Гр.сл. = IV
Точн. = Н

БПО-360

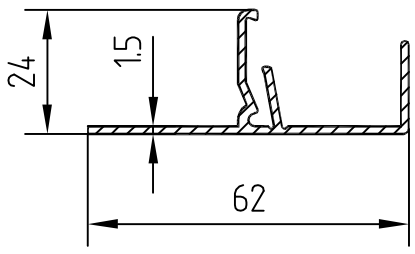

F см = 1.754
Q кг. = 0.475
D оп.мм= 64.0
P н.мм = 233.7
Гр.сл. = VI
Точн. = П

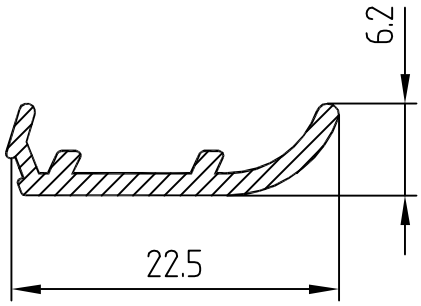

БПО-361

F см² = 0.456
Q кг. = 0.124
D оп.мм= 23.6
P н.мм = 65.2
Гр.сл. = IV
Точн. = П

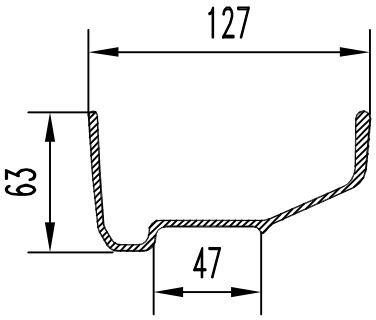

БПО-366

F см² = 7.38
Q кг. = 2.0
D оп.мм= 134.0
P н.мм = 443.7
Гр.сл. = IV
Точн. = Н

БПО-362

F см² =
Q кг. =
D оп.мм=
P н.мм =
Гр.сл. =
Точн. =

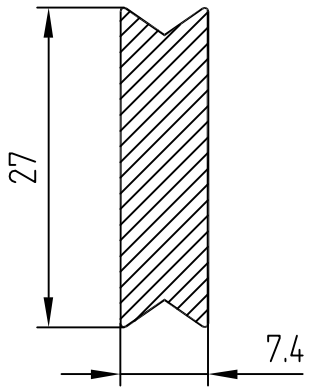

БПО-367

F см = 1.850
Q кг. = 0.501
D оп.мм= 27.9
P н.мм = 71.2
Гр.сл. = II
Точн. = Н

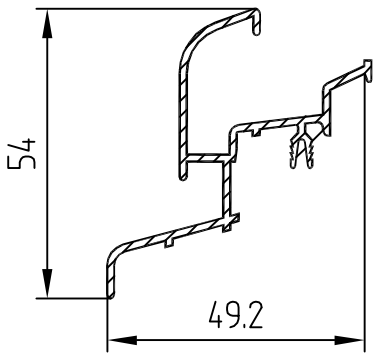

БПО-363

F см² = 1.980
Q кг. = 0.537
D оп.мм= 66.0
P н.мм = 312.4
Гр.сл. = особ
Точн. = П

БПО-368

F см² =
Q кг. =
D оп.мм=
P н.мм =
Гр.сл. =
Точн. =

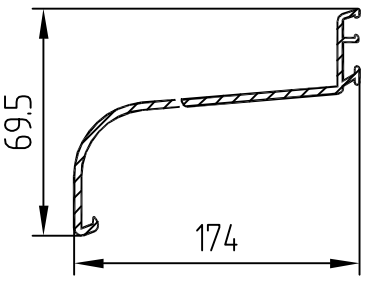

БПО-364

F см² = 4.534
Q кг. = 1.229
D оп.мм= 187.0
P н.мм = 480.2
Гр.сл. = особ
Точн. = П

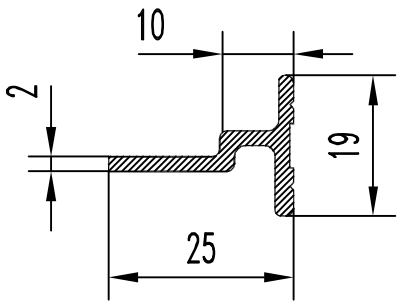

БПО-369

F см² = 0.926
Q кг. = 0.251
D оп.мм= 30.0
P н.мм = 97
Гр.сл. = III
Точн. = Н

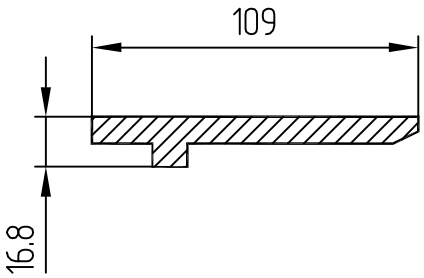

БПО-365

F см² = 10.550
Q кг. = 2.859
D оп.мм= 109.8
P н.мм = 248.5
Гр.сл. = II
Точн. = III

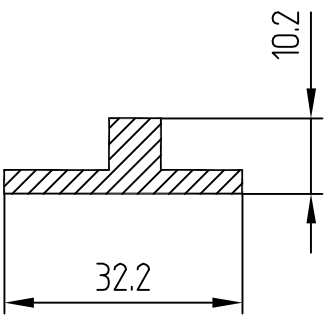

БПО-370

F см = 1.520
Q кг. = 0.412
D оп.мм= 33.0
P н.мм = 84.8
Гр.сл. = III
Точн. = IIН

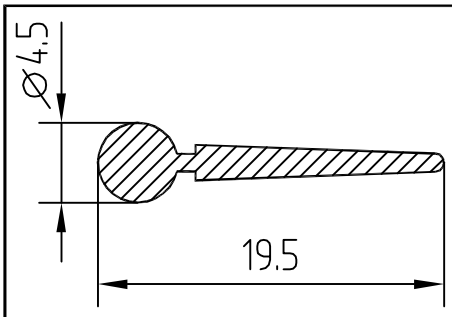

БПО-371

F см² =0.378
Q кг. = 0.102
D оп.мм= 19.5
P н.мм = 44.9
Гр.сл. = V
Точн. = П

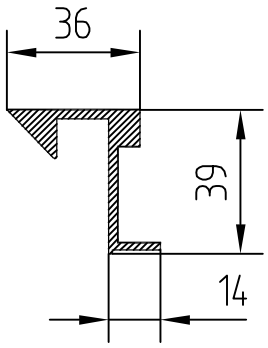

БПО-376

F см² = 2.66
Q кг. = 0.72
D оп.мм= 60.0
P н.мм = 222.3
Гр.сл. = IV
Точн. = Н

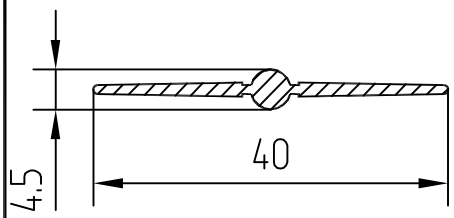

БПО-372

F см² =0.610
Q кг. = 0.165
D оп.мм= 40.0
P н.мм = 85.7
Гр.сл. = V
Точн. = П

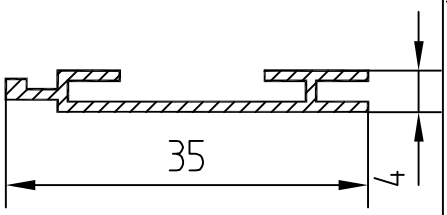

БПО-377

F см = 0.570
Q кг. = 0.154
D оп.мм= 36.0
P н.мм = 114.0
Гр.сл. = VI
Точн. = П

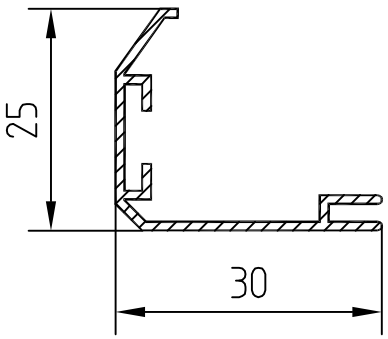

БПО-373

F см² =0.762
Q кг. = 0.207
D оп.мм= 37.0
P н.мм = 153.5
Гр.сл. = VI
Точн. = ?

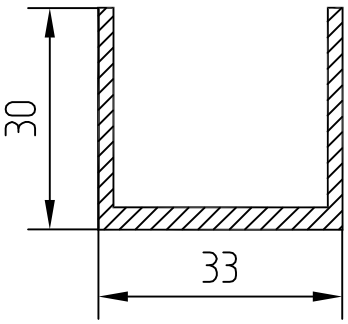

БПО-378

F см² = 2.070
Q кг. = 0.561
D оп.мм= 42.4
P н.мм = 180.0
Гр.сл. = IV
Точн. = ?

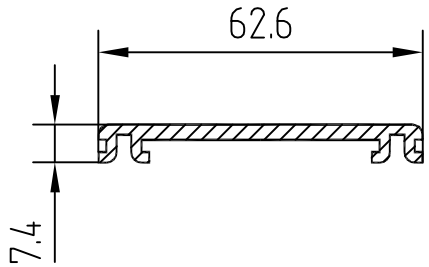

БПО-374

F см² =2.237
Q кг. = 0.606
D оп.мм= 64.0
P н.мм = 176.9
Гр.сл. = IV
Точн. = П

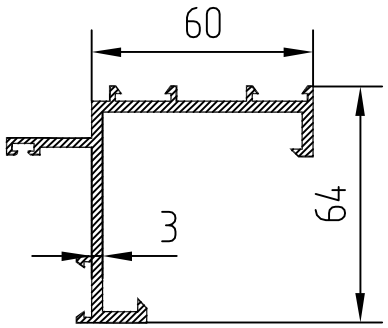

БПО-379

F см² =5.38
Q кг. = 1.458
D оп.мм= 94.0
P н.мм = 419.9
Гр.сл. = IV
Точн. = П

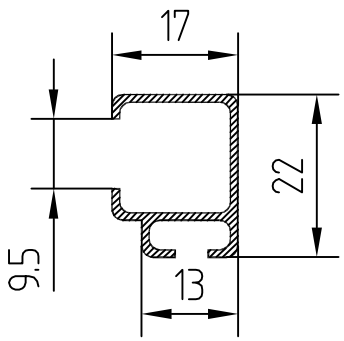

БПО-375

F см² =0.730
Q кг. = 0.198
D оп.мм= 26.0
P н.мм =136.2
Гр.сл. = VI
Точн. = Н

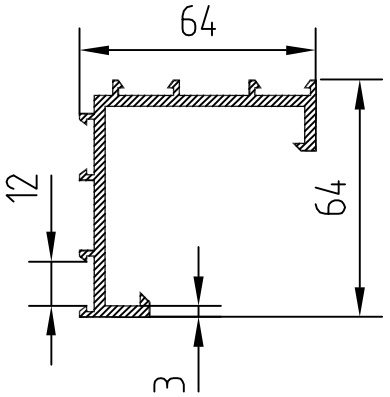

БПО-380

F см =4.926
Q кг. = 1.335
D оп.мм= 91
P н.мм = 378.3
Гр.сл. = IV
Точн. = П

БПО-381

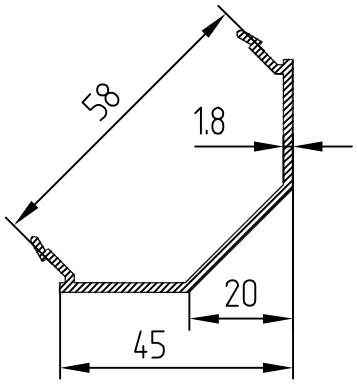

F см² = 1.76
Q кг. = 0.477
D оп.мм= 65.0
P н.мм = 205.3
Гр.сл. = IV
Точн. = П

БПО-382

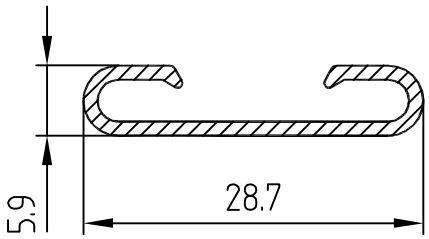

F см² =0.585
Q кг. = 0.159
D оп.мм= 29.0
P н.мм = 99.5
Гр.сл. = V
Точн. = П

БПО-383

F см² =
Q кг. =
D оп.мм=
P н.мм =
Гр.сл. =
Точн. =

БПО-384

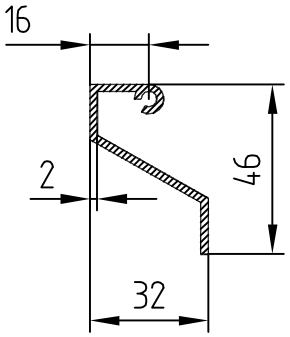

F см² = 1.803
Q кг. = 0.489
D оп.мм= 55.0
P н.мм = 185.1
Гр.сл. = V
Точн. = П

БПО-385

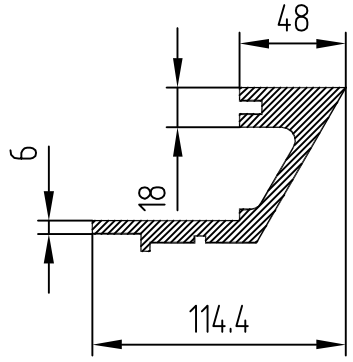

F см² = 17.97
Q кг. = 4.871
D оп.мм= 146
P н.мм = 409
Гр.сл. = III
Точн. = Н

БПО-386

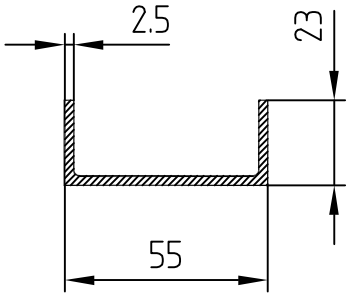

F см² = 2.41
Q кг. = 0.653
D оп.мм= 60.0
P н.мм = 195.7
Гр.сл. = IV
Точн. = П

БПО-387

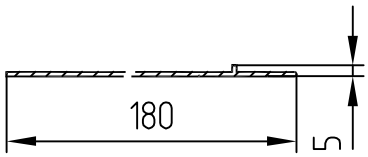

F см = 3.654
Q кг. = 0.990
D оп.мм= 180.0
P н.мм = 369.0
Гр.сл. = особ
Точн. = П

БПО-388

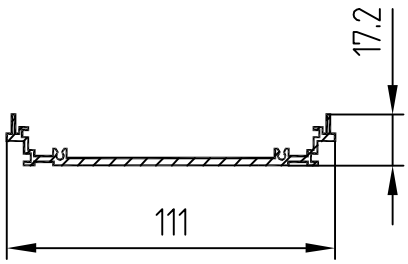

F см² = 3.237
Q кг. = 0.877
D оп.мм= 111.0
P н.мм = 341.0
Гр.сл. = VI
Точн. = ?

БПО-389

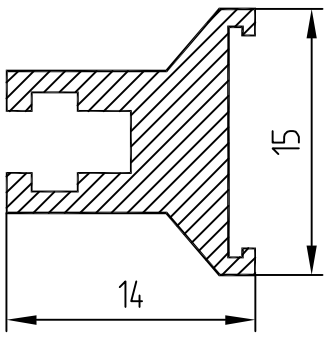

F см² = 0.877
Q кг. = 0.238
D оп.мм= 19.0
P н.мм = 77.4
Гр.сл. = VI
Точн. = П

БПО-390

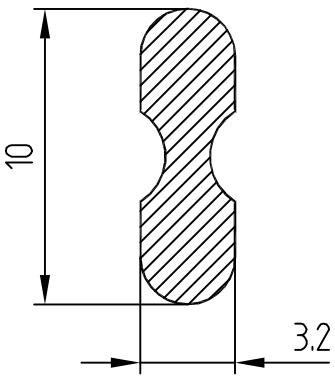

F см = 0.261
Q кг. = 0.071
D оп.мм= 10.0
P н.мм = 24.8
Гр.сл. = III
Точн. = Н

БПО-391

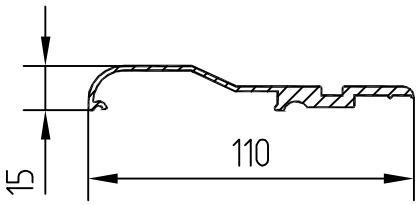

F см² = 3.394
Q кг. = 0.920
D оп.мм= 110.0
P н.мм = 273.8
Гр.сл. = V
Точн. = П

БПО-392

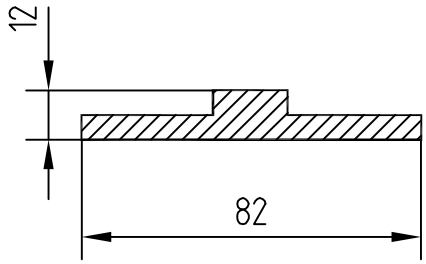

F см² = 6.000
Q кг. = 1.626
D оп.мм= 82.0
P н.мм = 188.0
Гр.сл. = II
Точн. = П

БПО-393

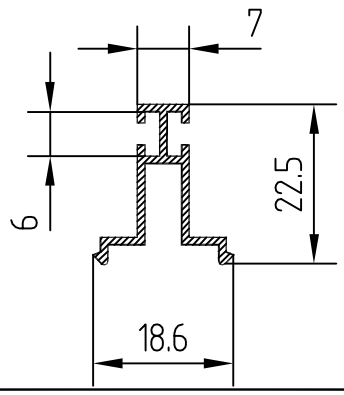

F см² = 0.647
Q кг. = 0.175
D оп.мм= 29.0
P н.мм = 130.3
Гр.сл. = VI
Точн. = П

БПО-394

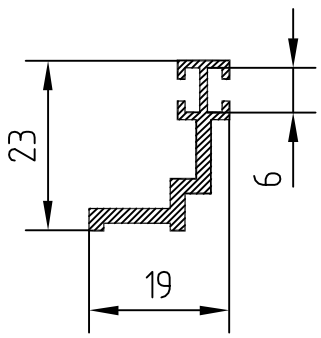

F см² = 0.87
Q кг. = 0.236
D оп.мм= 29.0
P н.мм = 115
Гр.сл. = VI
Точн. = П

БПО-395

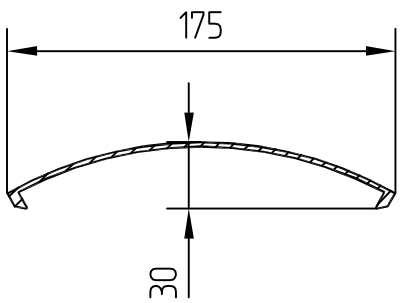

F см² = 4.249
Q кг. = 1.151
D оп.мм= 175.0
P н.мм = 396.7
Гр.сл. = особ
Точн. = П

БПО-396

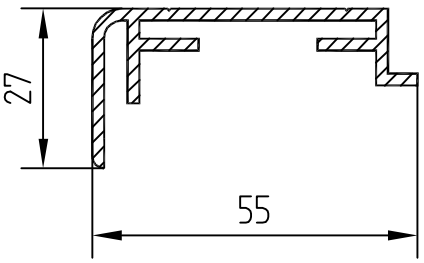

F см² = 2.453
Q кг. = 0.665
D оп.мм= 57.3
P н.мм = 250.0
Гр.сл. = VI
Точн. = П

БПО-397

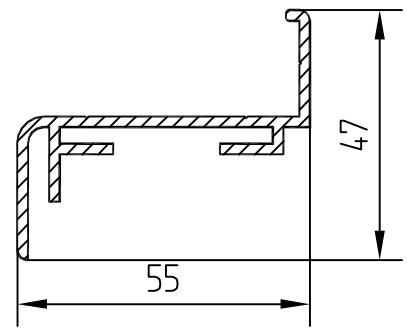

F см = 2.775
Q кг. = 0.752
D оп.мм= 77.3
P н.мм = 282.2
Гр.сл. = VI
Точн. = П

БПО-398

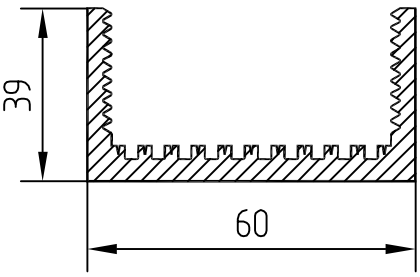

F см² = 7.793
Q кг. = 2.112
D оп.мм= 84.0
P н.мм = 497.8
Гр.сл. = VI
Точн. = П

БПО-399

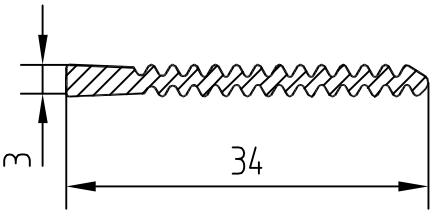

F см² = 0.692
Q кг. = 0.188
D оп.мм= 34.0
P н.мм = 101.6
Гр.сл. = VI
Точн. = П

БПО-400

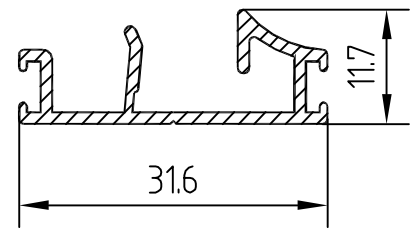

F см = 0.855
Q кг. = 0.232
D оп.мм= 33.0
P н.мм = 145.5
Гр.сл. = особ
Точн. = II

БПО-401

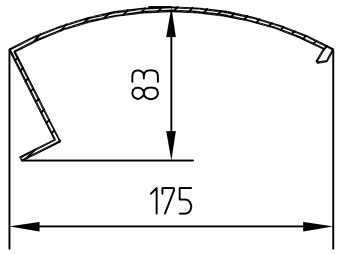

F см² =5.465
Q кг. = 1.481
D оп.мм= 180.0
P н.мм = 534.3
Гр.сл. = особ
Точн. = П

БПО-402

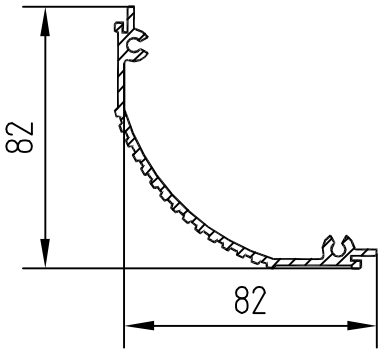

F см² =4.020
Q кг. = 1.089
D оп.мм= 110.0
P н.мм = 353.2
Гр.сл. = V
Точн. = П

БПО-403

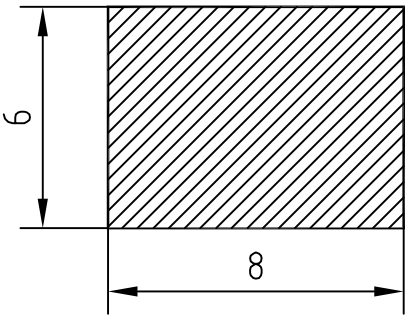

F см² = 0.480
Q кг. = 0.130
D оп.мм= 10.0
P н.мм = 28.0
Гр.сл. = III
Точн. = Н

БПО-404

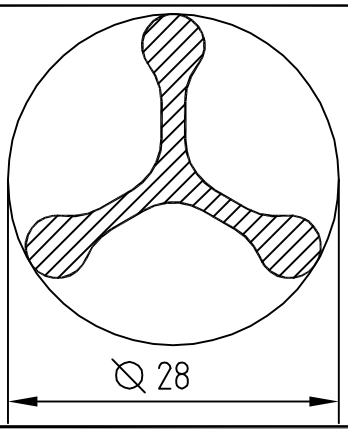

F см² = 1.244
Q кг. = 0.337
D оп.мм= 28.0
P н.мм = 90.3
Гр.сл. = IV
Точн. = П

БПО-405

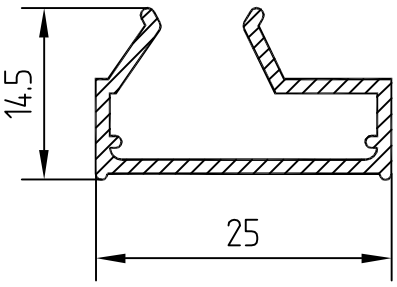

F см² = 0.772
Q кг. = 0.209
D оп.мм= 27.0
P н.мм = 128.9
Гр.сл. = особ
Точн. = П

БПО-406

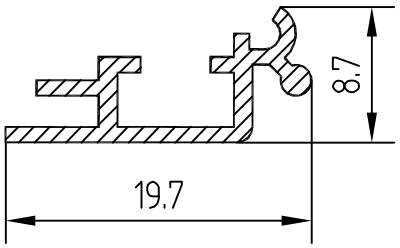

F см² = 0.437
Q кг. = 0.118
D оп.мм= 21.0
P н.мм = 83.7
Гр.сл. = особ
Точн. = П

БПО-407

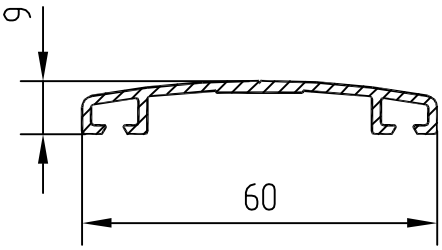

F см = 1.430
Q кг. = 0.388
D оп.мм= 62.0
P н.мм = 182.0
Гр.сл. = V
Точн. = П

БПО-408

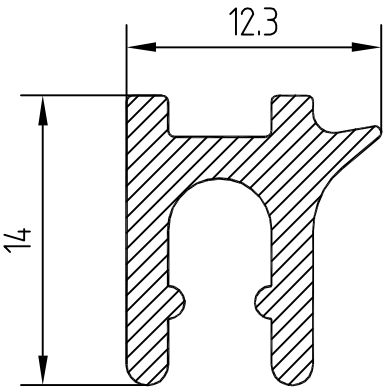

F см² = 0.758
Q кг. = 0.205
D оп.мм= 18.0
P н.мм = 71.6
Гр.сл. = VI
Точн. = П

БПО-409

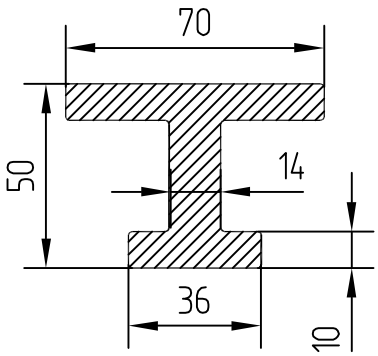

F см² = 15.07
Q кг. = 4.08
D оп.мм= 80.0
P н.мм = 284
Гр.сл. = II
Точн. = Н

БПО-410

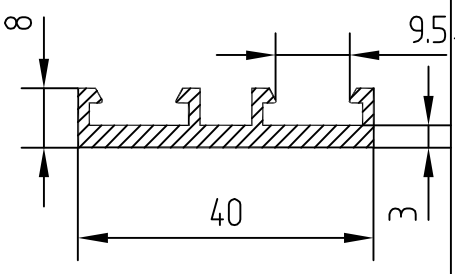

F см = 1.61
Q кг. = 0.436
D оп.мм= 41.0
P н.мм = 137
Гр.сл. = VI
Точн. = Н

БПО-0412

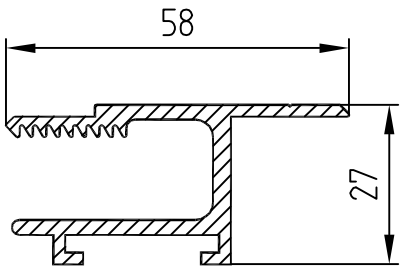

F см² = 3.218
Q кг. = 0.872
D оп.мм= 60.0
P н.мм = 281.3
Гр. сл. = V
Точн. = П

БПО-417

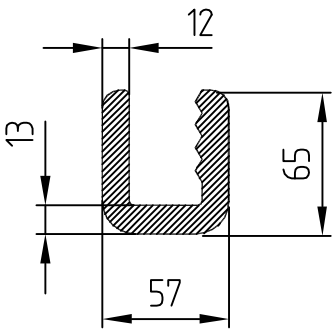

F см² =19.65
Q кг. = 5.325
D оп.мм= 78
P н.мм = 336
Гр. сл. = III
Точн. = Т

БПО-413

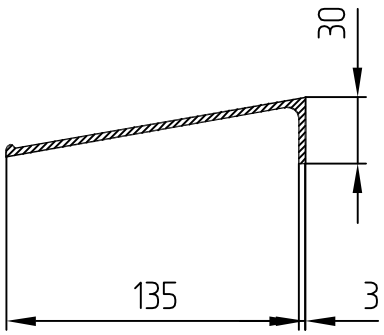

F см² =5.22
Q кг. = 1.415
D оп.мм= 137.5
P н.мм = 333.1
Гр. сл. = IV
Точн. = Н

БПО-418

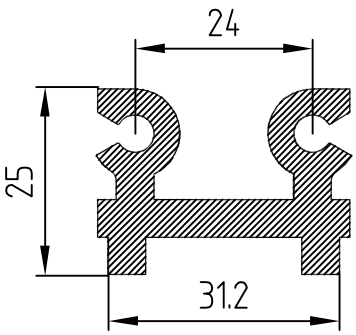

F см² =4.22
Q кг. = 1.144
D оп.мм= 41.0
P н.мм = 198.9
Гр. сл. = IV
Точн. = П

БПО-414

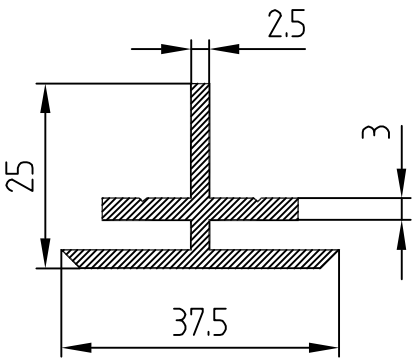

F см² =2.15
Q кг. = 0.583
D оп.мм= 40
P н.мм = 170.9
Гр. сл. = III
Точн. = Н

БПО-418.01

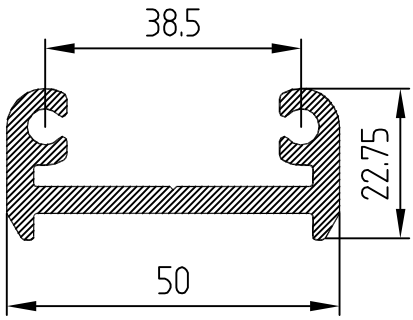

F см² =3.867
Q кг. = 1.048
D оп.мм= 52.3
P н.мм = 213.9
Гр. сл. = IV
Точн. = Н

БПО-415

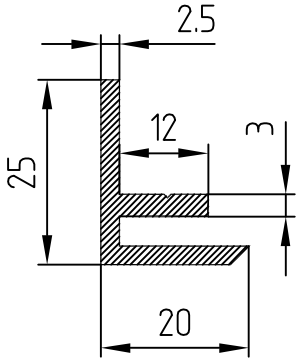

F см² =1.38
Q кг. = 0.374
D оп.мм= 32.0
P н.мм = 113
Гр. сл. = III
Точн. = Н

БП0-421

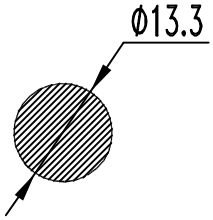

F см² =1.410
Q кг. = 0.382
D оп.мм= 13.3
P н.мм = 42.1
Гр. сл. = I
Точн. = Н

БП0-426

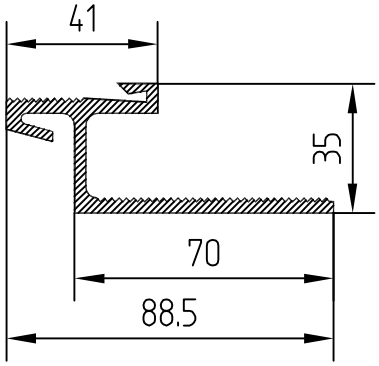

F см² =5.4
Q кг. = 1.463
D оп.мм= 96.0
P н.мм = 357
Гр. сл. = VI
Точн. = Н

БП0-0422

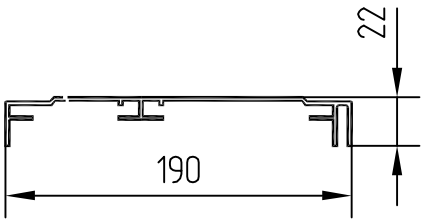

F см² = 4.990
Q кг. = 1.352
D оп.мм= 190.0
P н.мм = 599.0
Гр. сл. =Особ.
Точн. = П

БП0-427

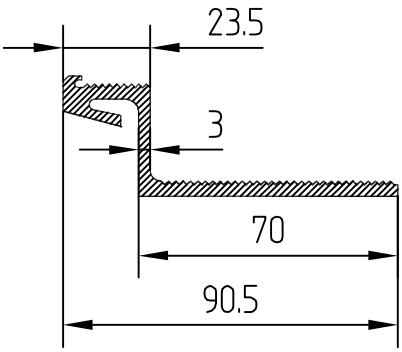

F см² =4.77
Q кг. = 1.29
D оп.мм= 99.5
P н.мм = 304
Гр. сл. = VI
Точн. = Н

БП0-423

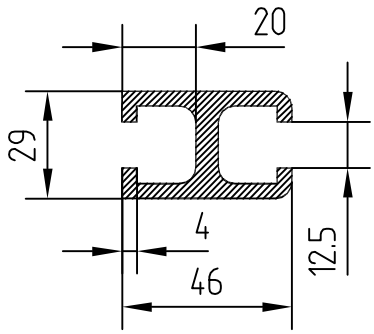

F см² =5.96
Q кг. = 1.61
D оп.мм= 54
P н.мм = 226
Гр. сл. = VI
Точн. = Т

БП0-428

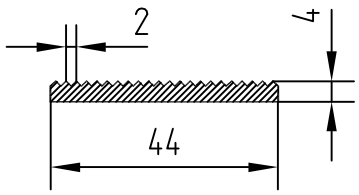

F см² =1.54
Q кг. = 0.417
D оп.мм= 45.0
P н.мм = 112.2
Гр. сл. = IV
Точн. = Н

БП0-424

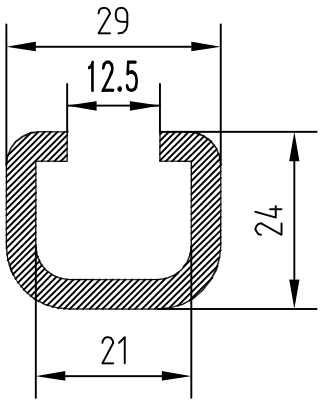

F см² =2.908
Q кг. = 0.788
D оп.мм= 34
P н.мм = 163
Гр. сл. = VI
Точн. = Т

БП0-429

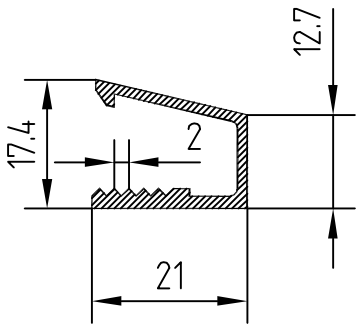

F см² =0.869
Q кг. = 0.235
D оп.мм= 28.0
P н.мм = 114.8
Гр. сл. = V
Точн. = Н

БП0-425

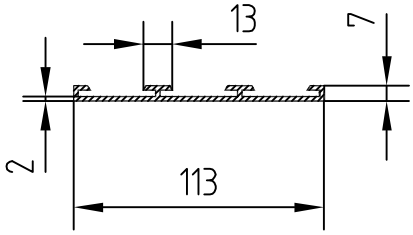

F см² =3.516
Q кг. = 0.953
D оп.мм= 115
P н.мм = 334
Гр. сл. =Особ.
Точн. = Т

БП0-430

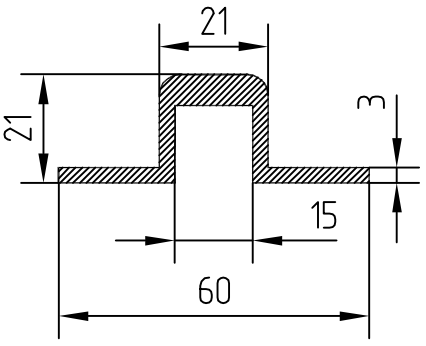

F см² =3.26
Q кг. = 0.883
D оп.мм= 60.0
P н.мм = 188.6
Гр. сл. = IV
Точн. = П

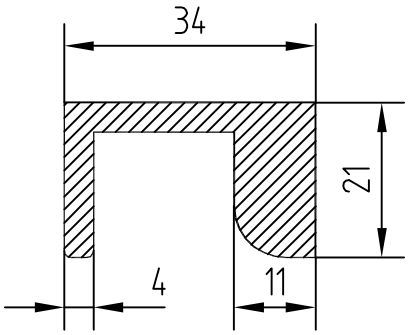

БПО-431

F см² =3.871
Q кг. = 1.05
D оп.мм= 40.0
P н.мм = 138
Гр. сл. = IV
Точн. = H

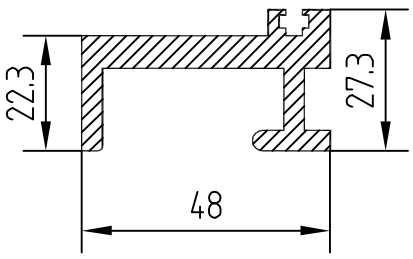

БПО-436

F см² =5.21
Q кг. = 1.41
D оп.мм= 56
P н.мм = 214
Гр. сл. = V
Точн. = H

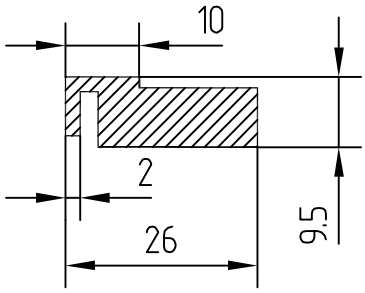

БПО-432

F см² =2.062
Q кг. = 0.559
D оп.мм= 27.7
P н.мм = 85
Гр. сл. = VI
Точн. = H

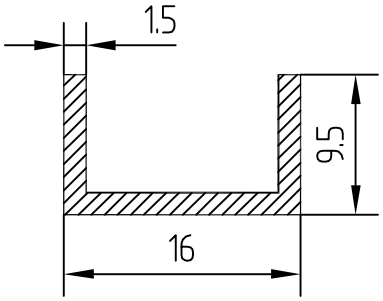

БПО-433

F см² =0.507
Q кг. = 0.137
D оп.мм= 23.5
P н.мм = 67.0
Гр. сл. = III
Точн. = H

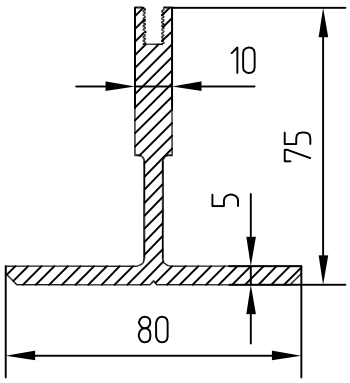

БПО-438

F см² =9.235
Q кг. = 2.503
D оп.мм= 96.0
P н.мм = 341.0
Гр. сл. = VI
Точн. = H

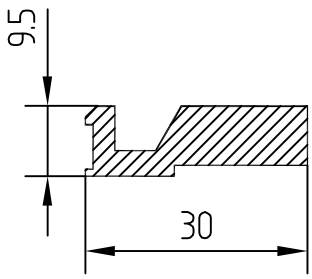

БПО-434

F см² =2.130
Q кг. = 0.577
D оп.мм= 32.0
P н.мм = 93.0
Гр. сл. = III
Точн. = H

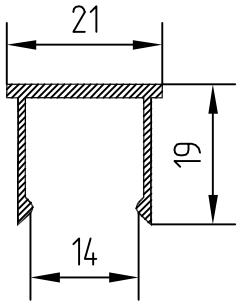

БПО-439

F см² =0.812
Q кг. = 0.220
D оп.мм= 28.0
P н.мм = 114.0
Гр. сл. = III
Точн. = H

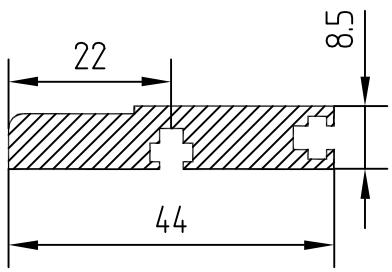

БПО-435

F см² =3.150
Q кг. = 0.853
D оп.мм= 46.0
P н.мм = 137.0
Гр. сл. = V
Точн. = H

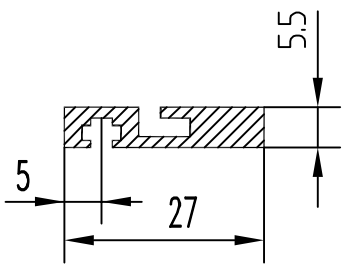

БПО-440

F см² =1.148
Q кг. = 0.31
D оп.мм= 28.0
P н.мм = 93.4
Гр. сл. = VI
Точн. = H

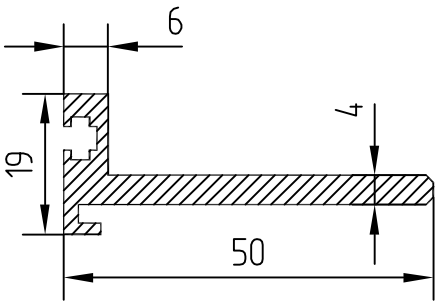

БПО-441

F см² =2.675
Q кг. = 0.725
D оп.мм= 52.0
P н.мм = 162.0
Гр. сл. = V
Точн. = Н

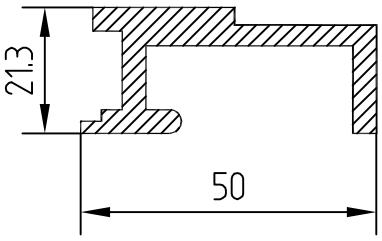

БПО-446

F см² =3.940
Q кг. = 1.067
D оп.мм= 54.0
P н.мм = 192.0
Гр. сл. = III
Точн. = Н

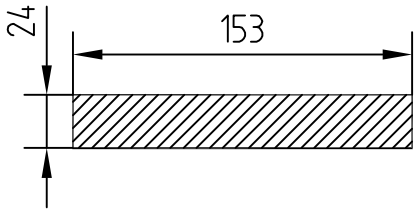

БПО-442

F см² =36.72
Q кг. = 9.95
D оп.мм= 156.0
P н.мм = 354
Гр. сл. = I
Точн. = Н

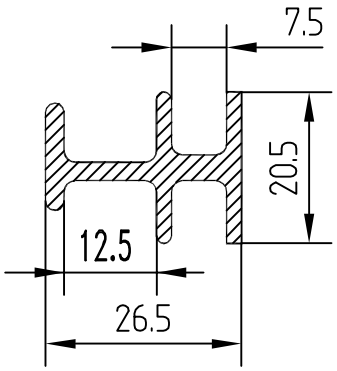

БПО-443

F см² =1.860
Q кг. = 0.504
D оп.мм= 34.0
P н.мм = 136.0
Гр. сл. = IV
Точн. = Н

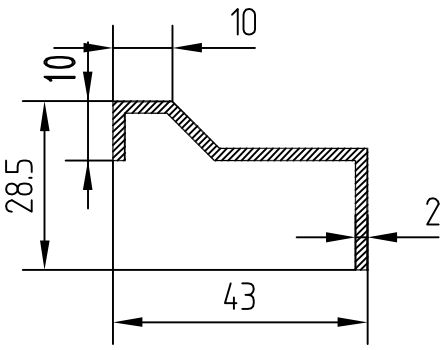

БПО-444

F см² =1.546
Q кг. = 0.419
D оп.мм= 52.0
P н.мм = 138.0
Гр. сл. = III
Точн. = Н

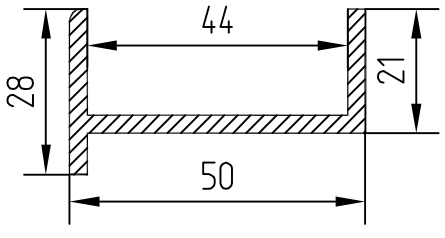

БПО-445

F см² =2.935
Q кг. = 0.795
D оп.мм= 58.0
P н.мм = 192.0
Гр. сл. = III
Точн. = Н

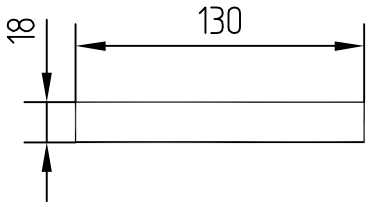

БП0-456

F см² =23.400
Q кг. = 6.341
D оп.мм= 131.0
P н.мм = 296.0
Гр. сл. = I
Точн. = H

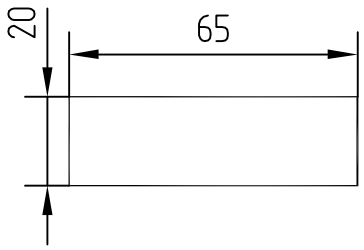

БП0-457

F см² =13.2
Q кг. = 3.58
D оп.мм= 3.6
P н.мм = 170.0
Гр. сл. = I
Точн. = H

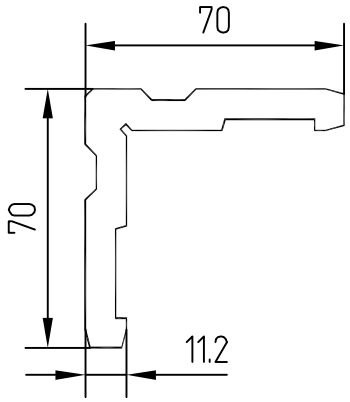

БП0-453

F см² =12.04
Q кг. = 3.262
D оп.мм= 99
P н.мм= 293.8
Гр. сл. = VI
Точн. = H

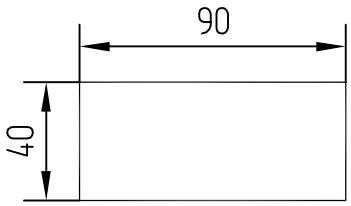

БП0-458

F см² =36.390
Q кг. = 9.862
D оп.мм= 99.0
P н.мм = 260.0
Гр. сл. = I
Точн. = H

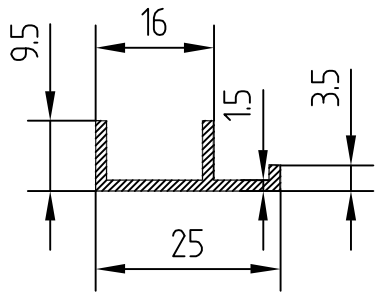

БП0-454

F см² =0.690
Q кг. = 0.187
D оп.мм= 28.0
P н.мм = 89.0
Гр. сл. = III
Точн. = H

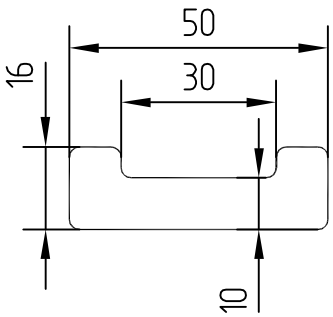

БП0-459

F см² =6.275
Q кг. = 1.7
D оп.мм= 52.0
P н.мм = 144.0
Гр. сл. = II
Точн. = H

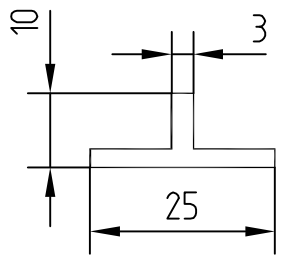

БП0-455

F см² =0.892
Q кг. = 0.242
D оп.мм= 21.0
P н.мм = 70.0
Гр. сл. = II
Точн. = H

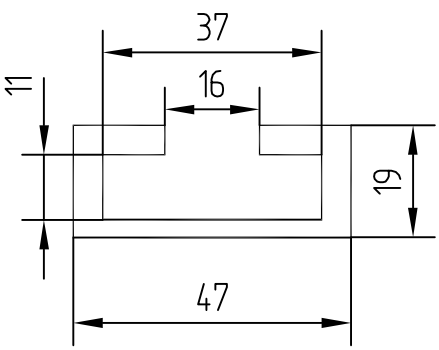

БП0-460

F см² =4.160
Q кг. = 1.127
D оп.мм= 51.0
P н.мм = 206.0
Гр. сл. = V
Точн. = H

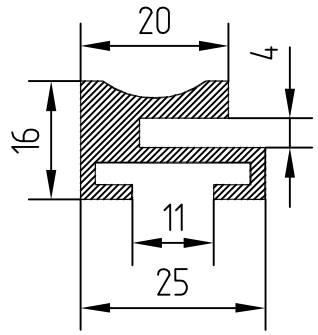

БПО-461

F см² =2.088
Q кг. = 0.566
D оп.мм= 31.0
P н.мм = 138.0
Гр. сл. = VI
Точн. = Н

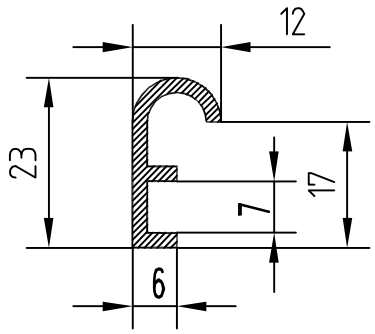

БПО-462

F см² =0.857
Q кг. = 0.232
D оп.мм= 24.0
P н.мм = 85.0
Гр. сл. = II
Точн. = Н

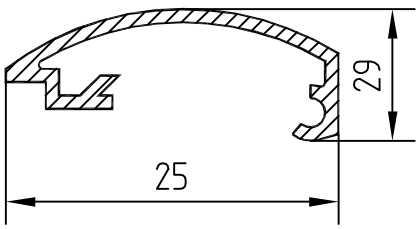

БПО-0463

F см² = 0.470
Q кг. = 0.127
D оп.мм= 26.0
P н.мм = 92.2
Гр. сл. =Особ.
Точн. = П

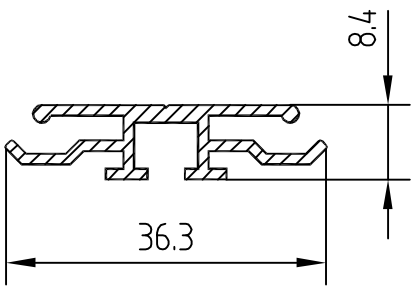

БПО-0464

F см² = 1.037
Q кг. = 0.281
D оп.мм= 37.0
P н.мм = 161.6
Гр. сл. =Особ.
Точн. = П

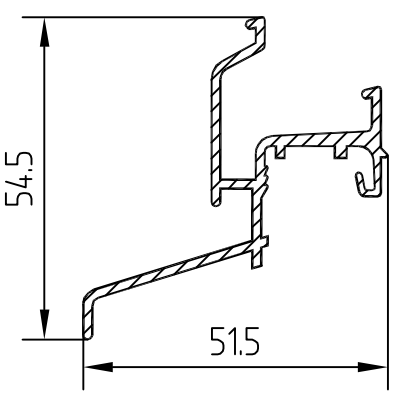

БПО-0465

F см² = 2.335
Q кг. = 0.633
D оп.мм= 69.0
P н.мм = 298.6
Гр. сл. =Особ.
Точн. = П

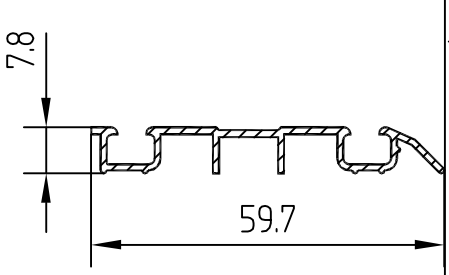

БПО-0467

F см² = 1.133
Q кг. = 0.307
D оп.мм= 60.2
P н.мм = 208.7
Гр. сл. =Особ.
Точн. = П

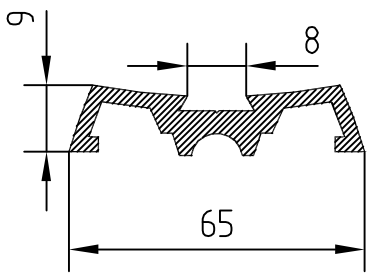

БПО-468

F см² =1.515
Q кг. = 0.41
D оп.мм= 40.0
P н.мм = 125.0
Гр. сл. = IV
Точн. = Н

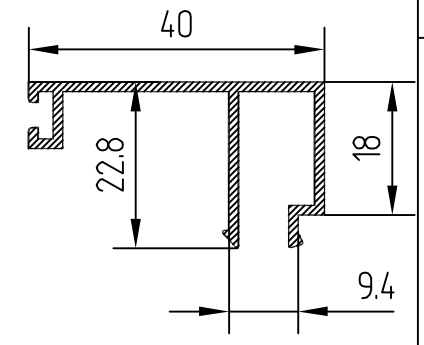

БПО-469

F см² =1.3
Q кг. = 0.352
D оп.мм= 46.0
P н.мм= 202.34
Гр. сл. = VI
Точн. = П

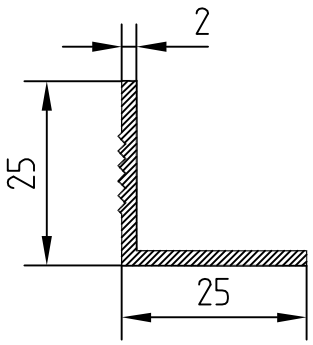

БПО-470

F см² =1.025
Q кг. = 0.278
D оп.мм= 36.0
P н.мм = 104.4
Гр. сл. = II
Точн. = Н

БПО-471

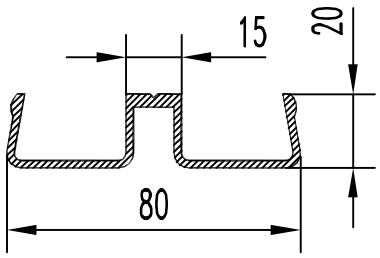

F см² =3.410
Q кг. = 0.924
D оп.мм= 82.0
P н.мм = 293.0
Гр. сл. = IV
Точн. = H

БПО-472

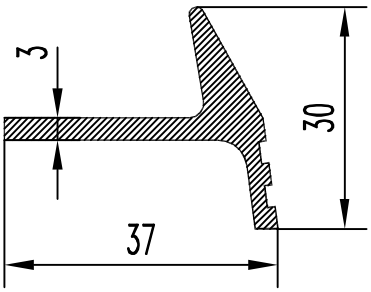

F см² =2.173
Q кг. = 0.59
D оп.мм= 40.0
P н.мм = 115.8
Гр. сл. = III
Точн. = H

БПО-473

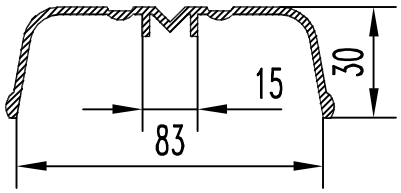

F см² =2.950
Q кг. = 0.8
D оп.мм= 89.0
P н.мм = 367.2
Гр. сл. = VI
Точн. = H

БПО-474

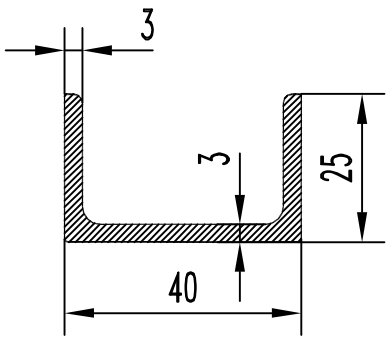

F см² =2.650
Q кг. = 0.718
D оп.мм= 44.0
P н.мм = 172.0
Гр. сл. = II
Точн. = H

БПО-0475

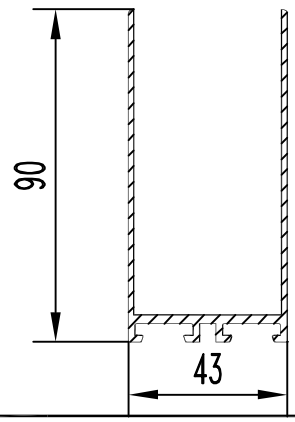

F см² =3.98
Q кг. = 1.079
D оп.мм= 100
P н.мм = 475.9
Гр. сл. = VI
Точн. = П

БПО-476

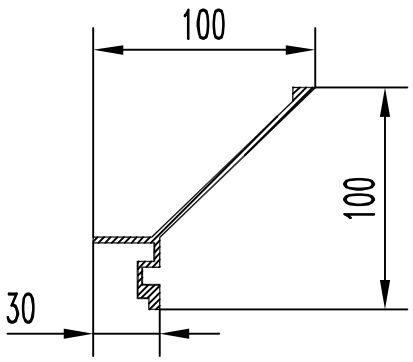

F см² =5.130
Q кг. = 1.390
D оп.мм= 129.0
P н.мм = 356.0
Гр. сл. = VI
Точн. = H

БПО-477

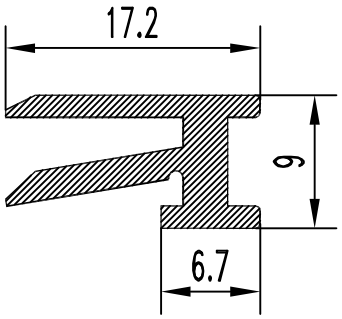

F см² =0.798
Q кг. = 0.216
D оп.мм= 19.0
P н.мм = 74.0
Гр. сл. = VI
Точн. = H

БПО-478

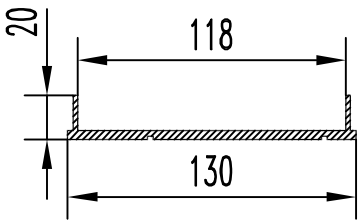

F см² =5.940
Q кг. = 1.610
D оп.мм= 132.0
P н.мм = 330.8
Гр. сл. = IV
Точн. = H

БПО-0479

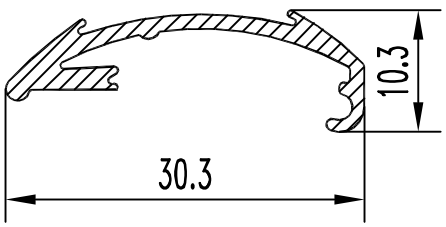

F см² = 0.702
Q кг. = 0.190
D оп.мм= 31.0
P н.мм = 98.9
Гр. сл. =Особ.
Точн. = П

БПО-480

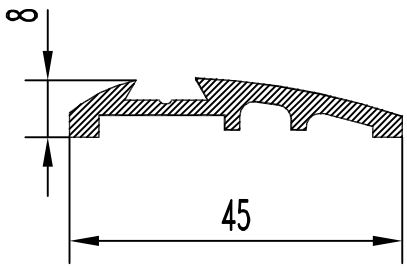

F см² =1.620
Q кг. = 0.439
D оп.мм= 46.0
P н.мм = 130.0
Гр. сл. = IV
Точн. = H

БП0-481

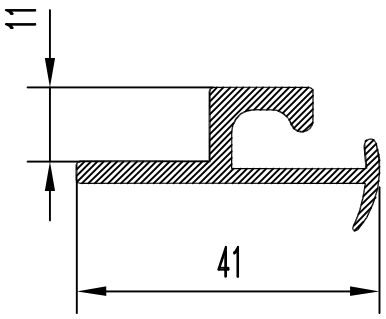

F см² = 2.040
Q кг. = 0.553
D оп.мм= 42.0
P н.мм = 144.0
Гр. сл. = VI
Точн. = Н

БП0-482

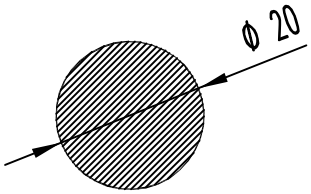

F см² = 3.140
Q кг. = 0.851
D оп.мм= 20.0
P н.мм = 62.8
Гр. сл. = II
Точн. = П

БП0-483

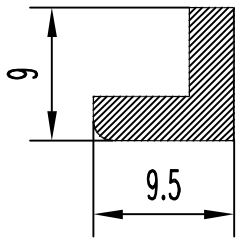

F см² = 0.457
Q кг. = 0.124
D оп.мм= 12.5
P н.мм = 36.4
Гр. сл. = I
Точн. = Н

БП0-484

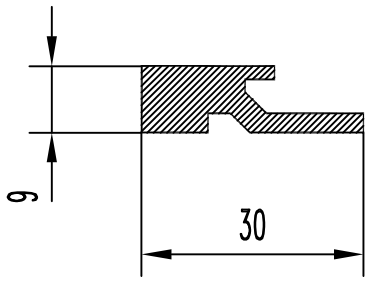

F см² = 1.630
Q кг. = 0.442
D оп.мм= 31.3
P н.мм = 92.4
Гр. сл. = IV
Точн. = Н

БП0-485

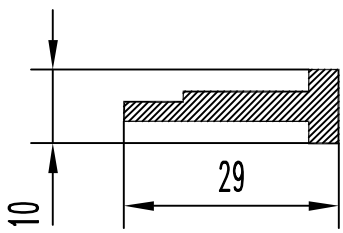

F см² = 1.351
Q кг. = 0.366
D оп.мм= 32.0
P н.мм = 78.0
Гр. сл. = II
Точн. = Н

БП0-486

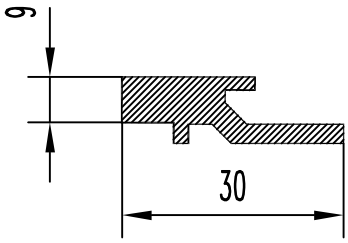

F см² = 1.515
Q кг. = 0.411
D оп.мм= 31.3
P н.мм = 94.4
Гр. сл. = IV
Точн. = Н

БП0-487

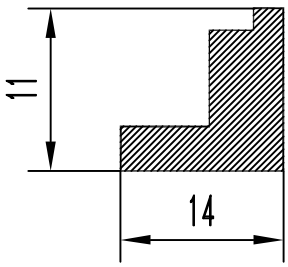

F см² = 0.707
Q кг. = 0.192
D оп.мм= 15.5
P н.мм = 44.0
Гр. сл. = III
Точн. = Н

БП0-488

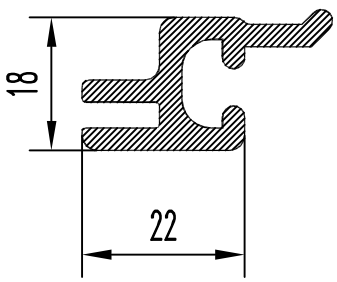

F см² = 2.400
Q кг. = 0.650
D оп.мм= 37.0
P н.мм = 146.0
Гр. сл. =Особ.
Точн. = Н

БП0-489

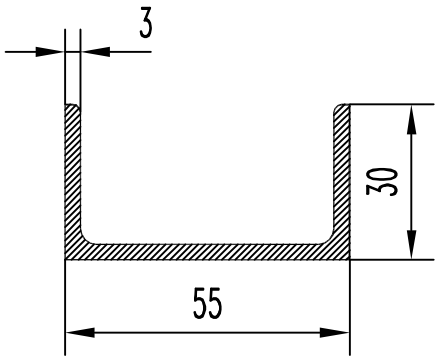

F см² =3.475
Q кг. = 0.942
D оп.мм= 62
P н.мм = 221
Гр. сл. = III
Точн. = Т

БП0-490

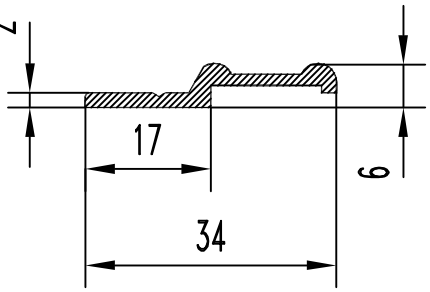

F см² =0.814
Q кг. = 0.22
D оп.мм= 34.0
P н.мм = 82.0
Гр. сл. = IV
Точн. = Н

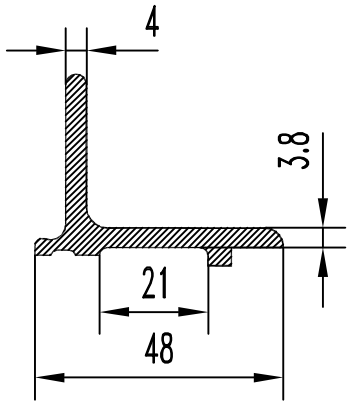

БП0-491

F см² =3.330
Q кг. = 0.903
D оп.мм= 54.2
P н.мм = 164.0
Гр. сл. = III
Точн. = H

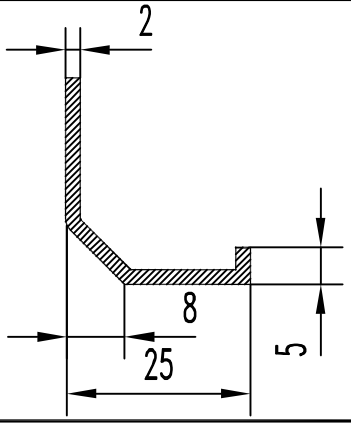

БП0-496

F см² =1.044
Q кг. = 0.283
D оп.мм= 38.0
P н.мм = 96.2
Гр. сл. = II
Точн. = H

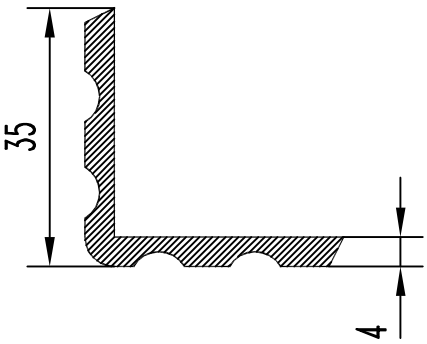

БП0-492

F см² =2.246
Q кг. = 0.609
D оп.мм= 47.5
P н.мм = 133.2
Гр. сл. = III
Точн. = H

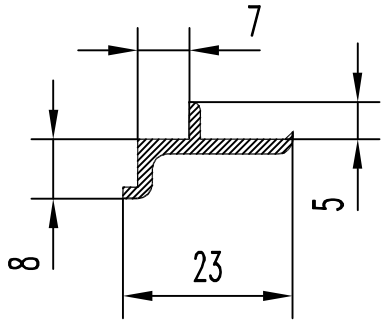

БП0-497

F см² =0.675
Q кг. = 0.183
D оп.мм= 24.0
P н.мм = 71.0
Гр. сл. = II
Точн. = H

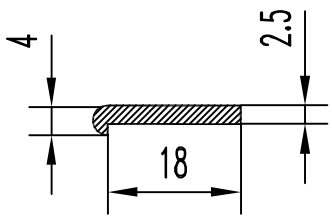

БП0-493

F см² =0.536
Q кг. = 0.145
D оп.мм= 20.0
P н.мм = 46.1
Гр. сл. = II
Точн. = H

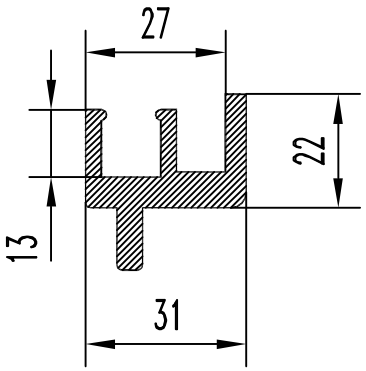

БП0-498

F см² =4.125
Q кг. = 1.12
D оп.мм= 41.0
P н.мм = 178.0
Гр. сл. = IV
Точн. = H

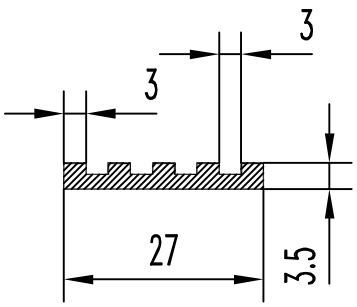

БП0-494

F см² =0.765
Q кг. = 0.21
D оп.мм= 28.0
P н.мм = 73.0
Гр. сл. = II
Точн. = H

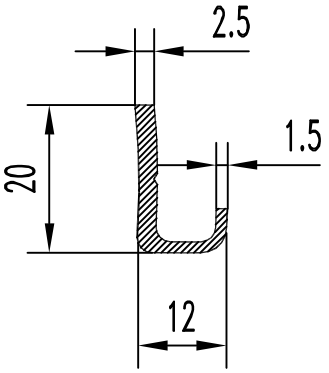

БП0-499

F см² =0.723
Q кг. = 0.196
D оп.мм= 28.0
P н.мм = 71.0
Гр. сл. = II
Точн. = H

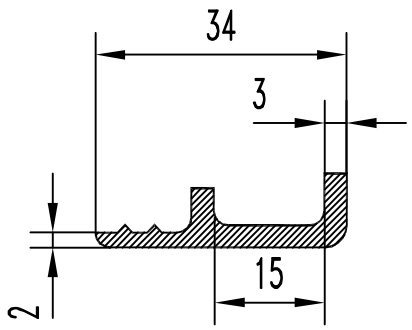

БП0-495

F см² =1.325
Q кг. = 0.36
D оп.мм= 35.5
P н.мм = 96.0
Гр. сл. = II
Точн. = H

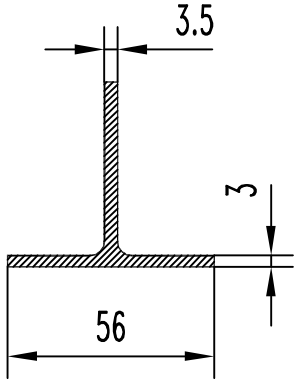

БП0-500

F см² =3.560
Q кг. = 0.965
D оп.мм= 65.8
P н.мм = 208.6
Гр. сл. = III
Точн. = H

БПО-501

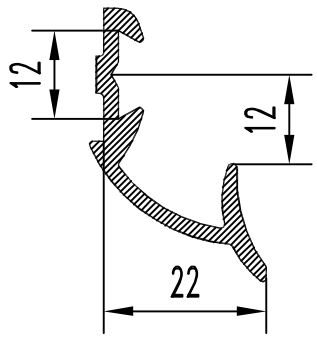

F см² = 1.58
Q кг. = 0.428
D оп.мм= 41
P н.мм = 133.6
Гр.сл. = IV
Точн. = H

БПО-502

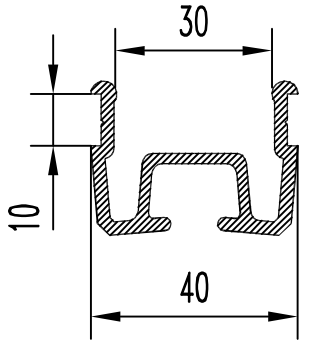

F см² = 3.126
Q кг. = 0.847
D оп.мм= 45
P н.мм = 252
Гр.сл. = VI
Точн. = H

БПО-503

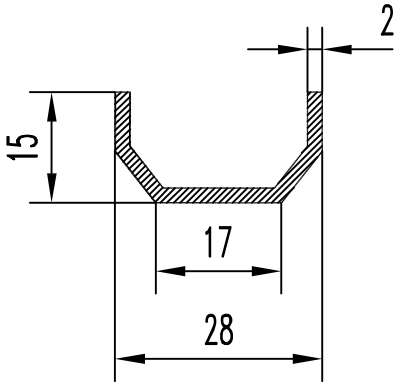

F см² = 1.01
Q кг. = 0.273
D оп.мм= 29.5
P н.мм = 98.6
Гр.сл. = III
Точн. = H

БПО-504

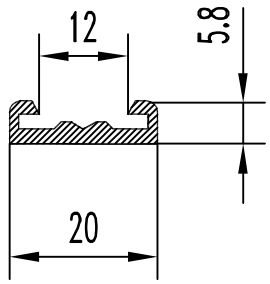

F см² = 0.65
Q кг. = 0.177
D оп.мм= 21
P н.мм = 69.3
Гр.сл. = III
Точн. = H

БПО-505

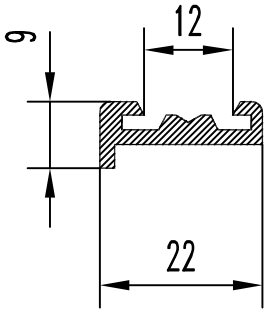

F см² = 0.831
Q кг. = 0.225
D оп.мм= 23
P н.мм = 79.7
Гр.сл. = III
Точн. = H

БПО-506

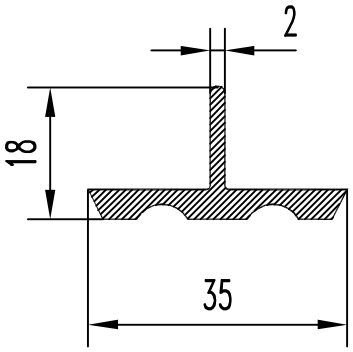

F см² = 1.463
Q кг. = 0.396
D оп.мм= 35
P н.мм = 105.9
Гр.сл. = II
Точн. = H

БПО-507

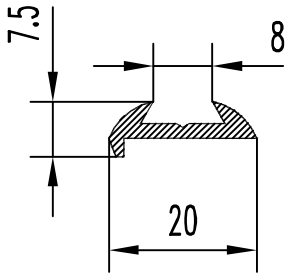

F см = 0.57
Q кг. = 0.155
D оп.мм= 20.0
P н.мм = 58.5
Гр.сл. = III
Точн. = H

БПО-508

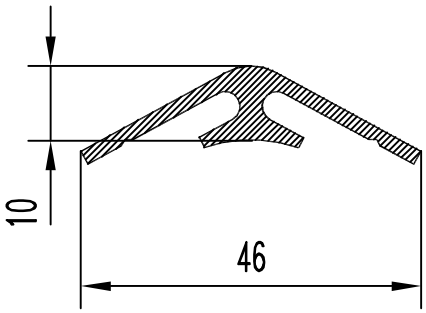

F см² = 1.730
Q кг. = 0.468
D оп.мм= 46.0
P н.мм = 140.0
Гр.сл. = особ
Точн. = H

БПО-509

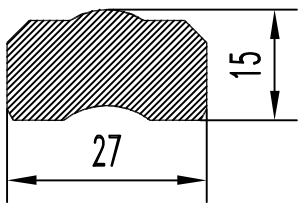

F см² = 3.550
Q кг. = 0.963
D оп.мм= 29.6
P н.мм = 80.0
Гр.сл. = II
Точн. = H

БПО-510

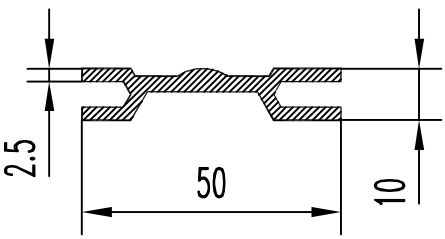

F см = 2.410
Q кг. = 0.65
D оп.мм= 51.0
P н.мм = 169.2
Гр.сл. = VI
Точн. = H

БПО-511

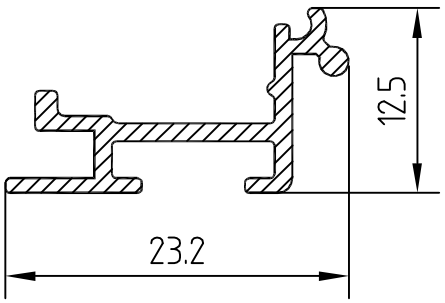

F см² =0.573
Q кг. = 0.155
D оп.мм= 29.0
P н.мм = 99.3
Гр.сл. = особ
Точн. = П

БПО-512

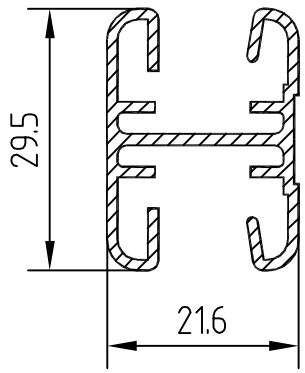

F см² =1.550
Q кг. = 0.420
D оп.мм= 33.8
P н.мм = 252.5
Гр.сл. = VI
Точн. = П

БПО-513

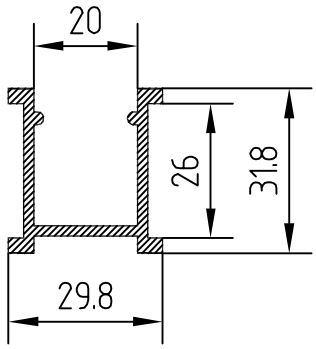

F см² =2.330
Q кг. = 0.633
D оп.мм= 43.6
P н.мм = 198.6
Гр.сл. = III
Точн. = П

БПО-514

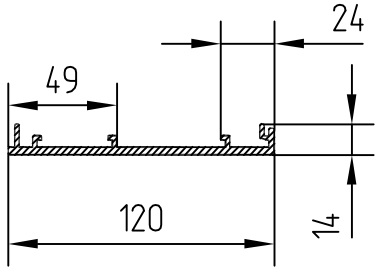

F см² =4.920
Q кг. = 1.33
D оп.мм= 121.0
P н.мм = 346.5
Гр.сл. = VI
Точн. = П

БПО-515

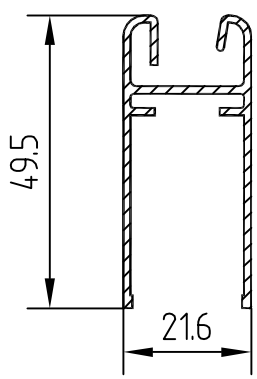

F см² =1.759
Q кг. = 0.477
D оп.мм= 52.7
P н.мм = 288.0
Гр.сл. = VI
Точн. = П

БПО-516

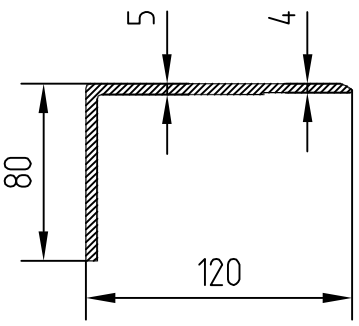

F см² =9.282
Q кг. = 2.515
D оп.мм= 141.0
P н.мм = 395.7
Гр.сл. = IV
Точн. = П

БПО-517

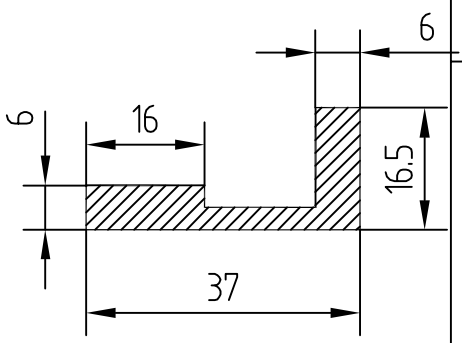

F см =2.470
Q кг. = 0.67
D оп.мм= 40.0
P н.мм = 113.0
Гр.сл. = II
Точн. = П

БПО-518

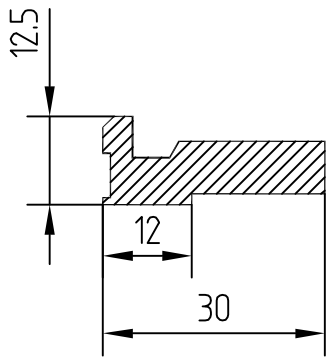

F см² =2.460
Q кг. = 0.666
D оп.мм= 32.0
P н.мм = 101.0
Гр.сл. = III
Точн. = П

БПО-519

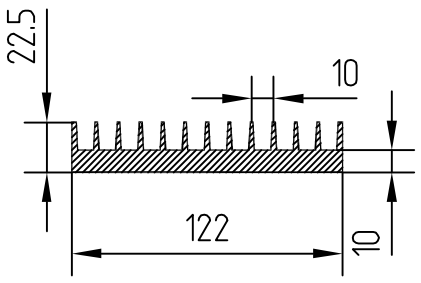

F см² =15.770
Q кг. = 4.274
D оп.мм= 123.0
P н.мм = 588.7
Гр.сл. = VI
Точн. = Н

БПО-520

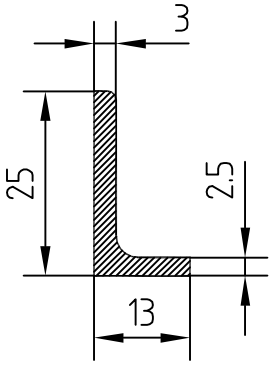

F см =1.050
Q кг. = 0.285
D оп.мм= 28.0
P н.мм = 75.1
Гр.сл. = II
Точн. = Н

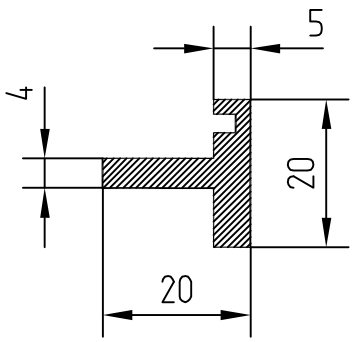

БП0-521

F см² = 1.840
Q кг. = 0.5
D оп.мм= 26.0
P н.мм = 86.0
Гр.сл. = II
Точн. = Н

F см² =
Q кг. =
D оп.мм=
P н.мм =
Гр.сл. =
Точн. =

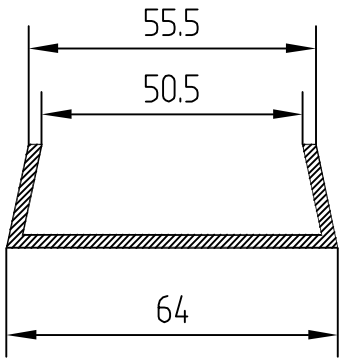

БП0-522

F см² = 2.665
Q кг. = 0.722
D оп.мм= 66.0
P н.мм = 202.5
Гр.сл. = IV
Точн. = Н

F см =
Q кг. =
D оп.мм=
P н.мм =
Гр.сл. =
Точн. =

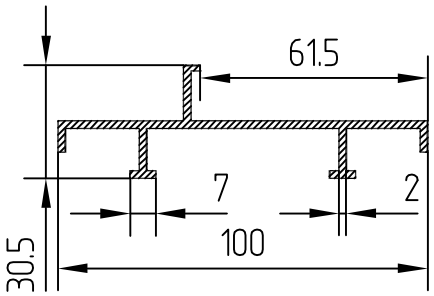

БП0-523

F см² = 4.070
Q кг. = 1.102
D оп.мм= 104.0
P н.мм = 336.0
Гр.сл. = VI
Точн. = Н

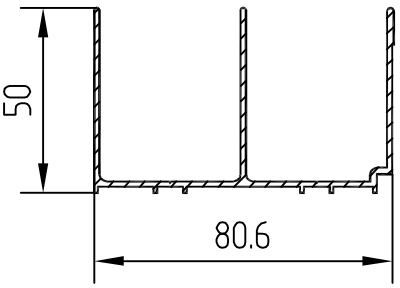

БП0-528

F см² = 3.280
Q кг. = 0.889
D оп.мм= 95.0
P н.мм = 461.4
Гр.сл. = особ
Точн. = П

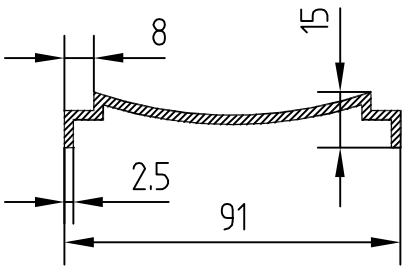

БП0-524

F см² = 3.097
Q кг. = 0.839
D оп.мм= 93.0
P н.мм = 242.0
Гр.сл. = VI
Точн. = Н

F см² =
Q кг. =
D оп.мм=
P н.мм =
Гр.сл. =
Точн. =

F см² =
Q кг. =
D оп.мм=
P н.мм =
Гр.сл. =
Точн. =

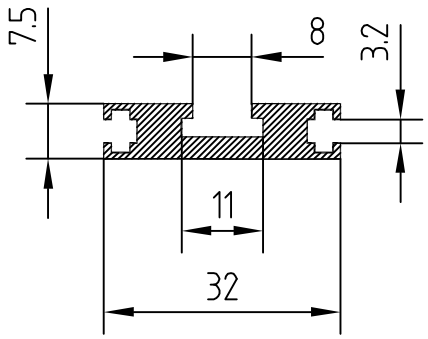

БП0-530

F см = 1.608
Q кг. = 0.436
D оп.мм= 34.0
P н.мм = 122.4
Гр.сл. = IV
Точн. = Н

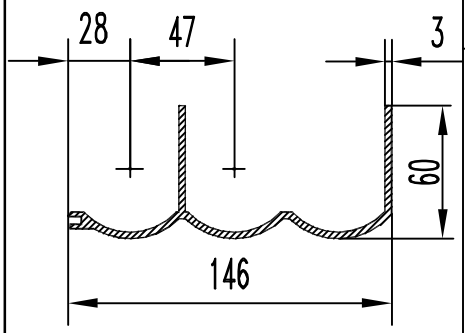

БП0-531

F см² = 7.826
Q кг. = 2.121
D оп.мм= 158.0
P н.мм = 530
Гр.сл. = IV
Точн. = Н

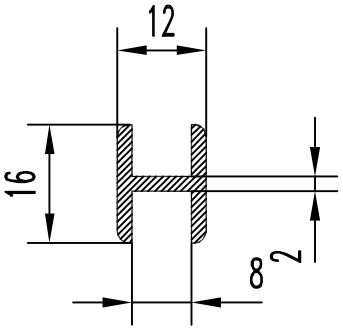

БП0-536

F см² = 0.819
Q кг. = 0.222
D оп.мм= 19.0
P н.мм = 82
Гр.сл. = II
Точн. = Н

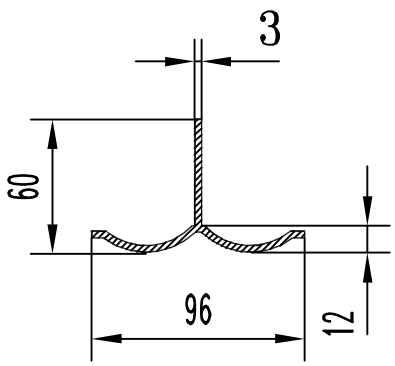

БП0-532

F см² = 4.55
Q кг. = 1.233
D оп.мм= 96.0
P н.мм = 309.7
Гр.сл. = III
Точн. = Н

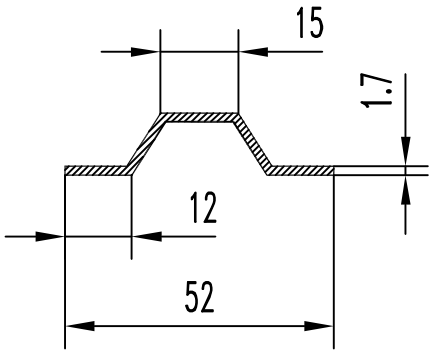

БП0-537

F см = 1.07
Q кг. = 0.29
D оп.мм= 52.0
P н.мм = 130.1
Гр.сл. = V
Точн. = Н

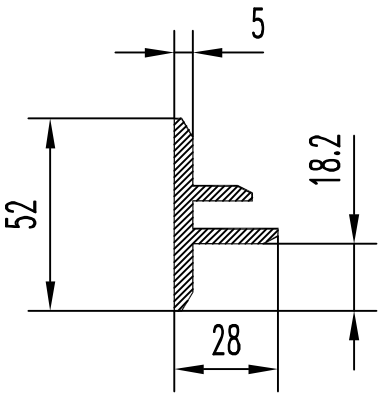

БП0-533

F см² = 3.93
Q кг. = 1.065
D оп.мм= 56
P н.мм = 184.6
Гр.сл. = IV
Точн. = Н

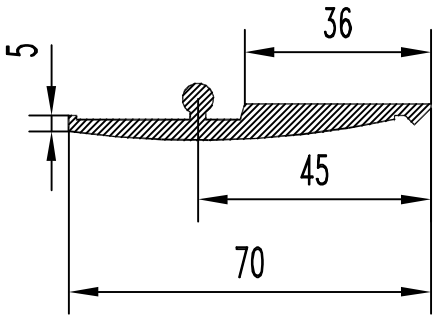

БП0-538

F см² = 3.249
Q кг. = 0.88
D оп.мм= 70.2
P н.мм = 165.5
Гр.сл. = IV
Точн. = Н

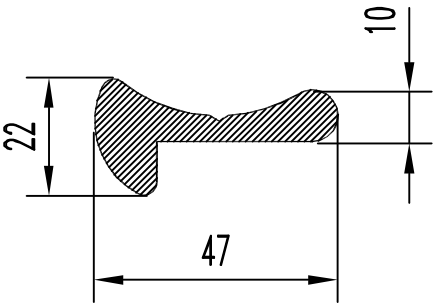

БП0-534

F см² = 4.45
Q кг. = 1.206
D оп.мм= 47.0
P н.мм = 122
Гр.сл. = IV
Точн. = Н

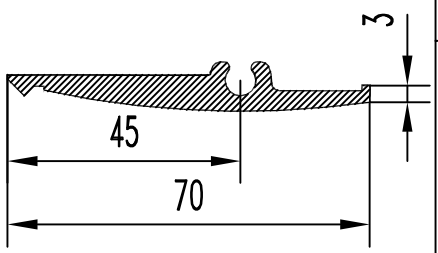

БП0-539

F см² = 3.33
Q кг. = 0.902
D оп.мм= 70.2
P н.мм = 165.4
Гр.сл. = IV
Точн. = Н

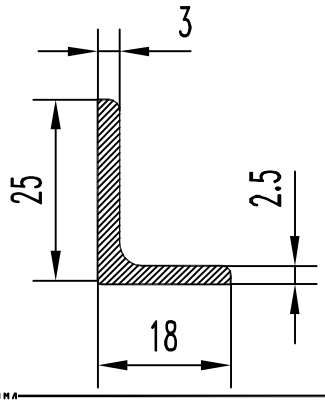

БП0-535

F см² = 1.187
Q кг. = 0.322
D оп.мм= 30.8
P н.мм = 86.5
Гр.сл. = II
Точн. = Н

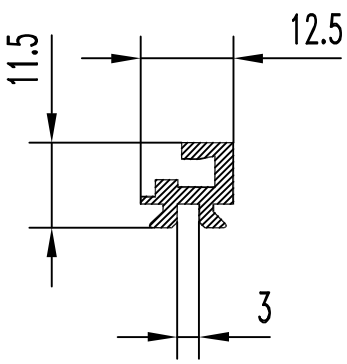

БП0-540

F см = 0.734
Q кг. = 0.199
D оп.мм= 17.0
P н.мм = 70.0
Гр.сл. = V
Точн. = П

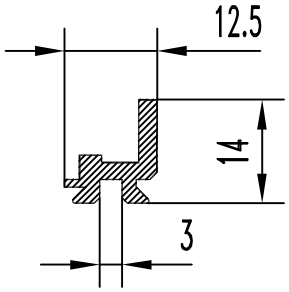

БП0-541

F см² =0.703
Q кг. = 0.191
D оп.мм= 18.0
P н.мм = 69.0
Гр. сл. = IV
Точн. = П

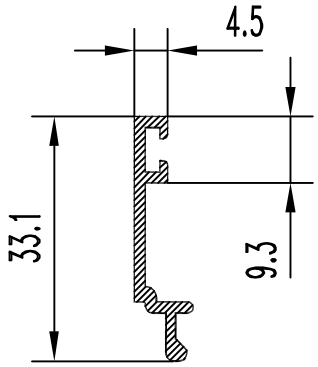

БП0-546

F см² =0.729
Q кг. = 0.198
D оп.мм= 33.0
P н.мм = 99.2
Гр. сл. = VI
Точн. = П

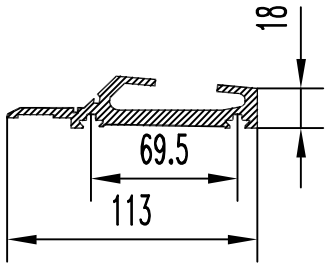

БП0-542

F см² =9.490
Q кг. = 2.571
D оп.мм= 115.0
P н.мм = 385.0
Гр. сл. = IV
Точн. = П

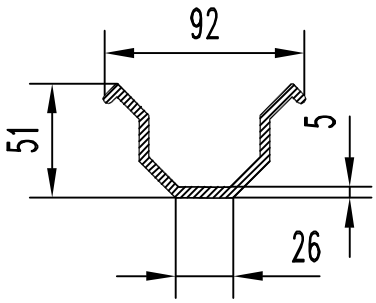

БП0-547

F см² =6.91
Q кг. = 1.873
D оп.мм= 92.0
P н.мм = 314.9
Гр. сл. = V
Точн. = Н

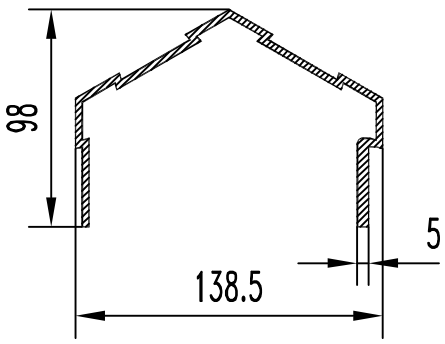

БП0-543

F см² =10.44
Q кг. = 2.83
D оп.мм= 150.0
P н.мм = 584
Гр. сл. = VI
Точн. = Н

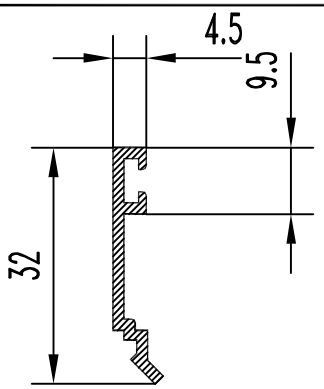

БП0-548

F см² =0.655
Q кг. = 0.178
D оп.мм= 32.8
P н.мм = 92.3
Гр. сл. = VI
Точн. = П

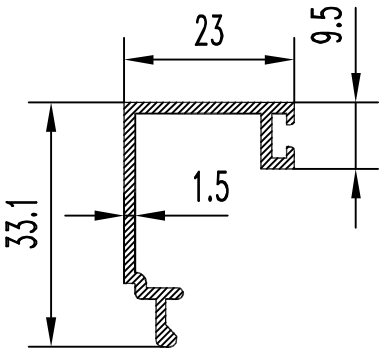

БП0-544

F см² =1.11
Q кг. = 0.301
D оп.мм= 38.0
P н.мм=151.34
Гр. сл. = VI
Точн. = П

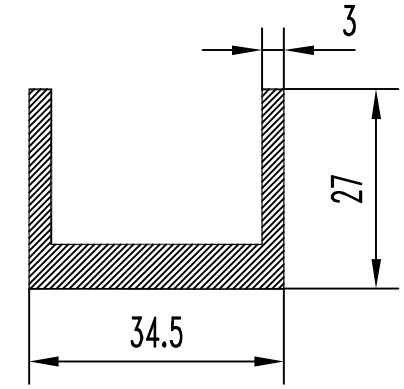

БП0-549

F см² =3.33
Q кг. = 0.902
D оп.мм= 44.0
P н.мм = 165
Гр. сл. = II
Точн. = Н

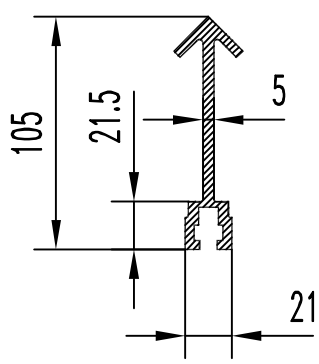

БП0-545

F см² =7.84
Q кг. = 2.125
D оп.мм= 111.0
P н.мм = 350.5
Гр. сл. = VI
Точн. = П

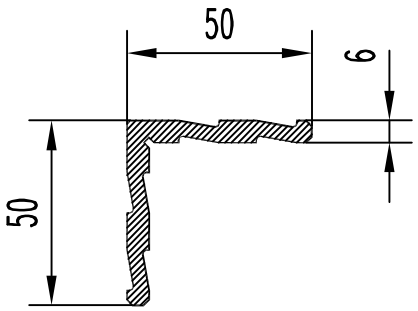

БП0-550

F см² =4.73
Q кг. = 1.282
D оп.мм= 70.0
P н.мм = 210.9
Гр. сл. = III
Точн. = П

БПО-551

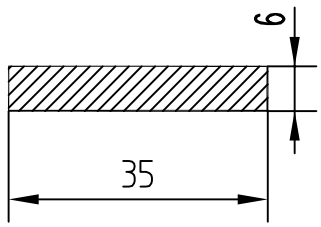

F см² =2.1
Q кг. = 0.5
D оп.мм= 35.5
P н.мм = 82
Гр. сл. = I
Точн. = Н

БПО-552

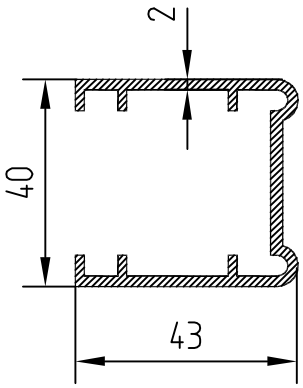

F см² =2.94
Q кг. = 0.797
D оп.мм= 58.0
P н.мм = 298.9
Гр. сл. = VI
Точн. = П

БПО-553

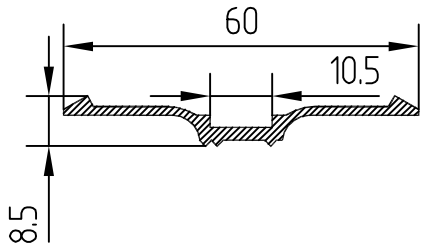

F см² =1.19
Q кг. = 0.322
D оп.мм= 60.0
P н.мм = 136.9
Гр. сл. = V
Точн. = П

БПО-554

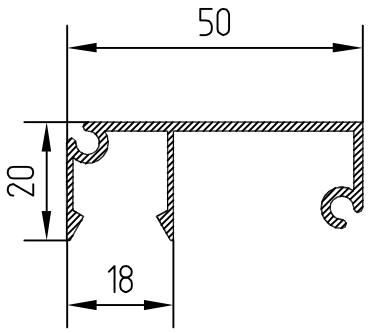

F см² =1.66
Q кг. = 0.45
D оп.мм= 53.9
P н.мм=235.86
Гр. сл. = VI
Точн. = П

БПО-555

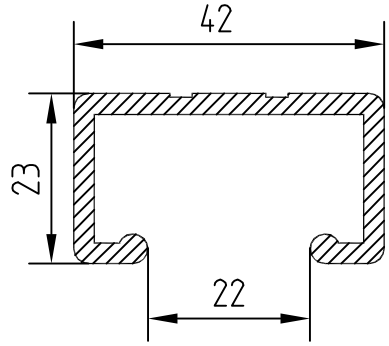

F см² =2.69
Q кг. = 0.729
D оп.мм= 47.0
P н.мм = 197.7
Гр. сл. = V
Точн. = Н

БПО-556

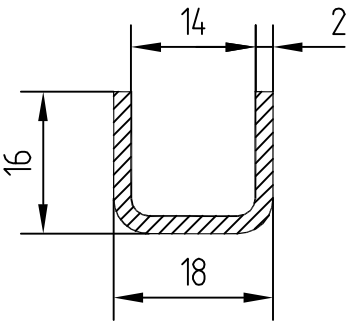

F см² =0.914
Q кг. = 0.248
D оп.мм= 23.5
P н.мм = 81.42
Гр. сл. = II
Точн. = Н

БПО-557

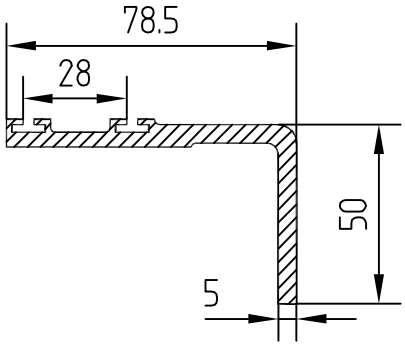

F см² =6.420
Q кг. = 1.741
D оп.мм= 96.0
P н.мм = 273.0
Гр. сл. = III
Точн. = П

БПО-558

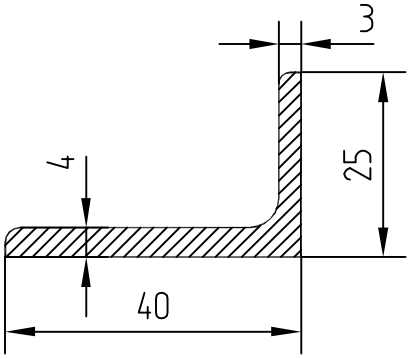

F см² =2.330
Q кг. = 0.63
D оп.мм= 49.0
P н.мм = 126.0
Гр. сл. = II
Точн. = Н

БПО-560

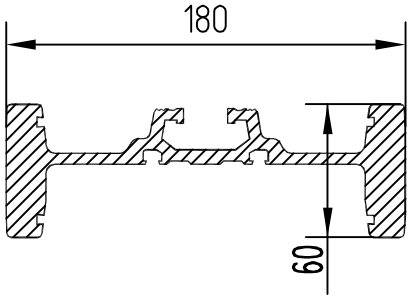

F см² =32.110
Q кг. = 8.70
D оп.мм= 188.0
P н.мм = 790.0
Гр. сл. = VI
Точн. = Н

БП0-0561

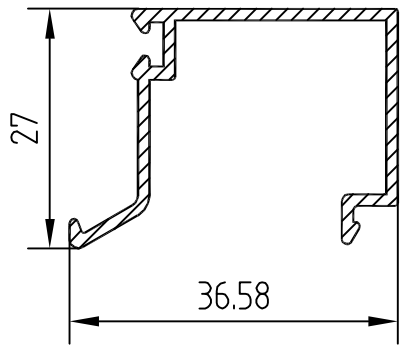

F см² = 1.285
Q кг. = 0.348
D оп.мм= 45.4
P н.мм = 194.0
Гр. сл. = IV
Точн. = П

БП0-566

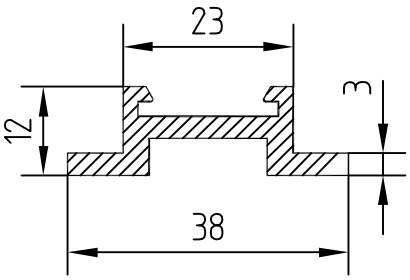

F см² = 1.715
Q кг. = 0.465
D оп.мм= 40.0
P н.мм = 124.4
Гр. сл. = IV
Точн. = Н

БП0-562

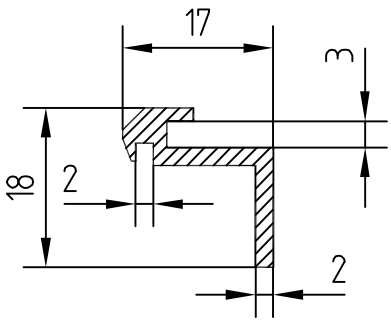

F см² = 0.738
Q кг. = 0.2
D оп.мм= 23.0
P н.мм = 77.7
Гр. сл. = IV
Точн. = Н

БП0-567

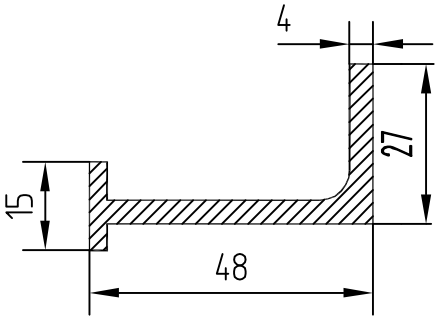

F см² = 3.140
Q кг. = 0.851
D оп.мм= 60.0
P н.мм = 173.9
Гр. сл. = II
Точн. = Н

БП0-563

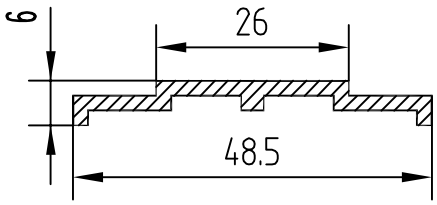

F см² = 1.19
Q кг. = 0.322
D оп.мм= 50.0
P н.мм = 121
Гр. сл. = IV
Точн. = П

БП0-568

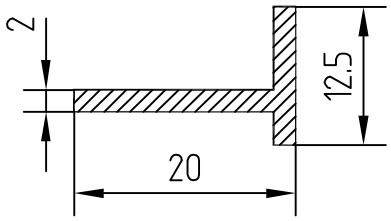

F см² = 0.656
Q кг. = 0.178
D оп.мм= 23.0
P н.мм = 33.0
Гр. сл. = II
Точн. = Н

БП0-0564

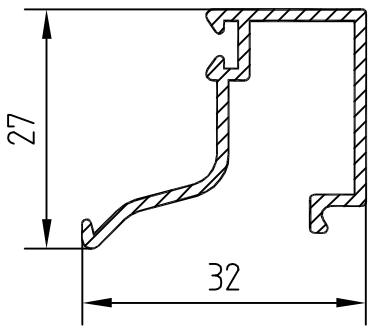

F см² = 1.170
Q кг. = 0.317
D оп.мм= 41.3
P н.мм = 178.4
Гр. сл. = IV
Точн. = П

БП0-565

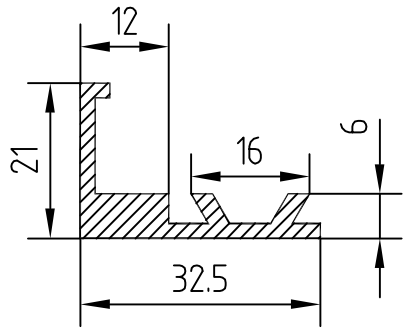

F см² = 1.780
Q кг. = 0.482
D оп.мм= 37.5
P н.мм = 129.4
Гр. сл. = IV
Точн. = Н

БП0-571

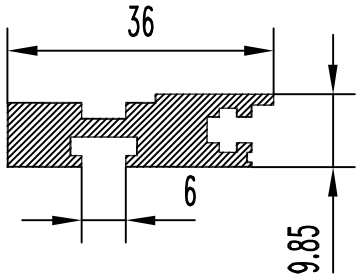

F см² = 2.394
Q кг. = 0.65
D оп.мм= 38.0
P н.мм = 124.0
Гр. сл. =Особ.
Точн. = Н

БП0-572

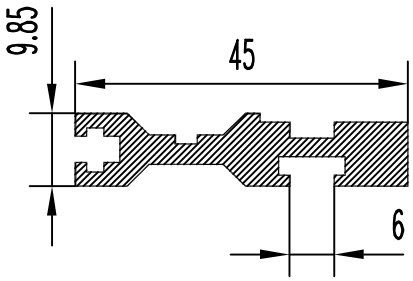

F см² = 2.394
Q кг. = 0.65
D оп.мм= 46.1
P н.мм = 156.2
Гр. сл. =Особ.
Точн. = Н

БП0-573

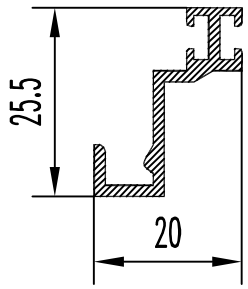

F см² = 0.899
Q кг. = 0.244
D оп.мм= 40.0
P н.мм = 124.5
Гр. сл. = VI
Точн. = П

БП0-574

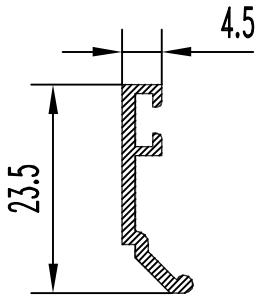

F см² = 0.506
Q кг. = 0.137
D оп.мм= 25.0
P н.мм = 75.6
Гр. сл. = VI
Точн. = П

БП0-575

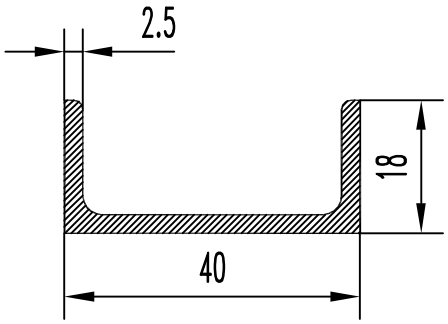

F см² = 1.880
Q кг. = 0.509
D оп.мм= 44.0
P н.мм = 143.0
Гр. сл. = III
Точн. = Н

БП0-576

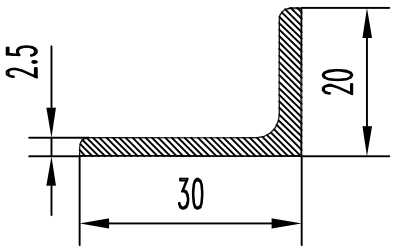

F см² = 1.345
Q кг. = 0.364
D оп.мм= 36.0
P н.мм = 97.0
Гр. сл. = II
Точн. = Н

БП0-577

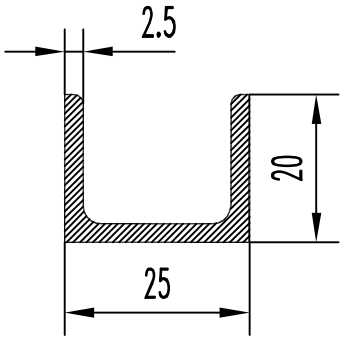

F см² = 1.590
Q кг. = 0.432
D оп.мм= 32.0
P н.мм = 121.0
Гр. сл. = II
Точн. = Н

БП0-578

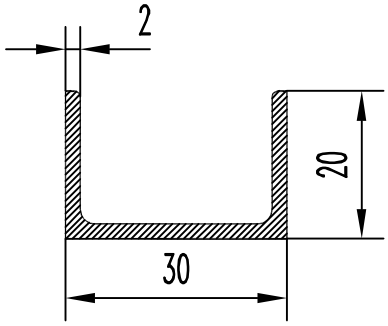

F см² = 1.415
Q кг. = 0.383
D оп.мм= 36.0
P н.мм = 132.0
Гр. сл. = II
Точн. = Н

БП0-579

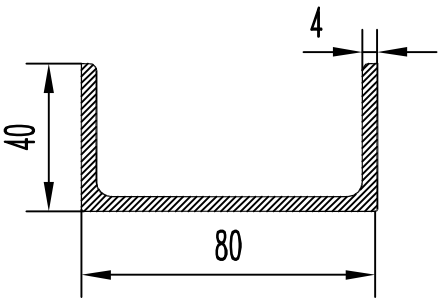

F см² = 6.380
Q кг. = 1.73
D оп.мм= 89.0
P н.мм = 308.0
Гр. сл. = III
Точн. = Н

БП0-580

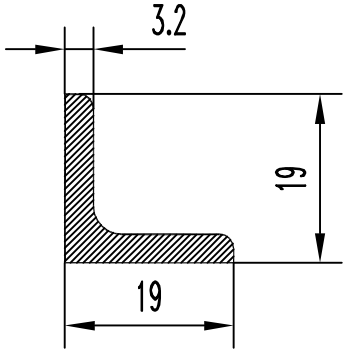

F см² = 1.170
Q кг. = 0.317
D оп.мм= 27.0
P н.мм = 73.2
Гр. сл. = II
Точн. = Н

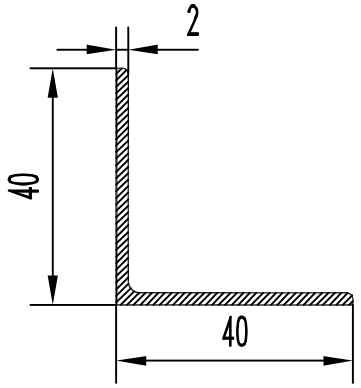

БПО-581

F см² = 1.660
Q кг. = 0.450
D оп.мм= 57.0
P н.мм = 158.3
Гр. сл. = III
Точн. = Н

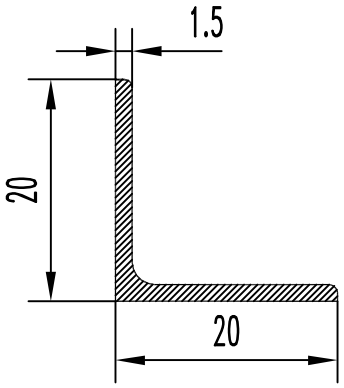

БПО-582

F см² = 0.615
Q кг. = 0.167
D оп.мм= 28.0
P н.мм = 78.0
Гр. сл. = II
Точн. = Н

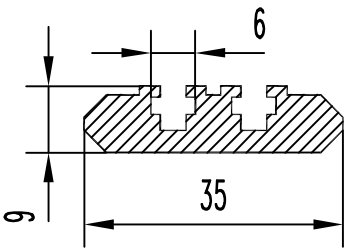

БПО-587

F см² = 2.290
Q кг. = 0.62
D оп.мм= 36.0
P н.мм = 102.0
Гр. сл. =Особ.
Точн. = Н

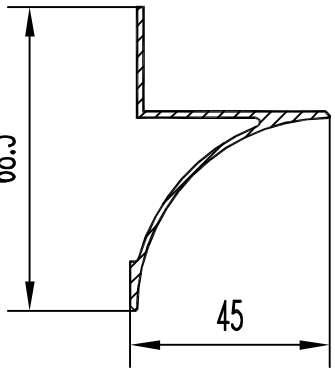

БПО-0583

F см² = 1.873
Q кг. = 0.508
D оп.мм= 71.1
P н.мм = 246.0
Гр. сл. = V
Точн. = П

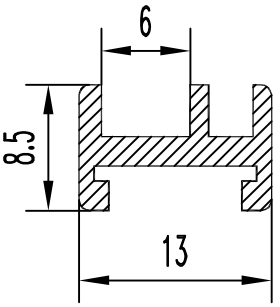

БПО-588

F см² = 0.522
Q кг. = 0.141
D оп.мм= 15.0
P н.мм = 67.0
Гр. сл. = IV
Точн. = Н

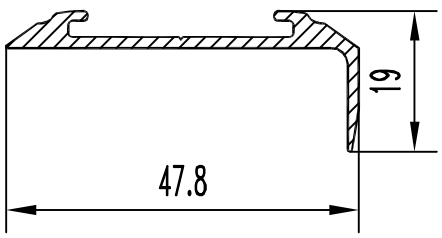

БПО-0584

F см² = 1.220
Q кг. = 0.331
D оп.мм= 49.0
P н.мм = 140.8
Гр. сл. = V
Точн. = П

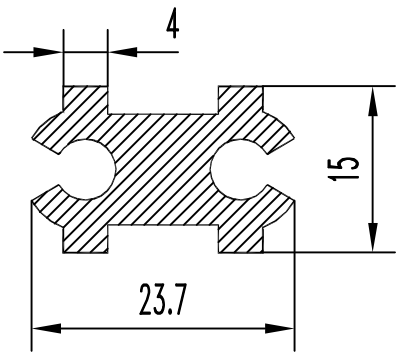

БПО-589

F см² = 2.02
Q кг. = 0.547
D оп.мм= 24.0
P н.мм = 110.6
Гр. сл. = IV
Точн. = Н

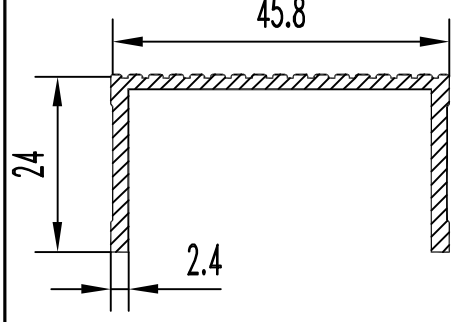

БПО-585

F см² = 1.930
Q кг. = 0.524
D оп.мм= 52.0
P н.мм = 198.5
Гр. сл. = IV
Точн. = Н

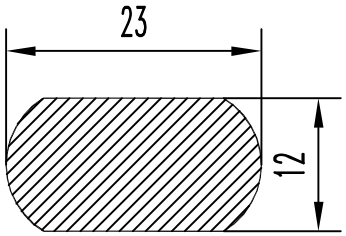

БПО-590

F см² = 3.190
Q кг. = 0.863
D оп.мм= 28.0
P н.мм = 74.0
Гр. сл. = I
Точн. = Н

БП0-591

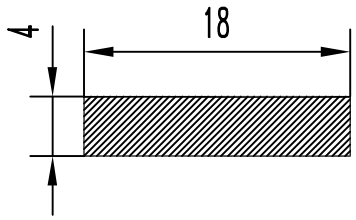

F см² = 0.746
Q кг. = 0.202
D оп.мм= 19.5
P н.мм = 44.0
Гр. сл. = I
Точн. = Н

БП0-0596

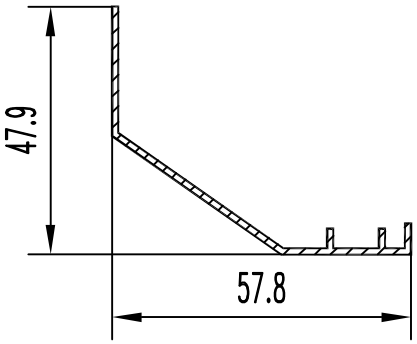

F см² = 1.220
Q кг. = 0.331
D оп.мм= 65.1
P н.мм = 205.2
Гр. сл. = VI
Точн. = П

БП0-0597

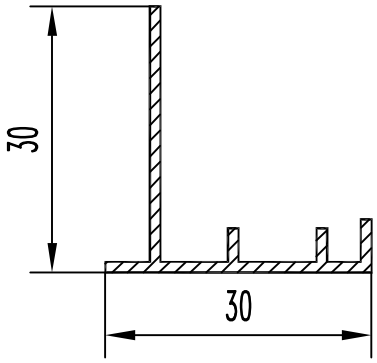

F см² = 0.854
Q кг. = 0.231
D оп.мм= 39.2
P н.мм = 144.8
Гр. сл. = IV
Точн. = Н

БП0-593

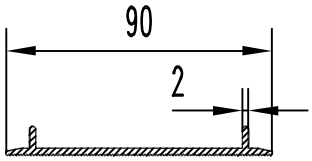

F см² = 2.26
Q кг. = 0.612
D оп.мм= 90.1
P н.мм = 247.8
Гр. сл. = V
Точн. = Н

БП0-598

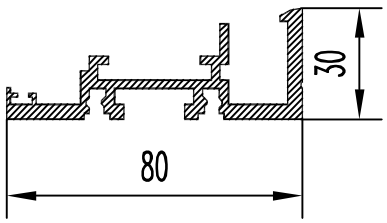

F см² = 5.39
Q кг. = 1.461
D оп.мм= 86
P н.мм = 381
Гр. сл. = IV
Точн. = П

БП0-594

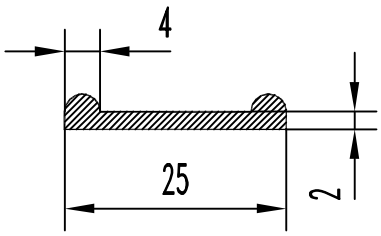

F см² = 0.625
Q кг. = 0.169
D оп.мм= 25.2
P н.мм = 58.6
Гр. сл. = IV
Точн. = Н

БП0-599

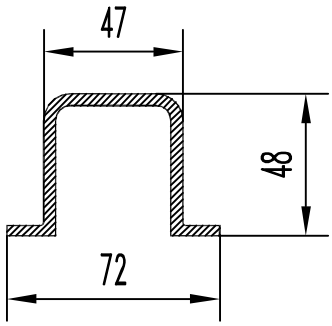

F см² = 6.039
Q кг. = 1.637
D оп.мм= 78.0
P н.мм = 315.1
Гр. сл. = IV
Точн. = П

БП0-0595

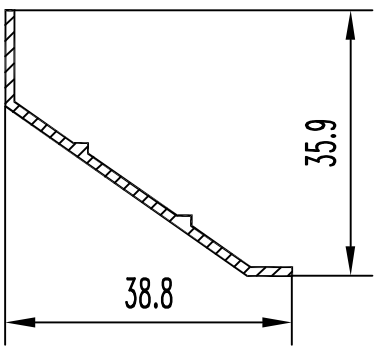

F см² = 0.724
Q кг. = 0.196
D оп.мм= 52.9
P н.мм = 120.3
Гр. сл. = IV
Точн. = П

БП0-600

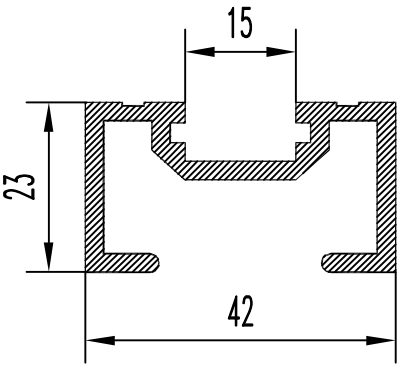

F см² = 2.839
Q кг. = 0.769
D оп.мм= 47.0
P н.мм = 235.9
Гр. сл. = IV
Точн. = П

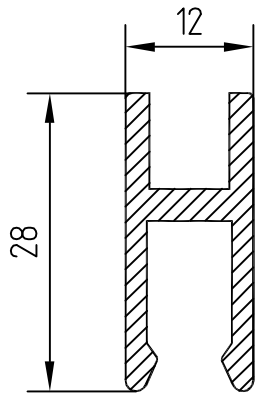

БПО-0601

Fсм²= 1.434
Qкг.= 0.389
Dоп.= 30.2
Pн.= 128.9
Гр.сл.= V
Точн.= H

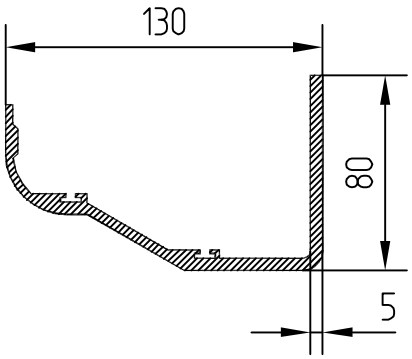

БПО-0606

Fсм²= 11.7
Qкг.= 3.17
Dоп.= 152.7
Pн.= 528
Гр.сл.= IV
Точн.= H

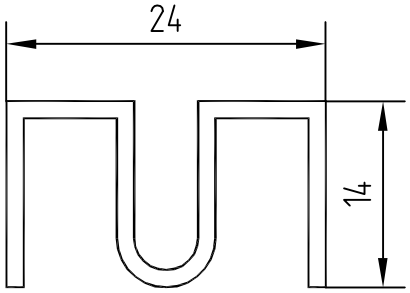

БПО-0602

Fсм²= 0.938
Qкг.= 0.254
Dоп.= 28.0
Pн.= 147.0
Гр.сл.= IV
Точн.= H

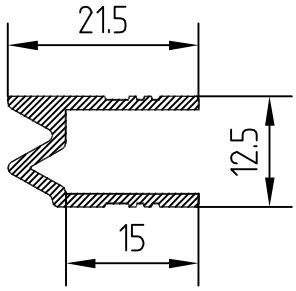

БПО-0607

Fсм²= 0.869
Qкг.= 0.235
Dоп.= 25.0
Pн.= 109.0
Гр.сл.= IV
Точн.= H

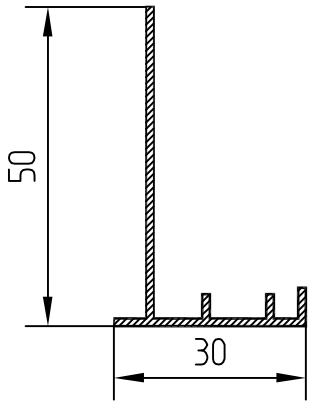

БПО-0603

Fсм²= 1.094
Qкг.= 0.296
Dоп.= 56.2
Pн.= 184.8
Гр.сл.= V
Точн.= H

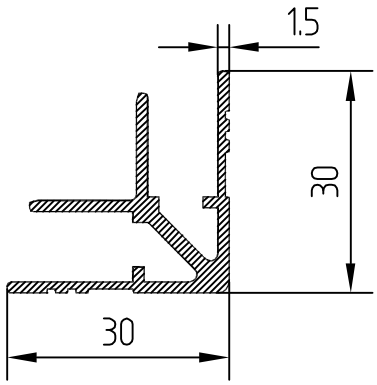

БПО-0608

Fсм²= 1.640
Qкг.= 0.443
Dоп.= 43.0
Pн.= 212.0
Гр.сл.= Особ.
Точн.= H

БПО-0604

Fсм²=
Qкг.=
Dоп.=
Pн.=
Гр.сл.=
Точн.=

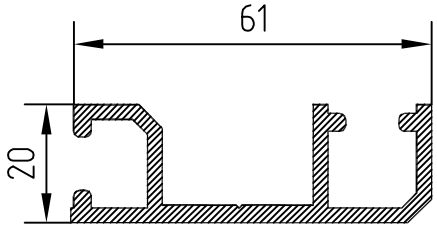

БПО-0609

Fсм²= 3.580
Qкг.= 0.970
Dоп.= 64.0
Pн.= 256.0
Гр.сл.= V
Точн.= H

БПО-0605

Fсм²=
Qкг.=
Dоп.=
Pн.=
Гр.сл.=
Точн.=

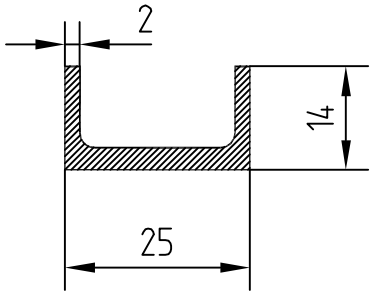

БПО-0610

Fсм²= 1.207
Qкг.= 0.327
Dоп.= 30.0
Pн.= 98.3
Гр.сл.= II
Точн.= H

БП0-611

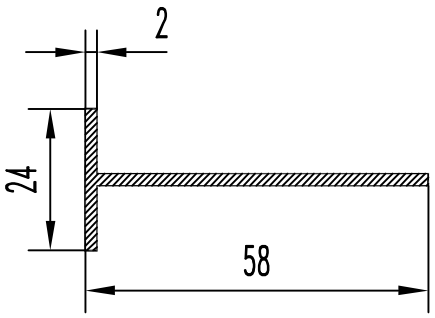

F см² = 1.6
Q кг. = 0.434
D оп.мм= 60.0
P н.мм = 164
Гр. сл. = II
Точн. = Н

БП0-612

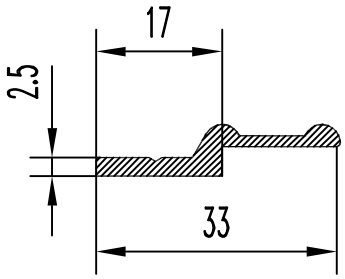

F см² = 0.820
Q кг. = 0.222
D оп.мм= 34.0
P н.мм = 81.0
Гр. сл. = IV
Точн. = Н

БП0-613

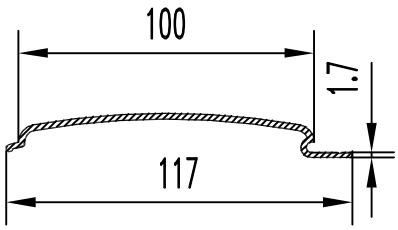

F см² = 2.546
Q кг. = 0.69
D оп.мм= 117.0
P н.мм = 265.3
Гр. сл. = VI
Точн. = Н

БП0-614

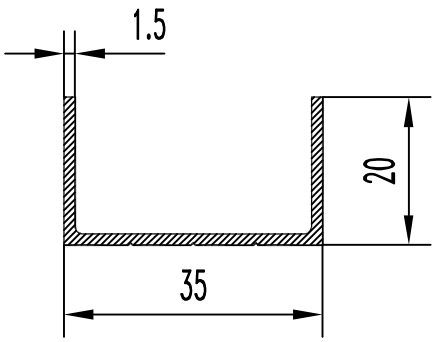

F см² = 1.081
Q кг. = 0.293
D оп.мм= 40.0
P н.мм = 146.9
Гр. сл. = VI
Точн. = П

БП0-615

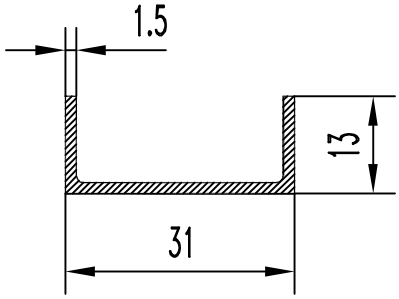

F см² = 0.876
Q кг. = 0.237
D оп.мм= 39.0
P н.мм = 111.4
Гр. сл. = VI
Точн. = П

БП0-616

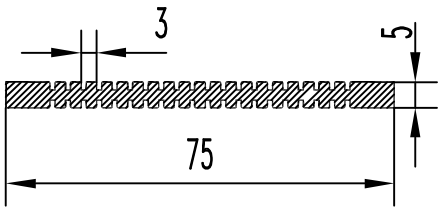

F см² = 3.16
Q кг. = 0.86
D оп.мм= 75.5
P н.мм = 280
Гр. сл. = IV
Точн. = П

БП0-617

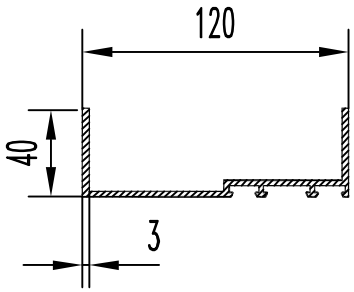

F см² = 5.667
Q кг. = 1.536
D оп.мм= 126.0
P н.мм = 441.5
Гр. сл. = VI
Точн. = Н

БП0-618

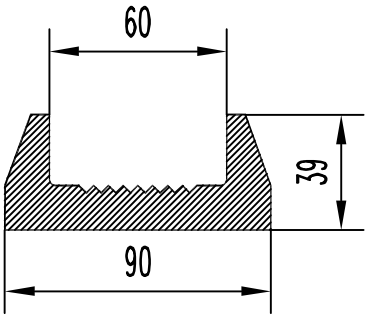

F см² = 18.200
Q кг. = 4.93
D оп.мм= 94.0
P н.мм = 281.0
Гр. сл. = II
Точн. = Н

БП0-619

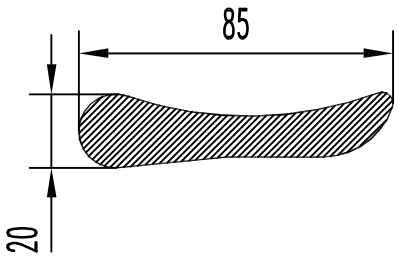

F см² = 11.200
Q кг. = 3.04
D оп.мм= 85.0
P н.мм = 193.0
Гр. сл. = II
Точн. = Т

БП0-0620

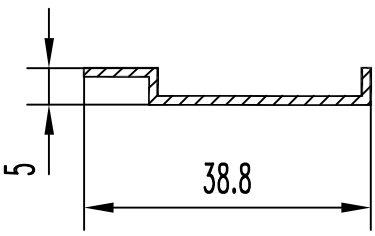

F см² = 0.557
Q кг. = 0.151
D оп.мм= 40
P н.мм = 95.2
Гр. сл. = IV
Точн. = Н

БП0-0621

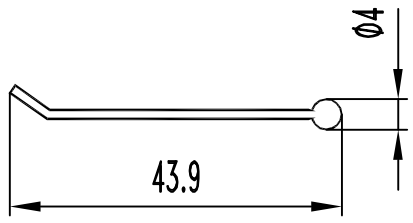

F см² = 0.520
Q кг. = 0.141
D оп.мм= 44.0
P н.мм = 87.8
Гр. сл. = IV
Точн. = H

БП0-626

F см² =
Q кг. =
D оп.мм=
P н.мм =
Гр. сл. =
Точн. =

БП0-0622

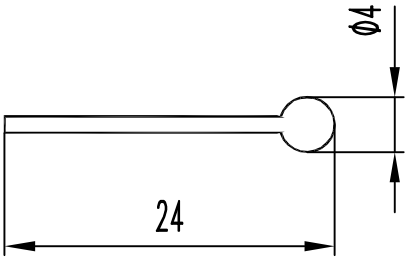

F см² = 0.366
Q кг. = 0.099
D оп.мм= 25.0
P н.мм = 52.7
Гр. сл. = IV
Точн. = H

БП0-627

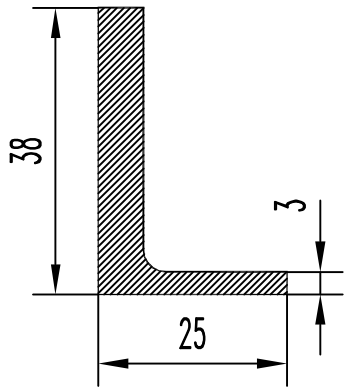

F см² = 2.940
Q кг. = 0.798
D оп.мм= 48.0
P н.мм = 124.7
Гр. сл. = II
Точн. = H

БП0-0623

F см² =
Q кг. =
D оп.мм=
P н.мм =
Гр. сл. =
Точн. =

БП0-628

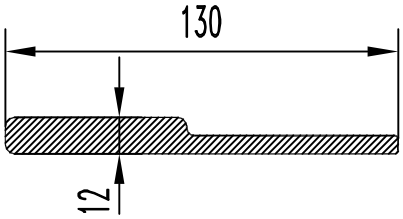

F см² = 11.610
Q кг. = 3.145
D оп.мм= 132.0
P н.мм = 278.0
Гр. сл. = III
Точн. = H

БП0-624

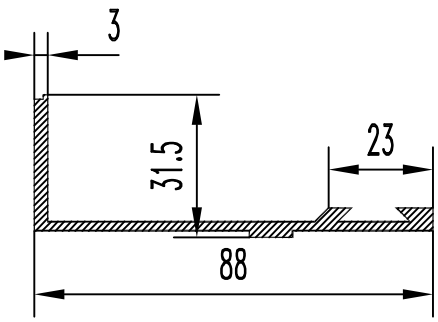

F см² = 3.2
Q кг. = 0.866
D оп.мм= 92.6
P н.мм = 257.8
Гр. сл. = VI
Точн. = H

БП0-629

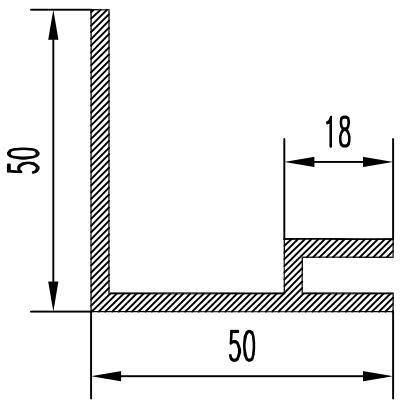

F см² = 3.830
Q кг. = 1.037
D оп.мм= 70.0
P н.мм = 248.0
Гр. сл. = VI
Точн. = H

БП0-625

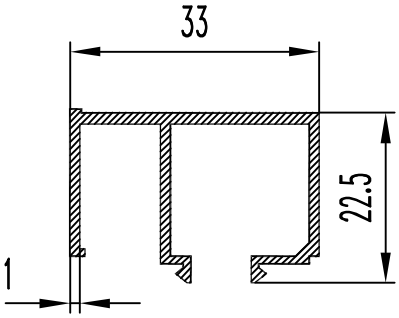

F см² = 1.486
Q кг. = 0.403
D оп.мм= 26.5
P н.мм = 212.5
Гр. сл. =Особ.
Точн. = H

БП0-630

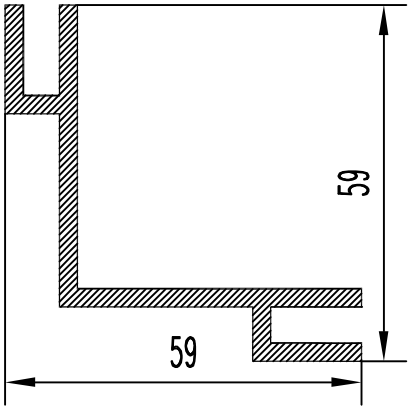

F см² = 4.587
Q кг. = 1.243
D оп.мм= 85.0
P н.мм = 296.0
Гр. сл. = VI
Точн. = H

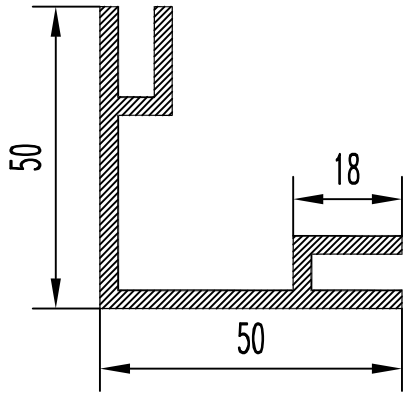

БП0-631

F см² = 4.587
Q кг. = 1.124
D оп.мм= 70.0
P н.мм = 296.0
Гр. сл. = VI
Точн. = Н

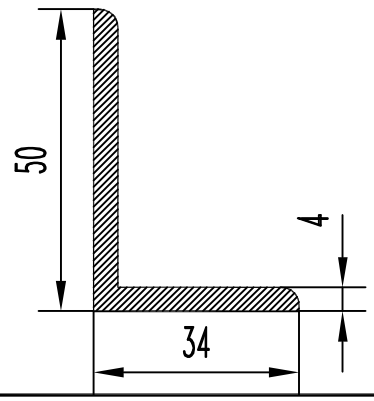

БП0-636

F см² = 3.310
Q кг. = 0.897
D оп.мм= 61.0
P н.мм = 166.0
Гр. сл. = II
Точн. = Н

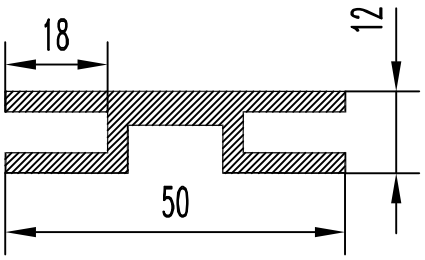

БП0-632

F см² = 3.340
Q кг. = 0.897
D оп.мм= 51.0
P н.мм = 198.0
Гр. сл. = IV
Точн. = Н

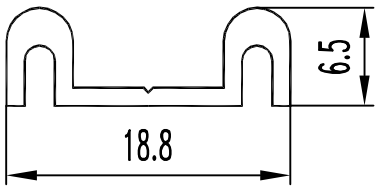

БП0-0633

F см² = 0.498
Q кг. = 0.135
D оп.мм= 19.4
P н.мм = 72.0
Гр. сл. = V
Точн. = П

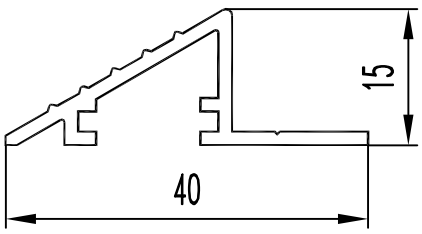

БП0-0634

F см² = 1.022
Q кг. = 0.277
D оп.мм= 40.1
P н.мм = 136.9
Гр. сл. = VI
Точн. = П

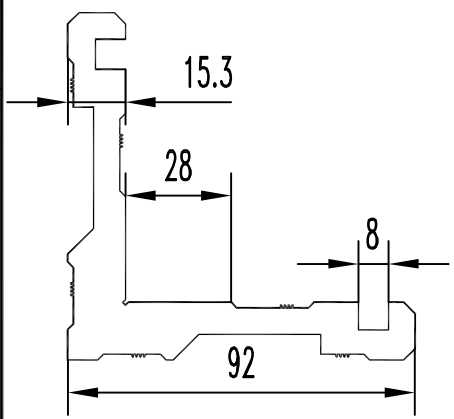

БП0-639

F см² = 18.15
Q кг. = 4.919
D оп.мм= 128.0
P н.мм = 446.5
Гр. сл. = IV
Точн. = П

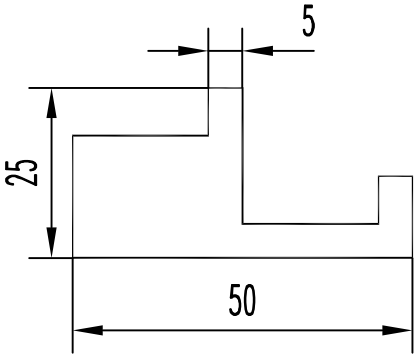

БП0-635

F см² = 6.580
Q кг. = 1.783
D оп.мм= 54.0
P н.мм = 164.0
Гр. сл. = III
Точн. = Н

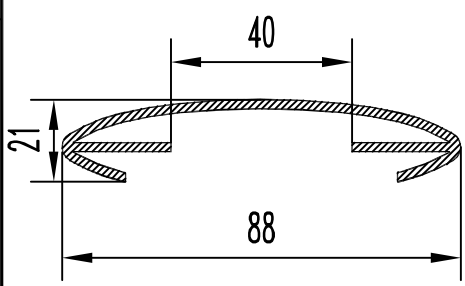

БП0-640

F см² = 3.292
Q кг. = 0.892
D оп.мм= 88.0
P н.мм = 331.7
Гр. сл. = VI
Точн. = Н

БП0-641

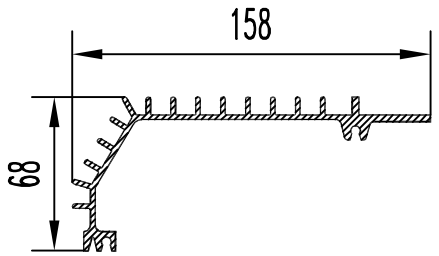

F см² = 8.080
Q кг. = 2.190
D оп.мм= 162.0
P н.мм = 676.0
Гр. сл. =Особ.
Точн. = Н

БП0-642

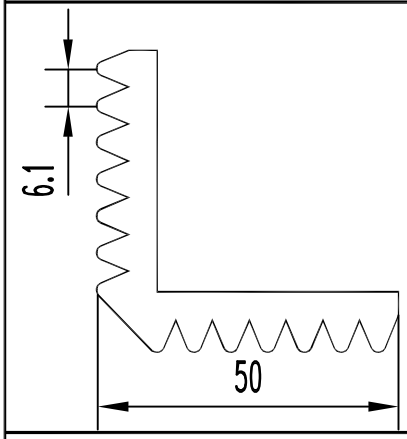

F см² = 7.420
Q кг. = 2.01
D оп.мм= 68.0
P н.мм = 260.0
Гр. сл. = IV
Точн. = Н

БП0-643

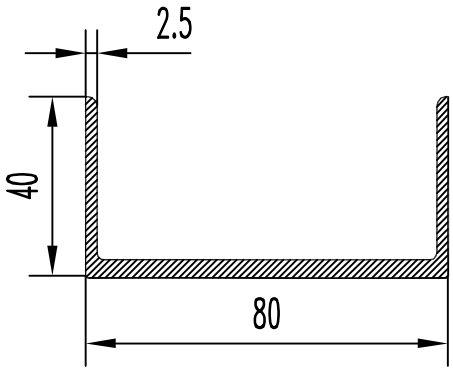

F см² = 4.991
Q кг. = 1.353
D оп.мм= 89.0
P н.мм = 308.6
Гр. сл. = I
Точн. = Н

БП0-644

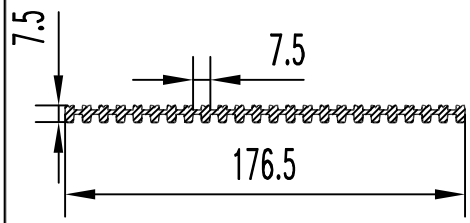

F см² = 8.240
Q кг. = 2.23
D оп.мм= 174.0
P н.мм = 541.0
Гр. сл. =Особ.
Точн. = Н

БП0-645

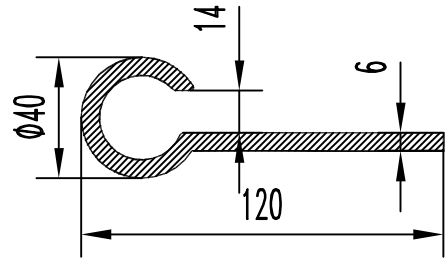

F см² = 10.760
Q кг. = 2.92
D оп.мм= 122.0
P н.мм = 357.5
Гр. сл. = IV
Точн. = Н

БП0-646

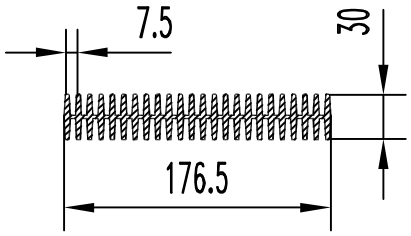

F см² = 25.430
Q кг. = 6.89
D оп.мм= 180.0
P н.мм= 1630.0
Гр. сл. =Особ.
Точн. = Н

БП0-647

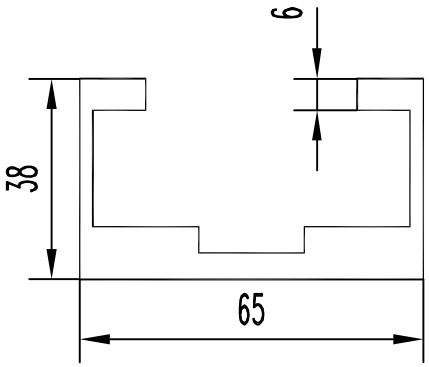

F см² = 8.380
Q кг. = 2.27
D оп.мм= 76.0
P н.мм = 312.0
Гр. сл. = V
Точн. = Н

БП0-0648

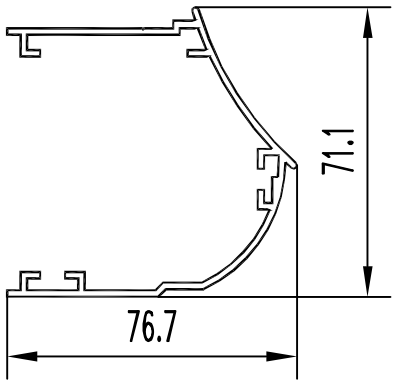

F см² = 4.214
Q кг. = 1.142
D оп.мм= 94.0
P н.мм = 489.0
Гр. сл. = V
Точн. = П

БП0-649

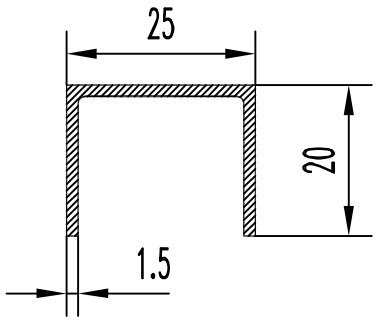

F см² = 0.934
Q кг. = 0.253
D оп.мм= 32.0
P н.мм= 126.14
Гр. сл. = IV
Точн. = П

БП0-650

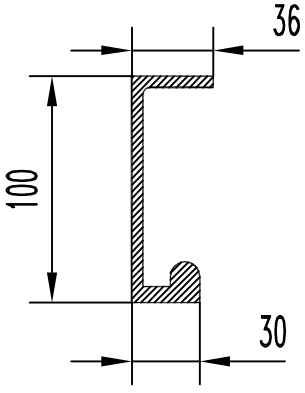

F см² = 9.568
Q кг. = 2.593
D оп.мм= 106.3
P н.мм= 337.13
Гр. сл. = V
Точн. = Н

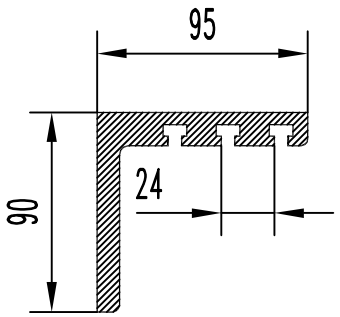

БП0-651

F см² = 19.28
Q кг. = 5.225
D оп.мм= 130.8
P н.мм = 449.1
Гр. сл. = V
Точн. = Н

БП0-656

F см² =
Q кг. =
D оп.мм=
P н.мм =
Гр. сл. =
Точн. =

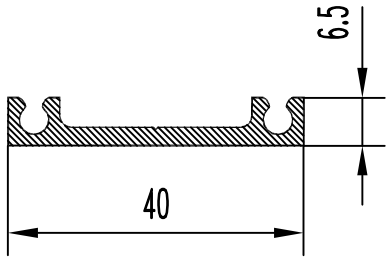

БП0-652

F см² = 1.25
Q кг. = 0.339
D оп.мм= 40.5
P н.мм = 119
Гр. сл. = V
Точн. = П

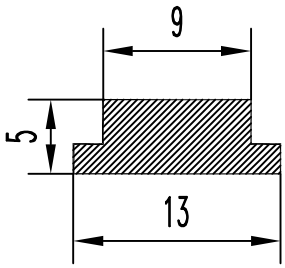

БП0-657

F см² = 0.58
Q кг. = 0.157
D оп.мм= 14.0
P н.мм = 38
Гр. сл. = III
Точн. = П

БП0-653

F см² =
Q кг. =
D оп.мм=
P н.мм =
Гр. сл. =
Точн. =

БП0-658

F см² =
Q кг. =
D оп.мм=
P н.мм =
Гр. сл. =
Точн. =

БП0-654

F см² =
Q кг. =
D оп.мм=
P н.мм =
Гр. сл. =
Точн. =

БП0-659

F см² =
Q кг. =
D оп.мм=
P н.мм =
Гр. сл. =
Точн. =

БП0-655

F см² =
Q кг. =
D оп.мм=
P н.мм =
Гр. сл. =
Точн. =

БП0-660

F см² =
Q кг. =
D оп.мм=
P н.мм =
Гр. сл. =
Точн. =

БП0-661

F см² =
Q кг. =
D оп.мм=
P н.мм =
Гр. сл. =
Точн. =

БП0-662

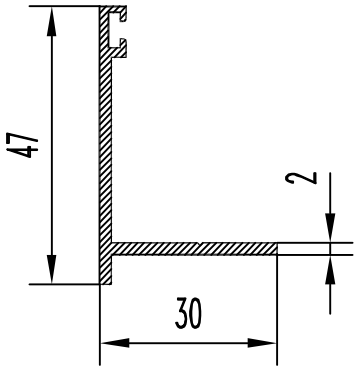

F см² = 1.561
Q кг. = 0.423
D оп.мм= 115.0
P н.мм = 171
Гр. сл. = VI
Точн. = H

БП0-663

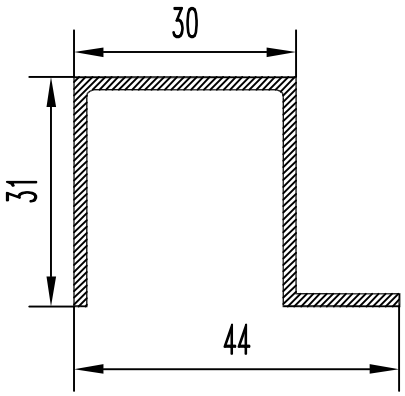

F см² = 1.749
Q кг. = 0.474
D оп.мм= 60.0
P н.мм = 207.7
Гр. сл. = III
Точн. = H

БП0-664

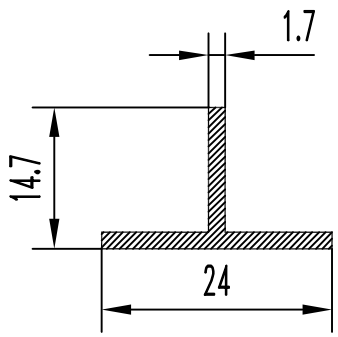

F см² = 0.629
Q кг. = 0.171
D оп.мм= 24.0
P н.мм = 77.4
Гр. сл. = III
Точн. = H

БП0-665

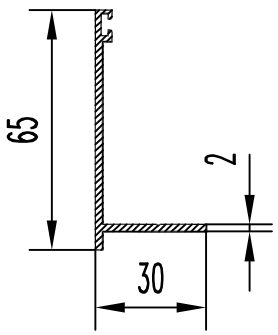

F см² = 1.92
Q кг. = 0.52
D оп.мм= 68.0
P н.мм = 207
Гр. сл. = VI
Точн. = H

БП0-666

F см² =
Q кг. =
D оп.мм=
P н.мм =
Гр. сл. =
Точн. =

БП0-667

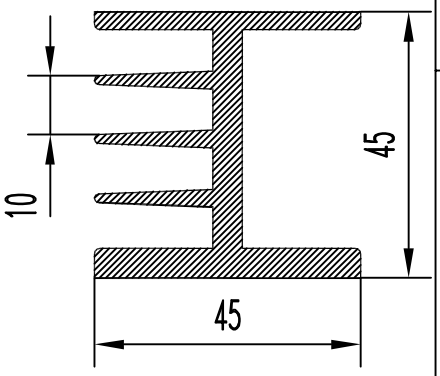

F см² = 6.770
Q кг. = 1.835
D оп.мм= 65.0
P н.мм = 361.0
Гр. сл. = VI
Точн. = H

БП0-668

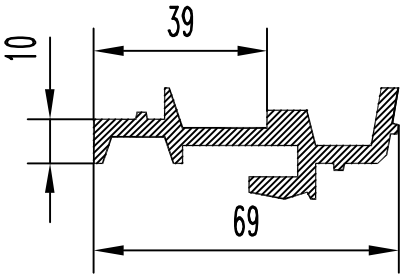

F см² = 4.95
Q кг. = 1.3
D оп.мм= 71.0
P н.мм = 258.6
Гр. сл. = IV
Точн. = H

БП0-669

F см² =
Q кг. =
D оп.мм=
P н.мм =
Гр. сл. =
Точн. =

БП0-670

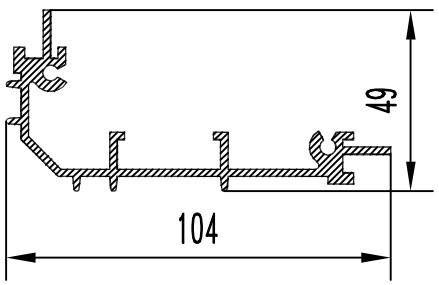

F см² = 5.2
Q кг. = 1.41
D оп.мм= 106.0
P н.мм = 438
Гр. сл. = Особ.
Точн. = H

БП0-671

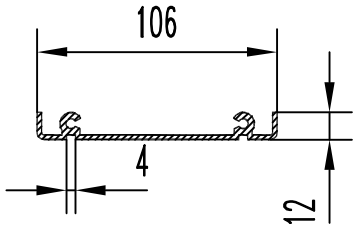

F см² = 3.58
Q кг. = 0.97
D оп.мм= 106.5
P н.мм = 316.0
Гр. сл. =Особ.
Точн. = Н

БП0-672

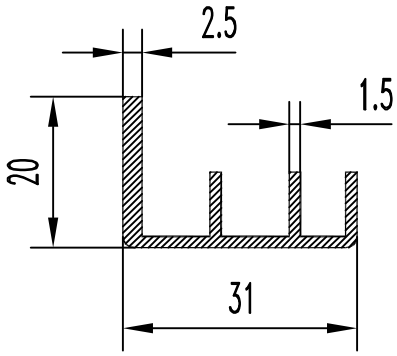

F см² = 1.300
Q кг. = 0.35
D оп.мм= 36.0
P н.мм = 151.6
Гр. сл. = IV
Точн. = Н

БП0-673

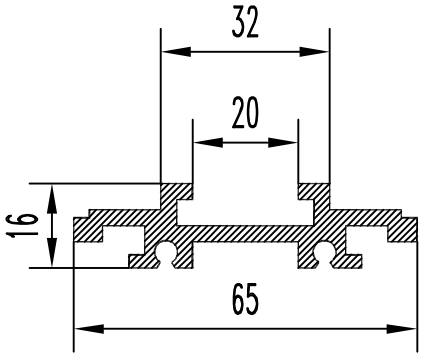

F см² = 3.770
Q кг. = 1.02
D оп.мм= 65.2
P н.мм = 244.5
Гр. сл. = V
Точн. = Н

БП0-674

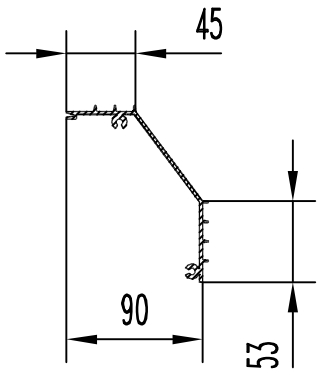

F см² = 5.040
Q кг. = 1.36
D оп.мм= 145.0
P н.мм = 479.6
Гр. сл. =Особ.
Точн. = Н

БП0-675

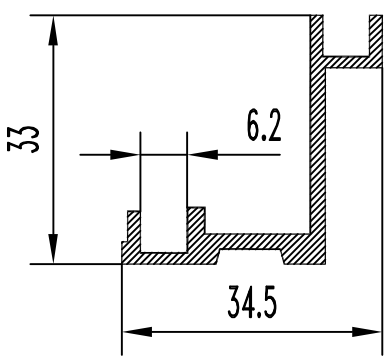

F см² = 1.630
Q кг. = 0.442
D оп.мм= 46.0
P н.мм = 162.0
Гр. сл. = III
Точн. = Н

БП0-676

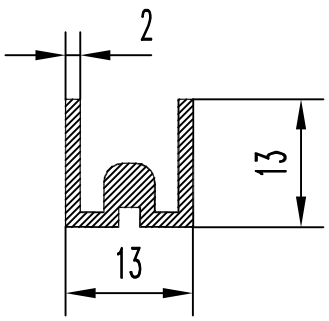

F см² = 0.713
Q кг. = 0.193
D оп.мм= 18.5
P н.мм = 87.5
Гр. сл. = IV
Точн. = Н

БП0-677

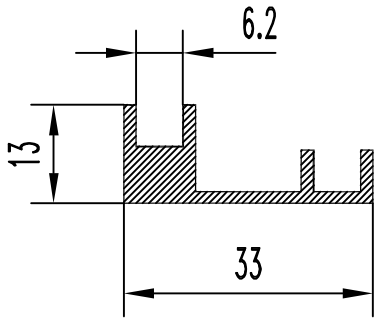

F см² = 1.428
Q кг. = 0.378
D оп.мм= 35.0
P н.мм = 125.0
Гр. сл. = VI
Точн. = Н

БП0-678

F см² =
Q кг. =
D оп.мм=
P н.мм =
Гр. сл. =
Точн. =

БП0-679

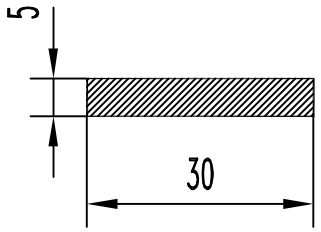

F см² = 1.500
Q кг. = 0.41
D оп.мм= 31.5
P н.мм = 70.0
Гр. сл. = I
Точн. = Н

БП0-0680

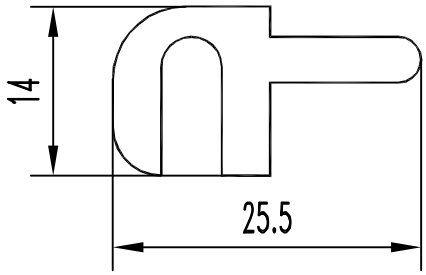

F см² = 1.620
Q кг. = 0.439
D оп.мм= 26.4
P н.мм = 93.9
Гр. сл. = IV
Точн. = П

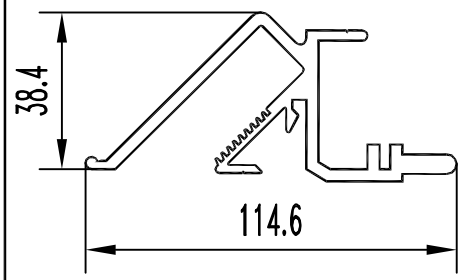

БП0-0681

F см² = 6.998
Q кг. = 1.896
D оп.мм= 115.0
P н.мм = 485.3
Гр. сл. =Особ.
Точн. = П

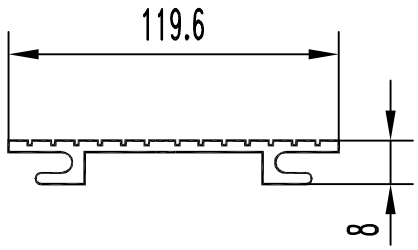

БП0-0682

F см² = 2.922
Q кг. = 0.792
D оп.мм= 120.0
P н.мм = 332.8
Гр. сл. = VI
Точн. = П

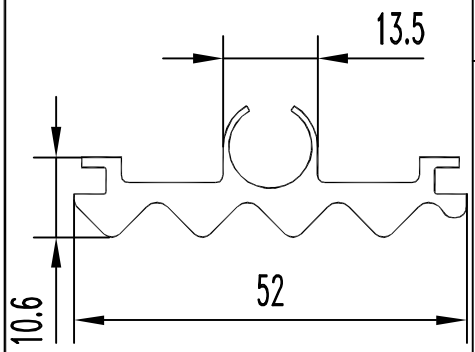

БП0-683

F см² = 2.940
Q кг. = 0.8
D оп.мм= 52.5
P н.мм = 190.9
Гр. сл. = VI
Точн. = Н

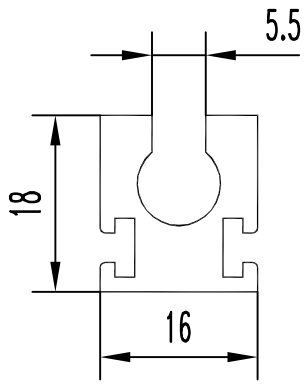

БП0-688

F см² = 1.812
Q кг. = 0.491
D оп.мм= 24.0
P н.мм = 115.9
Гр. сл. = VI
Точн. = Н

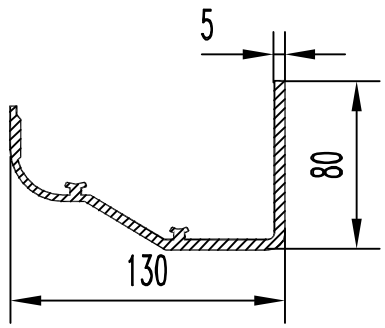

БП0-684

F см² = 11.31
Q кг. = 3.065
D оп.мм= 152.7
P н.мм = 527.1
Гр. сл. = III
Точн. = Н

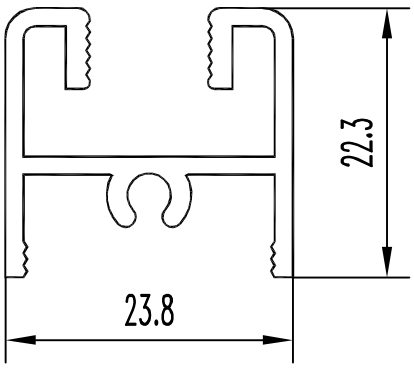

БП0-0689

F см² = 1.473
Q кг. = 0.399
D оп.мм= 53.9
P н.мм = 191.3
Гр. сл. = VI
Точн. = П

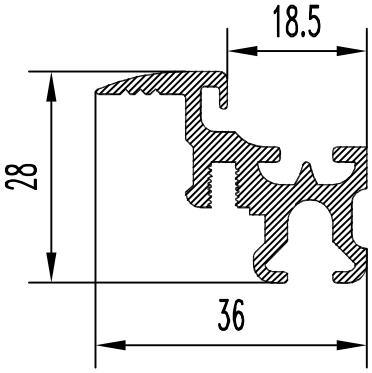

БП0-685-01

F см² = 2.350
Q кг. = 0.637
D оп.мм= 43.2
P н.мм = 208.0
Гр. сл. = VI
Точн. = Н

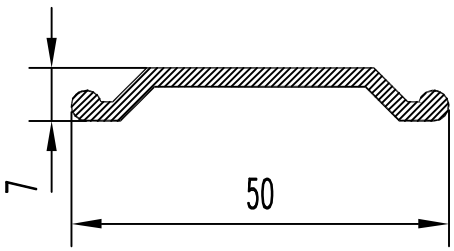

БП0-690

F см² = 1.412
Q кг. = 0.383
D оп.мм= 50.0
P н.мм = 113.4
Гр. сл. = V
Точн. = Н

БП0-691

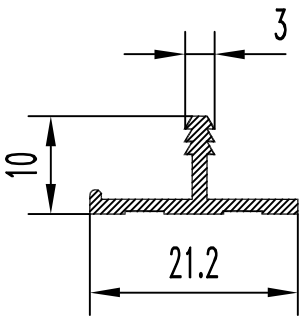

F см² = 0.460
Q кг. = 0.125
D оп.мм= 22.0
P н.мм = 70.28
Гр. сл. = IV
Точн. = Н

БП0-696

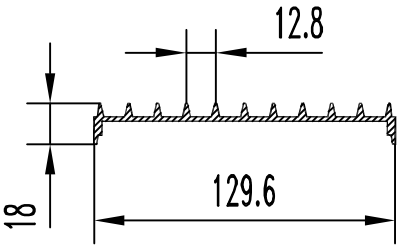

F см² = 4.630
Q кг. = 1.25
D оп.мм= 134.0
P н.мм = 414.56
Гр. сл. = VI
Точн. = П

БП0-692

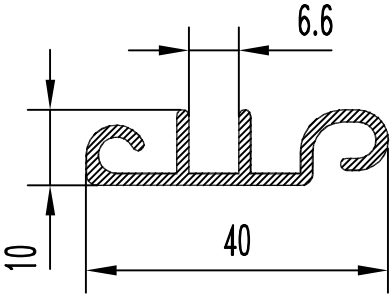

F см² = 1.330
Q кг. = 0.360
D оп.мм= 40.0
P н.мм = 164.0
Гр. сл. =Особ.
Точн. = Н

БП0-697

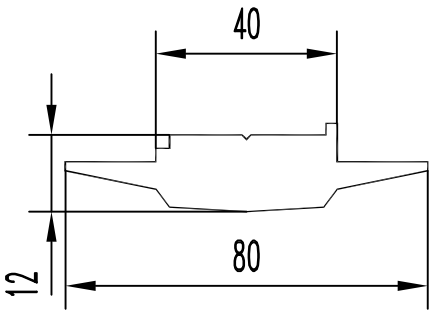

F см² = 8.130
Q кг. = 2.2
D оп.мм= 80.0
P н.мм = 187.2
Гр. сл. = V
Точн. = Н

БП0-693

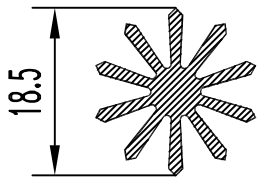

F см² = 1.090
Q кг. = 0.3
D оп.мм= 18.5
P н.мм = 143.5
Гр. сл. = V
Точн. = Н

БП0-698

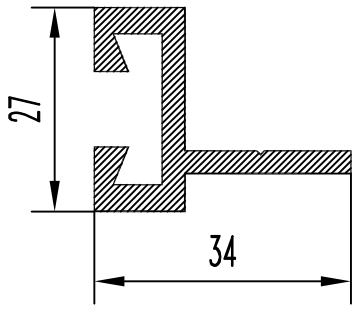

F см² = 2.550
Q кг. = 0.69
D оп.мм= 41.0
P н.мм = 166.0
Гр. сл. = IV
Точн. = Н

БП0-0694

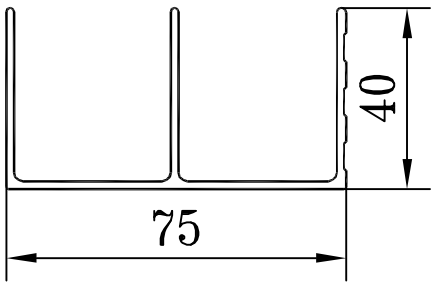

F см² = 3.276
Q кг. = 0.888
D оп.мм= 85.0
P н.мм = 378.3
Гр. сл. =Особ.
Точн. = П

БП0-699

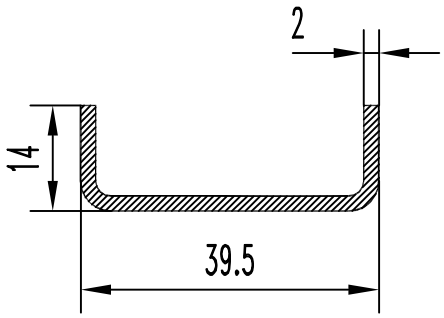

F см² = 1.300
Q кг. = 0.352
D оп.мм= 41.0
P н.мм = 126.5
Гр. сл. = II
Точн. = Н

БП0-695

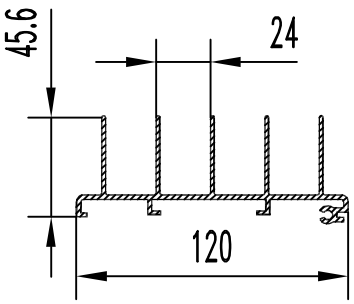

F см² = 6.62
Q кг. = 1.88
D оп.мм= 118
P н.мм = 703
Гр. сл. = IV
Точн. = П

БП0-700

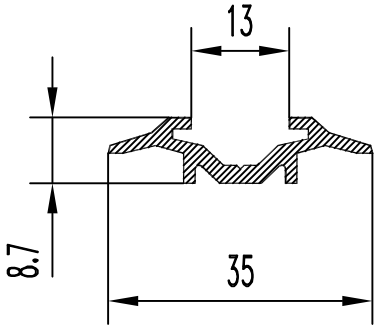

F см² = 1.050
Q кг. = 0.285
D оп.мм= 35.0
P н.мм = 108.0
Гр. сл. = V
Точн. = Н

БПО-701

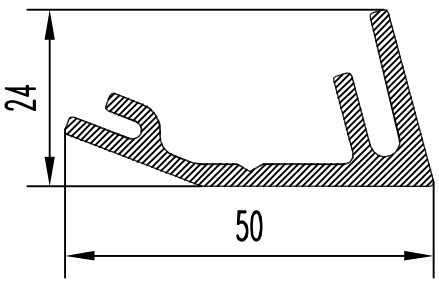

F см² = 2.710
Q кг. = 0.734
D оп.мм= 50.5
P н.мм = 183.5
Гр. сл. = IV
Точн. = H

БПО-702

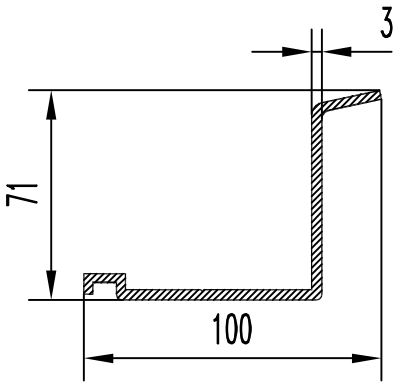

F см² = 5.660
Q кг. = 1.534
D оп.мм= 121.5
P н.мм = 350.0
Гр. сл. = III
Точн. = H

БПО-703

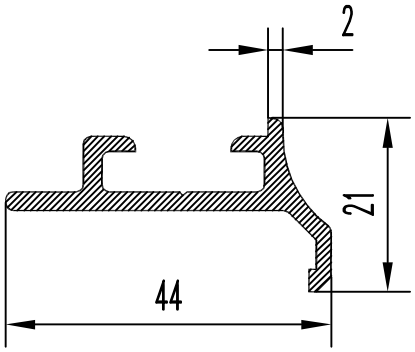

F см² = 1.950
Q кг. = 0.528
D оп.мм= 45.5
P н.мм = 164.0
Гр. сл. = IV
Точн. = H

БПО-704

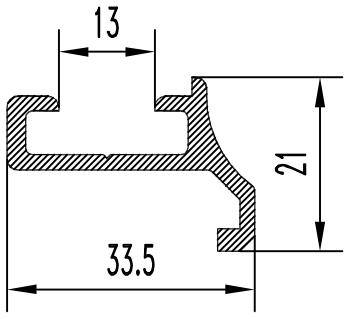

F см² = 1.680
Q кг. = 0.455
D оп.мм= 38.0
P н.мм = 143.0
Гр. сл. = IV
Точн. = H

БПО-705

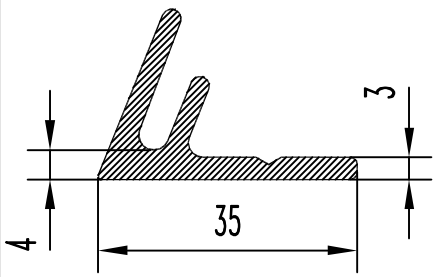

F см² = 2.030
Q кг. = 0.550
D оп.мм= 36.7
P н.мм = 131.0
Гр. сл. = III
Точн. = H

БПО-706

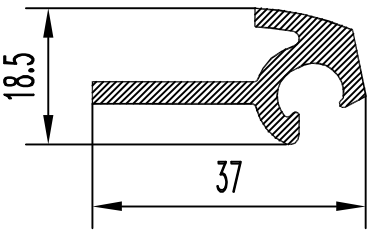

F см² = 1.970
Q кг. = 0.534
D оп.мм= 37.5
P н.мм = 124.2
Гр. сл. = V
Точн. = H

БПО-707

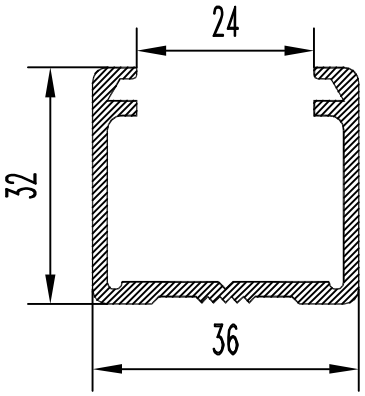

F см² = 2.500
Q кг. = 0.7
D оп.мм= 48.0
P н.мм = 227.0
Гр. сл. = IV
Точн. = H

БПО-708

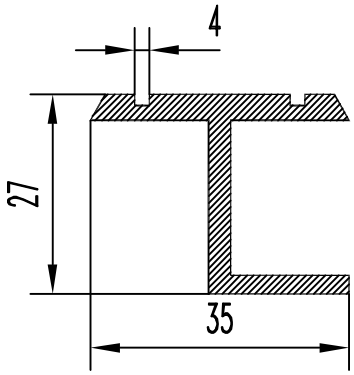

F см² = 2.280
Q кг. = 0.62
D оп.мм= 46.0
P н.мм = 159.5
Гр. сл. = II
Точн. = H

БПО-709

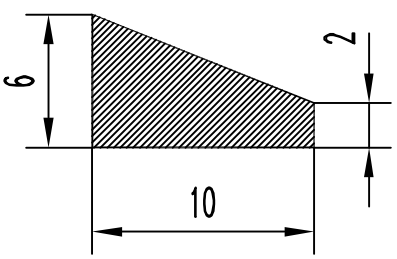

F см² = 0.414
Q кг. = 0.112
D оп.мм= 12.0
P н.мм = 29.2
Гр. сл. = III
Точн. = H

БПО-710

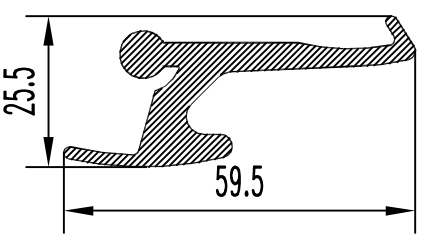

F см² = 4.170
Q кг. = 1.130
D оп.мм= 64.0
P н.мм = 189.5
Гр. сл. = VI
Точн. = H

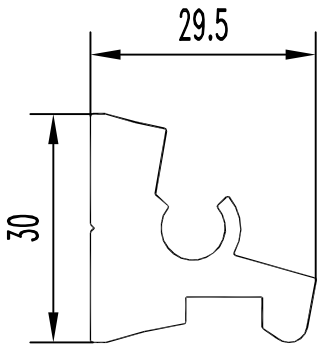

БПО-711

F см² = 4.299
Q кг. = 1.16
D оп.мм= 51.0
P н.мм = 136.5
Гр. сл. = V
Точн. = Н

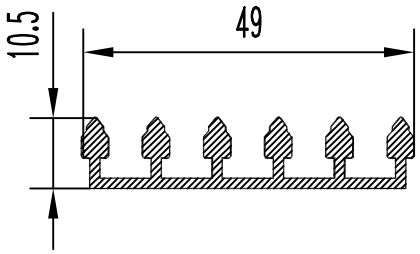

БПО-716

F см² = 2.110
Q кг. = 0.572
D оп.мм= 50.0
P н.мм = 207.5
Гр. сл. = VI
Точн. = П

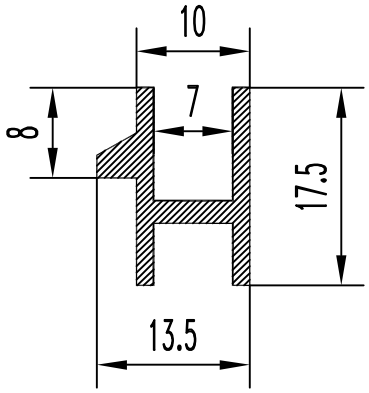

БПО-712

F см² = 0.820
Q кг. = 0.222
D оп.мм= 21.0
P н.мм = 91.9
Гр. сл. = III
Точн. = Н

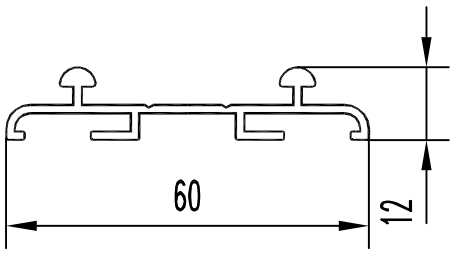

БПО-0717

F см² = 1.656
Q кг. = 0.449
D оп.мм= 61.0
P н.мм = 220.7
Гр. сл. = V
Точн. = П

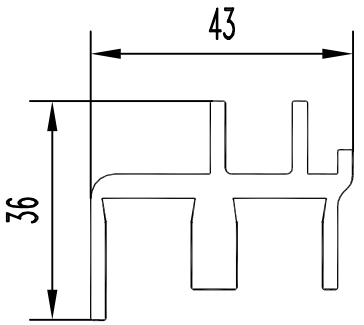

БПО-713

F см² = 4.460
Q кг. = 1.21
D оп.мм= 56.0
P н.мм = 246.5
Гр. сл. = III
Точн. = Н

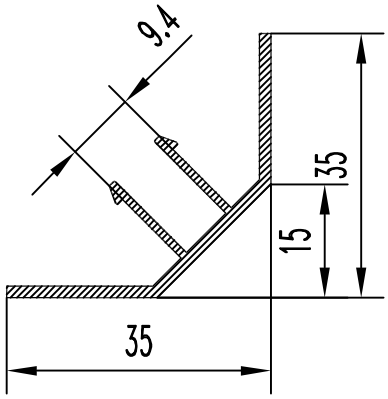

БПО-718

F см² = 1.19
Q кг. = 0.322
D оп.мм= 50.0
P н.мм = 179
Гр. сл. = IV
Точн. = Н

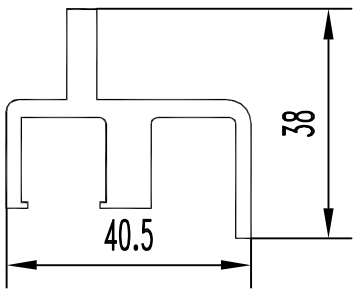

БПО-714

F см² = 4.080
Q кг. = 1.110
D оп.мм= 51.0
P н.мм = 216.0
Гр. сл. = III
Точн. = Н

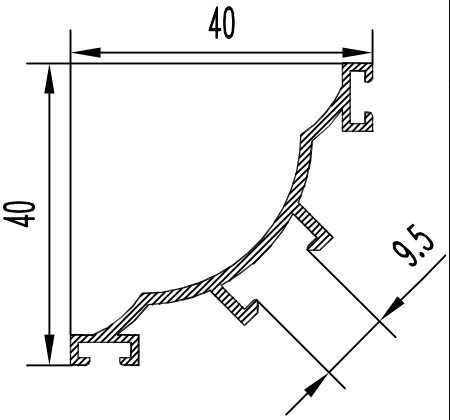

БПО-719

F см² = 1.31
Q кг. = 0.355
D оп.мм= 57.0
P н.мм = 195.8
Гр. сл. = IV
Точн. = П

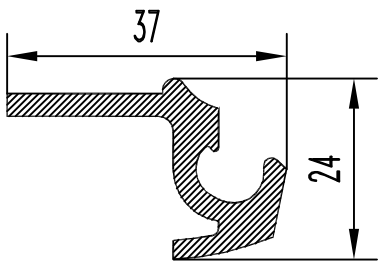

БПО-715

F см² = 2.33
Q кг. = 0.63
D оп.мм= 40.0
P н.мм = 139
Гр. сл. = V
Точн. = П

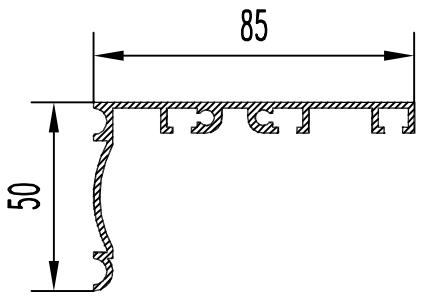

БПО-720

F см² = 3.416
Q кг. = 0.926
D оп.мм= 50.0
P н.мм = 400
Гр. сл. = IV
Точн. = П

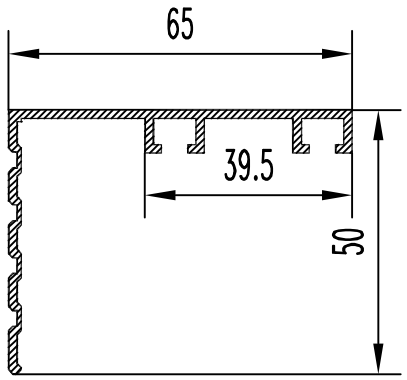

БП0-721

F см² = 2.29
Q кг. = 0.621
D оп.мм= 42.0
P н.мм = 306.7
Гр. сл. = IV
Точн. = П

БП0-726

F см² =
Q кг. =
D оп.мм=
P н.мм =
Гр. сл. =
Точн. =

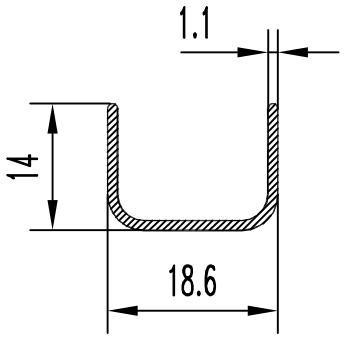

БП0-722

F см² = 0.455
Q кг. = 0.123
D оп.мм= 21.0
P н.мм = 84.53
Гр. сл. = IV
Точн. = П

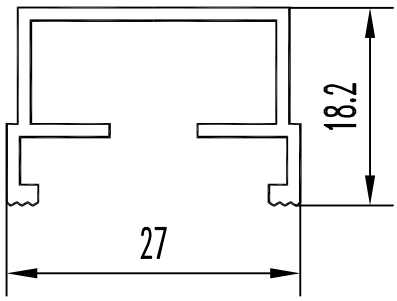

БП0-0727

F см² = 0.964
Q кг. = 0.261
D оп.мм= 31.6
P н.мм = 160.2
Гр. сл. = VI
Точн. = П

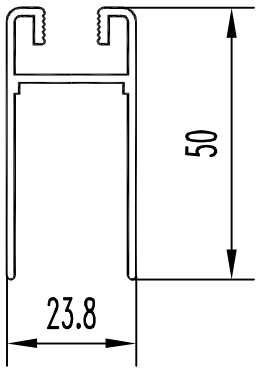

БП0-0723

F см² = 2.170
Q кг. = 0.588
D оп.мм= 53.9
P н.мм = 283.5
Гр. сл. = V
Точн. = П

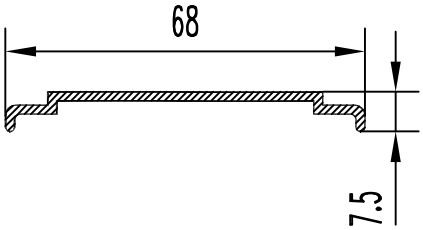

БП0-728

F см² = 1.335
Q кг. = 0.362
D оп.мм= 69.0
P н.мм = 158.6
Гр. сл. = VI
Точн. = Н

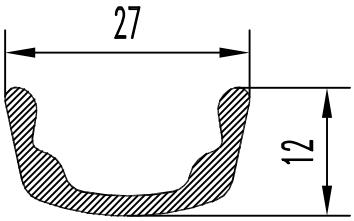

БП0-724

F см² = 1.260
Q кг. = 0.34
D оп.мм= 27.5
P н.мм = 89.5
Гр. сл. = IV
Точн. = П

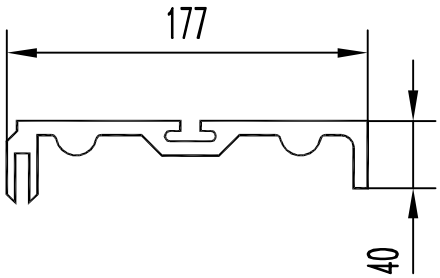

БП0-0729

F см² = 22.306
Q кг. = 6.045
D оп.мм= 180.0
P н.мм = 597.3
Гр. сл. = VI
Точн. = П

БП0-725

F см² =
Q кг. =
D оп.мм=
P н.мм =
Гр. сл. =
Точн. =

БП0-730

F см² =
Q кг. =
D оп.мм=
P н.мм =
Гр. сл. =
Точн. =

БПО-731

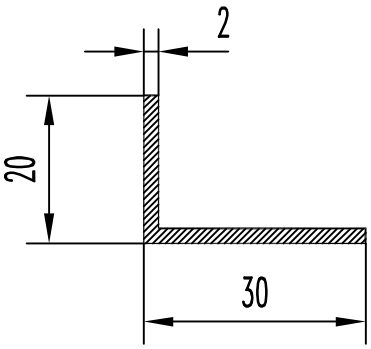

F см² = 1.0
Q кг. = 0.27
D оп.мм= 38
P н.мм = 101
Гр. сл. = II
Точн. = T

БПО-732

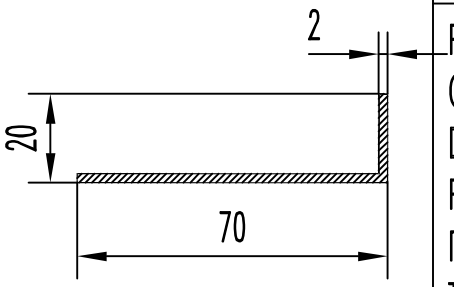

F см² = 1.800
Q кг. = 0.49
D оп.мм= 74.0
P н.мм = 185.0
Гр. сл. = IV
Точн. = H

БПО-733

F см² =
Q кг. =
D оп.мм=
P н.мм =
Гр. сл. =
Точн. =

БПО-734

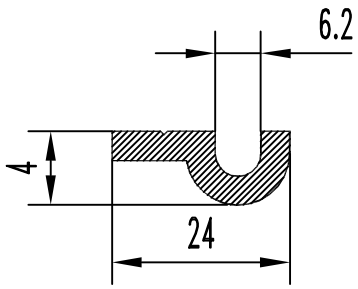

F см² = 1.250
Q кг. = 0.33
D оп.мм= 25.0
P н.мм = 72
Гр. сл. = III
Точн. = H

БПО-735

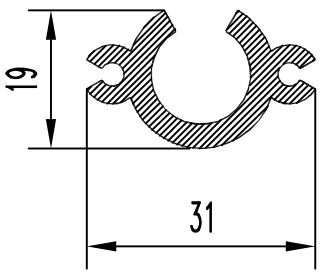

F см² = 1.957
Q кг. = 0.53
D оп.мм= 32.0
P н.мм = 135.4
Гр. сл. = V
Точн. = H

БПО-736

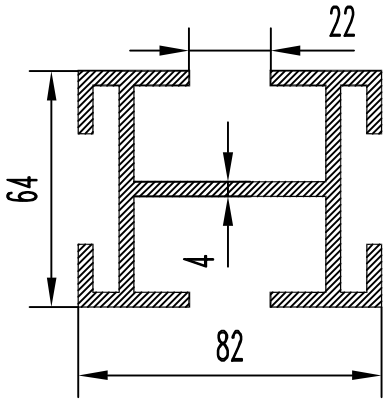

F см² = 13.920
Q кг. = 3.77
D оп.мм= 105.0
P н.мм = 681.0
Гр. сл. = IV
Точн. = H

БПО-737

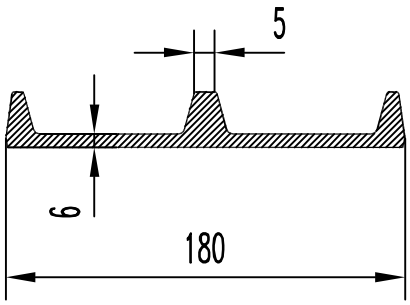

F см² = 17.9
Q кг. = 4.85
D оп.мм= 460.0
P н.мм = 180.0
Гр. сл. = III
Точн. = H

БПО-738

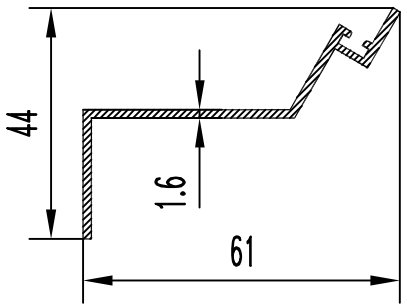

F см² = 1.64
Q кг. = 0.444
D оп.мм= 76.0
P н.мм = 212.3
Гр. сл. = IV
Точн. = H

БПО-739

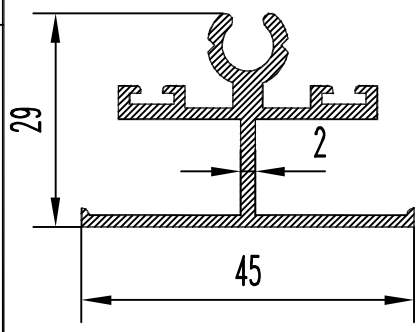

F см² = 2.39
Q кг. = 0.648
D оп.мм= 49.0
P н.мм = 274
Гр. сл. = IV
Точн. = H

БПО-740

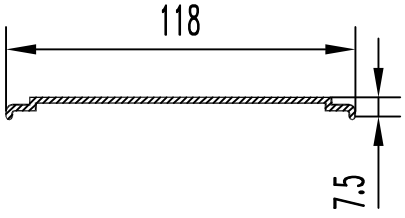

F см² = 2.56
Q кг. = 0.694
D оп.мм= 119.0
P н.мм = 257.7
Гр. сл. = VI
Точн. = H

БПО-741

F см² =
Q кг. =
D оп.мм=
P н.мм =
Гр. сл. =
Точн. =

БПО-742

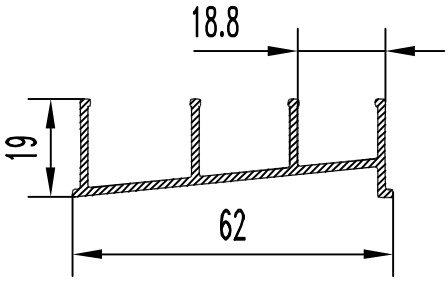

F см² = 1.89
Q кг. = 0.512
D оп.мм= 6.4
P н.мм = 252
Гр. сл. = III
Точн. = П

БПО-743

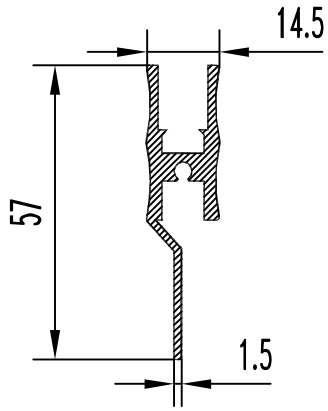

F см² = 2.066
Q кг. = 0.56
D оп.мм= 58.0
P н.мм = 204.7
Гр. сл. =Особ.
Точн. = П

БПО-744

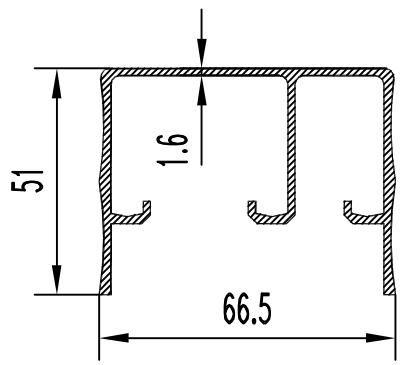

F см² = 4.09
Q кг. = 1.108
D оп.мм= 85.0
P н.мм = 461
Гр. сл. = VI
Точн. = П

БПО-745

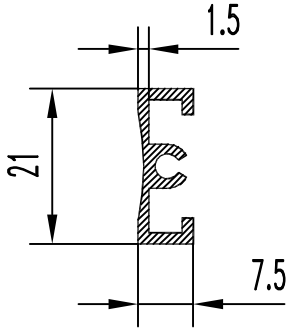

F см² = 0.664
Q кг. = 0.175
D оп.мм= 22.0
P н.мм = 93.6
Гр. сл. = III
Точн. = П

БПО-746

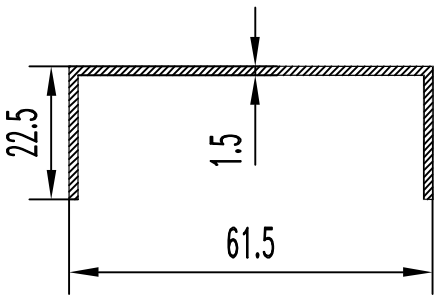

F см² = 1.552
Q кг. = 0.421
D оп.мм= 68.0
P н.мм = 210
Гр. сл. = VI
Точн. = П

БПО-747

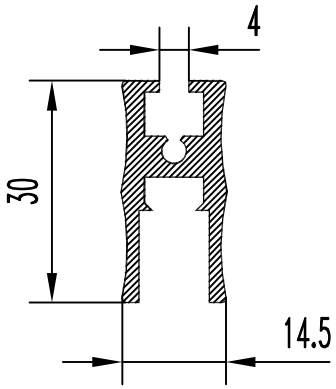

F см² = 1.942
Q кг. = 0.526
D оп.мм= 33.0
P н.мм = 156.4
Гр. сл. =Особ.
Точн. = П

БПО-748

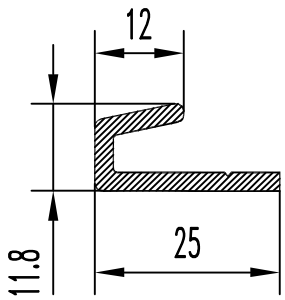

F см² = 1.080
Q кг. = 0.293
D оп.мм= 26.5
P н.мм = 87.9
Гр. сл. = II
Точн. = Н

БПО-749

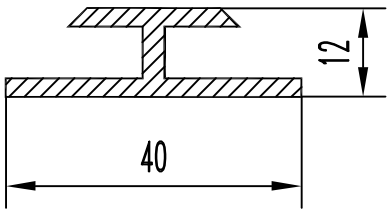

F см² = 1.76
Q кг. = 0.477
D оп.мм= 40.1
P н.мм = 142.4
Гр. сл. = II
Точн. = Н

БПО-750

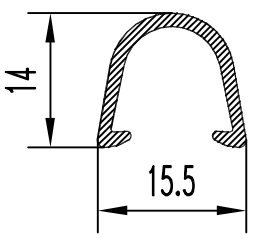

F см² = 0.555
Q кг. = 0.150
D оп.мм= 18.0
P н.мм = 75.3
Гр. сл. = III
Точн. = Н

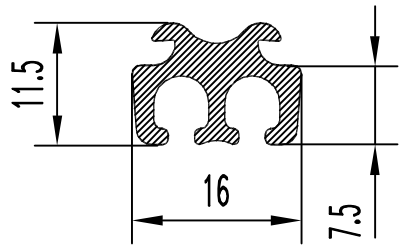

БПО-751

F см² = 0.920
Q кг. = 0.25
D оп.мм= 16.6
P н.мм = 88.6
Гр. сл. = VI
Точн. = Н

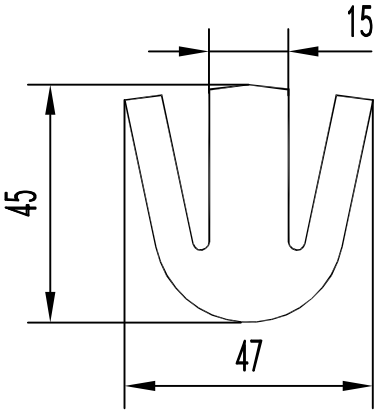

БПО-756

F см² = 12.460
Q кг. = 3.38
D оп.мм= 55.0
P н.мм = 254.0
Гр. сл. = VI
Точн. = Н

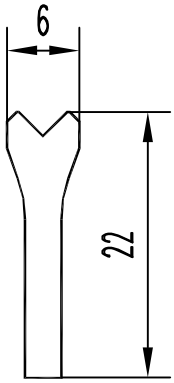

БПО-0752

F см² = 0.769
Q кг. = 0.208
D оп.мм= 24.0
P н.мм = 54.2
Гр. сл. = III
Точн. = Н

БПО-757

F см² =
Q кг. =
D оп.мм=
P н.мм =
Гр. сл. =
Точн. =

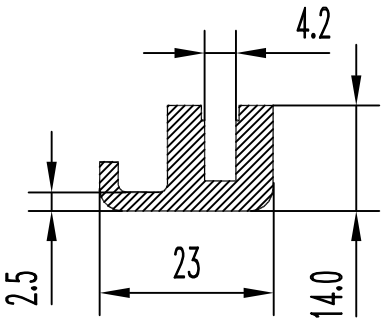

БПО-753-01

F см² = 1.815
Q кг. = 0.492
D оп.мм= 27.0
P н.мм = 98.6
Гр. сл. = I
Точн. = Н

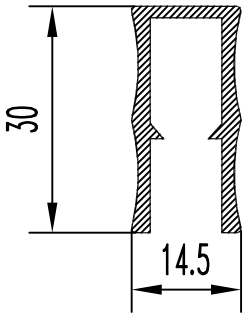

БПО-758

F см² = 1.327
Q кг. = 0.36
D оп.мм= 32.0
P н.мм = 150.6
Гр. сл. =Особ.
Точн. = П

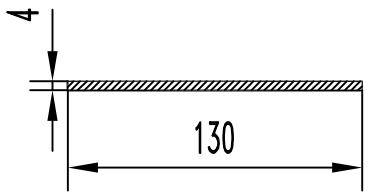

БПО-754

F см² = 5.200
Q кг. = 1.4
D оп.мм= 130.0
P н.мм = 268.0
Гр. сл. = I
Точн. = Н

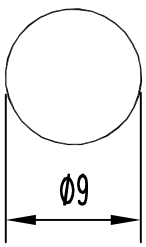

БПО-759

F см² = 0.650
Q кг. = 0.176
D оп.мм= 9.0
P н.мм = 28.3
Гр. сл. = II
Точн. = Н

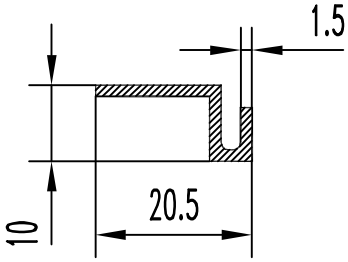

БПО-755

F см² = 0.552
Q кг. = 0.141
D оп.мм= 22.8
P н.мм = 71.14
Гр. сл. = III
Точн. = Н

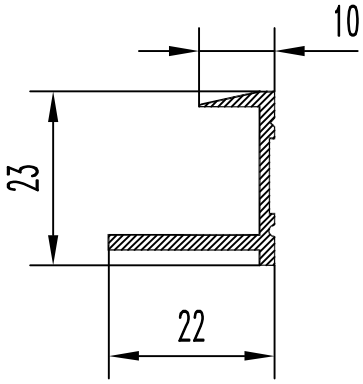

БПО-760

F см² = 0.859
Q кг. = 0.233
D оп.мм= 32.0
P н.мм = 107.0
Гр. сл. = II
Точн. = Н

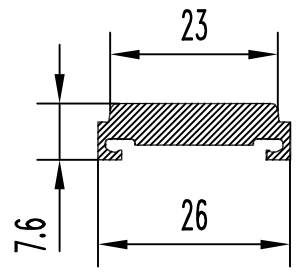

БП0-761

F см² = 1.082
Q кг. = 0.293
D оп.мм= 27.0
P н.мм = 83.1
Гр. сл. = V
Точн. = П

БП0-766

F см² =
Q кг. =
D оп.мм=
P н.мм =
Гр. сл. =
Точн. =

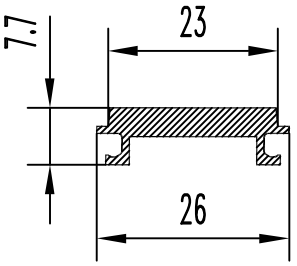

БП0-762

F см² = 1.032
Q кг. = 0.280
D оп.мм= 27.0
P н.мм = 82.1
Гр. сл. = V
Точн. = П

БП0-767

F см² =
Q кг. =
D оп.мм=
P н.мм =
Гр. сл. =
Точн. =

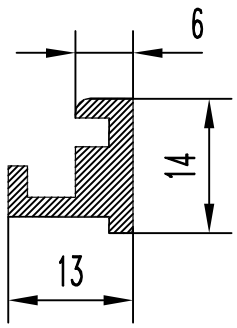

БП0-763

F см² = 0.850
Q кг. = 0.230
D оп.мм= 19.0
P н.мм = 67.5
Гр. сл. = III
Точн. = Н

БП0-768

F см² =
Q кг. =
D оп.мм=
P н.мм =
Гр. сл. =
Точн. =

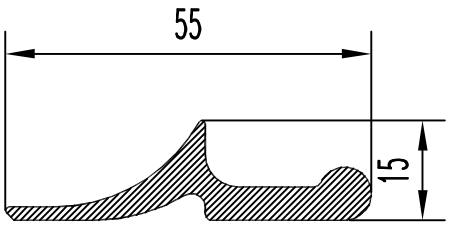

БП0-764/1

F см² = 2.680
Q кг. = 0.726
D оп.мм= 45.4
P н.мм = 133.0
Гр. сл. = IV
Точн. = Н

БП0-769

F см² =
Q кг. =
D оп.мм=
P н.мм =
Гр. сл. =
Точн. =

БП0-765

F см² =
Q кг. =
D оп.мм=
P н.мм =
Гр. сл. =
Точн. =

БП0-770

F см² = 5.81
Q кг. = 1.575
D оп.мм= 138.0
P н.мм = 413.4
Гр. сл. = IV
Точн. = П

БПО-771

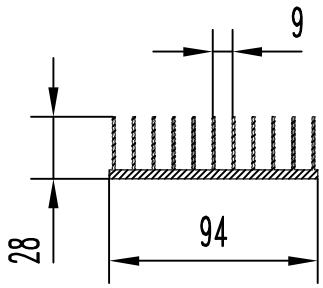

F см² = 6.670
Q кг. = 1.81
D оп.мм= 98.0
P н.мм = 738.0
Гр. сл. =Особ.
Точн. = Н

БПО-772

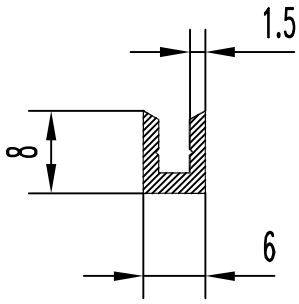

F см² = 0.285
Q кг. = 0.077
D оп.мм= 10.0
P н.мм = 39.23
Гр. сл. = VI
Точн. = П

БПО-773

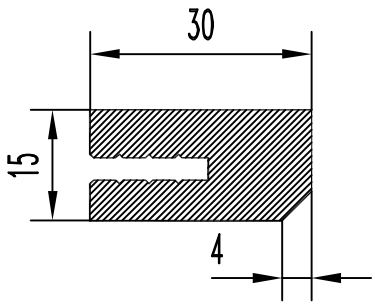

F см² = 4.010
Q кг. = 1.09
D оп.мм= 34.0
P н.мм = 121.9
Гр. сл. =Особ.
Точн. = П

БПО-774

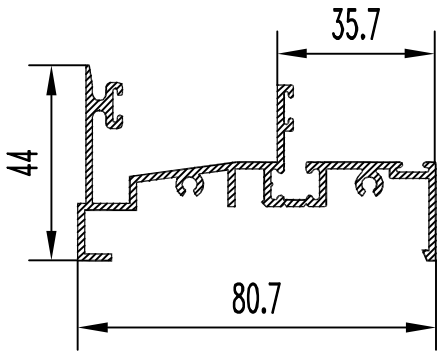

F см² = 3.965
Q кг. = 1.075
D оп.мм= 90.0
P н.мм = 514
Гр. сл. = VII
Точн. = П

БПО-775

F см² =
Q кг. =
D оп.мм=
P н.мм =
Гр. сл. =
Точн. =

БПО-776

F см² =
Q кг. =
D оп.мм=
P н.мм =
Гр. сл. =
Точн. =

БПО-777-01

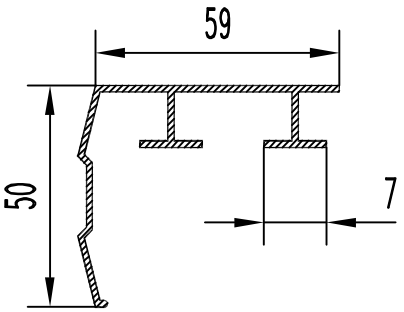

F см² = 2.05
Q кг. = 0.556
D оп.мм= 74.0
P н.мм = 290.0
Гр. сл. = IV
Точн. = П

БПО-778

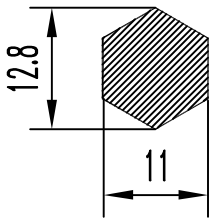

F см² = 1.064
Q кг. = 0.288
D оп.мм= 12.8
P н.мм = 38.4
Гр. сл. = III
Точн. = П

БПО-779-01

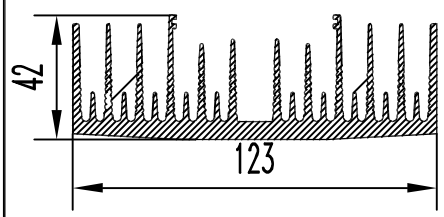

F см² = 15.770
Q кг. = 4.274
D оп.мм= 130.0
P н.мм = 1210
Гр. сл. =Особ.
Точн. = П

БПО-780

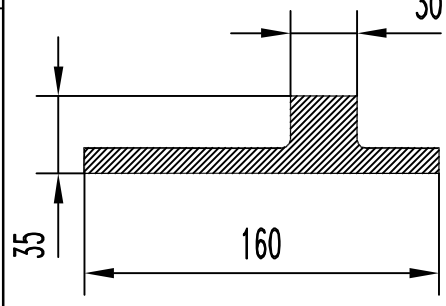

F см² = 25.520
Q кг. = 6.92
D оп.мм= 163.0
P н.мм = 386.6
Гр. сл. = II
Точн. = П

БП0-781

F см² =
Q кг. =
D оп.мм=
P н.мм =
Гр. сл. =
Точн. =

БП0-782

F см² =
Q кг. =
D оп.мм=
P н.мм =
Гр. сл. =
Точн. =

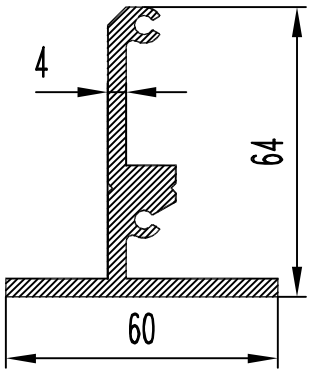

БП0-783

F см² = 6.358
Q кг. = 1.723
D оп.мм= 78.0
P н.мм = 300.6
Гр. сл. = IV
Точн. = Н

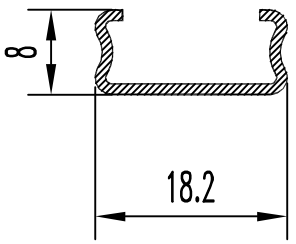

БП0-784

F см² = 0.34
Q кг. = 0.092
D оп.мм= 20.0
P н.мм = 70
Гр. сл. = VI
Точн. = П

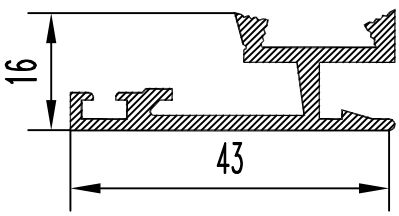

БП0-785

F см² = 1.856
Q кг. = 0.503
D оп.мм= 46
P н.мм = 191
Гр. сл. = V
Точн. = П

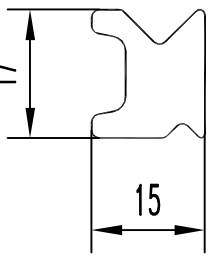

БП0-787

F см² = 1.795
Q кг. = 0.49
D оп.мм= 23.0
P н.мм = 73.55
Гр. сл. = II
Точн. = Н

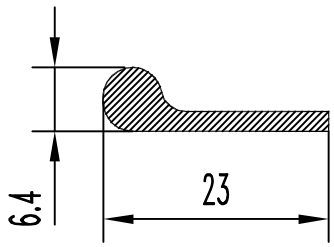

БП0-788

F см² = 0.684
Q кг. = 0.19
D оп.мм= 24.0
P н.мм = 54.15
Гр. сл. = IV
Точн. = Н

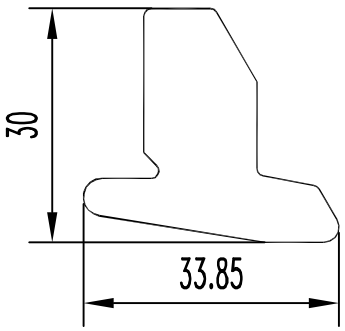

БП0-789

F см² = 5.260
Q кг. = 1.43
D оп.мм= 40.0
P н.мм = 116.4
Гр. сл. = II
Точн. = Н

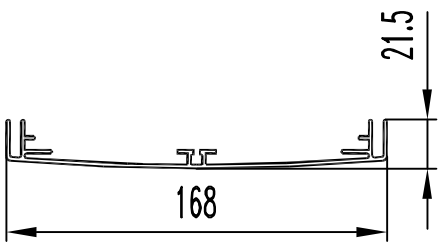

БП0-0790

F см² = 4.707
Q кг. = 1.276
D оп.мм= 169.0
P н.мм = 576.1
Гр. сл. =Особ.
Точн. = П

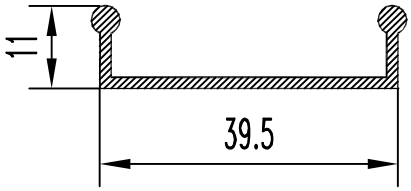

БП0-791

F см² = 0.992
Q кг. = 0.268
D оп.мм= 42.0
P н.мм = 123.2
Гр. сл. = III
Точн. = П

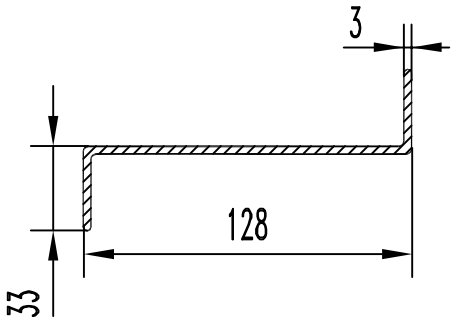

БП0-796

F см² = 5.810
Q кг. = 1.575
D оп.мм= 141.6
P н.мм = 376.3
Гр. сл. = V
Точн. = Н

БП0-792

F см² =
Q кг. =
D оп.мм=
P н.мм =
Гр. сл. =
Точн. =

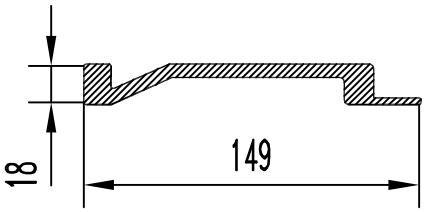

БП0-797

F см² = 11.660
Q кг. = 3.160
D оп.мм= 150.0
P н.мм = 357.4
Гр. сл. = V
Точн. = Н

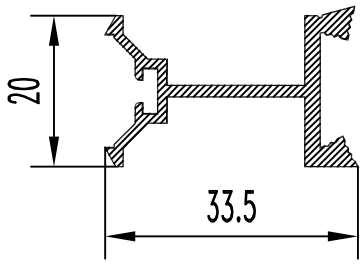

БП0-793

F см² = 1.329
Q кг. = 0.36
D оп.мм= 39.0
P н.мм = 167.4
Гр. сл. = V
Точн. = П

БП0-798

F см² =
Q кг. =
D оп.мм=
P н.мм =
Гр. сл. =
Точн. =

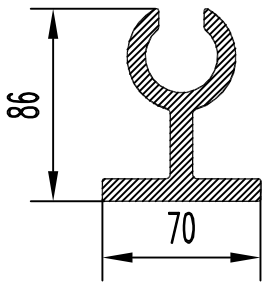

БП0-794

F см² = 18.400
Q кг. = 4.99
D оп.мм= 100.0
P н.мм = 421.8
Гр. сл. = V
Точн. = П

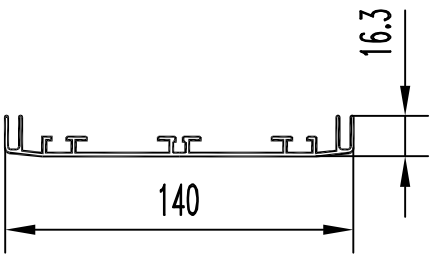

БП0-0799

F см² = 3.809
Q кг. = 1.032
D оп.мм= 140.9
P н.мм = 519.5
Гр. сл. =Особ.
Точн. = П

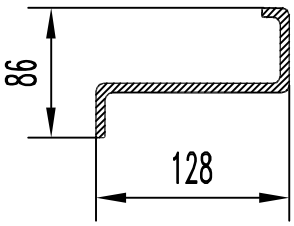

БП0-795

F см² = 13.290
Q кг. = 3.6
D оп.мм= 151.5
P н.мм = 440.0
Гр. сл. = V
Точн. = Н

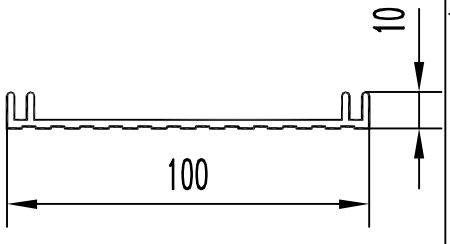

БП0-0800

F см² = 2.770
Q кг. = 0.751
D оп.мм= 101.0
P н.мм = 270.7
Гр. сл. = V
Точн. = П

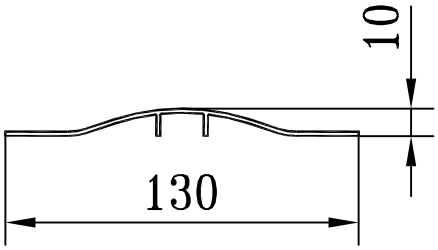

БПО-0801

F см² = 2.230
Q кг. = 0.604
D оп.мм= 130.0
P н.мм = 299.4
Гр. сл. = V
Точн. = П

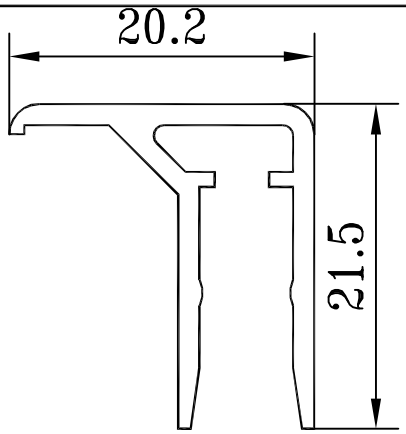

БПО-0806

F см² = 0.880
Q кг. = 0.238
D оп.мм= 29.0
P н.мм = 128.8
Гр. сл. = V
Точн. = П

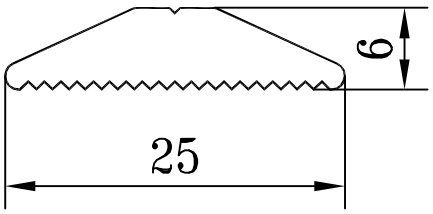

БПО-0802

F см² = 1.010
Q кг. = 0.274
D оп.мм= 25.0
P н.мм = 63.8
Гр. сл. = III
Точн. = Н

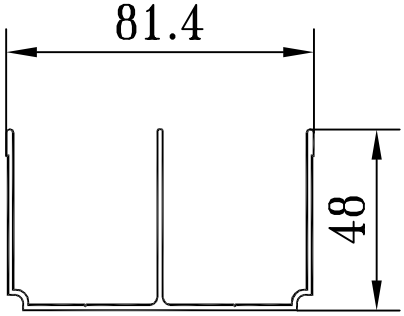

БПО-0807

F см² = 3.185
Q кг. = 0.863
D оп.мм= 91.0
P н.мм = 437.0
Гр. сл. = VI
Точн. = П

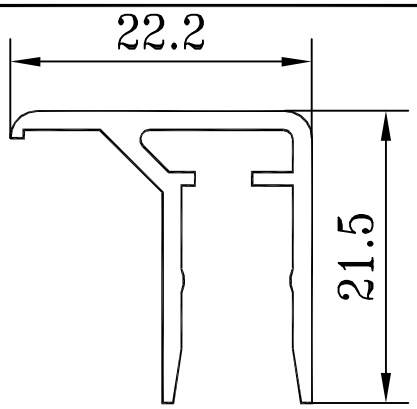

БПО-0803

F см² = 0.920
Q кг. = 0.249
D оп.мм= 31.0
P н.мм = 135.6
Гр. сл. = V
Точн. = Особ.

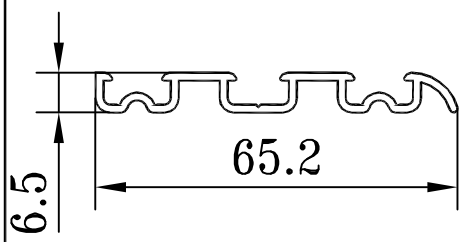

БПО-0808

F см² = 1.394
Q кг. = 0.378
D оп.мм= 65.5
P н.мм = 216.0
Гр. сл. = VI
Точн. = П

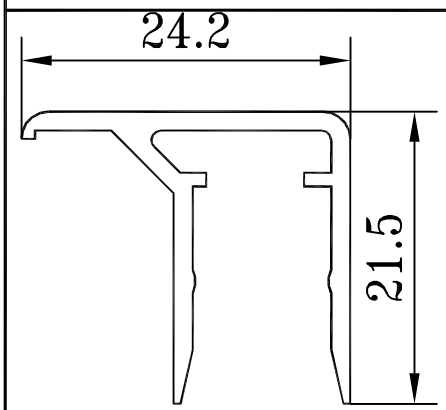

БПО-0804

F см² = 0.926
Q кг. = 0.251
D оп.мм= 32.0
P н.мм = 137.1
Гр. сл. = V
Точн. = Особ.

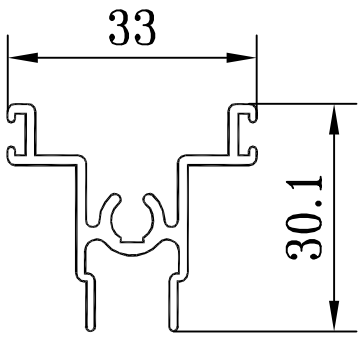

БПО-0809

F см² = 1.481
Q кг. = 0.401
D оп.мм= 40.0
P н.мм = 217.5
Гр. сл. = VI
Точн. = П

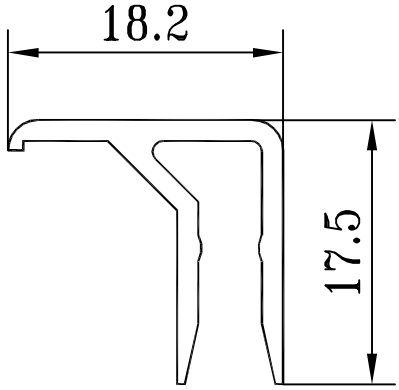

БПО-0805

F см² = 0.695
Q кг. = 0.188
D оп.мм= 24.7
P н.мм = 102.6
Гр. сл. = V
Точн. = П

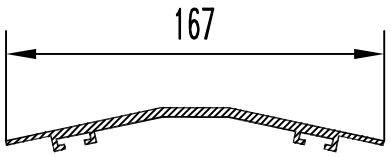

БПО-810

F см² = 6.600
Q кг. = 1.79
D оп.мм= 167.0
P н.мм = 410.0
Гр. сл. = IV
Точн. = П

БП0-811

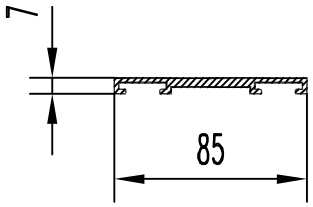

F см² = 3.035
Q кг. = 0.822
D оп.мм= 85.0
P н.мм = 232.5
Гр. сл. = IV
Точн. = П

БП0-812

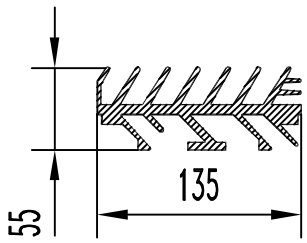

F см² = 22.620
Q кг. = 6.130
D оп.мм= 138.0
P н.мм = 1065
Гр. сл. =Особ.
Точн. = Н

БП0-813

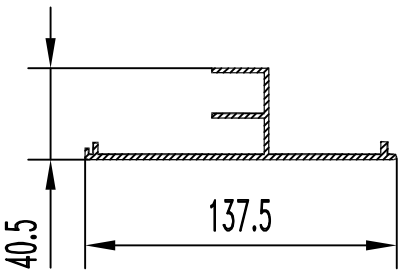

F см² = 5.500
Q кг. = 1.49
D оп.мм= 138.0
P н.мм = 477.0
Гр. сл. = V
Точн. = Н

БП0-814

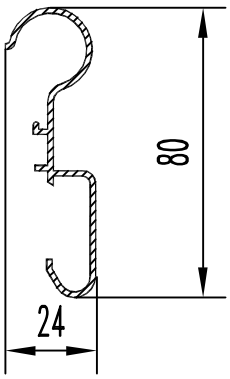

F см² = 2.17
Q кг. = 0.588
D оп.мм= 83.0
P н.мм = 292.8
Гр. сл. = V
Точн. = П

БП0-815

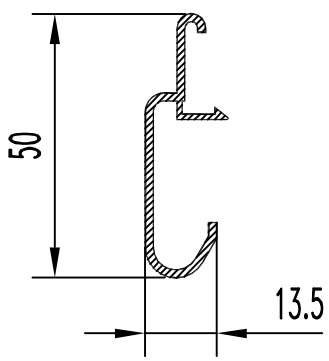

F см² = 1.244
Q кг. = 0.337
D оп.мм= 51.0
P н.мм = 177.2
Гр. сл. = V
Точн. = П

БП0-816

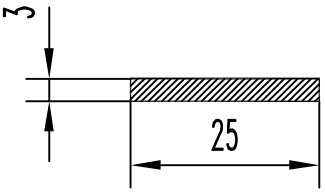

F см² = 0.776
Q кг. = 0.210
D оп.мм= 25.2
P н.мм = 55.54
Гр. сл. = I
Точн. = Н

БП0-817

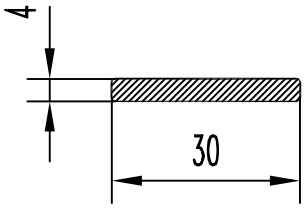

F см² = 1.230
Q кг. = 0.333
D оп.мм= 30.3
P н.мм = 67.54
Гр. сл. = I
Точн. = Н

БП0-818

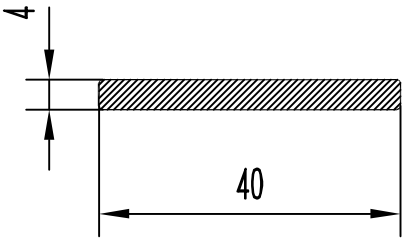

F см² = 1.640
Q кг. = 0.444
D оп.мм= 40.2
P н.мм = 87.54
Гр. сл. = I
Точн. = Н

БП0-819

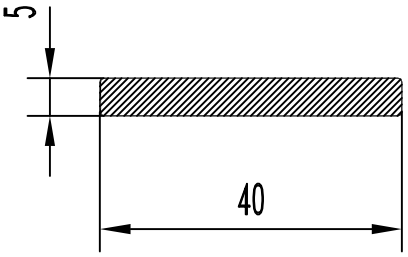

F см² = 2.020
Q кг. = 0.547
D оп.мм= 40.3
P н.мм = 89.54
Гр. сл. = I
Точн. = Н

БП0-820

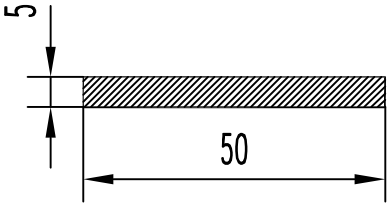

F см² = 2.500
Q кг. = 0.677
D оп.мм= 50.3
P н.мм = 110.0
Гр. сл. = I
Точн. = П

БП0-821

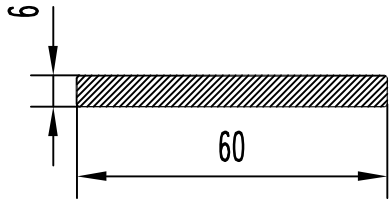

F см² = 3.700
Q кг. = 1.0
D оп.мм= 61.0
P н.мм = 131.0
Гр. сл. = I
Точн. = H

БП0-822

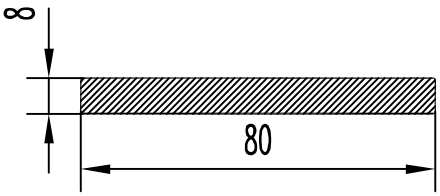

F см² = 6.530
Q кг. = 1.770
D оп.мм= 81.0
P н.мм = 175.5
Гр. сл. = I
Точн. = H

БП0-823

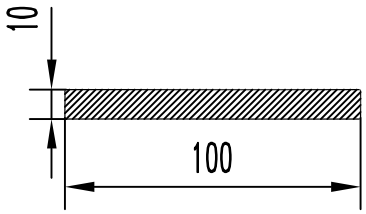

F см² = 10.160
Q кг. = 2.75
D оп.мм= 101.0
P н.мм = 219.0
Гр. сл. = I
Точн. = H

БП0-824

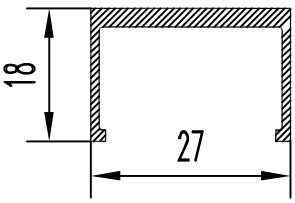

F см² = 1.050
Q кг. = 0.285
D оп.мм= 33.0
P н.мм = 124.0
Гр. сл. = III
Точн. = H

БП0-825

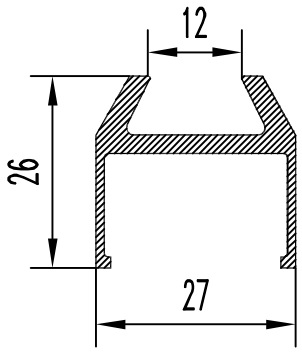

F см² = 1.580
Q кг. = 0.428
D оп.мм= 36.5
P н.мм = 156.0
Гр. сл. = IV
Точн. = H

БП0-826

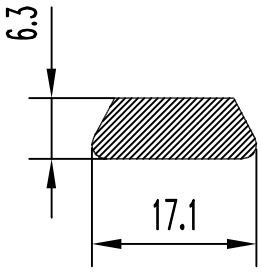

F см² = 0.964
Q кг. = 0.26
D оп.мм= 18.0
P н.мм = 42.0
Гр. сл. = II
Точн. = H

БП0-827

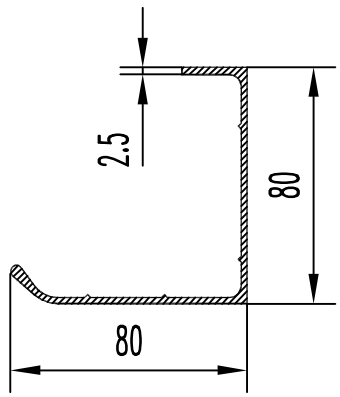

F см² = 3.960
Q кг. = 1.1
D оп.мм= 110.0
P н.мм = 368.0
Гр. сл. = V
Точн. = H

БП0-828

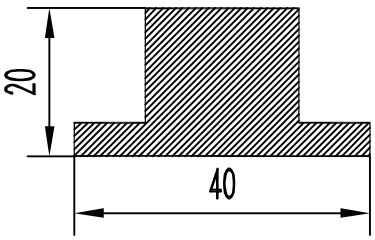

F см² = 5.020
Q кг. = 1.37
D оп.мм= 43.0
P н.мм = 120.0
Гр. сл. = II
Точн. = H

БП0-829

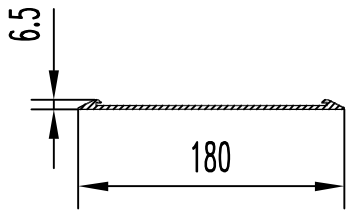

F см² = 5.155
Q кг. = 1.266
D оп.мм= 180.1
P н.мм = 383.3
Гр. сл. = VI
Точн. = H

БП0-830

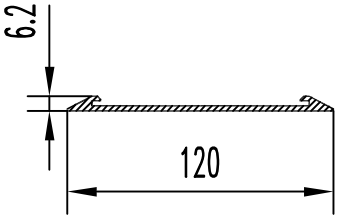

F см² = 3.248
Q кг. = 0.892
D оп.мм= 120.1
P н.мм = 262.7
Гр. сл. = VI
Точн. = H

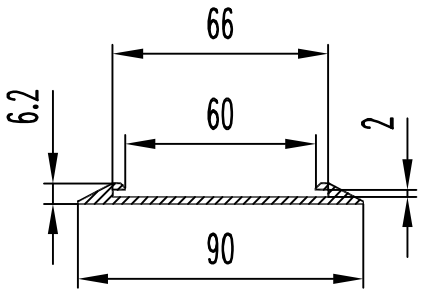

БПО-831

F см² = 2.545
Q кг. = 0.705
D оп.мм= 90.5
P н.мм = 202.7
Гр. сл. = VI
Точн. = Н

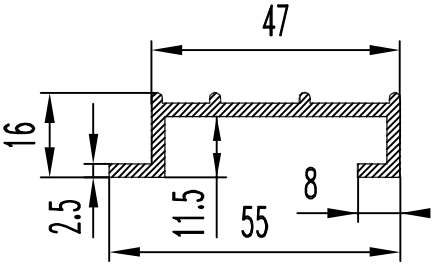

БПО-836

F см² = 2.230
Q кг. = 0.604
D оп.мм= 57.16
P н.мм = 184.6
Гр. сл. = IV
Точн. = Н

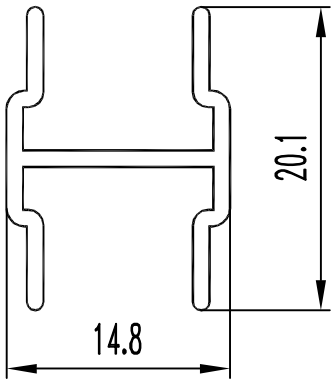

БПО-0832

F см² = 0.619
Q кг. = 0.168
D оп.мм= 23.4
P н.мм = 114.8
Гр. сл. = IV
Точн. = П

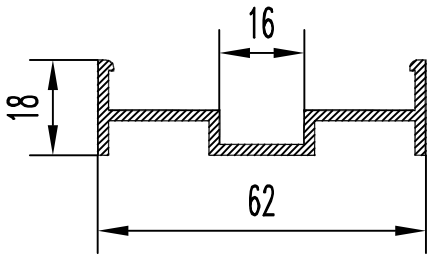

БПО-837

F см² = 2.17
Q кг. = 0.588
D оп.мм= 64.56
P н.мм = 220.7
Гр. сл. = III
Точн. = Н

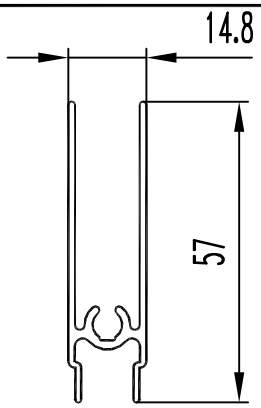

БПО-0833

F см² = 1.853
Q кг. = 0.502
D оп.мм= 61.0
P н.мм = 273.7
Гр. сл. = VI
Точн. = П

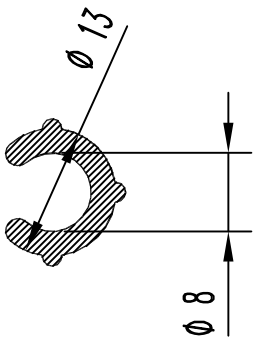

БПО-838

F см² = 0.699
Q кг. = 0.189
D оп.мм= 15.0
P н.мм = 59.8
Гр. сл. = III
Точн. = П

БПО-834

F см² =
Q кг. =
D оп.мм=
P н.мм =
Гр. сл. =
Точн. =

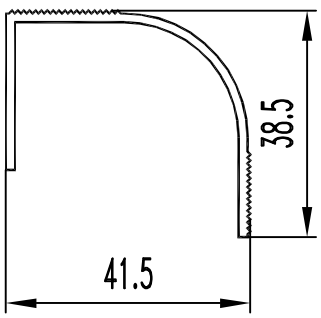

БПО-0839

F см² = 1.498
Q кг. = 0.406
D оп.мм= 58.0
P н.мм = 204.5
Гр. сл. = IV
Точн. = П

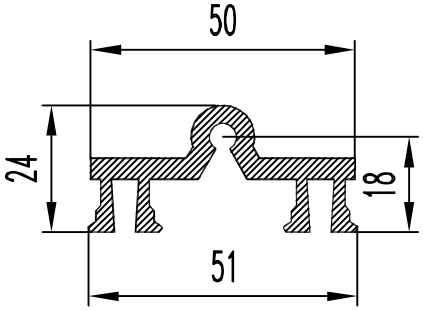

БПО-835

F см² = 3.673
Q кг. = 1.000
D оп.мм= 52.2
P н.мм = 234.5
Гр. сл. = IV
Точн. = П

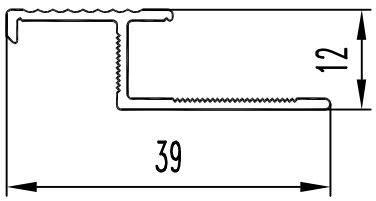

БПО-0840

F см² = 0.684
Q кг. = 0.185
D оп.мм= 41.0
P н.мм = 126.3
Гр. сл. = V
Точн. = П

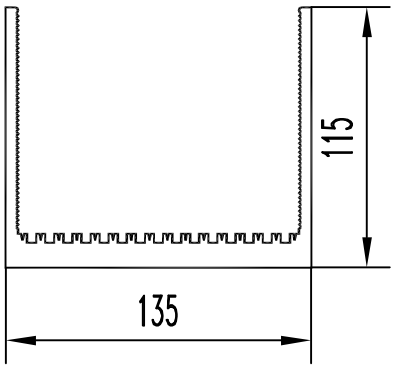

БПО-0841

F см² = 27.650
Q кг. = 7.493
D оп.мм= 178.0
P н.мм = 965.4
Гр. сл. = VI
Точн. = П

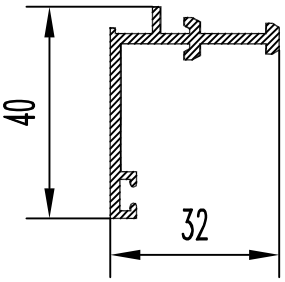

БПО-846

F см² = 1.71
Q кг. = 0.463
D оп.мм= 48.3
P н.мм = 183.8
Гр. сл. = VI
Точн. = П

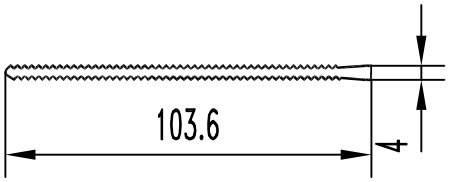

БПО-0842

F см² = 3.167
Q кг. = 0.858
D оп.мм= 104.0
P н.мм = 277.8
Гр. сл. = VI
Точн. = П

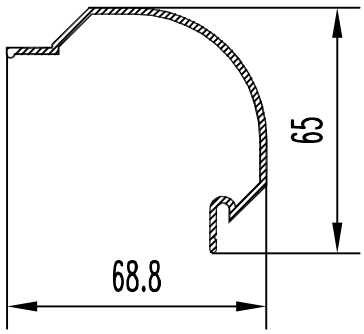

БПО-847

F см² = 2.33
Q кг. = 0.631
D оп.мм= 80.0
P н.мм = 278.1
Гр. сл. = VI
Точн. = П

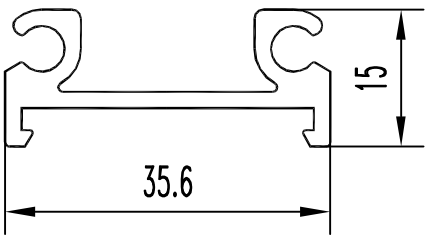

БПО-0843

F см² = 1.629
Q кг. = 0.441
D оп.мм= 37.6
P н.мм = 155.0
Гр. сл. = IV
Точн. = П

БПО-848

F см² =
Q кг. =
D оп.мм=
P н.мм =
Гр. сл. =
Точн. =

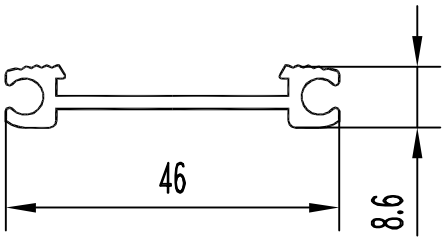

БПО-0844

F см² = 1.328
Q кг. = 0.360
D оп.мм= 47.0
P н.мм = 144.0
Гр. сл. = IV
Точн. = П

БПО-849

F см² =
Q кг. =
D оп.мм=
P н.мм =
Гр. сл. =
Точн. =

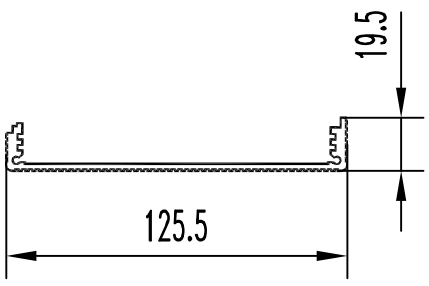

БПО-0845

F см² = 4.144
Q кг. = 1.123
D оп.мм= 128.0
P н.мм = 403.4
Гр. сл. = V
Точн. = П

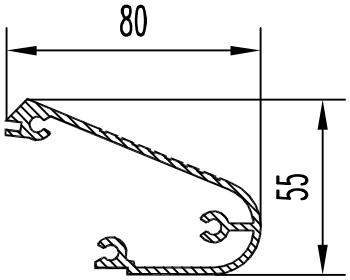

БПО-850

F см² = 5.720
Q кг. = 1.550
D оп.мм= 88.0
P н.мм = 424.0
Гр. сл. = VI
Точн. = П

БП0-851

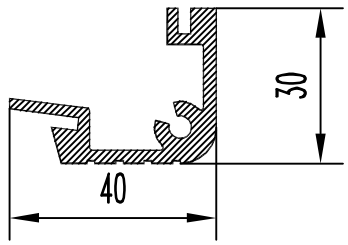

F см² = 3.080
Q кг. = 0.835
D оп.мм= 44.3
P н.мм = 206.2
Гр. сл. = v
Точн. = П

БП0-852

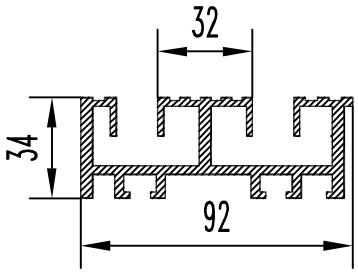

F см² = 8.840
Q кг. = 2.4
D оп.мм= 98.2
P н.мм = 637.9
Гр. сл. =Особ.
Точн. = П

БП0-854

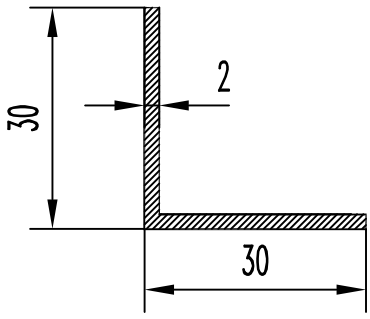

F см² = 1.160
Q кг. = 0.314
D оп.мм= 42.5
P н.мм = 120.0
Гр. сл. = ii
Точн. = Н

БП0-855

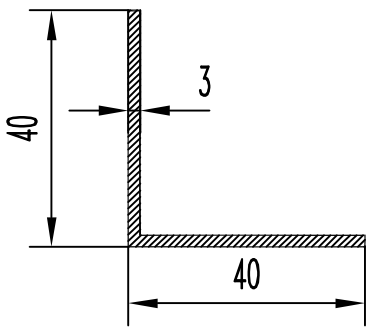

F см² = 2.310
Q кг. = 0.626
D оп.мм= 56.5
P н.мм = 160.0
Гр. сл. = II
Точн. = Н

БП0-856

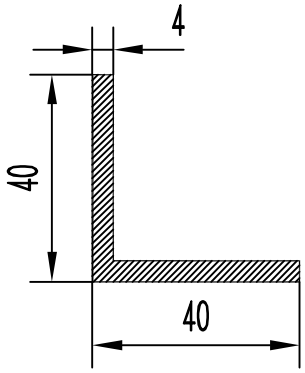

F см² = 3.040
Q кг. = 0.824
D оп.мм= 56.5
P н.мм = 160.0
Гр. сл. = I
Точн. = Н

БП0-857

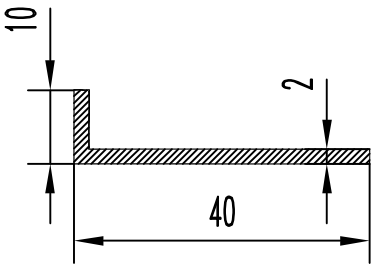

F см² = 0.960
Q кг. = 0.260
D оп.мм= 41.3
P н.мм = 100.0
Гр. сл. = III
Точн. = Н

БП0-858

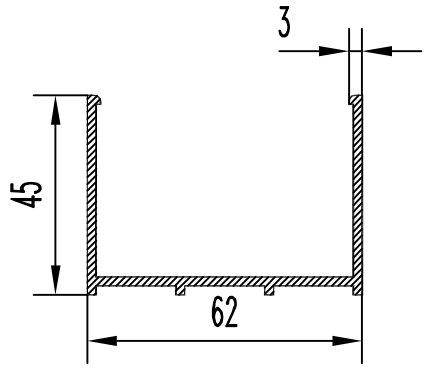

F см² = 3.07
Q кг. = 0.832
D оп.мм= 76.6
P н.мм = 310.7
Гр. сл. = VI
Точн. = П

БП0-859

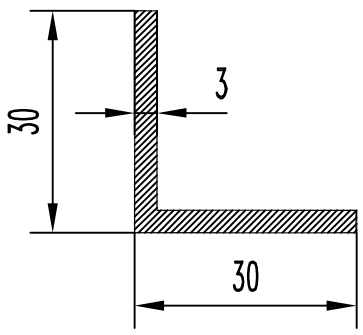

F см² = 1.710
Q кг. = 0.463
D оп.мм= 42.5
P н.мм = 120.0
Гр. сл. = I
Точн. = Н

БП0-860

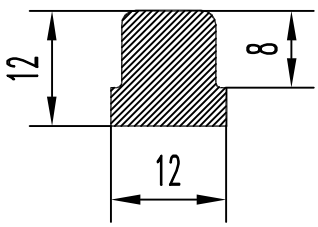

F см² = 1.260
Q кг. = 0.34
D оп.мм= 16.0
P н.мм = 46.3
Гр. сл. = III
Точн. = П

БП0-861

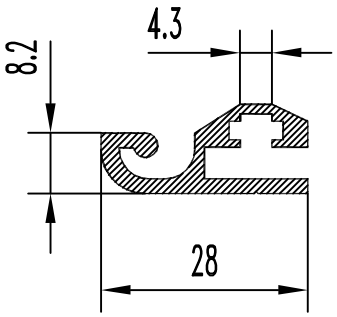

F см² = 1.334
Q кг. = 0.362
D оп.мм= 30.0
P н.мм = 140.2
Гр. сл. =Особ.
Точн. = П

БП0-862

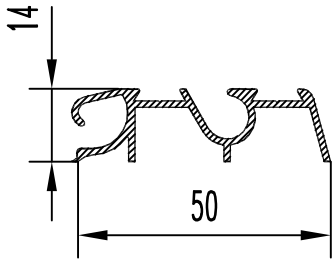

F см² = 1.425
Q кг. = 0.386
D оп.мм= 51.0
P н.мм = 223.1
Гр. сл. = VI
Точн. = П

БП0-863

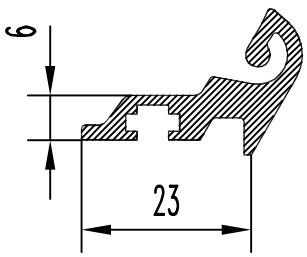

F см² = 1.570
Q кг. = 0.425
D оп.мм= 32.5
P н.мм = 123.9
Гр. сл. =Особ.
Точн. = П

БП0-864

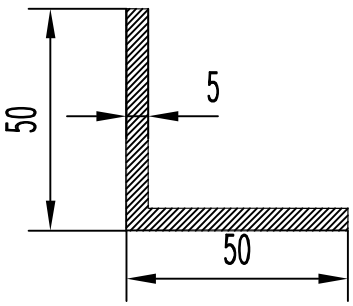

F см² = 4.750
Q кг. = 1.287
D оп.мм= 70.7
P н.мм = 200.0
Гр. сл. = I
Точн. = Н

БП0-865

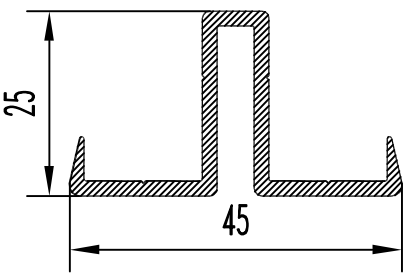

F см² = 1.980
Q кг. = 0.537
D оп.мм= 46.0
P н.мм = 203.5
Гр. сл. =Особ.
Точн. = Н

БП0-866

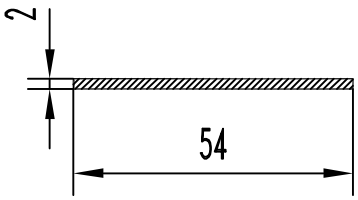

F см² = 1.080
Q кг. = 0.292
D оп.мм= 54.0
P н.мм = 112.0
Гр. сл. = II
Точн. = Н

БП0-867

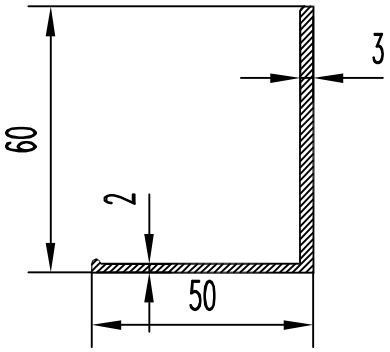

F см² = 2.758
Q кг. = 0.747
D оп.мм= 80.0
P н.мм = 220.7
Гр. сл. = IV
Точн. = Н

БП0-868

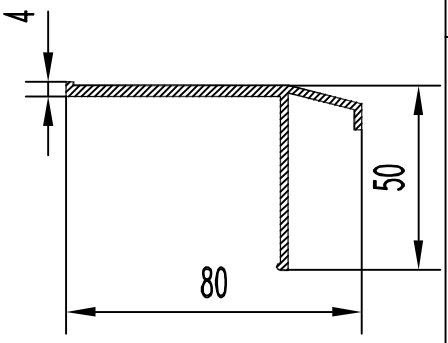

F см² = 3.29
Q кг. = 0.892
D оп.мм= 84.0
P н.мм = 247.7
Гр. сл. = V
Точн. = Н

БП0-869

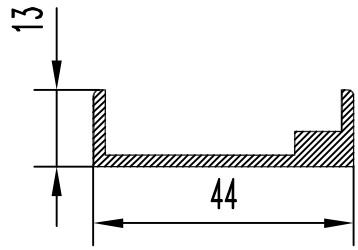

F см² = 1.636
Q кг. = 0.443
D оп.мм= 46.0
P н.мм = 135.14
Гр. сл. = III
Точн. = П

БП0-870

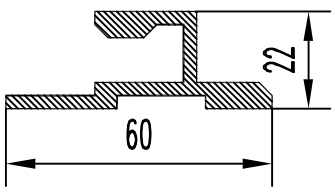

F см² = 3.765
Q кг. = 1.02
D оп.мм= 60.0
P н.мм = 210.7
Гр. сл. = IV
Точн. = П

БП0-861

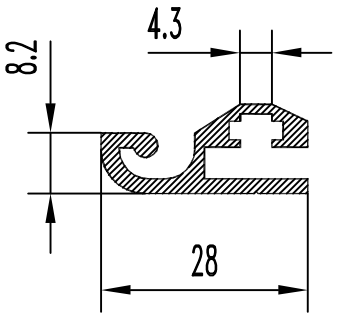

F см² = 1.334
Q кг. = 0.362
D оп.мм= 30.0
P н.мм = 140.2
Гр. сл. =Особ.
Точн. = П

БП0-862

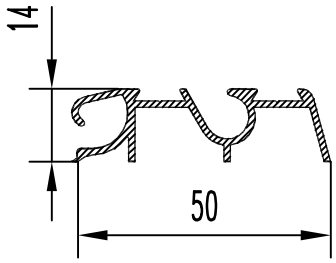

F см² = 1.425
Q кг. = 0.386
D оп.мм= 51.0
P н.мм = 223.1
Гр. сл. = VI
Точн. = П

БП0-863

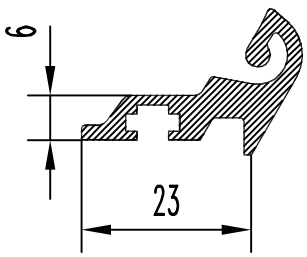

F см² = 1.570
Q кг. = 0.425
D оп.мм= 32.5
P н.мм = 123.9
Гр. сл. =Особ.
Точн. = П

БП0-864

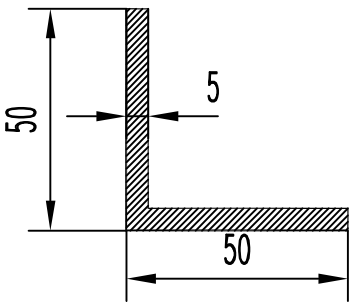

F см² = 4.750
Q кг. = 1.287
D оп.мм= 70.7
P н.мм = 200.0
Гр. сл. = I
Точн. = Н

БП0-865

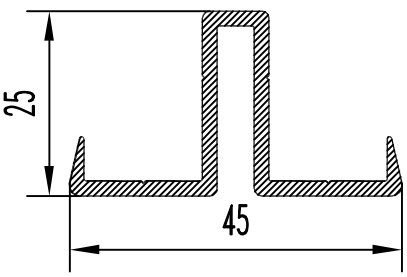

F см² = 1.980
Q кг. = 0.537
D оп.мм= 46.0
P н.мм = 203.5
Гр. сл. =Особ.
Точн. = Н

БП0-866

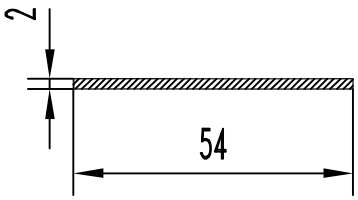

F см² = 1.080
Q кг. = 0.292
D оп.мм= 54.0
P н.мм = 112.0
Гр. сл. = II
Точн. = Н

БП0-867

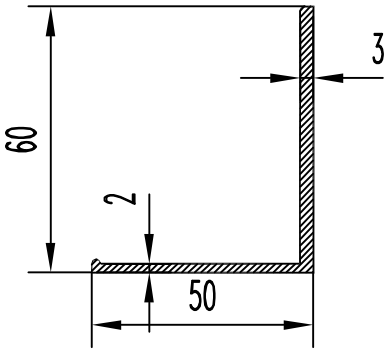

F см² = 2.758
Q кг. = 0.747
D оп.мм= 80.0
P н.мм = 220.7
Гр. сл. = IV
Точн. = Н

БП0-868

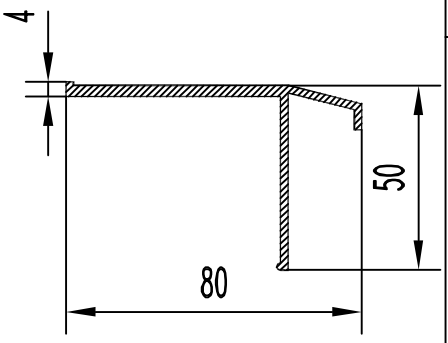

F см² = 3.29
Q кг. = 0.892
D оп.мм= 84.0
P н.мм = 247.7
Гр. сл. = V
Точн. = Н

БП0-869

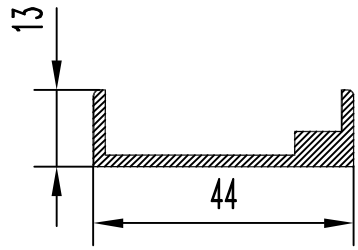

F см² = 1.636
Q кг. = 0.443
D оп.мм= 46.0
P н.мм = 135.14
Гр. сл. = III
Точн. = П

БП0-870

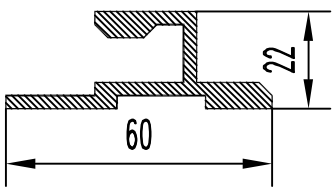

F см² = 3.765
Q кг. = 1.02
D оп.мм= 60.0
P н.мм = 210.7
Гр. сл. = IV
Точн. = П

БП0-871

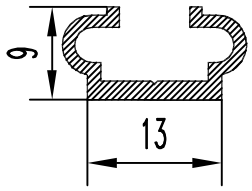

F см² = 0.520
Q кг. = 0.14
D оп.мм= 18.0
P н.мм = 77.6
Гр. сл. = V
Точн. = H

БП0-872

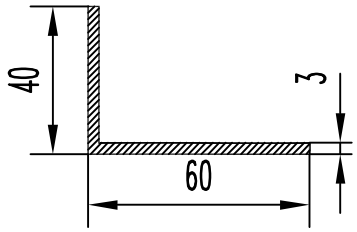

F см² = 2.910
Q кг. = 0.788
D оп.мм= 72.0
P н.мм = 200.0
Гр. сл. = III
Точн. = H

БП0-873

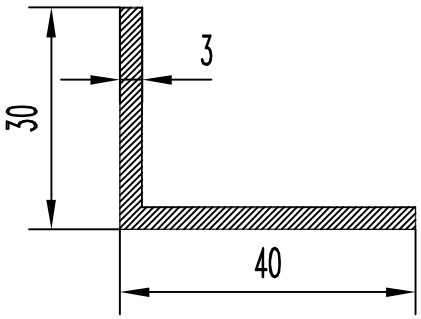

F см² = 2.010
Q кг. = 0.545
D оп.мм= 50.0
P н.мм = 140.0
Гр. сл. = II
Точн. = H

БП0-874

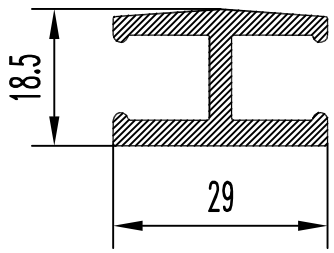

F см² = 2.367
Q кг. = 0.641
D оп.мм= 33.7
P н.мм = 148.6
Гр. сл. = IV
Точн. = H

БП0-875

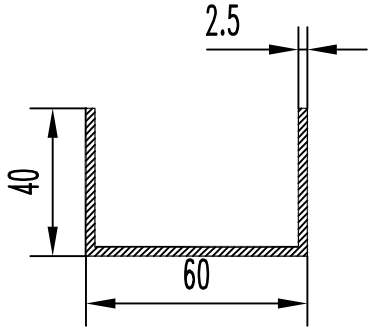

F см² = 3.375
Q кг. = 0.915
D оп.мм= 72.0
P н.мм = 275.0
Гр. сл. = III
Точн. = H

БП0-876

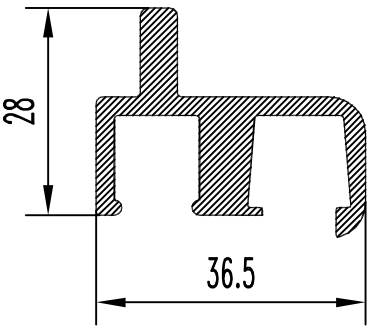

F см² = 3.58
Q кг. = 0.97
D оп.мм= 43.2
P н.мм = 193.8
Гр. сл. = IV
Точн. = H

БП0-877

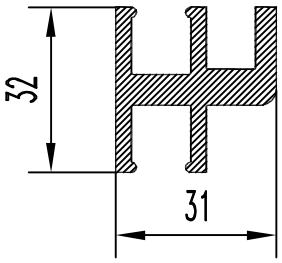

F см² = 4.000
Q кг. = 1.08
D оп.мм= 44.5
P н.мм = 199.3
Гр. сл. = IV
Точн. = H

БП0-878

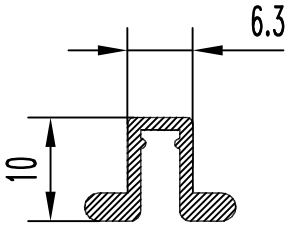

F см² = 0.506
Q кг. = 0.137
D оп.мм= 15.0
P н.мм = 64.0
Гр. сл. =Особ.
Точн. = H

БП0-879

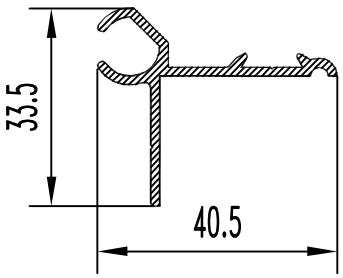

F см² = 1.414
Q кг. = 0.383
D оп.мм= 43.6
P н.мм = 173.2
Гр. сл. = V
Точн. = H

БП0-880

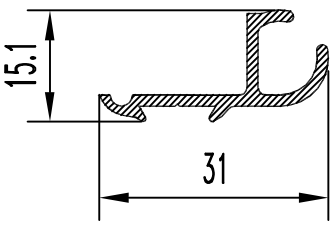

F см² = 0.888
Q кг. = 0.213
D оп.мм= 31.6
P н.мм = 111.6
Гр. сл. = IV
Точн. = H

БПО-881

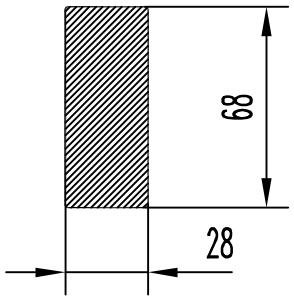

F см² = 19.030
Q кг. = 5.16
D оп.мм= 73.5
P н.мм = 190.3
Гр. сл. = I
Точн. = H

БПО-882

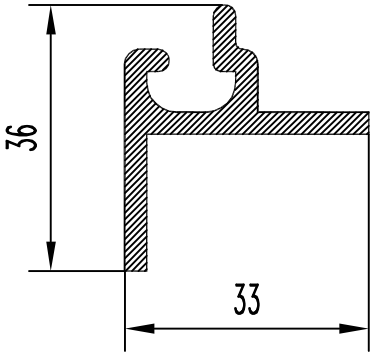

F см² = 2.570
Q кг. = 0.696
D оп.мм= 40.1
P н.мм = 160.8
Гр. сл. = VI
Точн. = H

БПО-883

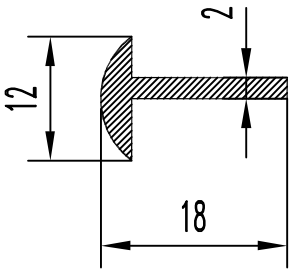

F см² = 0.553
Q кг. = 0.150
D оп.мм= 18.3
P н.мм = 53.5
Гр. сл. = II
Точн. = H

БПО-885

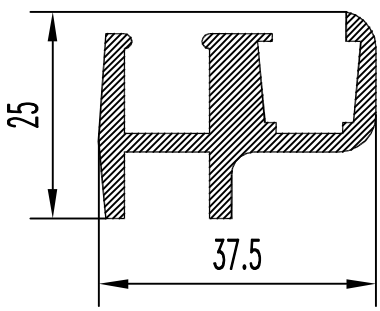

F см² = 3.310
Q кг. = 0.897
D оп.мм= 44.5
P н.мм = 204.0
Гр. сл. = IV
Точн. = H

БПО-886

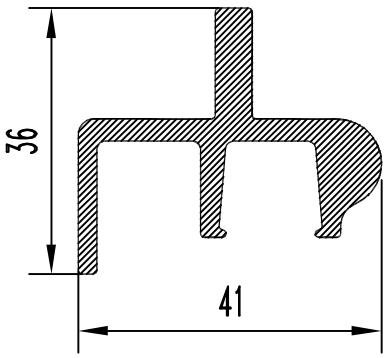

F см² = 3.700
Q кг. = 1.0
D оп.мм= 45.8
P н.мм = 197.2
Гр. сл. = IV
Точн. = H

БПО-887

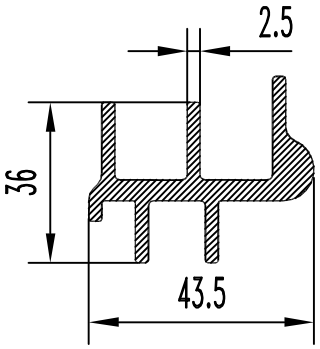

F см² = 4.104
Q кг. = 1.112
D оп.мм= 47.0
P н.мм = 238.1
Гр. сл. = IV
Точн. = H

БПО-888

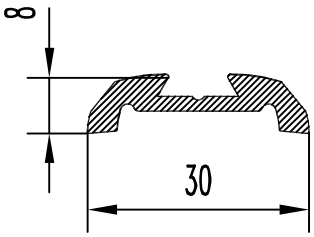

F см² = 1.105
Q кг. = 0.3
D оп.мм= 30.0
P н.мм = 85.5
Гр. сл. = III
Точн. = H

БПО-889

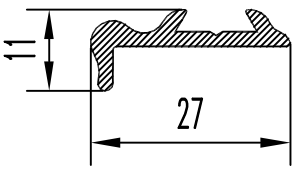

F см² = 0.868
Q кг. = 0.235
D оп.мм= 27.0
P н.мм = 80.5
Гр. сл. = IV
Точн. = H

БПО-890

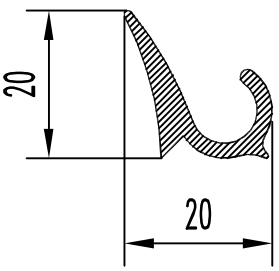

F см² = 1.010
Q кг. = 0.274
D оп.мм= 31.5
P н.мм = 88.7
Гр. сл. = IV
Точн. = H

БП0-891

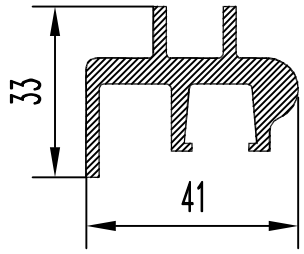

F см² = 4.050
Q кг. = 1.1
D оп.мм= 22.6
P н.мм = 211.5
Гр. сл. = IV
Точн. = H

БП0-892

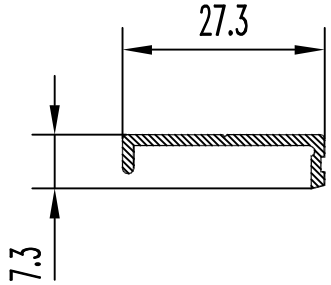

F см² = 0.547
Q кг. = 0.15
D оп.мм= 28.4
P н.мм = 77.0
Гр. сл. = III
Точн. = H

БП0-893

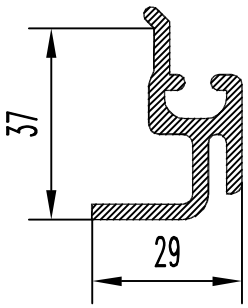

F см² = 3.090
Q кг. = 0.84
D оп.мм= 47.0
P н.мм = 195.3
Гр. сл. =Особ.
Точн. = H

БП0-894

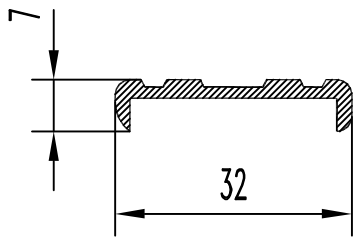

F см² = 0.785
Q кг. = 0.213
D оп.мм= 32.5
P н.мм = 86.6
Гр. сл. = II
Точн. = H

БП0-895

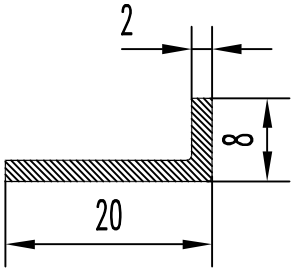

F см² = 0.520
Q кг. = 0.141
D оп.мм= 25.5
P н.мм = 55.6
Гр. сл. = I
Точн. = H

БП0-896

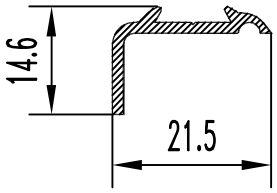

F см² = 0.510
Q кг. = 0.138
D оп.мм= 26.0
P н.мм = 75.0
Гр. сл. = IV
Точн. = H

БП0-897

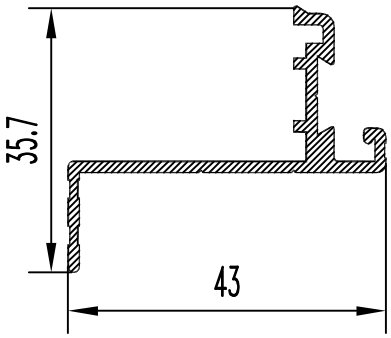

F см² = 1.572
Q кг. = 0.426
D оп.мм= 49.2
P н.мм = 191.2
Гр. сл. = VI
Точн. = H

БП0-899

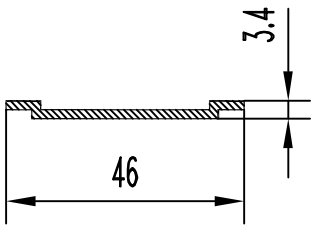

F см² = 1.839
Q кг. = 0.227
D оп.мм= 46.0
P н.мм = 102.2
Гр. сл. = II
Точн. = H

БП0-900

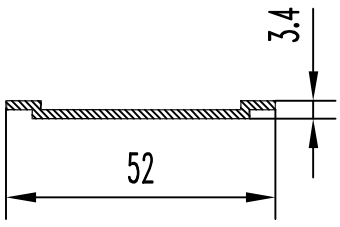

F см² = 0.942
Q кг. = 0.255
D оп.мм= 52.0
P н.мм = 114.2
Гр. сл. = II
Точн. = H

БП0-901

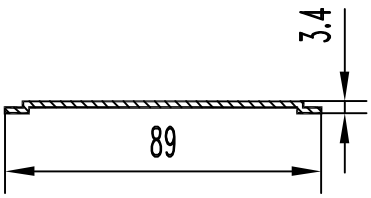

F см² = 1.57
Q кг. = 0.425
D оп.мм= 89.0
P н.мм = 188.2
Гр. сл. = II
Точн. = Н

БП0-902

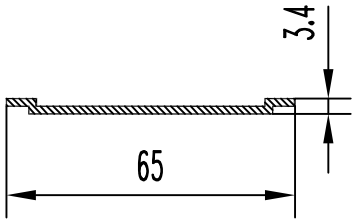

F см² = 1.162
Q кг. = 0.315
D оп.мм= 65.0
P н.мм = 140.2
Гр. сл. = II
Точн. = Н

БП0-903

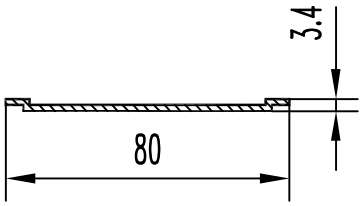

F см² = 1.417
Q кг. = 0.384
D оп.мм= 80.0
P н.мм = 170.2
Гр. сл. = II
Точн. = Н

БП0-905

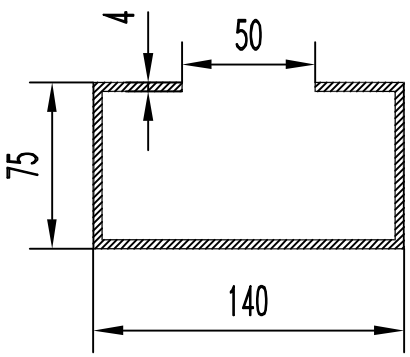

F см² = 14.160
Q кг. = 3.84
D оп.мм= 160.0
P н.мм = 716.0
Гр. сл. =Особ.
Точн. = Н

БП0-907

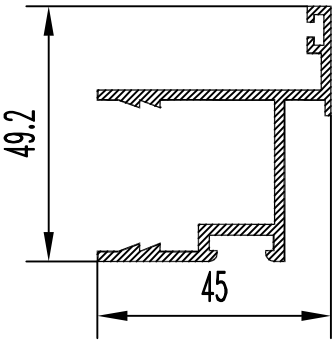

F см² = 2.856
Q кг. = 0.774
D оп.мм= 66.7
P н.мм = 302.8
Гр. сл. = IV
Точн. = Н

БП0-908

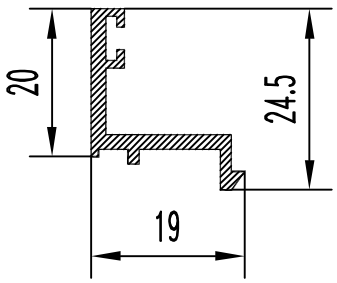

F см² = 0.860
Q кг. = 0.233
D оп.мм= 30.5
P н.мм = 111.9
Гр. сл. = IV
Точн. = Н

БП0-909

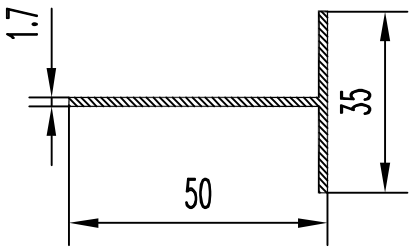

F см² = 1.416
Q кг. = 0.383
D оп.мм= 58.0
P н.мм = 170
Гр. сл. = II
Точн. = Н

БП0-910

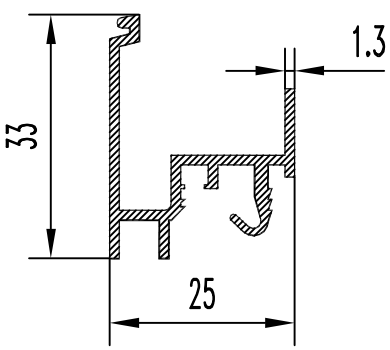

F см² = 1.320
Q кг. = 0.358
D оп.мм= 36.0
P н.мм = 206.0
Гр. сл. =Особ.
Точн. = П

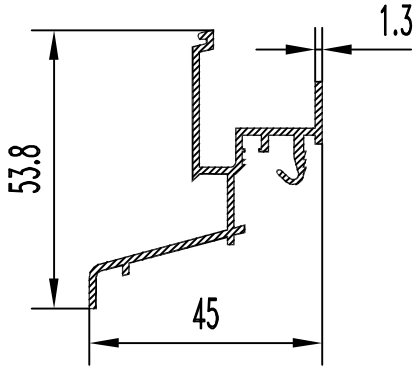

БП0-911

F см² = 1.880
Q кг. = 0.509
D оп.мм= 60.0
P н.мм = 291.0
Гр. сл. =Особ.
Точн. = П

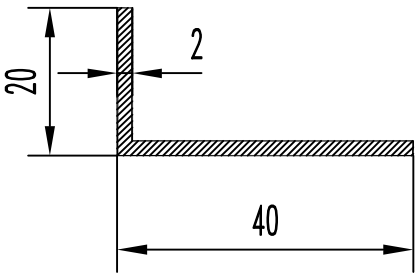

БП0-916

F см² = 1.160
Q кг. = 0.314
D оп.мм= 44.7
P н.мм = 120.0
Гр. сл. = III
Точн. = Н

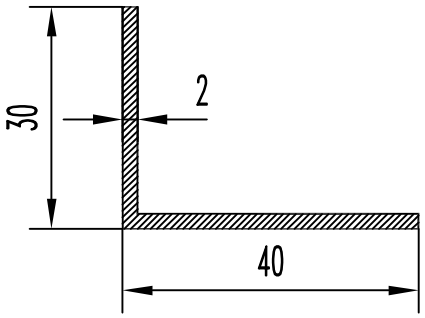

БП0-917

F см² = 1.340
Q кг. = 0.363
D оп.мм= 50.0
P н.мм = 110.0
Гр. сл. = III
Точн. = Н

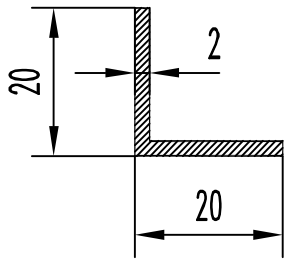

БП0-913

F см² = 0.760
Q кг. = 0.206
D оп.мм= 28.3
P н.мм = 80.0
Гр. сл. = I
Точн. = Н

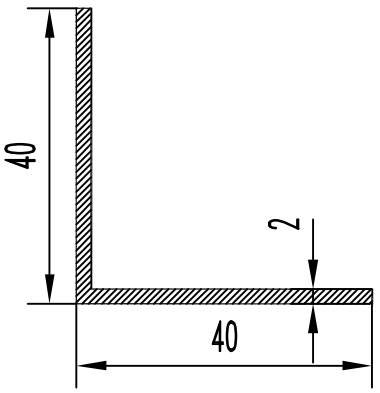

БП0-918

F см² = 1.460
Q кг. = 0.42
D оп.мм= 56.6
P н.мм = 160.0
Гр. сл. = III
Точн. = Н

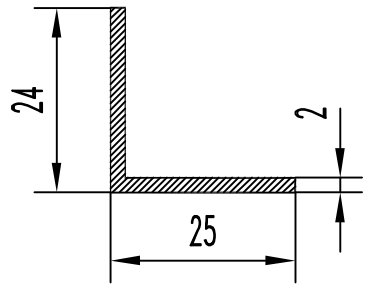

БП0-914

F см² = 0.960
Q кг. = 0.260
D оп.мм= 35.4
P н.мм = 100.0
Гр. сл. = II
Точн. = Н

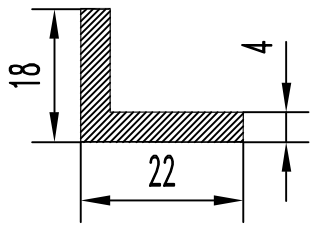

БП0-919

F см² = 1.440
Q кг. = 0.390
D оп.мм= 28.4
P н.мм = 80.0
Гр. сл. = I
Точн. = Н

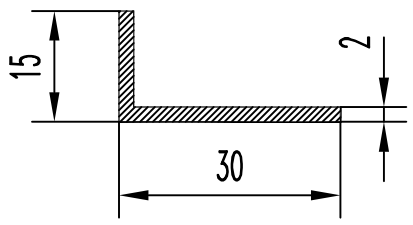

БП0-915

F см² = 0.860
Q кг. = 0.233
D оп.мм= 33.5
P н.мм = 90.0
Гр. сл. = II
Точн. = Н

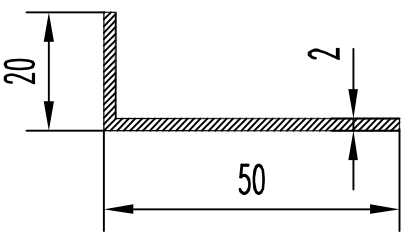

БП0-920

F см² = 1.360
Q кг. = 0.37
D оп.мм= 54.0
P н.мм = 140.0
Гр. сл. = IV
Точн. = Н

БП0-921

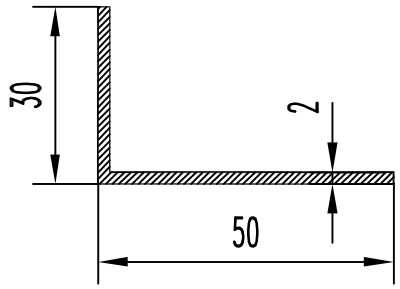

F см² = 1.560
Q кг. = 0.423
D оп.мм= 58.3
P н.мм = 160.0
Гр. сл. = IV
Точн. = H

БП0-922

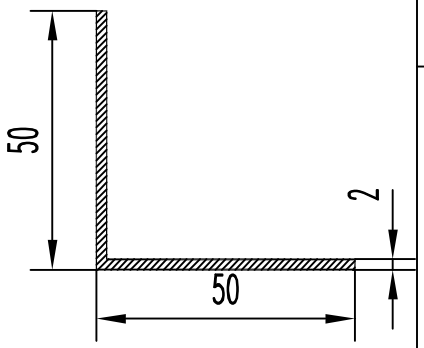

F см² = 1.960
Q кг. = 0.531
D оп.мм= 70.7
P н.мм = 200.0
Гр. сл. = IV
Точн. = H

БП0-923

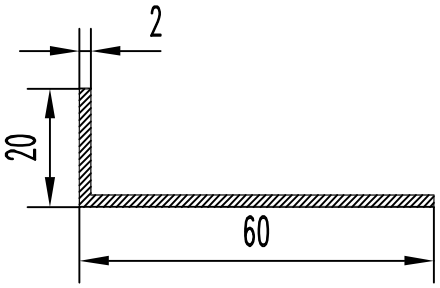

F см² = 1.560
Q кг. = 0.423
D оп.мм= 64.0
P н.мм = 160.0
Гр. сл. = IV
Точн. = H

БП0-924

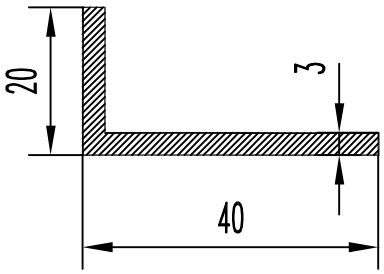

F см² = 1.710
Q кг. = 0.463
D оп.мм= 44.7
P н.мм = 120.0
Гр. сл. = II
Точн. = H

БП0-925

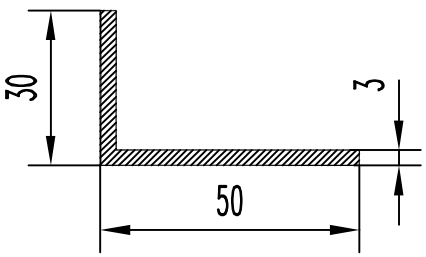

F см² = 2.310
Q кг. = 0.626
D оп.мм= 58.3
P н.мм = 160.0
Гр. сл. = III
Точн. = H

БП0-926

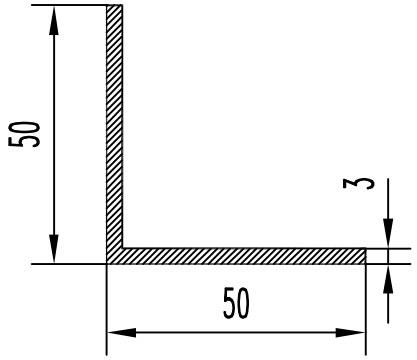

F см² = 2.910
Q кг. = 0.789
D оп.мм= 70.7
P н.мм = 200.0
Гр. сл. = III
Точн. = H

БП0-927

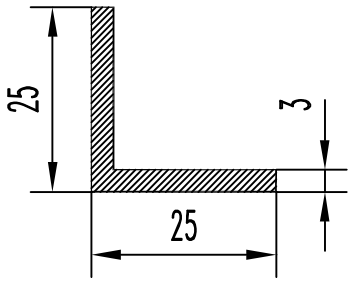

F см² = 1.410
Q кг. = 0.382
D оп.мм= 35.4
P н.мм = 100.0
Гр. сл. = I
Точн. = H

БП0-928

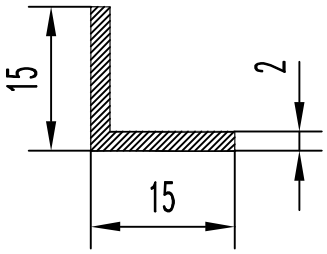

F см² = 0.560
Q кг. = 0.152
D оп.мм= 21.2
P н.мм = 60.0
Гр. сл. = I
Точн. = H

БП0-929

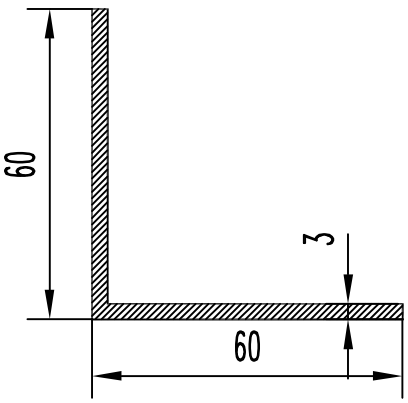

F см² = 3.510
Q кг. = 0.951
D оп.мм= 84.9
P н.мм = 240.0
Гр. сл. = III
Точн. = H

БП0-930

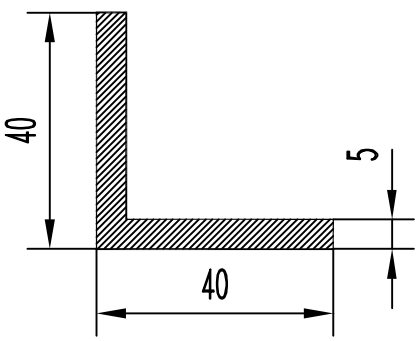

F см² = 3.750
Q кг. = 1.016
D оп.мм= 56.6
P н.мм = 160.0
Гр. сл. = I
Точн. = H

БП0-931

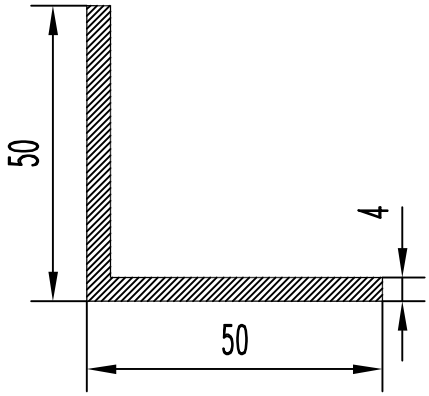

F см² = 3.840
Q кг. = 1.041
D оп.мм= 70.7
P н.мм = 200.0
Гр. сл. = II
Точн. = H

БП0-932

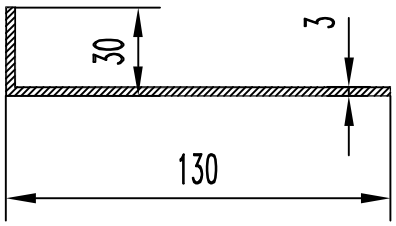

F см² = 4.710
Q кг. = 1.276
D оп.мм= 133.4
P н.мм = 320.0
Гр. сл. = VI
Точн. = H

БП0-933

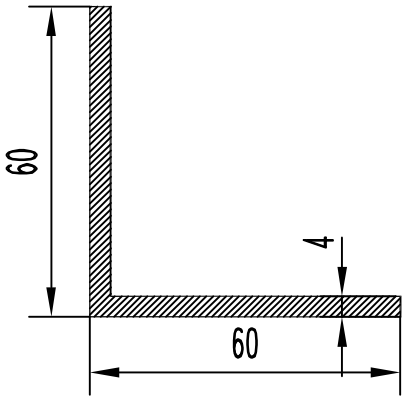

F см² = 4.640
Q кг. = 1.257
D оп.мм= 84.9
P н.мм = 240.0
Гр. сл. = II
Точн. = H

БП0-934

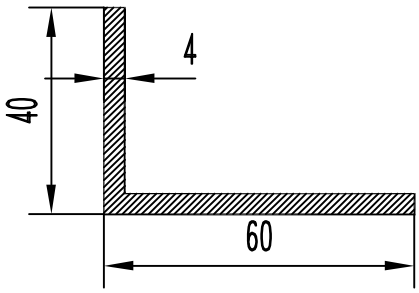

F см² = 3.840
Q кг. = 1.041
D оп.мм= 72.1
P н.мм = 200.0
Гр. сл. = II
Точн. = H

БП0-935

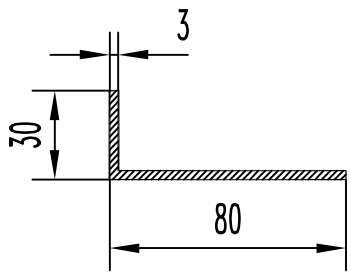

F см² = 3.210
Q кг. = 0.870
D оп.мм= 85.4
P н.мм = 220.0
Гр. сл. = IV
Точн. = H

БП0-936

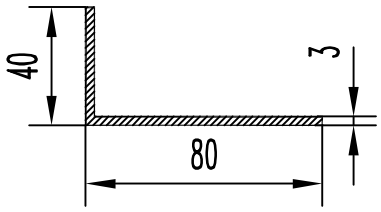

F см² = 3.510
Q кг. = 0.951
D оп.мм= 89.4
P н.мм = 240.0
Гр. сл. = IV
Точн. = H

БП0-937

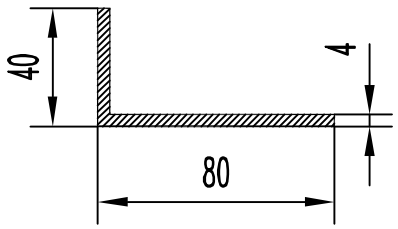

F см² = 4.640
Q кг. = 1.257
D оп.мм= 89.4
P н.мм = 240.0
Гр. сл. = III
Точн. = H

БП0-938

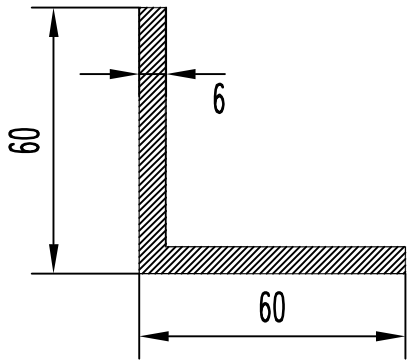

F см² = 6.840
Q кг. = 1.853
D оп.мм= 84.9
P н.мм = 240.0
Гр. сл. = I
Точн. = H

БП0-939

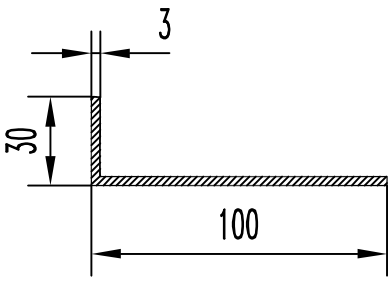

F см² = 3.810
Q кг. = 1.03
D оп.мм= 105.0
P н.мм = 260.0
Гр. сл. = VI
Точн. = H

БП0-940

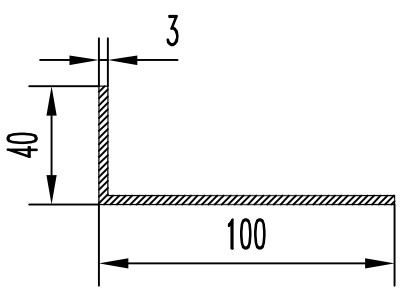

F см² = 4.110
Q кг. = 1.113
D оп.мм= 107.7
P н.мм = 280.0
Гр. сл. = IV
Точн. = H

БП0-941

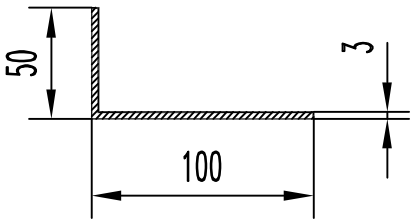

F см² = 4.410
Q кг. = 1.195
D оп.мм= 111.8
P н.мм = 300.0
Гр. сл. = IV
Точн. = H

БП0-942

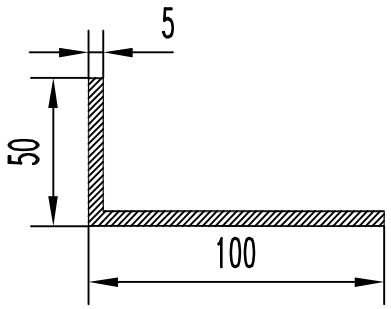

F см² = 7.250
Q кг. = 1.964
D оп.мм= 111.8
P н.мм = 300.0
Гр. сл. = III
Точн. = H

БП0-943

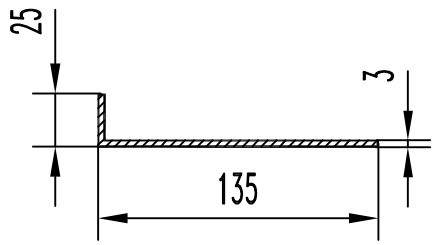

F см² = 4.710
Q кг. = 1.276
D оп.мм= 137.4
P н.мм = 320.0
Гр. сл. = VI
Точн. = H

БП0-944

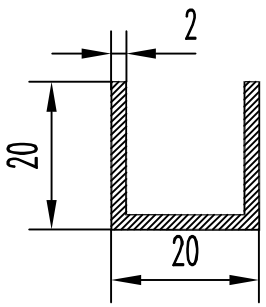

F см² = 1.120
Q кг. = 0.303
D оп.мм= 28.3
P н.мм = 116.0
Гр. сл. = III
Точн. = H

БП0-945

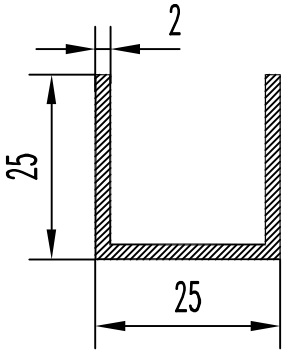

F см² = 1.420
Q кг. = 0.385
D оп.мм= 35.4
P н.мм = 146.0
Гр. сл. = III
Точн. = H

БП0-946

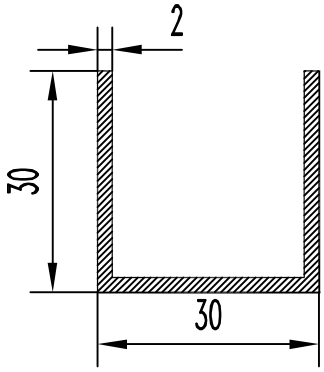

F см² = 1.720
Q кг. = 0.466
D оп.мм= 42.4
P н.мм = 176.0
Гр. сл. = III
Точн. = H

БП0-947

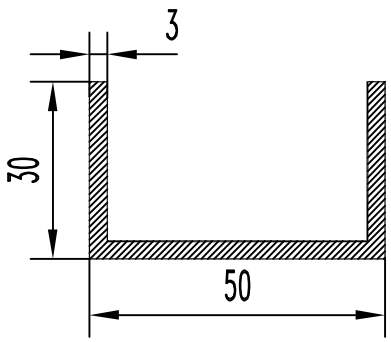

F см² = 3.120
Q кг. = 0.846
D оп.мм= 58.3
P н.мм = 214.0
Гр. сл. = III
Точн. = H

БП0-948

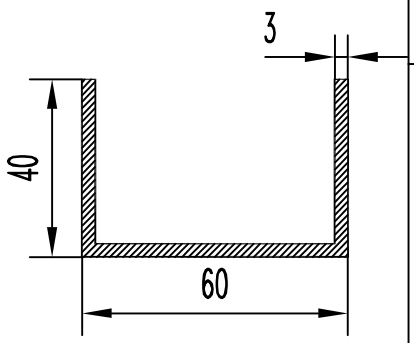

F см² = 3.020
Q кг. = 1.089
D оп.мм= 72.1
P н.мм = 274.0
Гр. сл. = III
Точн. = H

БП0-949

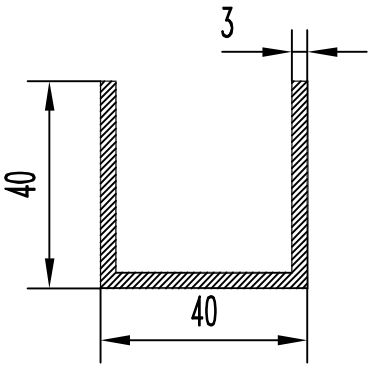

F см² = 3.420
Q кг. = 0.967
D оп.мм= 56.6
P н.мм = 234.0
Гр. сл. = III
Точн. = H

БП0-950

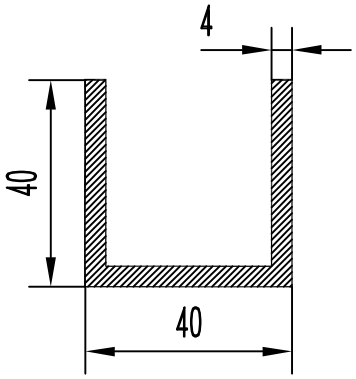

F см² = 4.480
Q кг. = 1.214
D оп.мм= 56.6
P н.мм = 232.0
Гр. сл. = II
Точн. = H

БП0-951

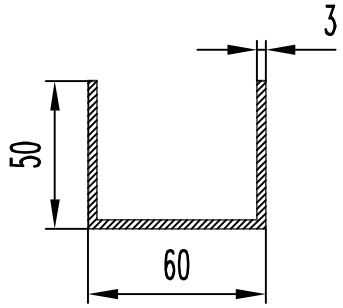

F см² = 4.620
Q кг. = 1.252
D оп.мм= 78.1
P н.мм = 314.0
Гр. сл. = III
Точн. = H

БП0-952

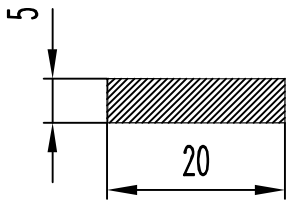

F см² = 1.000
Q кг. = 0.271
D оп.мм= 20.6
P н.мм = 50.0
Гр. сл. = I
Точн. = H

БП0-953

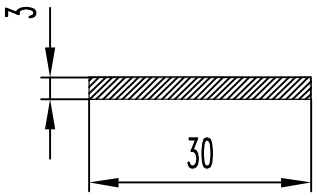

F см² = 0.900
Q кг. = 0.244
D оп.мм= 30.0
P н.мм = 66.0
Гр. сл. = I
Точн. = H

БП0-954

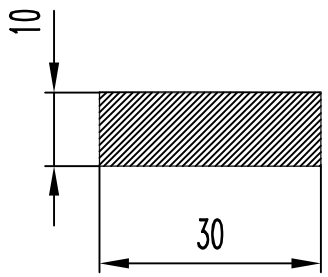

F см² = 3.000
Q кг. = 0.813
D оп.мм= 31.6
P н.мм = 80.0
Гр. сл. = I
Точн. = H

БП0-955

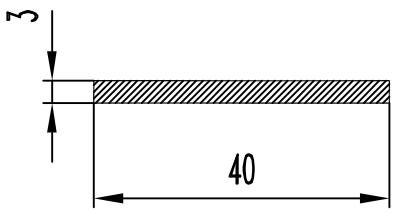

F см² = 1.200
Q кг. = 0.325
D оп.мм= 40.1
P н.мм = 86.0
Гр. сл. = I
Точн. = H

БП0-956

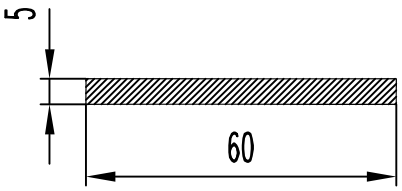

F см² = 3.000
Q кг. = 0.813
D оп.мм= 60.2
P н.мм = 130.0
Гр. сл. = I
Точн. = H

БП0-957

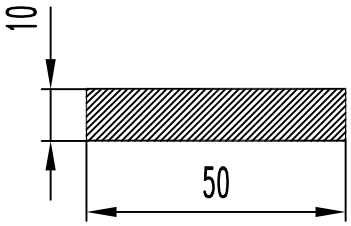

F см² = 5.000
Q кг. = 1.355
D оп.мм= 51.0
P н.мм = 120.0
Гр. сл. = I
Точн. = H

БП0-958

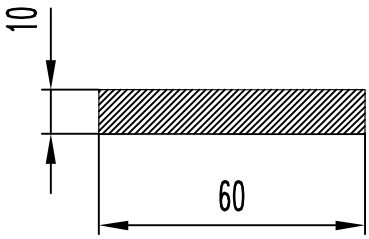

F см² = 6.000
Q кг. = 1.626
D оп.мм= 60.8
P н.мм = 140.0
Гр. сл. = I
Точн. = H

БП0-959

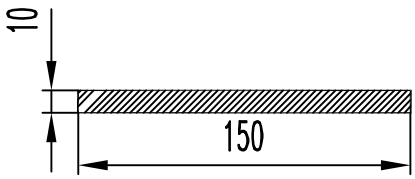

F см² = 15.000
Q кг. = 4.065
D оп.мм= 156.3
P н.мм = 320.0
Гр. сл. = I
Точн. = H

БП0-960

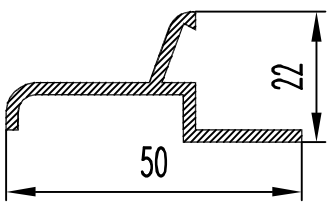

F см² = 1.590
Q кг. = 0.431
D оп.мм= 50.8
P н.мм = 155.0
Гр. сл. = IV
Точн. = H

БП0-961

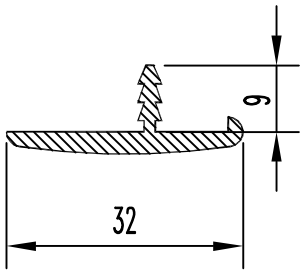

F см² = 1.040
Q кг. = 0.282
D оп.мм= 33.0
P н.мм = 93.0
Гр. сл. = IV
Точн. = H

БП0-962

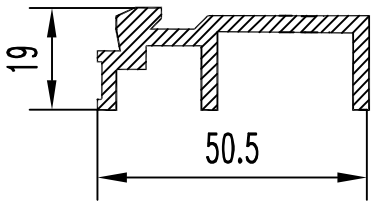

F см² = 3.120
Q кг. = 0.845
D оп.мм= 53.5
P н.мм = 199.0
Гр. сл. = III
Точн. = H

БП0-963

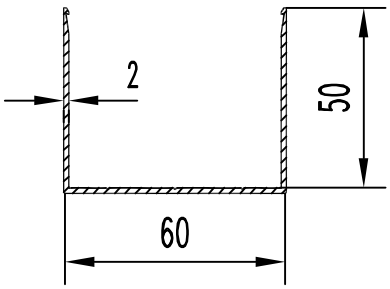

F см² = 3.880
Q кг. = 1.051
D оп.мм= 77.3
P н.мм = 316.8
Гр. сл. = II
Точн. = H

БП0-964

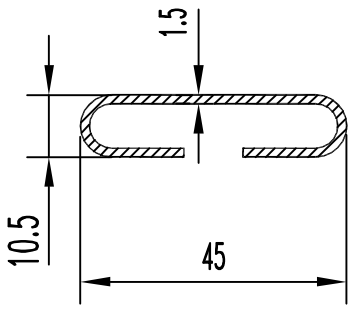

F см² = 1.346
Q кг. = 0.365
D оп.мм= 45.0
P н.мм = 182.4
Гр. сл. =Особ.
Точн. = H

БП0-965

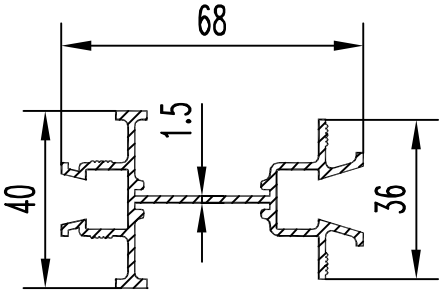

F см² = 3.360
Q кг. = 0.910
D оп.мм= 70.6
P н.мм = 416.6
Гр. сл. = IV
Точн. = H

БП0-966

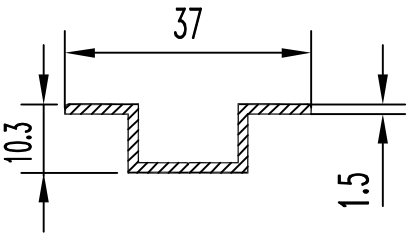

F см² = 0.860
Q кг. = 0.23
D оп.мм= 39.95
P н.мм = 117.9
Гр. сл. = III
Точн. = H

БП0-967

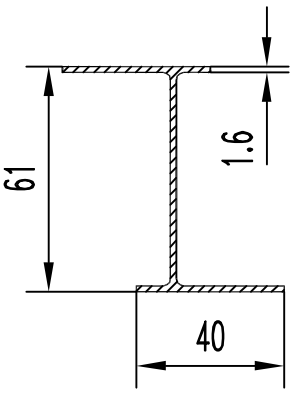

F см² = 2.470
Q кг. = 0.67
D оп.мм= 85.6
P н.мм = 275.0
Гр. сл. =Особ.
Точн. = H

БП0-968

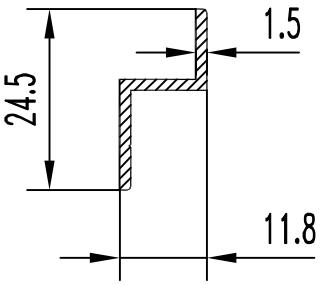

F см² = 0.500
Q кг. = 0.14
D оп.мм= 36.15
P н.мм = 72.14
Гр. сл. = III
Точн. = H

БП0-973

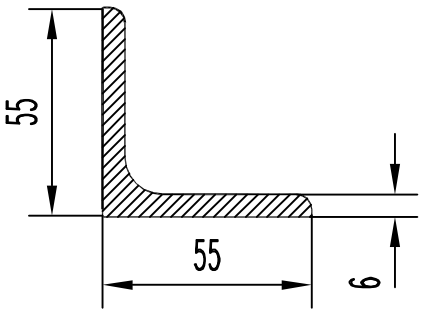

F см² = 6.386
Q кг. = 1.731
D оп.мм= 77.8
P н.мм = 212.0
Гр. сл. = I
Точн. = H

БП0-978

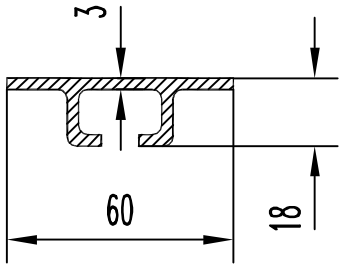

F см² = 3.210
Q кг. = 0.870
D оп.мм= 60.1
P н.мм = 201.9
Гр. сл. = V
Точн. = H

БП0-974

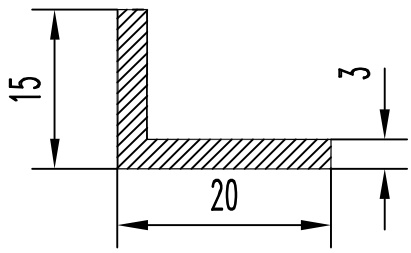

F см² = 0.960
Q кг. = 0.260
D оп.мм= 25.0
P н.мм = 69.9
Гр. сл. = I
Точн. = H

БП0-979

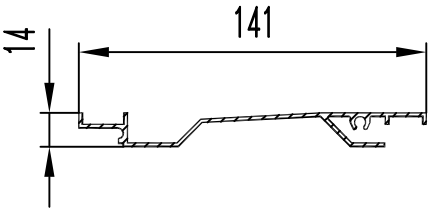

F см² = 3.810
Q кг. = 1.03
D оп.мм= 143.0
P н.мм = 413.8
Гр. сл. =Особ.
Точн. = H

БП0-0975

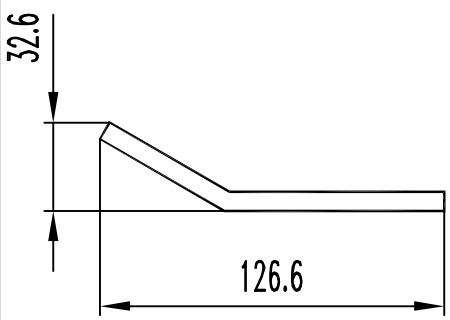

F см² = 9.230
Q кг. = 2.501
D оп.мм= 128.1
P н.мм = 277.7
Гр. сл. = III
Точн. = H

БП0-980

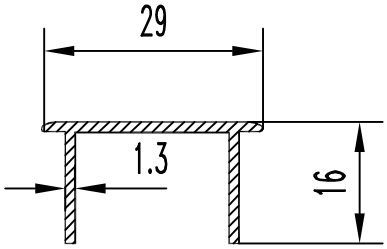

F см² = 0.750
Q кг. = 0.2
D оп.мм= 31.0
P н.мм = 118.4
Гр. сл. = IV
Точн. = H

БПО-981

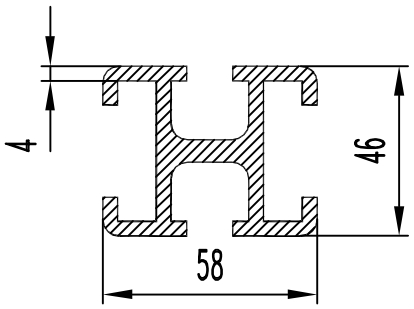

F см² = 8.980
Q кг. = 2.43
D оп.мм= 71.0
P н.мм = 416.5
Гр. сл. = VI
Точн. = H

БПО-982

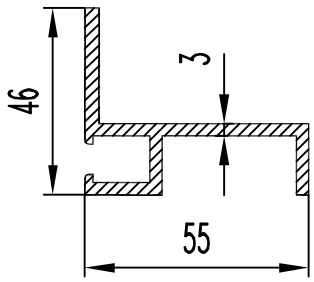

F см² = 4.080
Q кг. = 1.11
D оп.мм= 73.0
P н.мм = 270.6
Гр. сл. = VI
Точн. = H

БПО-983

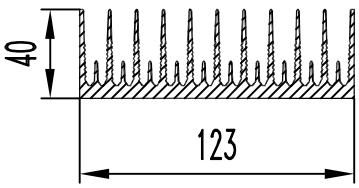

F см² = 17.430
Q кг. = 4.72
D оп.мм=129.3
P н.мм =1197.8
Гр. сл. =Особ.
Точн. = H

БПО-984

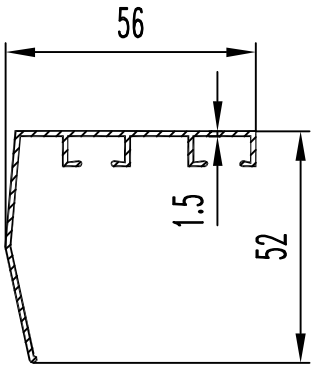

F см² = 2.15
Q кг. = 0.582
D оп.мм= 72.0
P н.мм = 291.1
Гр. сл. = IV
Точн. = H

БПО-985

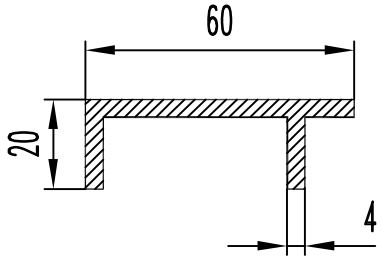

F см² = 3.680
Q кг. = 0.997
D оп.мм= 63.0
P н.мм = 192.0
Гр. сл. = II
Точн. = H

БПО-986

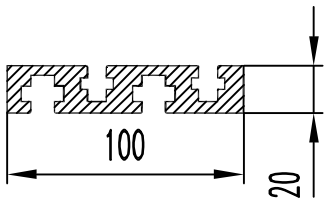

F см² = 13.130
Q кг. = 3.55
D оп.мм= 102.0
P н.мм = 418.7
Гр. сл. = VI
Точн. = H

БПО-987

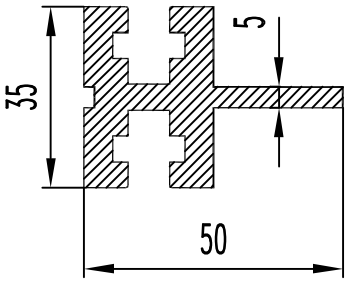

F см² = 7.150
Q кг. = 1.94
D оп.мм= 56.2
P н.мм = 257.7
Гр. сл. = VI
Точн. = H

БПО-988

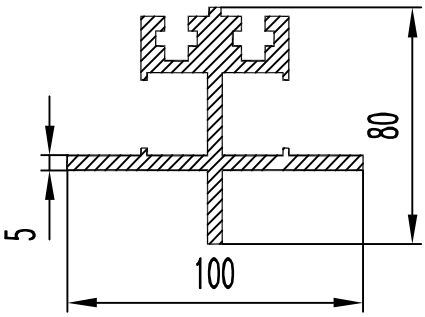

F см² = 15.010
Q кг. = 4.07
D оп.мм= 101.2
P н.мм = 553.7
Гр. сл. = VI
Точн. = H

БПО-989.01

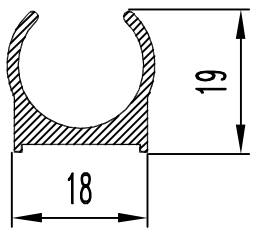

F см² = 1.106
Q кг. = 0.3
D оп.мм= 25.0
P н.мм = 104.2
Гр. сл. = III
Точн. = П

БПО-990

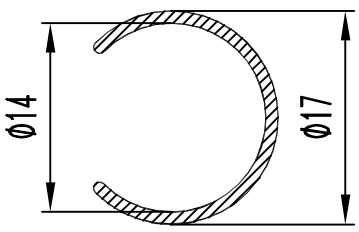

F см² = 0.563
Q кг. = 0.153
D оп.мм= 17.0
P н.мм = 77.5
Гр. сл. = III
Точн. = H

БПО-991

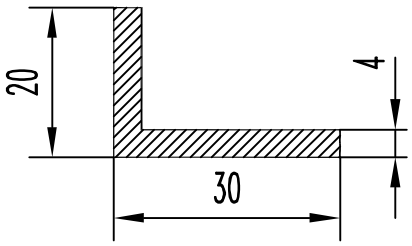

F см² = 1.890
Q кг. = 0.499
D оп.мм= 36.0
P н.мм = 100.0
Гр. сл. = I
Точн. = Н

БПО-996

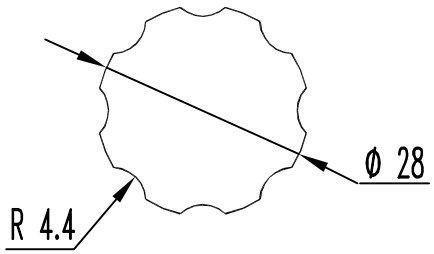

F см² = 5.660
Q кг. = 1.534
D оп.мм= 28.0
P н.мм = 92.4
Гр. сл. = II
Точн. = Н

БПО-997

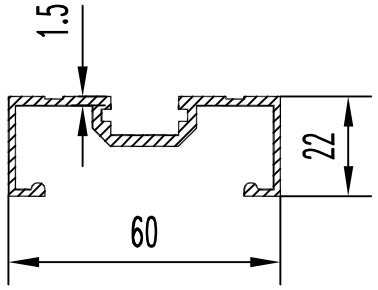

F см² = 2.54
Q кг. = 0.688
D оп.мм= 64.0
P н.мм = 273.7
Гр. сл. = IV
Точн. = Н

БПО-998

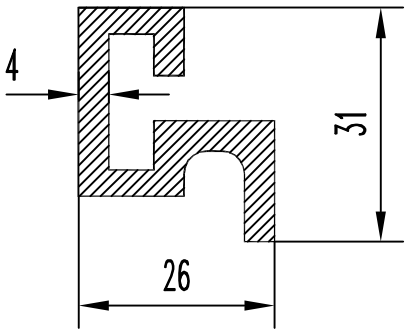

F см² = 3.2
Q кг. = 0.867
D оп.мм= 40.0
P н.мм = 168
Гр. сл. = IV
Точн. = Н

БПО-0994

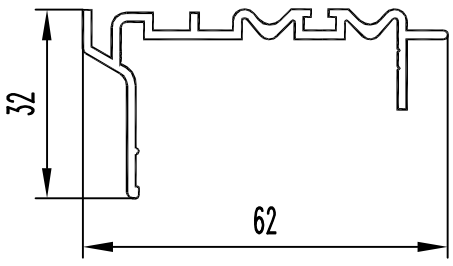

F см² = 2.115
Q кг. = 0.573
D оп.мм= 65.0
P н.мм = 277.1
Гр. сл. = VI
Точн. = П

БПО-999

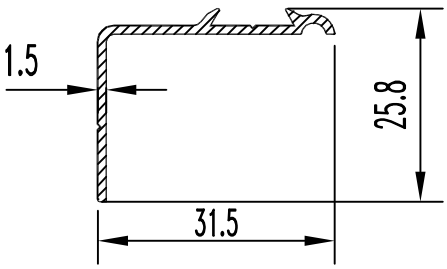

F см² = 0.936
Q кг. = 0.254
D оп.мм= 39.0
P н.мм = 119.1
Гр. сл. = IV
Точн. = Н

БПО-0995

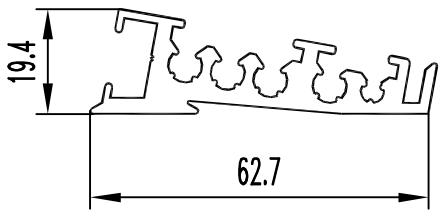

F см² = 4.130
Q кг. = 1.119
D оп.мм= 66.0
P н.мм = 305.8
Гр. сл. = VI
Точн. = П

БПО-1000

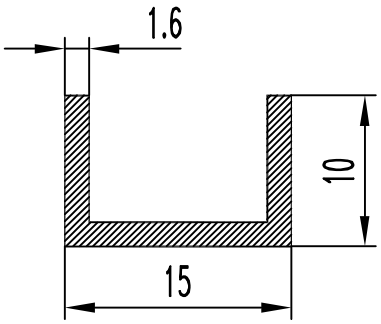

F см² = 0.500
Q кг. = 0.136
D оп.мм= 18.1
P н.мм = 66.8
Гр. сл. = II
Точн. = Н

БПО-1001

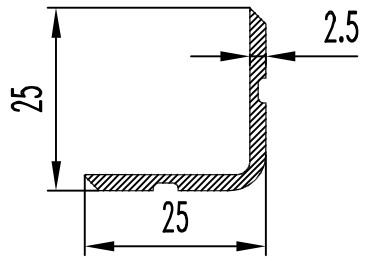

F см² = 1.057
Q кг. = 0.286
D оп.мм= 32.0
P н.мм = 98.0
Гр. сл. = II
Точн. = H

БПО-1002

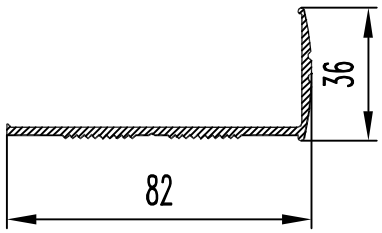

F см² = 3.050
Q кг. = 0.826
D оп.мм= 87.0
P н.мм = 245.5
Гр. сл. = V
Точн. = H

БПО-1003

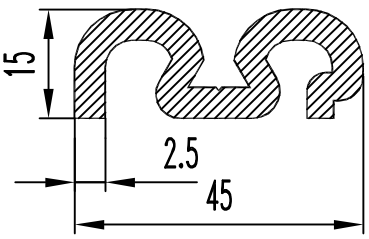

F см² = 2.440
Q кг. = 0.66
D оп.мм= 45.7
P н.мм = 192.8
Гр. сл. = VI
Точн. = H

БПО-1004

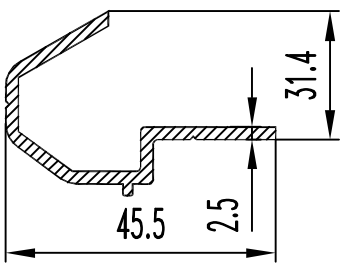

F см² = 2.170
Q кг. = 0.588
D оп.мм= 46.5
P н.мм = 174.2
Гр. сл. = III
Точн. = H

БПО-1005

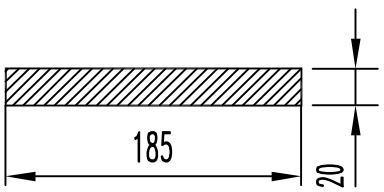

F см² = 37.400
Q кг. = 10.135
D оп.мм= 186.0
P н.мм = 410.0
Гр. сл. = I
Точн. = H

БПО-1006

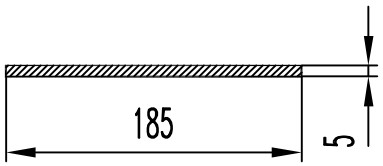

F см² = 9.630
Q кг. = 2.610
D оп.мм= 186.1
P н.мм = 380.0
Гр. сл. = IV
Точн. = H

БПО-1007

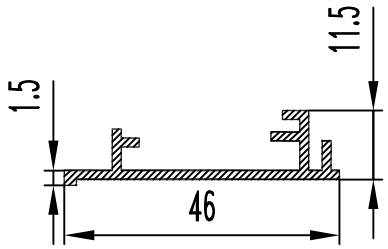

F см² = 1.205
Q кг. = 0.327
D оп.мм= 46.0
P н.мм = 163.0
Гр. сл. = VI
Точн. = H

БПО-1008

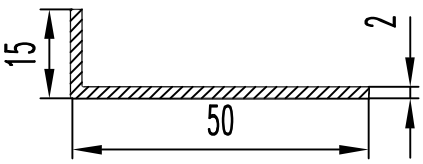

F см² = 1.260
Q кг. = 0.341
D оп.мм= 52.5
P н.мм = 130.0
Гр. сл. = IV
Точн. = H

БПО-1009

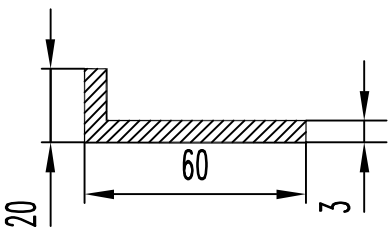

F см² = 2.310
Q кг. = 0.626
D оп.мм= 64.0
P н.мм = 160.0
Гр. сл. = III
Точн. = H

БПО-1010

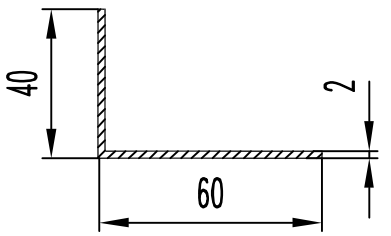

F см² = 1.960
Q кг. = 0.531
D оп.мм= 77.5
P н.мм = 200.0
Гр. сл. = IV
Точн. = H

БПО-1011

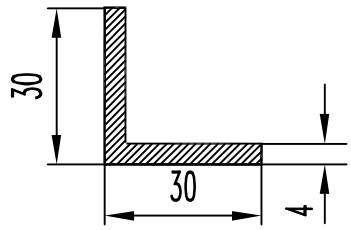

F см² = 2.240
Q кг. = 0.6
D оп.мм= 23.0
P н.мм = 120.0
Гр. сл. = I
Точн. = H

БПО-1012

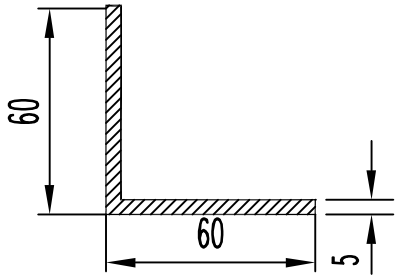

F см² = 5.750
Q кг. = 1.558
D оп.мм= 84.9
P н.мм = 240.0
Гр. сл. = II
Точн. = H

БПО-1013

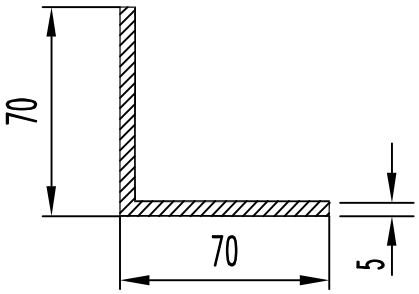

F см² = 6.750
Q кг. = 1.83
D оп.мм= 96.0
P н.мм = 280.0
Гр. сл. = II
Точн. = H

БПО-1014

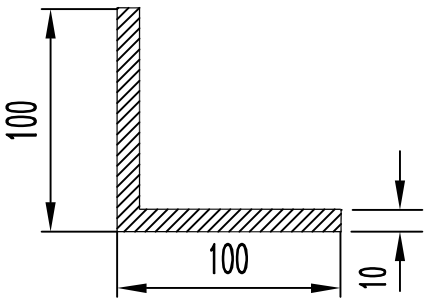

F см² = 19.0
Q кг. = 5.149
D оп.мм= 141.5
P н.мм = 400.0
Гр. сл. = II
Точн. = H

БПО-1015

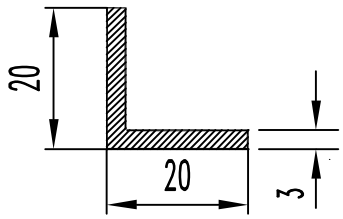

F см² = 1.110
Q кг. = 0.301
D оп.мм= 28.3
P н.мм = 80.0
Гр. сл. = II
Точн. = H

БПО-1016

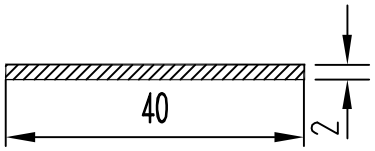

F см² = 0.800
Q кг. = 0.217
D оп.мм= 41.0
P н.мм = 84.0
Гр. сл. = II
Точн. = H

БПО-1017

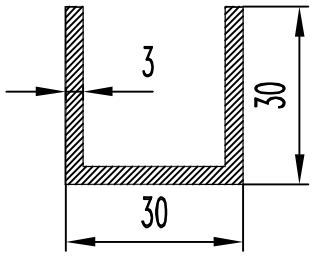

F см² = 2.520
Q кг. = 0.683
D оп.мм= 42.4
P н.мм = 174.0
Гр. сл. = II
Точн. = H

БПО-1018

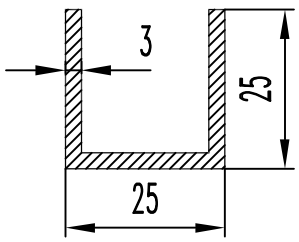

F см² = 2.070
Q кг. = 0.561
D оп.мм= 35.4
P н.мм = 144.0
Гр. сл. = II
Точн. = H

БПО-1019

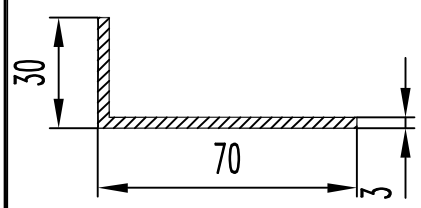

F см² = 2.910
Q кг. = 0.789
D оп.мм= 77.0
P н.мм = 200.0
Гр. сл. = IV
Точн. = H

БПО-1020

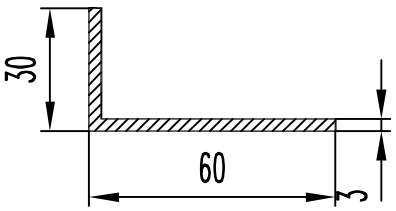

F см² = 2.610
Q кг. = 0.707
D оп.мм= 67.1
P н.мм = 180.0
Гр. сл. = III
Точн. = H

БПО-1021

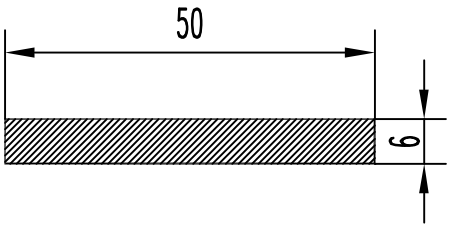

F см² = 3.000
Q кг. = 0.813
D оп.мм= 51.0
P н.мм = 112.0
Гр. сл. = I
Точн. = Особ.

БПО-1022

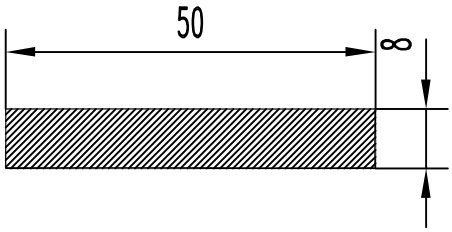

F см² = 4.000
Q кг. = 1.08
D оп.мм= 50.6
P н.мм = 116.0
Гр. сл. = I
Точн. = Особ.

БПО-1023

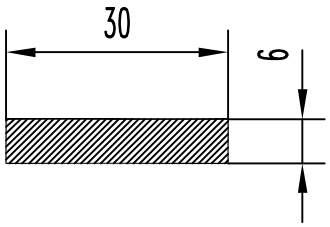

F см² = 1.800
Q кг. = 0.487
D оп.мм= 30.6
P н.мм = 72.0
Гр. сл. = I
Точн. = Особ.

БПО-1024

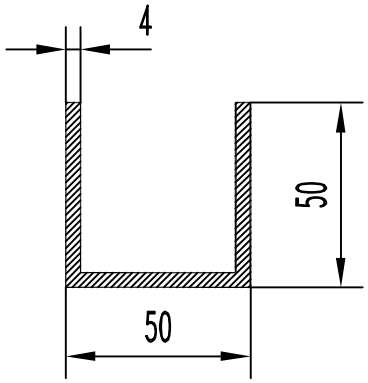

F см² = 5.680
Q кг. = 1.539
D оп.мм= 71.0
P н.мм = 292.0
Гр. сл. = II
Точн. = Особ.

БПО-1025

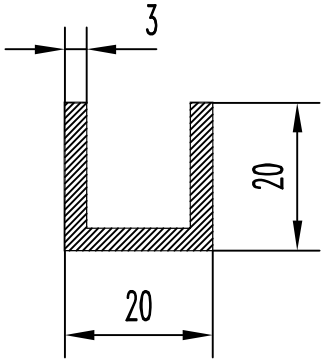

F см² = 1.620
Q кг. = 0.439
D оп.мм= 28.3
P н.мм = 114.0
Гр. сл. = V
Точн. = Особ.

БПО-1026

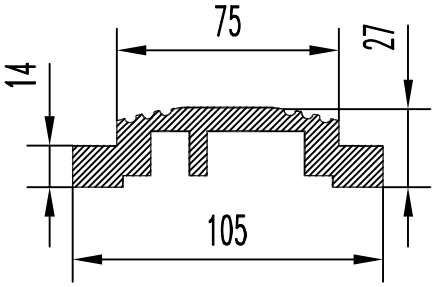

F см² = 13.767
Q кг. = 3.731
D оп.мм= 105.9
P н.мм = 330.5
Гр. сл. = II
Точн. = H

БПО-1027

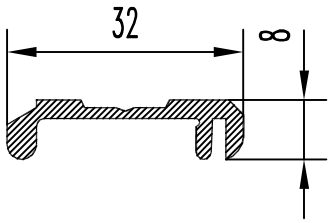

F см² = 1.064
Q кг. = 0.288
D оп.мм= 32.7
P н.мм = 98.2
Гр. сл. = VI
Точн. = H

БПО-1028

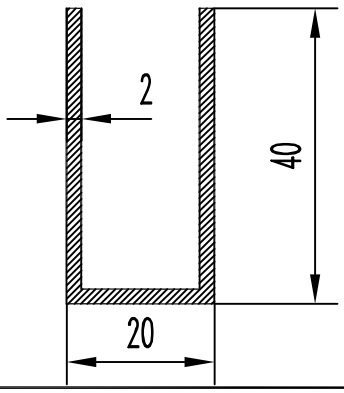

F см² = 1.920
Q кг. = 0.520
D оп.мм= 44.7
P н.мм = 196.0
Гр. сл. = VI
Точн. = Особ.

БПО-1029

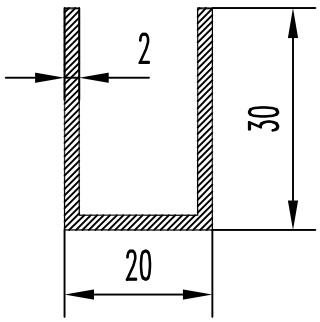

F см² = 1.520
Q кг. = 0.4119
D оп.мм= 36.05
P н.мм = 156.0
Гр. сл. = IV
Точн. = Особ.

БПО-1030

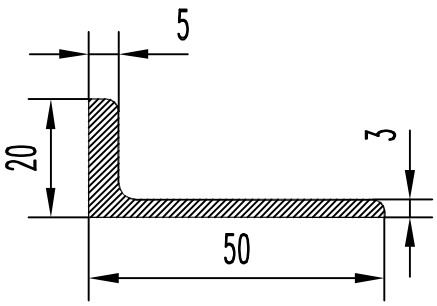

F см² = 2.420
Q кг. = 0.656
D оп.мм= 53.8
P н.мм = 137.4
Гр. сл. = III
Точн. = H

БПО-1031

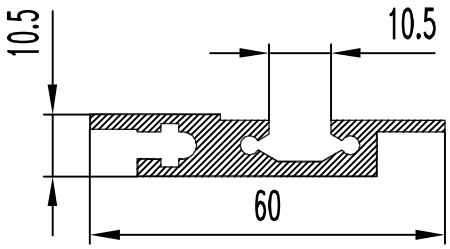

F см² = 3.075
Q кг. = 0.833
D оп.мм= 60.5
P н.мм = 194.7
Гр. сл. = VI
Точн. = H

БПО-1032

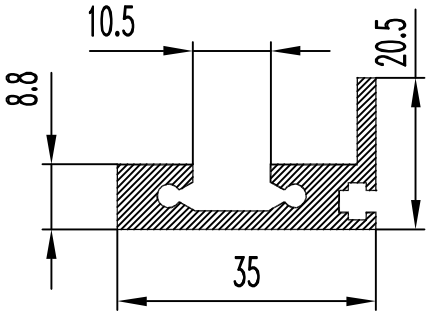

F см² = 2.330
Q кг. = 0.63
D оп.мм= 40.6
P н.мм = 155.0
Гр. сл. = VI
Точн. = H

БПО-1033

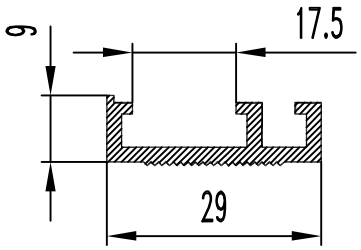

F см² = 1.121
Q кг. = 0.304
D оп.мм= 30.4
P н.мм = 118.4
Гр. сл. = VI
Точн. = H

БПО-1034

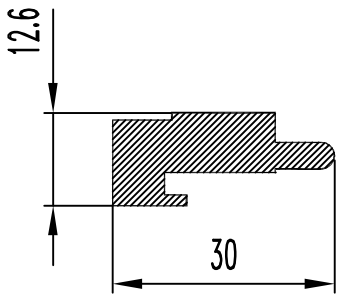

F см² = 2.380
Q кг. = 0.645
D оп.мм= 31.0
P н.мм = 89.7
Гр. сл. = IV
Точн. = H

БПО-1035

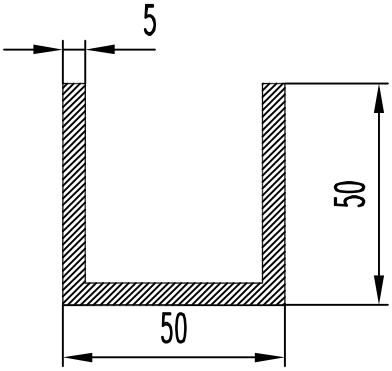

F см² = 7.000
Q кг. = 1.897
D оп.мм= 70.71
P н.мм = 290.0
Гр. сл. = III
Точн. = H

БПО-1036

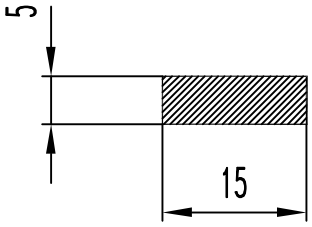

F см² = 0.750
Q кг. = 0.203
D оп.мм= 16.0
P н.мм = 40.0
Гр. сл. = I
Точн. = H

БПО-1037

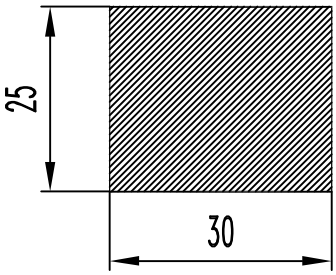

F см² = 7.500
Q кг. = 2.033
D оп.мм= 39.0
P н.мм = 110.0
Гр. сл. = I
Точн. = H

БПО-1038

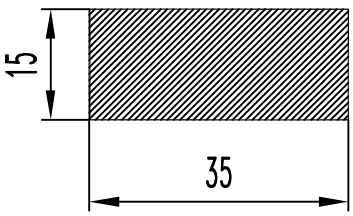

F см² = 5.250
Q кг. = 1.423
D оп.мм= 38.0
P н.мм = 100.0
Гр. сл. = I
Точн. = H

БПО-1039

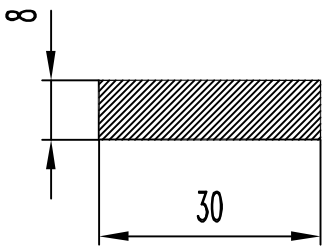

F см² = 2.400
Q кг. = 0.651
D оп.мм= 31.0
P н.мм = 76.0
Гр. сл. = I
Точн. = H

БПО-1040

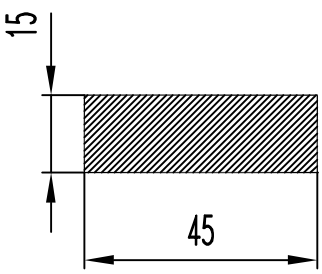

F см² = 6.750
Q кг. = 1.829
D оп.мм= 47.5
P н.мм = 120.0
Гр. сл. = I
Точн. = H

БПО-1041

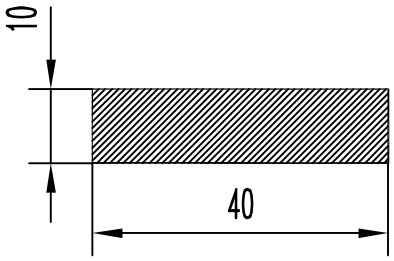

F см² = 4.000
Q кг. = 1.084
D оп.мм= 41.3
P н.мм = 100.0
Гр. сл. = I
Точн. = H

БПО-1042

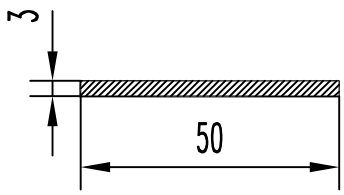

F см² = 1.500
Q кг. = 0.407
D оп.мм= 50.1
P н.мм = 106.0
Гр. сл. = II
Точн. = H

БПО-1043

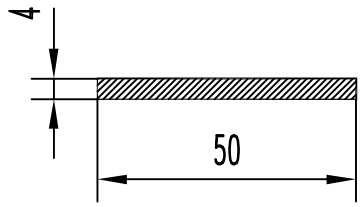

F см² = 2.000
Q кг. = 0.542
D оп.мм= 50.2
P н.мм = 108.0
Гр. сл. = I
Точн. = H

БПО-1044

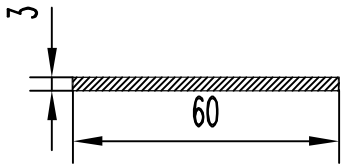

F см² = 1.800
Q кг. = 0.488
D оп.мм= 60.1
P н.мм = 126.0
Гр. сл. = II
Точн. = H

БПО-1045

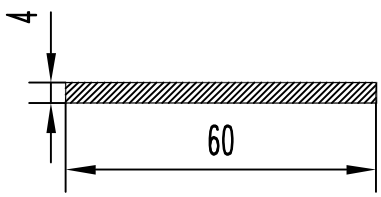

F см² = 2.400
Q кг. = 0.650
D оп.мм= 60.1
P н.мм = 128.0
Гр. сл. = I
Точн. = H

БПО-1046

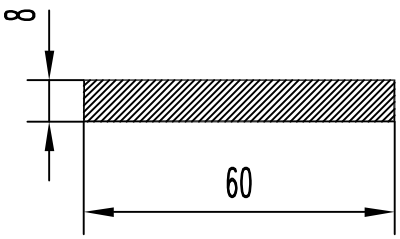

F см² = 4.800
Q кг. = 1.30
D оп.мм= 60.5
P н.мм = 136.0
Гр. сл. = I
Точн. = H

БПО-1047

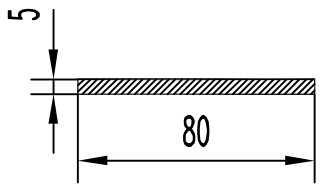

F см² = 4.000
Q кг. = 1.084
D оп.мм= 80.1
P н.мм = 170.0
Гр. сл. = II
Точн. = H

БПО-1048

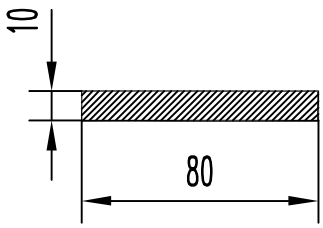

F см² = 8.000
Q кг. = 2.168
D оп.мм= 80.6
P н.мм = 180.0
Гр. сл. = I
Точн. = H

БПО-1049

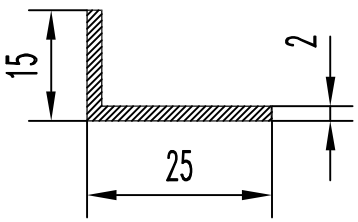

F см² = 0.760
Q кг. = 0.206
D оп.мм= 29.2
P н.мм = 80.0
Гр. сл. = II
Точн. = H

БПО-1050

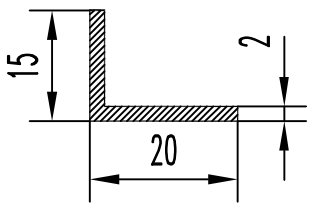

F см² = 0.660
Q кг. = 0.179
D оп.мм= 25.0
P н.мм = 70.0
Гр. сл. = I
Точн. = H

БПО-1051

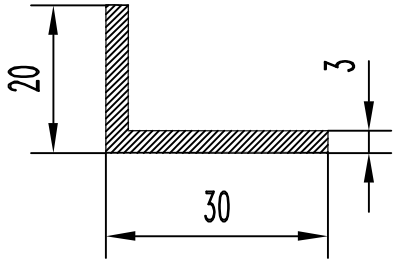

F см² = 1.410
Q кг. = 0.382
D оп.мм= 36.0
P н.мм = 100.0
Гр. сл. = I
Точн. = H

БПО-1052

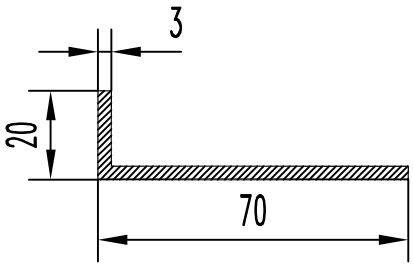

F см² = 2.610
Q кг. = 0.707
D оп.мм= 72.8
P н.мм = 180.0
Гр. сл. = IV
Точн. = H

БПО-1053

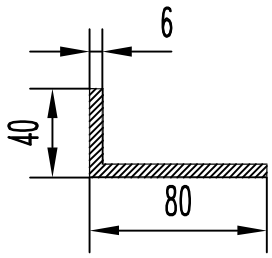

F см² = 6.840
Q кг. = 1.854
D оп.мм= 89.5
P н.мм = 240.0
Гр. сл. = II
Точн. = H

БПО-1054

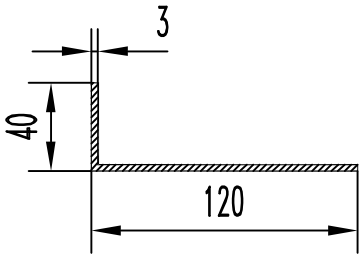

F см² = 4.710
Q кг. = 1.276
D оп.мм= 126.5
P н.мм = 320.0
Гр. сл. = V
Точн. = H

БПО-1055

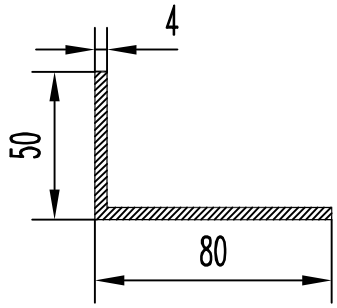

F см² = 5.040
Q кг. = 1.366
D оп.мм= 94.3
P н.мм = 260.0
Гр. сл. = IV
Точн. = H

БПО-1056

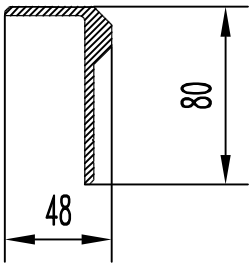

F см² = 6.040
Q кг. = 1.64
D оп.мм= 90.0
P н.мм = 244.0
Гр. сл. = III
Точн. = H

БПО-1057

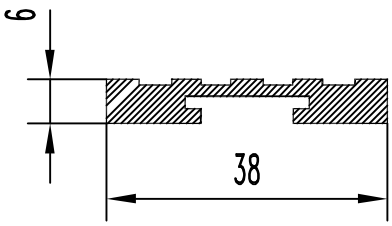

F см² = 1.566
Q кг. = 0.424
D оп.мм= 38.5
P н.мм = 115.6
Гр. сл. =Особ.
Точн. = H

БПО-1058

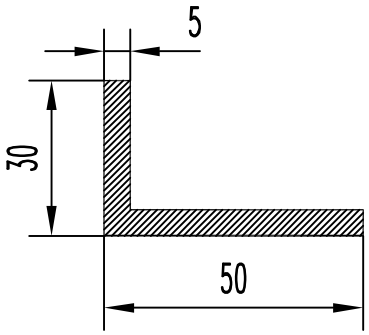

F см² = 3.750
Q кг. = 1.016
D оп.мм= 58.3
P н.мм = 160.0
Гр. сл. = I
Точн. = H

БПО-1059

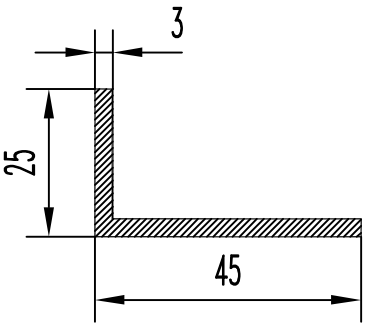

F см² = 2.010
Q кг. = 0.545
D оп.мм= 51.5
P н.мм = 140.0
Гр. сл. = II
Точн. = H

БПО-1060

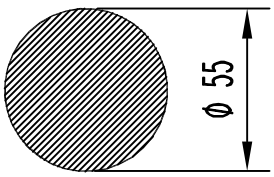

F см² = 23.750
Q кг. = 6.436
D оп.мм= 55.0
P н.мм = 172.7
Гр. сл. = I
Точн. = H

БПО-1051

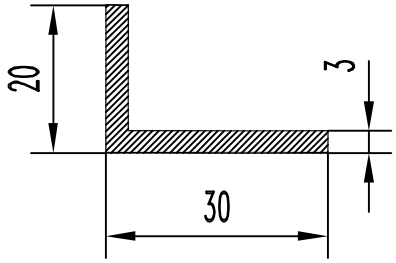

F см² = 1.410
Q кг. = 0.382
D оп.мм= 36.0
P н.мм = 100.0
Гр. сл. = I
Точн. = H

БПО-1052

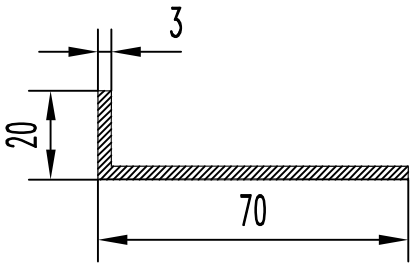

F см² = 2.610
Q кг. = 0.707
D оп.мм= 72.8
P н.мм = 180.0
Гр. сл. = IV
Точн. = H

БПО-1053

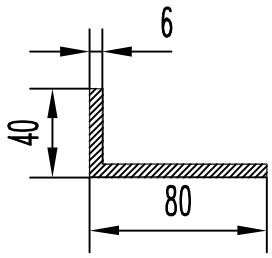

F см² = 6.840
Q кг. = 1.854
D оп.мм= 89.5
P н.мм = 240.0
Гр. сл. = II
Точн. = H

БПО-1054

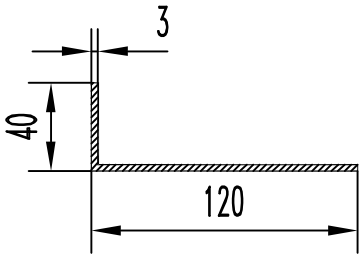

F см² = 4.710
Q кг. = 1.276
D оп.мм= 126.5
P н.мм = 320.0
Гр. сл. = V
Точн. = H

БПО-1055

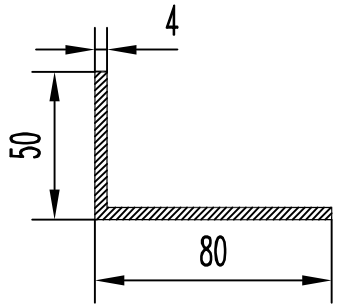

F см² = 5.040
Q кг. = 1.366
D оп.мм= 94.3
P н.мм = 260.0
Гр. сл. = IV
Точн. = H

БПО-1056

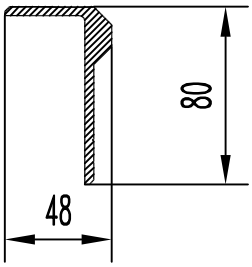

F см² = 6.040
Q кг. = 1.64
D оп.мм= 90.0
P н.мм = 244.0
Гр. сл. = III
Точн. = H

БПО-1057

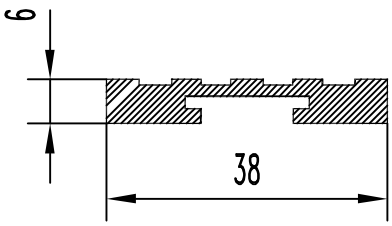

F см² = 1.566
Q кг. = 0.424
D оп.мм= 38.5
P н.мм = 115.6
Гр. сл. =Особ.
Точн. = H

БПО-1058

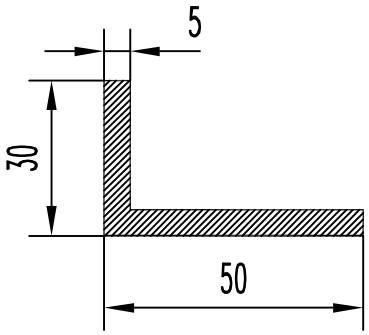

F см² = 3.750
Q кг. = 1.016
D оп.мм= 58.3
P н.мм = 160.0
Гр. сл. = I
Точн. = H

БПО-1059

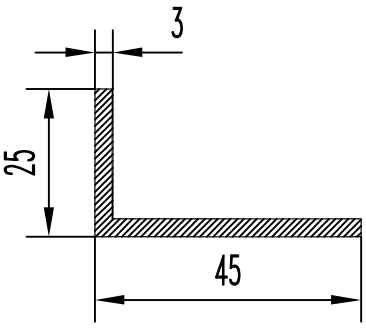

F см² = 2.010
Q кг. = 0.545
D оп.мм= 51.5
P н.мм = 140.0
Гр. сл. = II
Точн. = H

БПО-1060

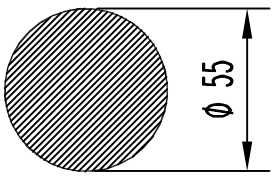

F см² = 23.750
Q кг. = 6.436
D оп.мм= 55.0
P н.мм = 172.7
Гр. сл. = I
Точн. = H

БПО-1071

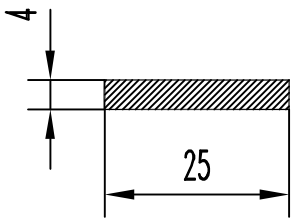

F см² = 1.000
Q кг. = 0.271
D оп.мм= 25.4
P н.мм = 58.0
Гр. сл. = I
Точн. = H

БПО-1072

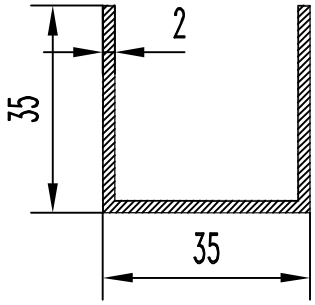

F см² = 2.020
Q кг. = 0.547
D оп.мм= 49.5
P н.мм = 206.0
Гр. сл. = III
Точн. = H

БПО-1073

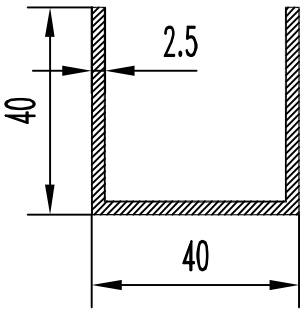

F см² = 2.880
Q кг. = 0.780
D оп.мм= 56.6
P н.мм = 235.0
Гр. сл. = III
Точн. = H

БПО-1074

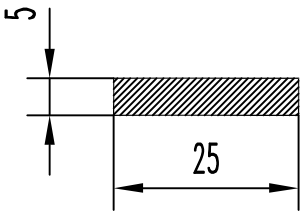

F см² = 1.250
Q кг. = 0.339
D оп.мм= 26.0
P н.мм = 60.0
Гр. сл. = I
Точн. = H

БПО-1075

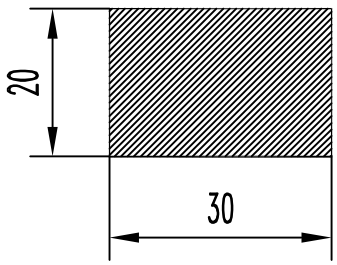

F см² = 6.000
Q кг. = 1.626
D оп.мм= 36.1
P н.мм = 100.0
Гр. сл. = I
Точн. = H

БПО-1076

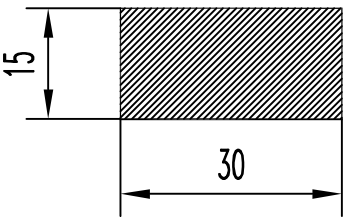

F см² = 4.500
Q кг. = 1.220
D оп.мм= 33.5
P н.мм = 90.0
Гр. сл. = I
Точн. = H

БПО-1077

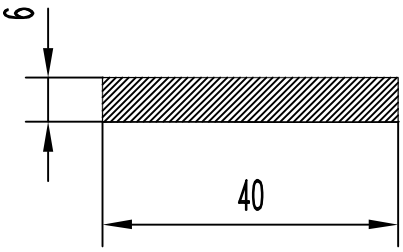

F см² = 2.400
Q кг. = 0.650
D оп.мм= 40.4
P н.мм = 92.0
Гр. сл. = I
Точн. = H

БПО-1078

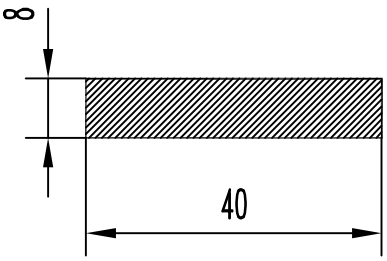

F см² = 3.200
Q кг. = 0.867
D оп.мм= 41.0
P н.мм = 96.0
Гр. сл. = I
Точн. = H

БПО-1079

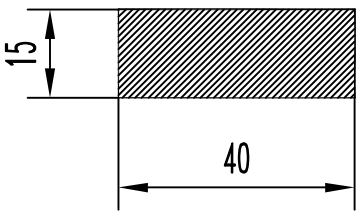

F см² = 6.000
Q кг. = 1.626
D оп.мм= 42.7
P н.мм = 110.0
Гр. сл. = I
Точн. = H

БПО-1080

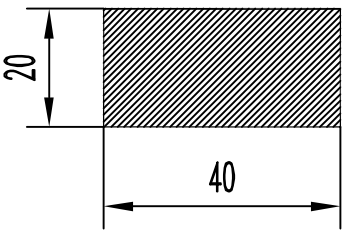

F см² = 8.000
Q кг. = 2.168
D оп.мм= 44.7
P н.мм = 120.0
Гр. сл. = I
Точн. = H

БПО-1081

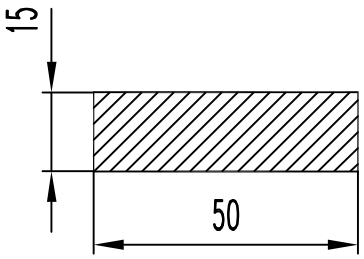

F см² = 7.500
Q кг. = 2.03
D оп.мм= 52.0
P н.мм = 130.0
Гр. сл. = I
Точн. = H

БПО-1082

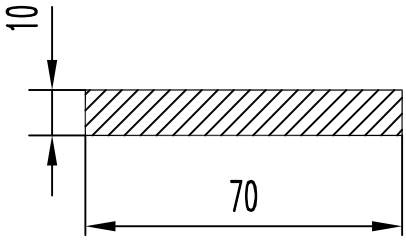

F см² = 7.000
Q кг. = 1.9
D оп.мм= 70.7
P н.мм = 160.0
Гр. сл. = I
Точн. = H

БПО-1083

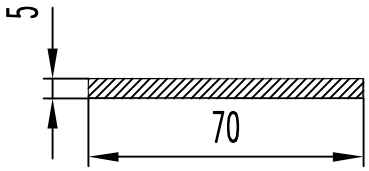

F см² = 3.500
Q кг. = 0.949
D оп.мм= 71.8
P н.мм = 150.0
Гр. сл. = I
Точн. = H

БПО-1084

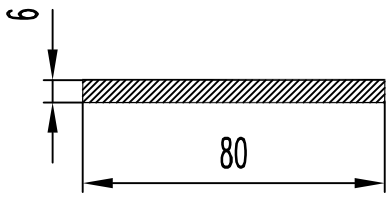

F см² = 4.800
Q кг. = 1.301
D оп.мм= 80.5
P н.мм = 172.0
Гр. сл. = I
Точн. = H

БПО-1085

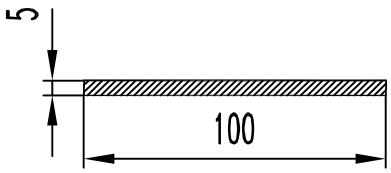

F см² = 5.000
Q кг. = 1.356
D оп.мм= 100.1
P н.мм = 210.0
Гр. сл. = II
Точн. = H

БПО-1086

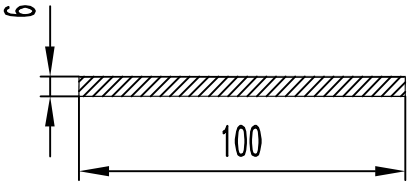

F см² = 6.000
Q кг. = 1.626
D оп.мм= 100.2
P н.мм = 212.0
Гр. сл. = II
Точн. = H

БПО-1087

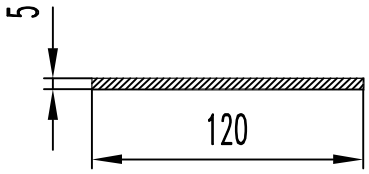

F см² = 6.000
Q кг. = 1.626
D оп.мм= 120.5
P н.мм = 250.0
Гр. сл. = II
Точн. = H

БПО-1088

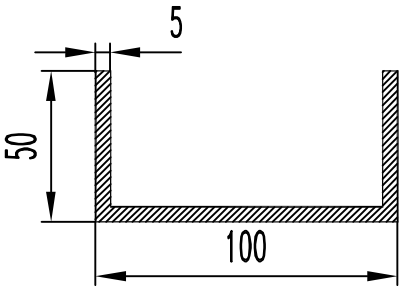

F см² = 9.500
Q кг. = 2.575
D оп.мм= 111.8
P н.мм = 390.0
Гр. сл. = III
Точн. = H

БПО-1089

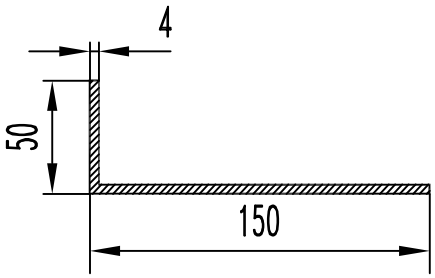

F см² = 7.840
Q кг. = 2.125
D оп.мм= 158.1
P н.мм = 400.0
Гр. сл. = IV
Точн. = H

БПО-1090

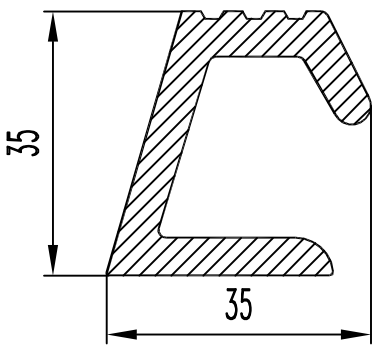

F см² = 4.396
Q кг. = 1.191
D оп.мм= 46.0
P н.мм = 180.0
Гр. сл. = IV
Точн. = H

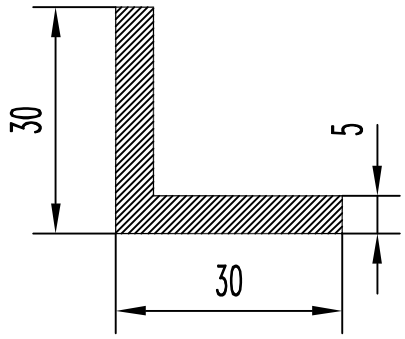

БП0-1096

F см² = 2.750
Q кг. = 0.745
D оп.мм= 42.5
P н.мм = 120.0
Гр. сл. = I
Точн. = Н

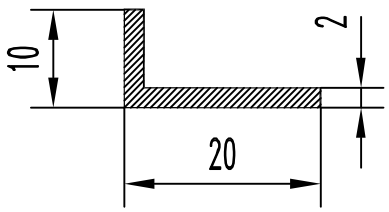

БП0-1097

F см² = 0.560
Q кг. = 0.152
D оп.мм= 22.4
P н.мм = 60.0
Гр. сл. = I
Точн. = Н

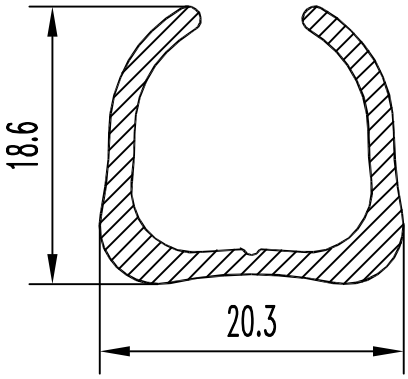

БП0-1093

F см² = 1.182
Q кг. = 0.32
D оп.мм= 22.9
P н.мм = 108.1
Гр. сл. = V
Точн. = П

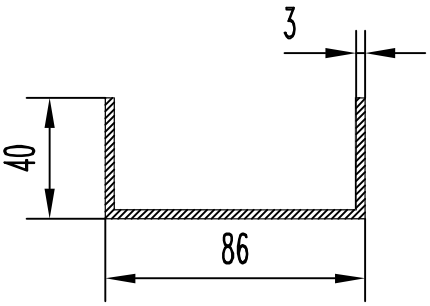

БП0-1098

F см² = 4.800
Q кг. = 1.301
D оп.мм= 94.8
P н.мм = 326.0
Гр. сл. = IV
Точн. = Н

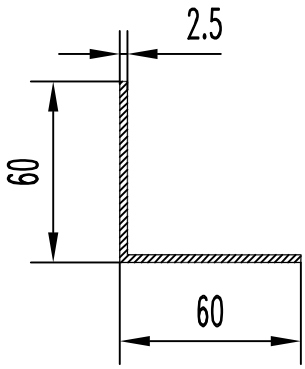

БП0-1094

F см² = 2.940
Q кг. = 0.797
D оп.мм= 84.8
P н.мм = 240.0
Гр. сл. = IV
Точн. = Н

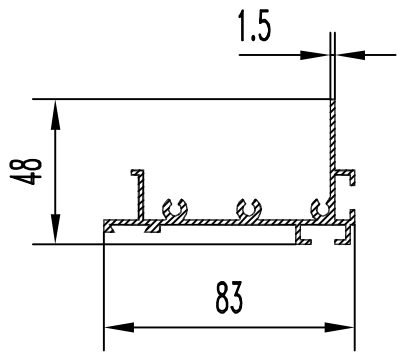

БП0-1099

F см² = 3.65
Q кг. = 0.989
D оп.мм= 88.0
P н.мм = 428.3
Гр. сл. = IV
Точн. = Н

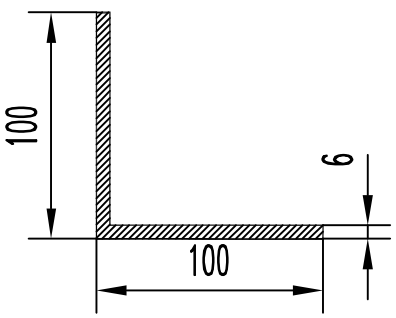

БП0-1095

F см² = 11.640
Q кг. = 3.154
D оп.мм= 141.4
P н.мм = 400.0
Гр. сл. = III
Точн. = Н

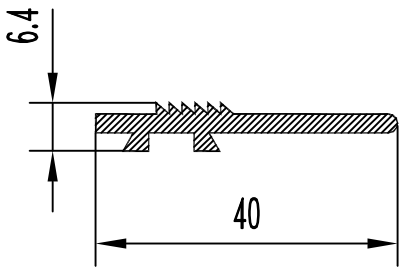

БП0-1100

F см² = 1.169
Q кг. = 0.317
D оп.мм= 42.0
P н.мм = 109.6
Гр. сл. = V
Точн. = П

БПО-1101

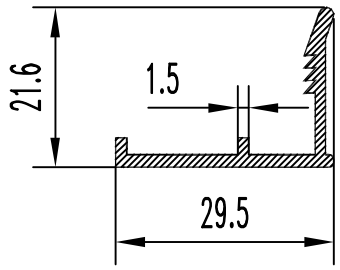

F см² = 0.935
Q кг. = 0.253
D оп.мм= 34.0
P н.мм = 119
Гр. сл. = V
Точн. = П

БПО-1102

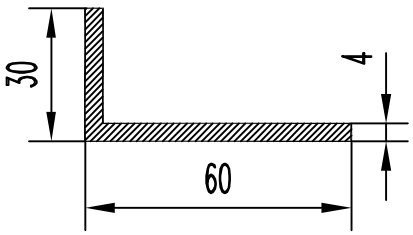

F см² = 3.440
Q кг. = 0.932
D оп.мм= 67.1
P н.мм = 180.0
Гр. сл. = II
Точн. = Н

БПО-1103

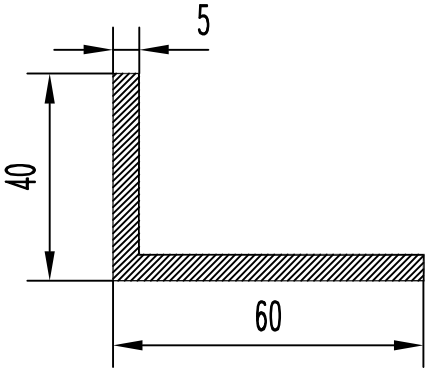

F см² = 4.750
Q кг. = 1.287
D оп.мм= 72.1
P н.мм = 200.0
Гр. сл. = II
Точн. = Н

БПО-1104

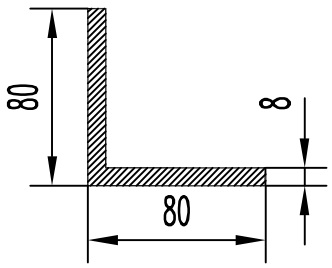

F см² = 12.160
Q кг. = 3.295
D оп.мм= 113.1
P н.мм = 320.0
Гр. сл. = I
Точн. = Н

БПО-1105

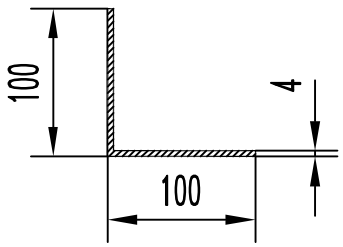

F см² = 7.840
Q кг. = 2.125
D оп.мм= 141.4
P н.мм = 400.0
Гр. сл. = III
Точн. = Н

БПО-1106

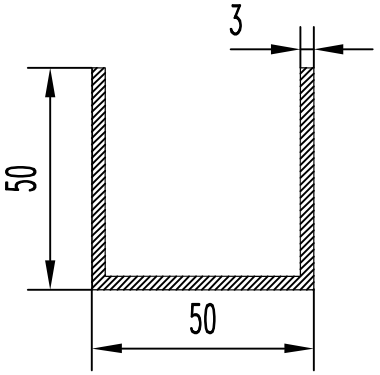

F см² = 4.320
Q кг. = 1.171
D оп.мм= 70.7
P н.мм = 294.0
Гр. сл. = III
Точн. = Н

БПО-1107

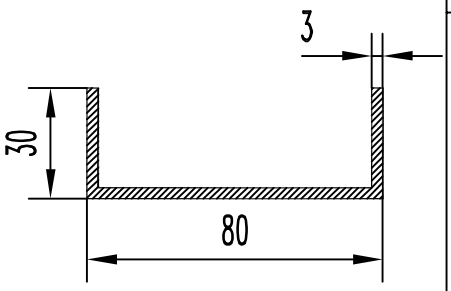

F см² = 4.020
Q кг. = 1.09
D оп.мм= 85.4
P н.мм = 274.0
Гр. сл. = IV
Точн. = Н

БПО-1108

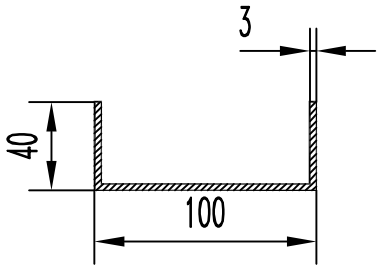

F см² = 5.220
Q кг. = 1.415
D оп.мм= 107.7
P н.мм = 354.0
Гр. сл. = IV
Точн. = Н

БПО-1109

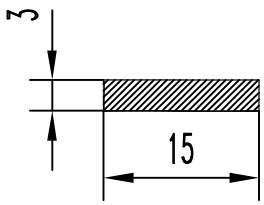

F см² = 0.450
Q кг. = 0.122
D оп.мм= 15.3
P н.мм = 36.0
Гр. сл. = I
Точн. = Н

БПО-1110

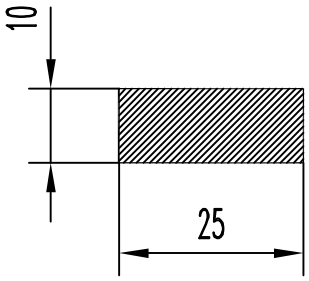

F см² = 2.500
Q кг. = 0.678
D оп.мм= 26.9
P н.мм = 70.0
Гр. сл. = I
Точн. = Н

БПО-1111

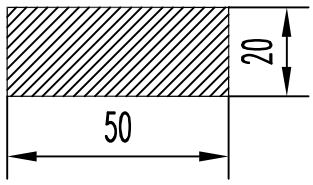

F см² = 10.000
Q кг. = 2.710
D оп.мм= 53.85
P н.мм = 140.0
Гр. сл. = I
Точн. = H

БПО-1112

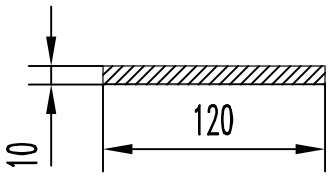

F см² = 12.000
Q кг. = 3.252
D оп.мм= 120.4
P н.мм = 260.0
Гр. сл. = I
Точн. = H

БПО-1113

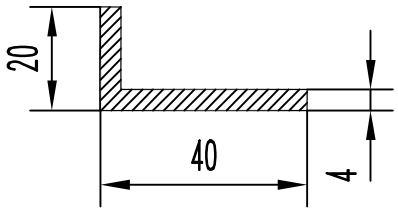

F см² = 2.240
Q кг. = 0.607
D оп.мм= 45.0
P н.мм = 120.0
Гр. сл. = I
Точн. = H

БПО-1114

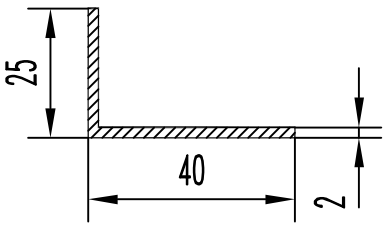

F см² = 1.2600
Q кг. = 0.341
D оп.мм= 47.2
P н.мм = 130.0
Гр. сл. = III
Точн. = H

БПО-1115

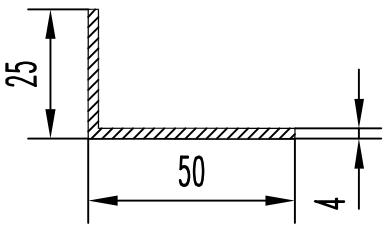

F см² = 2.840
Q кг. = 0.770
D оп.мм= 56.0
P н.мм = 150.0
Гр. сл. = II
Точн. = H

БПО-1116

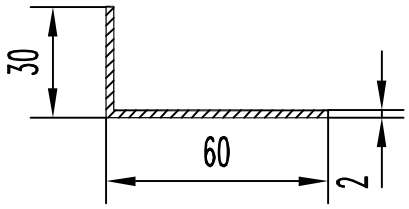

F см² = 1.760
Q кг. = 0.477
D оп.мм= 67.0
P н.мм = 180.0
Гр. сл. = IV
Точн. = H

БПО-1117

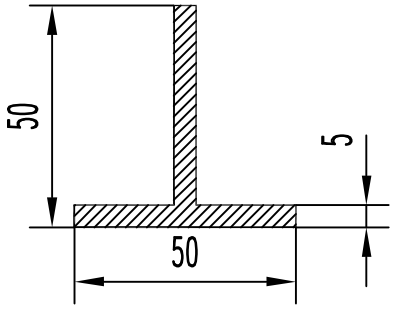

F см² = 4.750
Q кг. = 1.287
D оп.мм= 62.6
P н.мм = 200.0
Гр. сл. = I
Точн. = H

БПО-1118

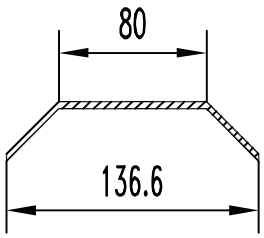

F см² = 5.440
Q кг. = 1.474
D оп.мм= 136.6
P н.мм = 327.9
Гр. сл. = II
Точн. = H

БПО-1119

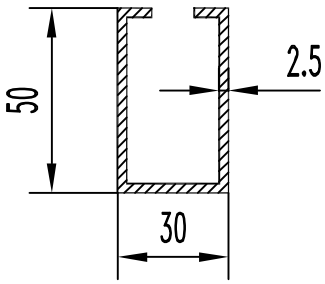

F см² = 3.463
Q кг. = 0.938
D оп.мм= 58.3
P н.мм = 282.0
Гр. сл. =Особ.
Точн. = H

БПО-1120

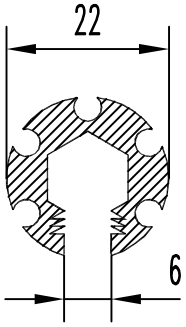

F см² = 2.036
Q кг. = 0.552
D оп.мм= 22.0
P н.мм = 143.0
Гр. сл. =Особ.
Точн. = H

БПО-1121

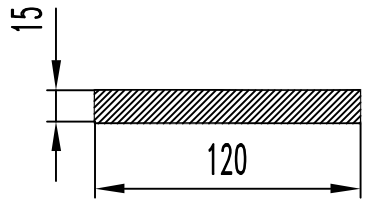

F см² = 18.000
Q кг. = 4.878
D оп.мм= 120.9
P н.мм = 270.0
Гр. сл. = I
Точн. = Н

БПО-1122

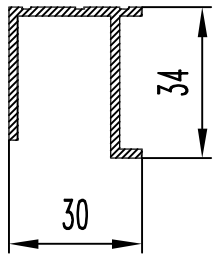

F см² = 1.876
Q кг. = 0.508
D оп.мм= 45.3
P н.мм = 196.4
Гр. сл. = III
Точн. = Н

БПО-1123

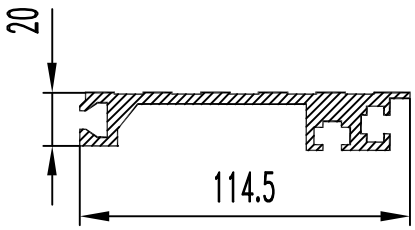

F см² = 7.930
Q кг. = 2.149
D оп.мм= 116.0
P н.мм = 385.0
Гр. сл. =Особ.
Точн. = Н

БПО-1124

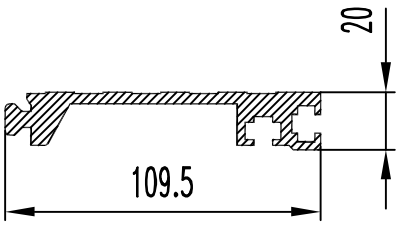

F см² = 8.270
Q кг. = 2.241
D оп.мм= 111.0
P н.мм = 357.0
Гр. сл. =Особ.
Точн. = Н

БПО-1125

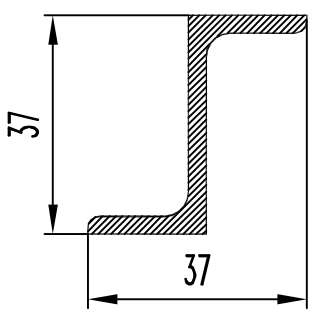

F см² = 2.180
Q кг. = 0.591
D оп.мм= 52.0
P н.мм = 142.8
Гр. сл. = II
Точн. = П

БПО-1126

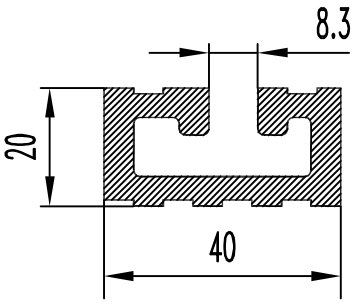

F см² = 4.590
Q кг. = 1.244
D оп.мм= 44.7
P н.мм = 211.0
Гр. сл. = III
Точн. = Н

БПО-1127

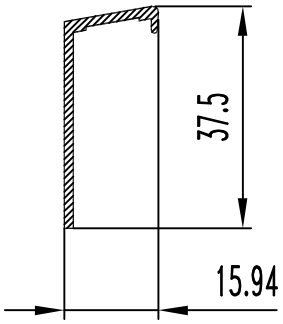

F см² = 0.780
Q кг. = 0.211
D оп.мм= 40.0
P н.мм = 105.9
Гр. сл. = III
Точн. = Н

БПО-1128

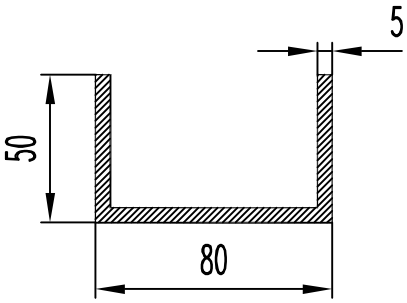

F см² = 8.500
Q кг. = 2.304
D оп.мм= 94.4
P н.мм = 350.0
Гр. сл. = III
Точн. = Н

БПО-1129

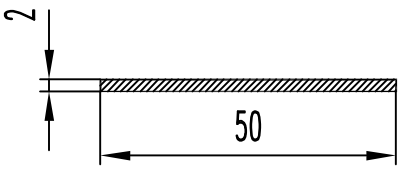

F см² = 1.000
Q кг. = 0.271
D оп.мм= 50.0
P н.мм = 104.0
Гр. сл. = II
Точн. = Н

БПО-1130

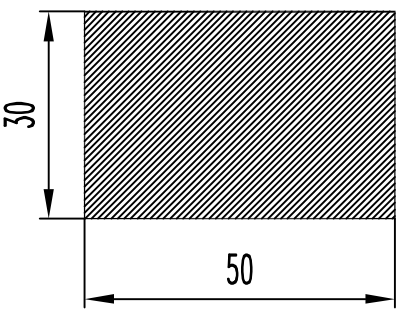

F см² = 15.000
Q кг. = 4.065
D оп.мм= 58.3
P н.мм = 160.0
Гр. сл. = I
Точн. = Н

БПО-1131

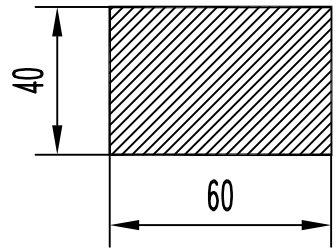

F см² = 24.000
Q кг. = 6.504
D оп.мм= 72.1
P н.мм = 200.0
Гр. сл. = I
Точн. = H

БПО-1132

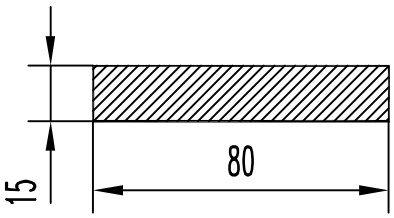

F см² = 12.000
Q кг. = 3.252
D оп.мм= 81.4
P н.мм = 190.0
Гр. сл. = I
Точн. = H

БПО-1133

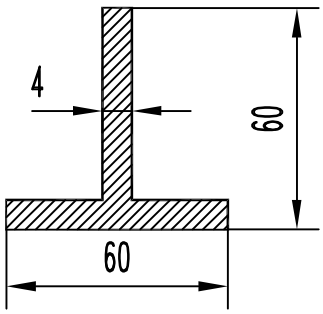

F см² = 4.640
Q кг. = 1.257
D оп.мм= 75.0
P н.мм = 240.0
Гр. сл. = II
Точн. = H

БПО-1134

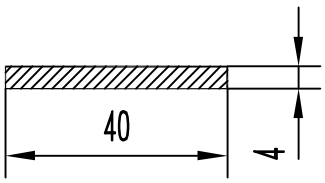

F см² = 1.600
Q кг. = 0.434
D оп.мм= 41.0
P н.мм = 88.0
Гр. сл. = I
Точн. = H

БПО-1135

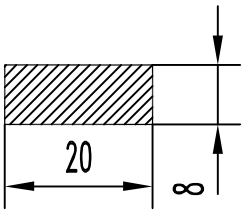

F см² = 1.600
Q кг. = 0.434
D оп.мм= 21.5
P н.мм = 56.0
Гр. сл. = I
Точн. = H

БПО-1136

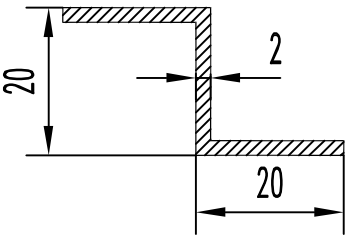

F см² = 1.120
Q кг. = 0.304
D оп.мм= 42.9
P н.мм = 116.0
Гр. сл. = II
Точн. = H

БПО-1137

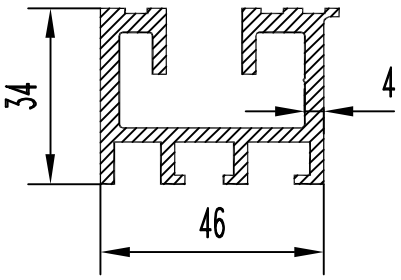

F см² = 5.700
Q кг. = 1.545
D оп.мм= 57.0
P н.мм = 348.0
Гр. сл. =Особ.
Точн. = H

БПО-1138

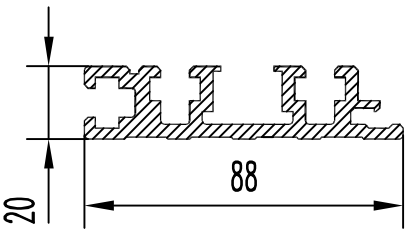

F см² = 5.820
Q кг. = 1.997
D оп.мм= 90.0
P н.мм = 409.0
Гр. сл. = IV
Точн. = H

БПО-1139

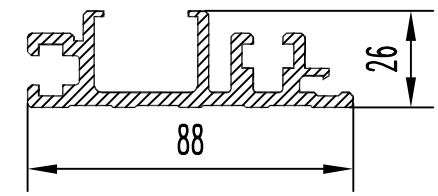

F см² = 7.100
Q кг. = 1.924
D оп.мм= 90.0
P н.мм = 402.0
Гр. сл. = IV
Точн. = H

БПО-1146

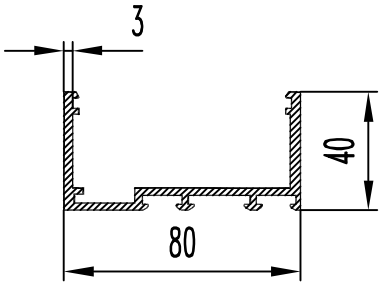

F см² = 5.04
Q кг. = 1.366
D оп.мм= 89.4
P н.мм = 382.6
Гр. сл. = VI
Точн. = П

БПО-1147

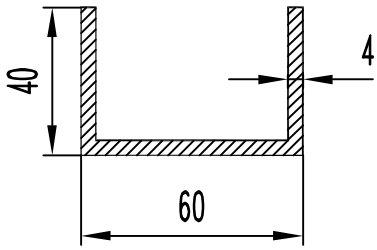

F см² = 5.280
Q кг. = 1.431
D оп.мм= 72.1
P н.мм = 272.0
Гр. сл. = II
Точн. = Н

БПО-1143

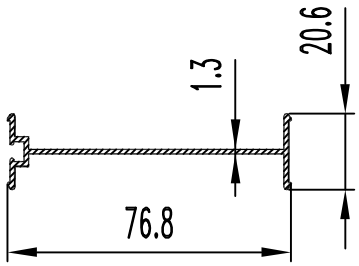

F см² = 1.570
Q кг. = 0.425
D оп.мм= 80.0
P н.мм = 241.0
Гр. сл. =Особ.
Точн. = П

БПО-1148

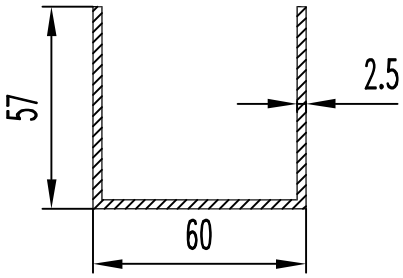

F см² = 4.230
Q кг. = 1.146
D оп.мм= 82.7
P н.мм = 343.0
Гр. сл. = IV
Точн. = Н

БПО-1144

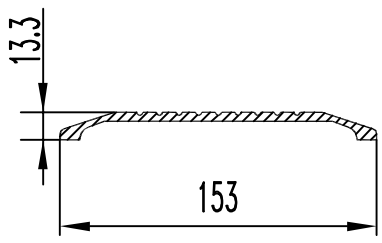

F см² = 6.269
Q кг. = 1.699
D оп.мм= 153.0
P н.мм = 340.7
Гр. сл. = III
Точн. = Н

БПО-1149

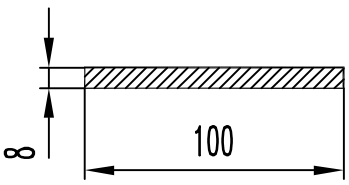

F см² = 8.000
Q кг. = 2.168
D оп.мм= 100.2
P н.мм = 216.0
Гр. сл. = I
Точн. = Н

БПО-1145

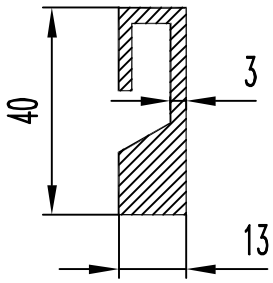

F см² = 3.31
Q кг. = 0.897
D оп.мм= 42.2
P н.мм = 147.8
Гр. сл. = II
Точн. = Н

БПО-1150

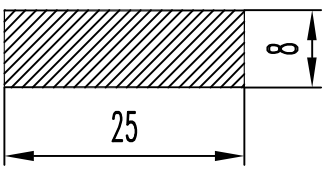

F см² = 2.000
Q кг. = 0.542
D оп.мм= 26.2
P н.мм = 66.0
Гр. сл. = I
Точн. = Н

БПО-1151

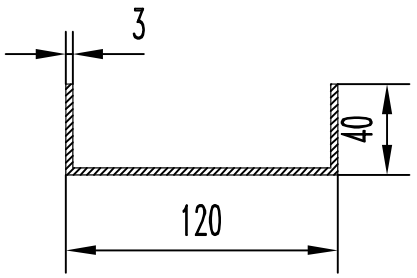

F см² = 5.820
Q кг. = 1.577
D оп.мм= 126.0
P н.мм = 394.0
Гр. сл. = VI
Точн. = Н

БПО-1152

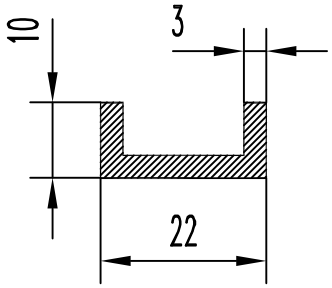

F см² = 1.080
Q кг. = 0.293
D оп.мм= 24.0
P н.мм = 78.0
Гр. сл. = II
Точн. = Н

БПО-1153

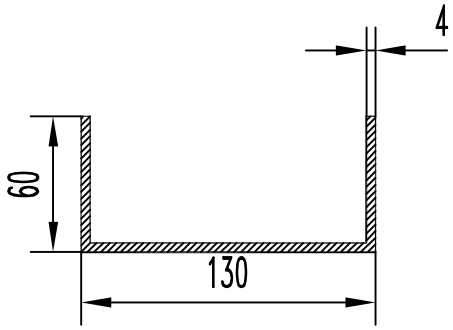

F см² = 9.680
Q кг. = 2.623
D оп.мм= 143.0
P н.мм = 492.0
Гр. сл. = IV
Точн. = Н

БПО-1154

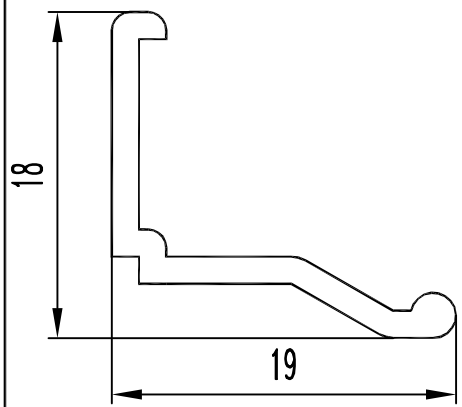

F см² = 0.530
Q кг. = 0.144
D оп.мм= 25.2
P н.мм = 27.7
Гр. сл. = III
Точн. = П

БПО-1155

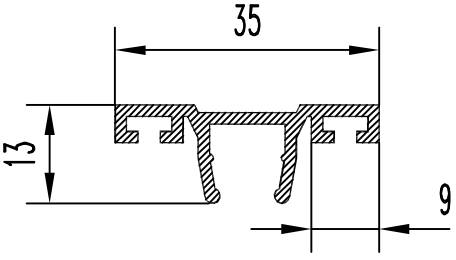

F см² = 1.19
Q кг. = 0.322
D оп.мм= 35.3
P н.мм = 157.1
Гр. сл. = IV
Точн. = Н

БПО-1156

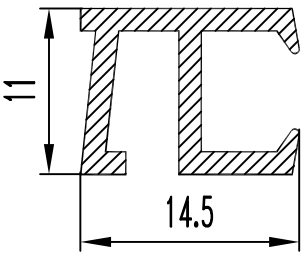

F см² = 0.638
Q кг. = 0.173
D оп.мм= 17.8
P н.мм = 89.3
Гр. сл. = IV
Точн. = П

БПО-1157

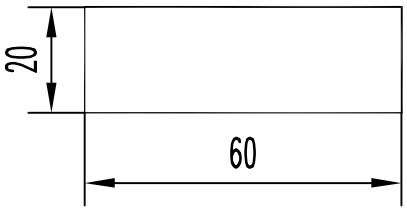

F см² = 12.000
Q кг. = 3.252
D оп.мм= 63.0
P н.мм = 160.0
Гр. сл. = I
Точн. = Н

БПО-1158

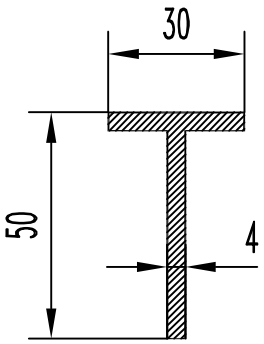

F см² = 3.040
Q кг. = 0.824
D оп.мм= 54.6
P н.мм = 160.0
Гр. сл. = II
Точн. = Н

БПО-1159

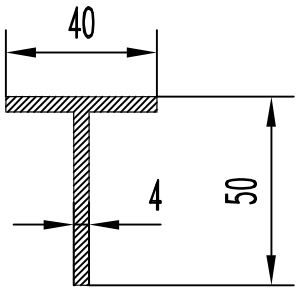

F см² = 3.440
Q кг. = 0.932
D оп.мм= 58.0
P н.мм = 180.0
Гр. сл. = II
Точн. = Н

БПО-1160

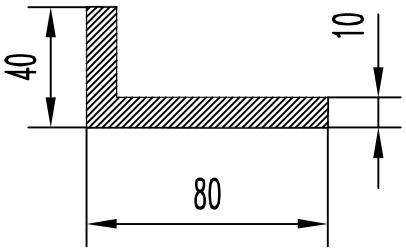

F см² = 11.000
Q кг. = 2.981
D оп.мм= 89.0
P н.мм = 240.0
Гр. сл. = I
Точн. = Н

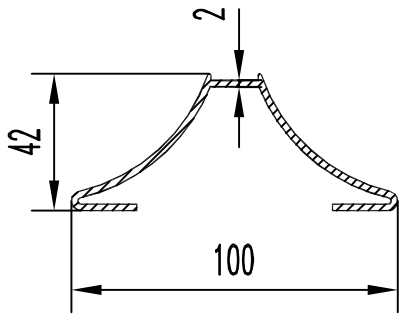

БПО-1161

F см² = 3.449
Q кг. = 0.935
D оп.мм= 100.0
P н.мм = 350.4
Гр. сл. = II
Точн. = Н

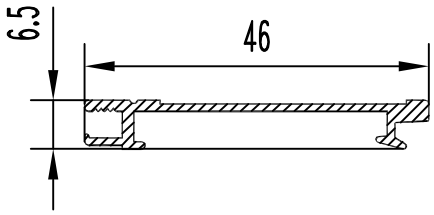

БПО-1166

F см² = 0.790
Q кг. = 0.214
D оп.мм= 46.0
P н.мм = 134.0
Гр. сл. =Особ.
Точн. = Н

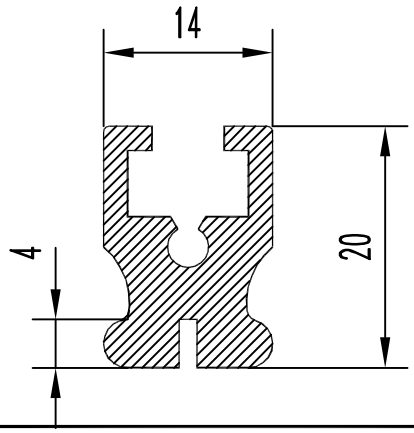

БПО-1162

F см² = 1.728
Q кг. = 0.468
D оп.мм= 23.7
P н.мм = 108.9
Гр. сл. = IV
Точн. = Н

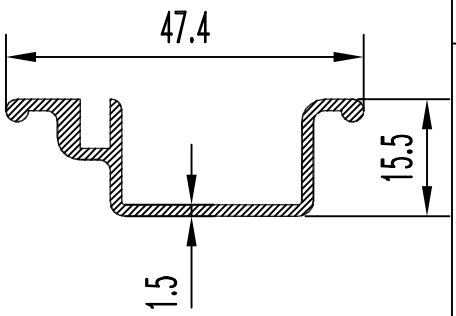

БПО-1167

F см² = 1.340
Q кг. = 0.363
D оп.мм= 47.4
P н.мм = 162.0
Гр. сл. = III
Точн. = Н

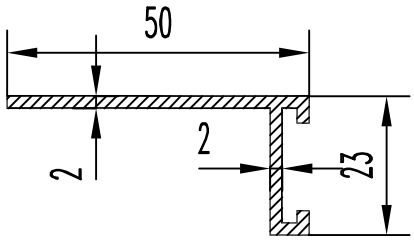

БПО-1163

F см² = 1.600
Q кг. = 0.434
D оп.мм= 55.0
P н.мм = 164.0
Гр. сл. = III
Точн. = Н

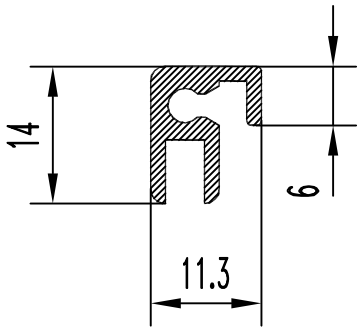

БПО-1168

F см² = 0.680
Q кг. = 0.184
D оп.мм= 17.0
P н.мм = 79.4
Гр. сл. = IV
Точн. = Н

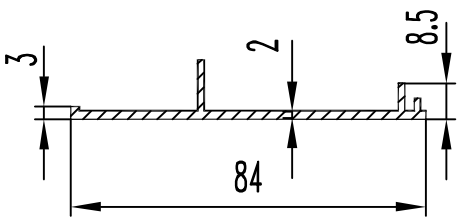

БПО-1164

F см² = 2.020
Q кг. = 0.547
D оп.мм= 84.0
P н.мм = 217.0
Гр. сл. = V
Точн. = Н

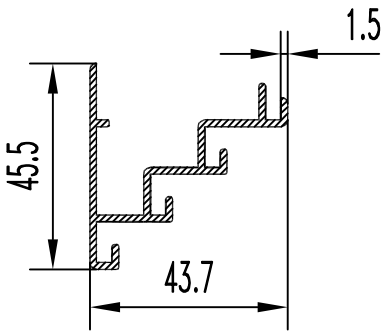

БПО-1169

F см² = 2.220
Q кг. = 0.602
D оп.мм= 58.0
P н.мм = 292.0
Гр. сл. = V
Точн. = Н

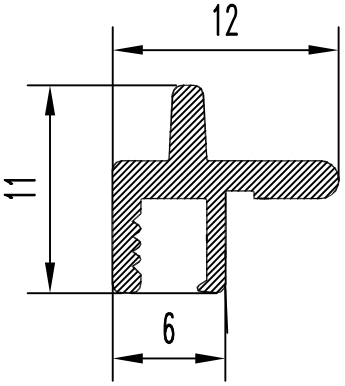

БПО-1165

F см² = 0.420
Q кг. = 0.114
D оп.мм= 13.7
P н.мм = 56.0
Гр. сл. =Особ.
Точн. = Н

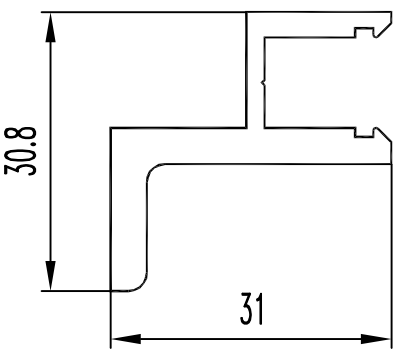

БПО-1170

F см² = 2.382
Q кг. = 0.646
D оп.мм= 44.0
P н.мм = 152.0
Гр. сл. = IV
Точн. = П

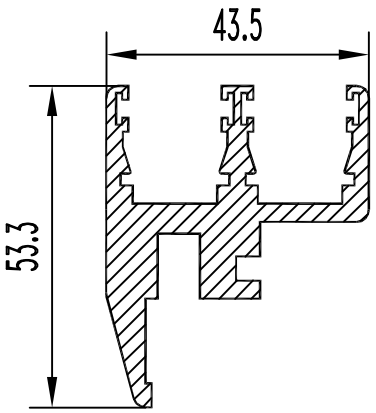

БПО-1171

F см² = 6.333
Q кг. = 1.716
D оп.мм= 65.0
P н.мм = 344.8
Гр. сл. = VI
Точн. = П

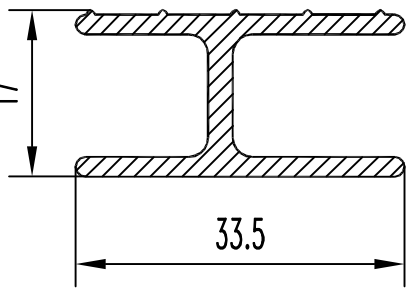

БПО-1176

F см² = 1.706
Q кг. = 0.462
D оп.мм= 38.0
P н.мм = 159.5
Гр. сл. = V
Точн. = П

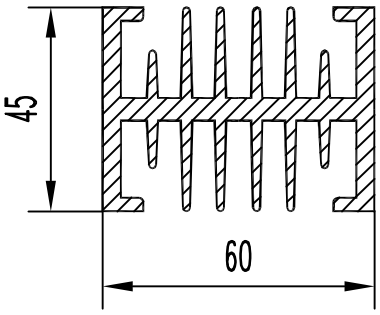

БПО-1172

F см² = 10.800
Q кг. = 2.927
D оп.мм= 75.0
P н.мм = 713.0
Гр. сл. =Особ.
Точн. = П

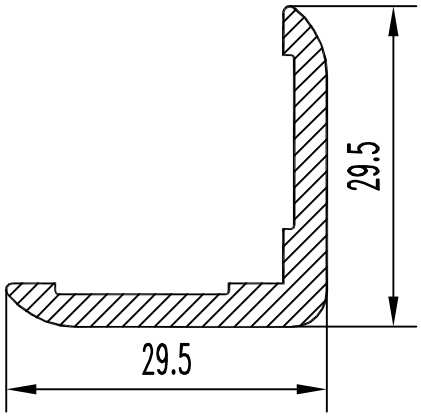

БПО-1177

F см² = 1.734
Q кг. = 0.470
D оп.мм= 37.7
P н.мм = 115.2
Гр. сл. = III
Точн. = П

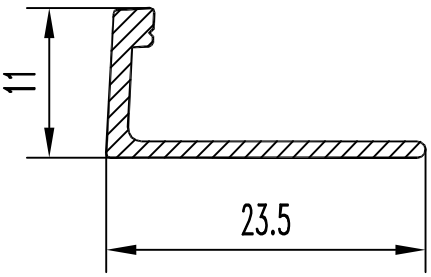

БПО-1173

F см² = 0.469
Q кг. = 0.127
D оп.мм= 26.0
P н.мм = 70.6
Гр. сл. = IV
Точн. = П

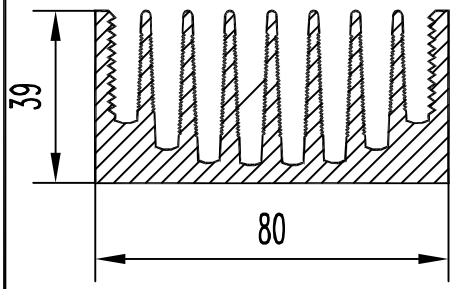

БПО-1178

F см² = 15.000
Q кг. = 4.065
D оп.мм= 100.0
P н.мм = 1263
Гр. сл. = VI
Точн. = П

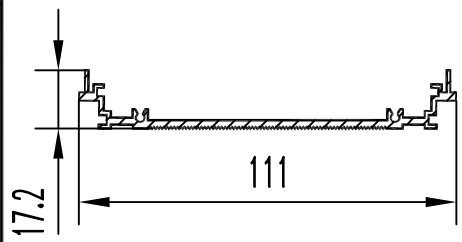

БПО-1179

F см² = 3.060
Q кг. = 0.829
D оп.мм= 111.0
P н.мм = 370.2
Гр. сл. = VI
Точн. = П

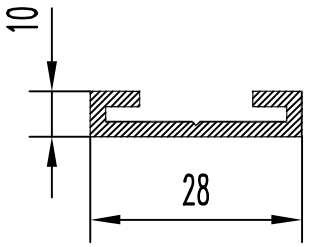

БПО-1180

F см² = 1.060
Q кг. = 0.287
D оп.мм= 29.6
P н.мм = 110.0
Гр. сл. = II
Точн. = Н

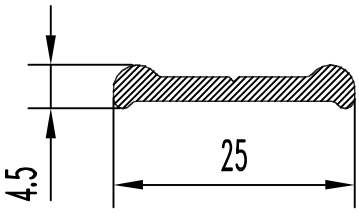

БПО-1181

F см² = 0.720
Q кг. = 0.195
D оп.мм= 25.0
P н.мм = 57.7
Гр. сл. = IV
Точн. = Н

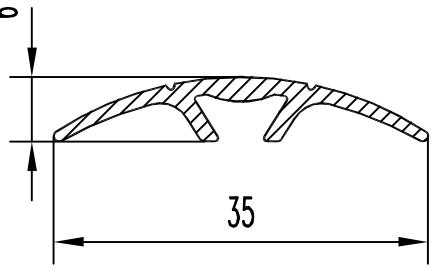

БПО-1186

F см² = 0.672
Q кг. = 0.182
D оп.мм= 30.0
P н.мм = 92.6
Гр. сл. = IV
Точн. = П

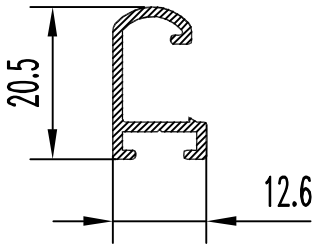

БПО-1182

F см² = 0.650
Q кг. = 0.176
D оп.мм= 22.4
P н.мм = 102.0
Гр. сл. = IV
Точн. = Н

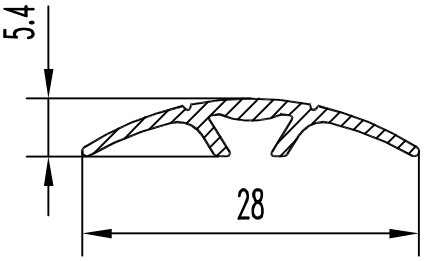

БПО-1187

F см² = 0.570
Q кг. = 0.154
D оп.мм= 28.0
P н.мм = 75.1
Гр. сл. = IV
Точн. = П

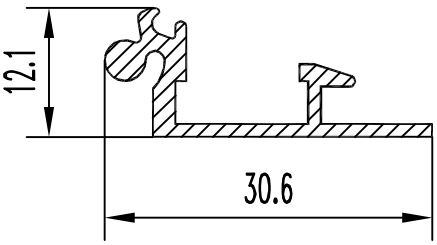

БПО-1183

F см² = 0.804
Q кг. = 0.218
D оп.мм= 33.1
P н.мм = 111.7
Гр. сл. = VI
Точн. = П

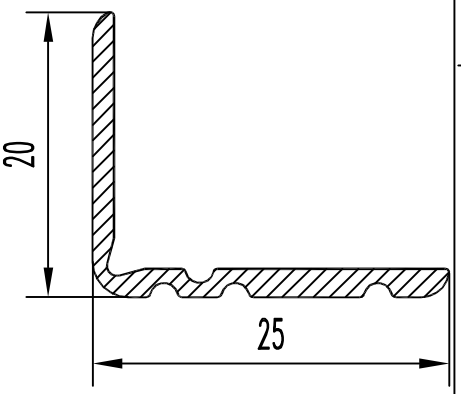

БПО-1188

F см² = 0.665
Q кг. = 0.180
D оп.мм= 30.5
P н.мм = 91.8
Гр. сл. = III
Точн. = П

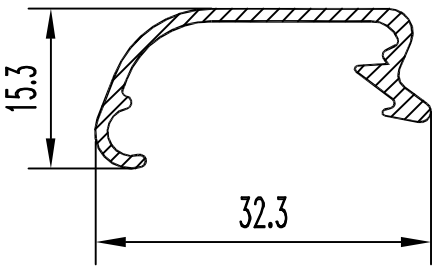

БПО-1184

F см² = 0.771
Q кг. = 0.209
D оп.мм= 33.0
P н.мм = 115.1
Гр. сл. = IV
Точн. = П

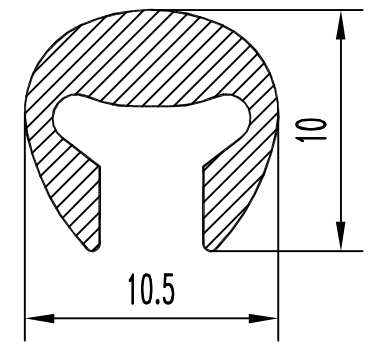

БПО-1189

F см² = 0.513
Q кг. = 0.139
D оп.мм= 11.0
P н.мм = 50.9
Гр. сл. = IV
Точн. = П

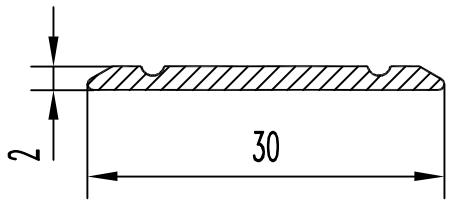

БПО-1185

F см² = 0.550
Q кг. = 0.149
D оп.мм= 30.0
P н.мм = 63.3
Гр. сл. = III
Точн. = П

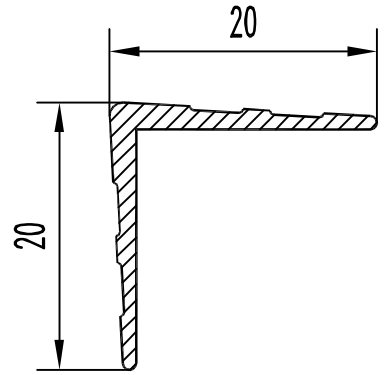

БПО-1190

F см² = 0.514
Q кг. = 0.139
D оп.мм= 27.0
P н.мм = 78.1
Гр. сл. = IV
Точн. = П

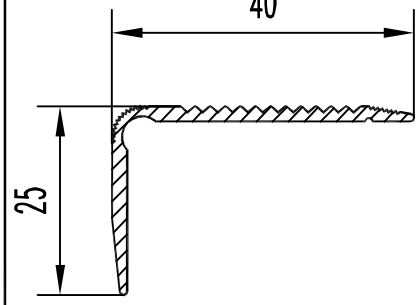

БПО-1191

F см² = 0.995
Q кг. = 0.270
D оп.мм= 46.0
P н.мм = 139.0
Гр. сл. = IV
Точн. = П

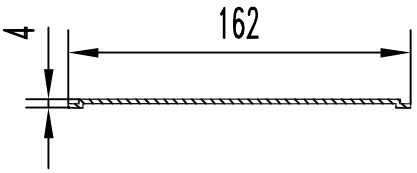

БПО-1196

F см² = 3.320
Q кг. = 0.900
D оп.мм= 162.0
P н.мм = 336
Гр. сл. = II
Точн. = Н

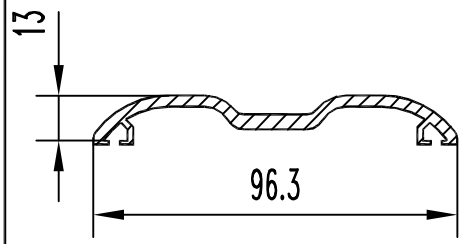

БПО-1192

F см² = 3.700
Q кг. = 1.003
D оп.мм= 97.3
P н.мм = 262.9
Гр. сл. = VI
Точн. = П

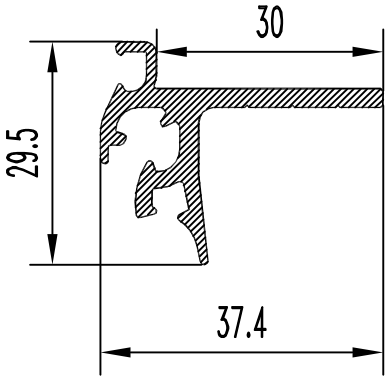

БПО-1197

F см² = 1.920
Q кг. = 0.520
D оп.мм= 39.0
P н.мм = 175.8
Гр. сл. =Особ.
Точн. = Н

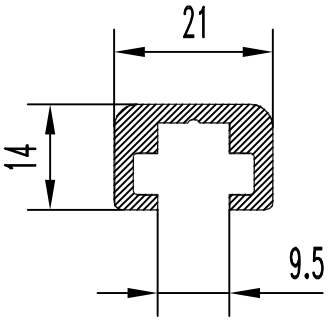

БПО-1193

F см² = 1.440
Q кг. = 0.390
D оп.мм= 24.0
P н.мм = 101.6
Гр. сл. = III
Точн. = Н

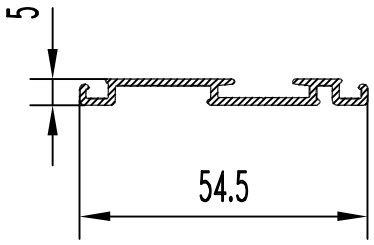

БПО-1198

F см² = 1.100
Q кг. = 0.298
D оп.мм= 54.5
P н.мм = 163.0
Гр. сл. = VI
Точн. = Н

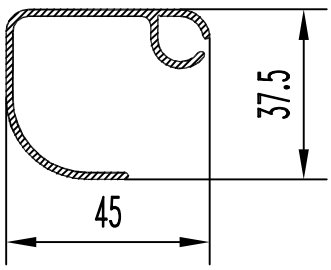

БПО-1194

F см² = 1.800
Q кг. = 0.488
D оп.мм= 52.3
P н.мм = 240.0
Гр. сл. = VI
Точн. = Н

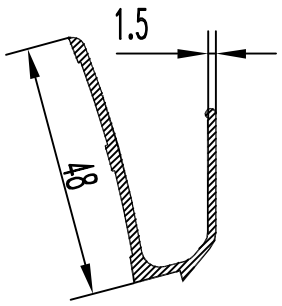

БПО-1199

F см² = 1.604
Q кг. = 0.435
D оп.мм= 50.8
P н.мм = 182.0
Гр. сл. = V
Точн. = Н

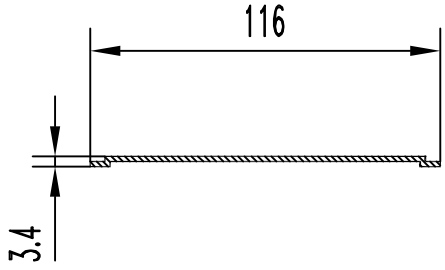

БПО-1195

F см² = 2.02
Q кг. = 0.547
D оп.мм= 116.0
P н.мм = 242.2
Гр. сл. = II
Точн. = Н

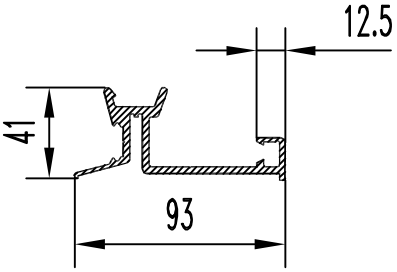

БПО-1200

F см² = 5.890
Q кг. = 1.596
D оп.мм= 96.0
P н.мм = 404.7
Гр. сл. =Особ.
Точн. = Н

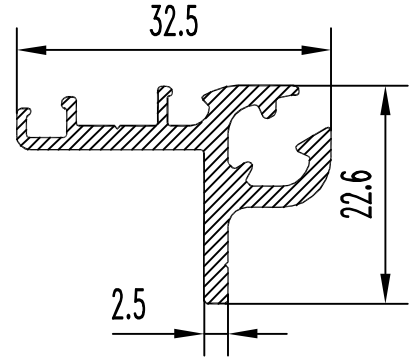

БПО-1201

F см² = 1.650
Q кг. = 0.45
D оп.мм= 33.5
P н.мм = 154.1
Гр. сл. =Особ.
Точн. = Н

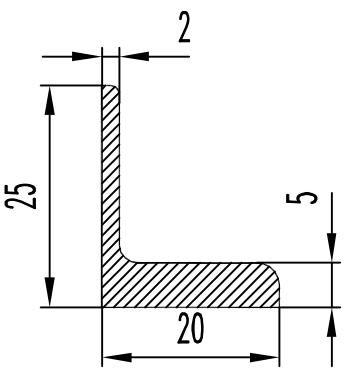

БПО-1206

F см² = 1.400
Q кг. = 0.38
D оп.мм= 32.0
P н.мм = 87.6
Гр. сл. = II
Точн. = Н

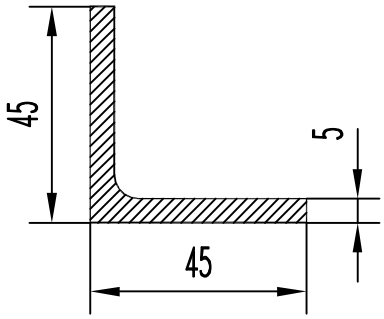

БПО-1202

F см² = 4.3
Q кг. = 1.165
D оп.мм= 63.6
P н.мм = 177.9
Гр. сл. = I
Точн. = Н

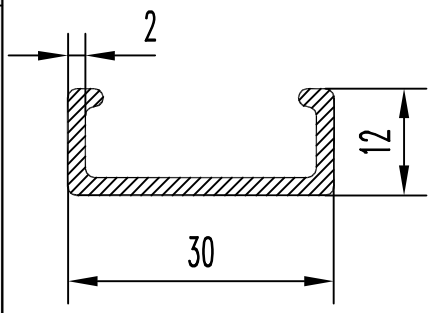

БПО-1207

F см² = 1.070
Q кг. = 0.290
D оп.мм= 32.0
P н.мм = 106.9
Гр. сл. = IV
Точн. = Н

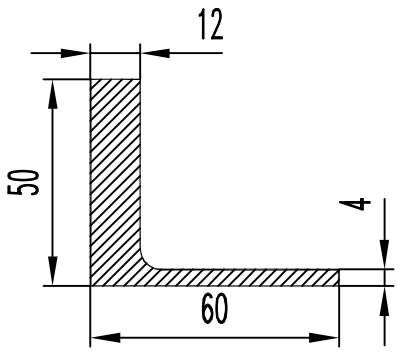

БПО-1203

F см² = 7.974
Q кг. = 2.161
D оп.мм= 78.1
P н.мм = 217.8
Гр. сл. = II
Точн. = Н

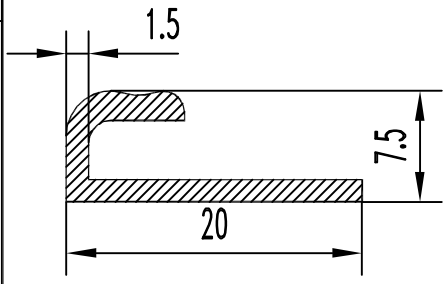

БПО-1208

F см² = 0.500
Q кг. = 0.136
D оп.мм= 20.8
P н.мм = 65.5
Гр. сл. = IV
Точн. = Н

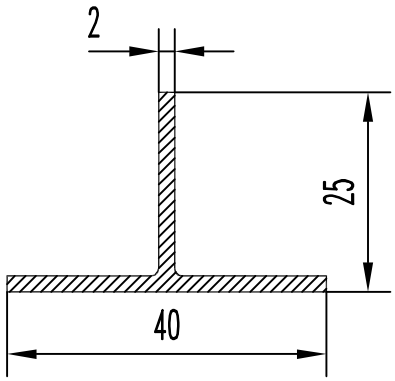

БПО-1204

F см² = 1.260
Q кг. = 0.341
D оп.мм= 41.0
P н.мм = 130.0
Гр. сл. = III
Точн. = Н

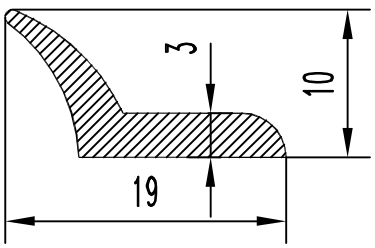

БПО-1209

F см² = 0.600
Q кг. = 0.163
D оп.мм= 21.5
P н.мм = 49.0
Гр. сл. = IV
Точн. = Н

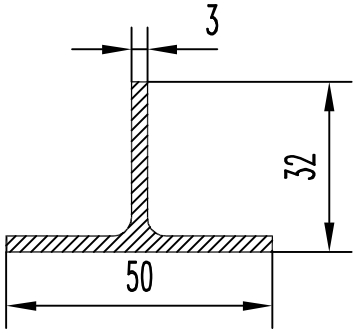

БПО-1205

F см² = 2.420
Q кг. = 0.656
D оп.мм= 51.4
P н.мм = 161.0
Гр. сл. = III
Точн. = Н

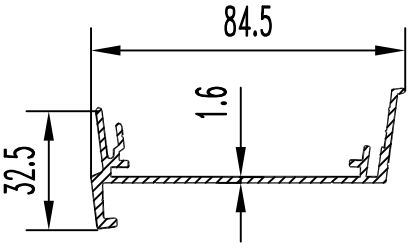

БПО-1210

F см² = 2.920
Q кг. = 0.791
D оп.мм= 90.8
P н.мм = 331.4
Гр. сл. =Особ.
Точн. = Н

БПО-1211

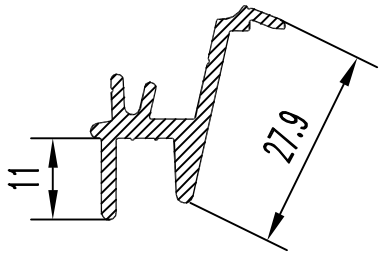

F см² = 1.487
Q кг. = 0.403
D оп.мм= 36.6
P н.мм = 135.4
Гр. сл. =Особ.
Точн. = Н

БПО-1212

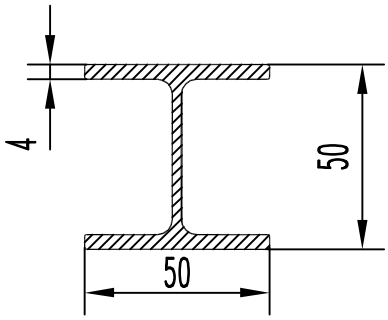

F см² = 5.100
Q кг. = 1.382
D оп.мм= 70.0
P н.мм = 286.4
Гр. сл. = III
Точн. = Н

БПО-1213

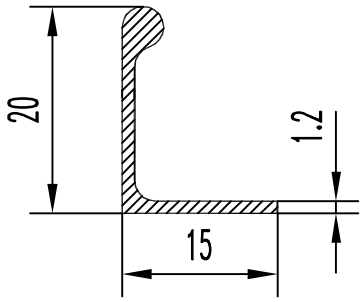

F см² = 0.506
Q кг. = 0.137
D оп.мм= 25.0
P н.мм = 71.5
Гр. сл. = V
Точн. = Н

БПО-1214

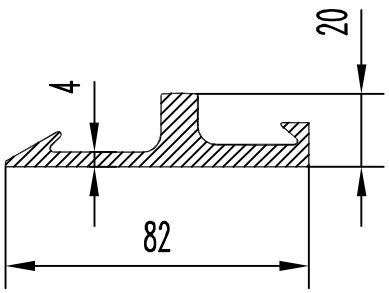

F см² = 6.060
Q кг. = 1.642
D оп.мм= 85.0
P н.мм = 225.3
Гр. сл. = IV
Точн. = Н

БПО-1215

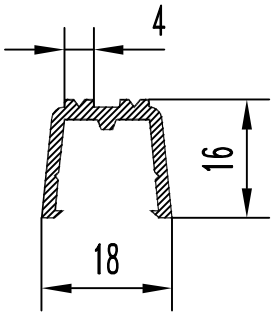

F см² = 0.789
Q кг. = 0.214
D оп.мм= 24.0
P н.мм = 96.3
Гр. сл. = IV
Точн. = Н

БПО-1216

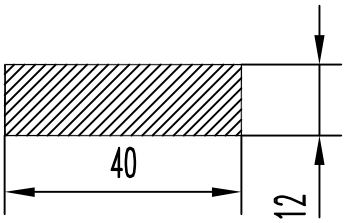

F см² = 4.800
Q кг. = 1.301
D оп.мм= 41.7
P н.мм = 104.0
Гр. сл. = I
Точн. = Н

БПО-1217

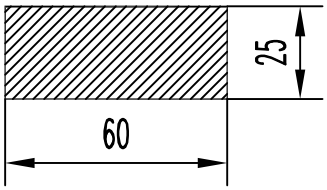

F см² = 15.000
Q кг. = 4.065
D оп.мм= 65.0
P н.мм = 170.0
Гр. сл. = I
Точн. = Н

БПО-1218

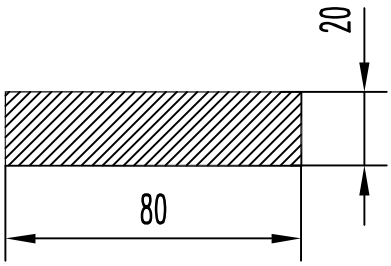

F см² = 16.000
Q кг. = 4.336
D оп.мм= 82.5
P н.мм = 200.0
Гр. сл. = I
Точн. = Н

БПО-1219

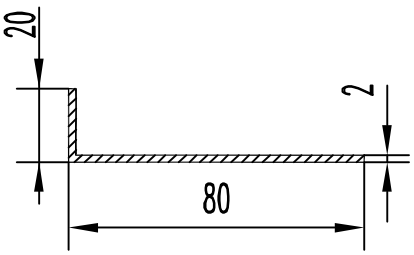

F см² = 1.960
Q кг. = 0.531
D оп.мм= 82.5
P н.мм = 200.0
Гр. сл. = VI
Точн. = Н

БПО-1220

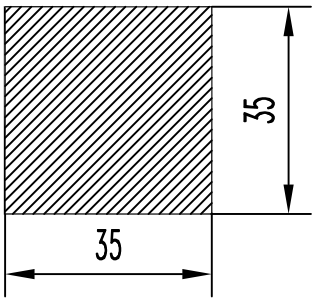

F см² = 12.250
Q кг. = 3.320
D оп.мм= 49.5
P н.мм = 140.0
Гр. сл. = II
Точн. = Н

БП0-1221

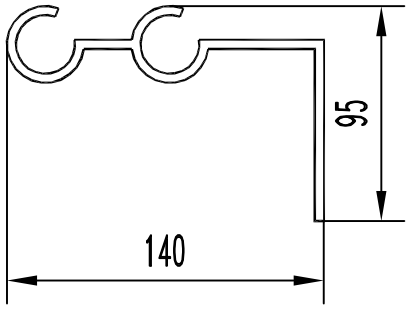

F см² = 12.160
Q кг. = 3.295
D оп.мм= 164.0
P н.мм = 616.5
Гр. сл. = V
Точн. = П

БП0-1226

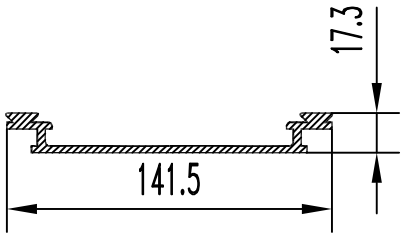

F см² = 6.12
Q кг. = 1.659
D оп.мм= 144.1
P н.мм = 387.1
Гр. сл. = V
Точн. = Н

БП0-1222

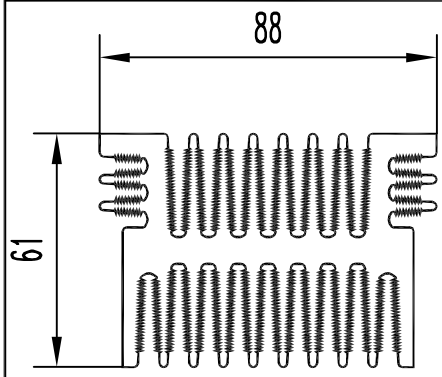

F см² = 27.200
Q кг. = 7.371
D оп.мм= 102.0
P н.мм = 2157.0
Гр. сл. = VI
Точн. = П

БП0-1223

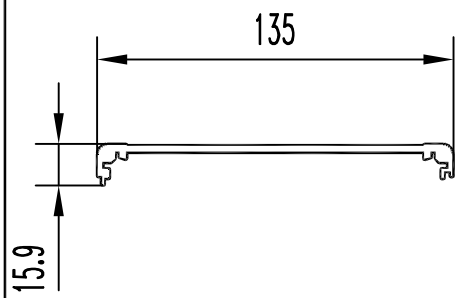

F см² = 5.249
Q кг. = 1.422
D оп.мм= 136.0
P н.мм = 338.2
Гр. сл. = IV
Точн. = П

БП0-1228

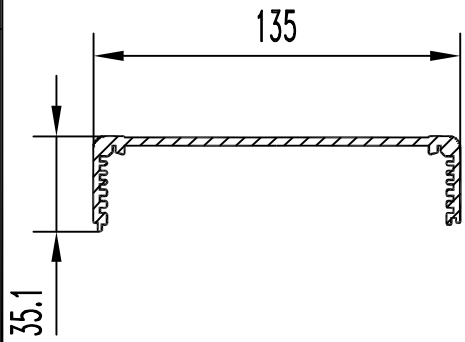

F см² = 6.712
Q кг. = 1.819
D оп.мм= 139.0
P н.мм = 462.7
Гр. сл. = IV
Точн. = П

БП0-1224

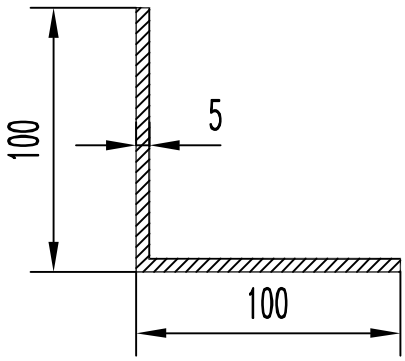

F см² = 9.750
Q кг. = 2.642
D оп.мм= 144.0
P н.мм = 400.0
Гр. сл. = III
Точн. = Н

БП0-1229

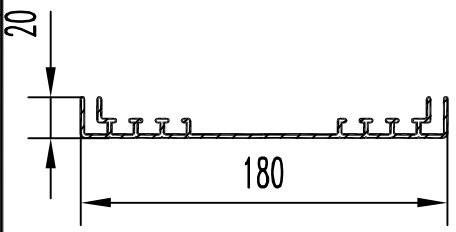

F см² = 5.970
Q кг. = 1.618
D оп.мм= 180.0
P н.мм = 657.0
Гр. сл. = VI
Точн. = П

БП0-1225

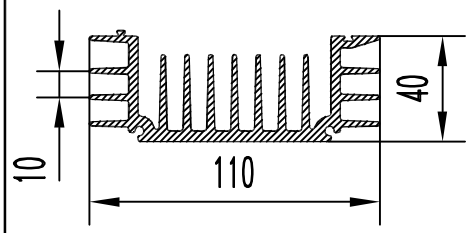

F см² = 13.495
Q кг. = 3.657
D оп.мм= 114.7
P н.мм = 929.8
Гр. сл. = III
Точн. = Н

БП0-1230

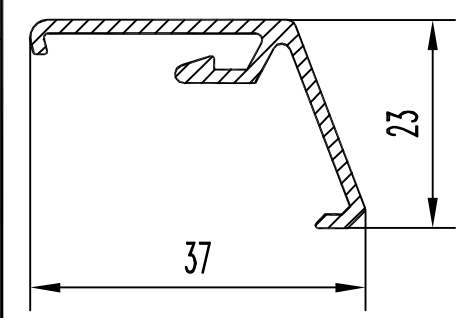

F см² = 1.100
Q кг. = 0.298
D оп.мм= 42.0
P н.мм = 141.6
Гр. сл. = VI
Точн. = П

БПО-1231

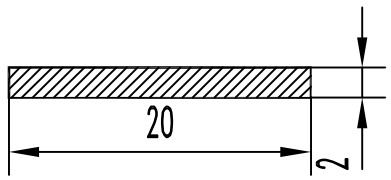

F см² = 0.400
Q кг. = 0.108
D оп.мм= 80.3
P н.мм = 44.0
Гр. сл. = I
Точн. = Н

БПО-1232

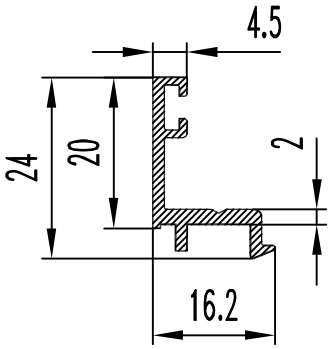

F см² = 0.771
Q кг. = 0.209
D оп.мм= 27.8
P н.мм = 103.6
Гр. сл. = VI
Точн. = П

БПО-1233

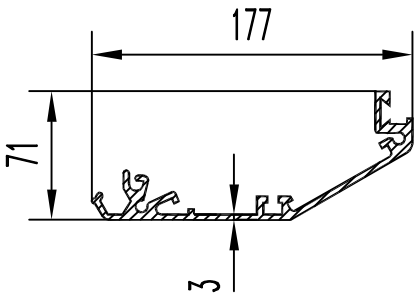

F см² = 12.200
Q кг. = 3.306
D оп.мм= 183.0
P н.мм = 700.0
Гр. сл. =Особ.
Точн. = Н

БПО-1234

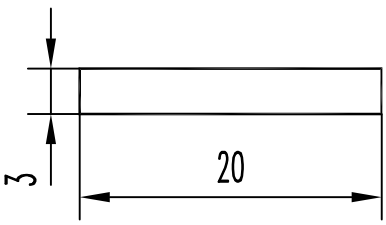

F см² = 0.600
Q кг. = 0.163
D оп.мм= 20.2
P н.мм = 46.0
Гр. сл. = I
Точн. = Н

БПО-1235

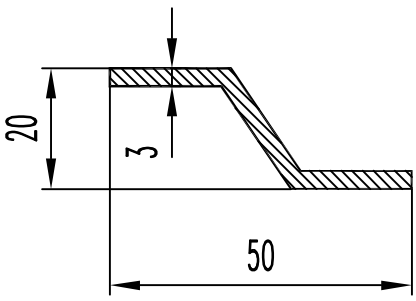

F см² = 1.769
Q кг. = 0.479
D оп.мм= 53.9
P н.мм = 123.9
Гр. сл. = III
Точн. = Н

БПО-1236

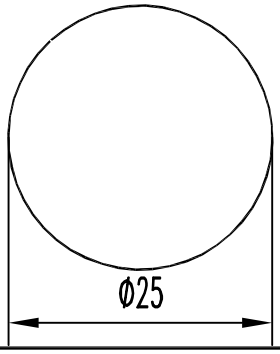

F см² = 4.900
Q кг. = 1.328
D оп.мм= 25.0
P н.мм = 78.5
Гр. сл. = i
Точн. = Н

БПО-1237

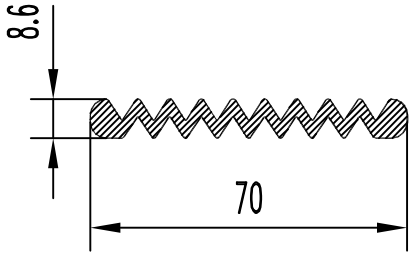

F см² = 3.294
Q кг. = 0.893
D оп.мм= 70.0
P н.мм = 234.4
Гр. сл. =Особ.
Точн. = Н

БПО-1238

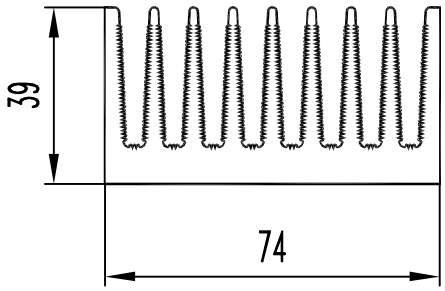

F см² = 15.890
Q кг. = 4.306
D оп.мм= 84.0
P н.мм = 1230.0
Гр. сл. = VI
Точн. = П

БПО-1239

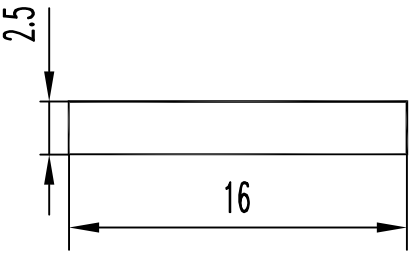

F см² = 0.400
Q кг. = 0.108
D оп.мм= 16.2
P н.мм = 37.0
Гр. сл. = I
Точн. = Н

БПО-1240

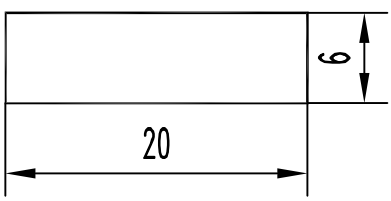

F см² = 1.200
Q кг. = 0.325
D оп.мм= 21.0
P н.мм = 52.0
Гр. сл. = I
Точн. = Н

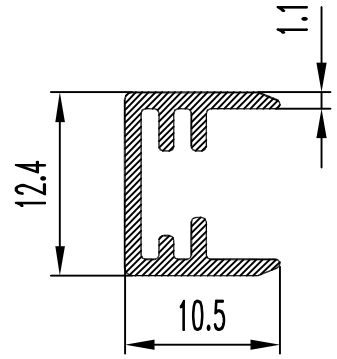

БПО-1241

F см² = 0.43
Q кг. = 0.117
D оп.мм= 16.2
P н.мм = 80.8
Гр. сл. = III
Точн. = H

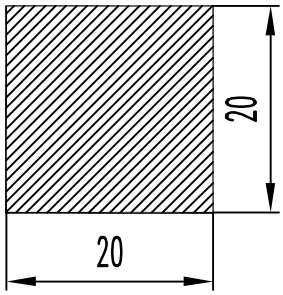

БПО-1246

F см² = 4.000
Q кг. = 1.084
D оп.мм= 28.3
P н.мм = 80.0
Гр. сл. = II
Точн. = H

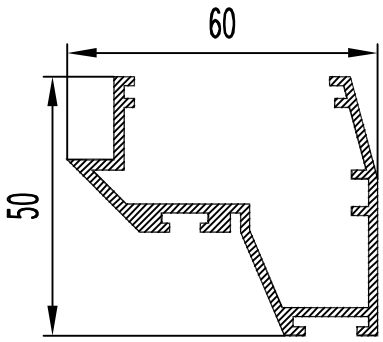

БПО-1242

F см² = 3.37
Q кг. = 0.913
D оп.мм= 72.5
P н.мм = 367.13
Гр. сл. = III
Точн. = H

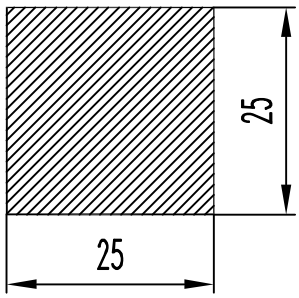

БПО-1247

F см² = 6.250
Q кг. = 1.694
D оп.мм= 35.4
P н.мм = 100.0
Гр. сл. = II
Точн. = H

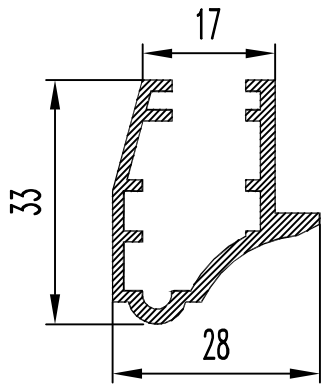

БПО-1243

F см² = 1.799
Q кг. = 0.488
D оп.мм= 37.5
P н.мм = 203.5
Гр. сл. = III
Точн. = H

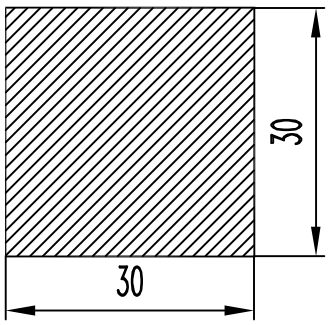

БПО-1248

F см² = 9.000
Q кг. = 2.439
D оп.мм= 42.4
P н.мм = 120.0
Гр. сл. = II
Точн. = H

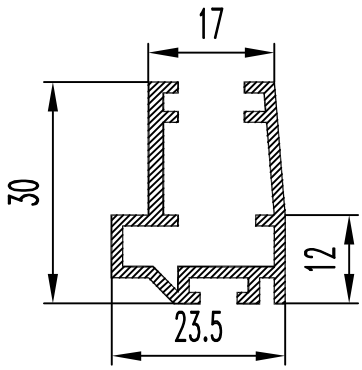

БПО-1244

F см² = 1.679
Q кг. = 0.455
D оп.мм= 38.0
P н.мм = 214.74
Гр. сл. = III
Точн. = H

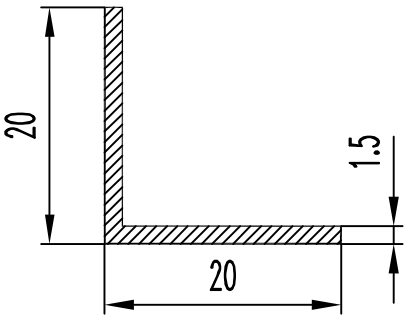

БПО-1249

F см² = 0.570
Q кг. = 0.154
D оп.мм= 28.3
P н.мм = 80.0
Гр. сл. = II
Точн. = H

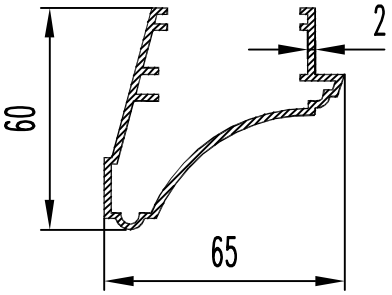

БПО-1245

F см² = 3.48
Q кг. = 0.943
D оп.мм= 80.0
P н.мм = 391.64
Гр. сл. = III
Точн. = H

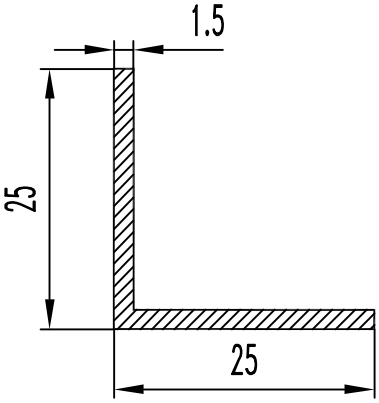

БПО-1250

F см² = 0.728
Q кг. = 0.197
D оп.мм= 35.3
P н.мм = 100.0
Гр. сл. = III
Точн. = H

БПО-1251

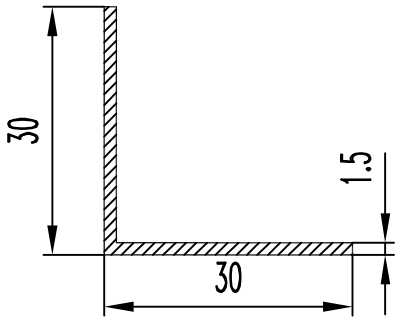

F см² = 0.878
Q кг. = 0.238
D оп.мм= 42.4
P н.мм = 120.0
Гр. сл. = III
Точн. = H

БПО-1252

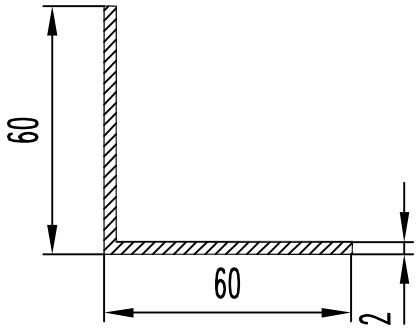

F см² = 2.360
Q кг. = 0.640
D оп.мм= 84.9
P н.мм = 240.0
Гр. сл. = IV
Точн. = H

БПО-1253

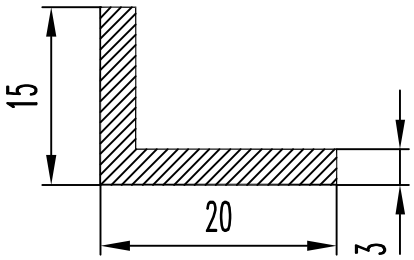

F см² = 0.960
Q кг. = 0.260
D оп.мм= 25.0
P н.мм = 70.0
Гр. сл. = I
Точн. = H

БПО-1254

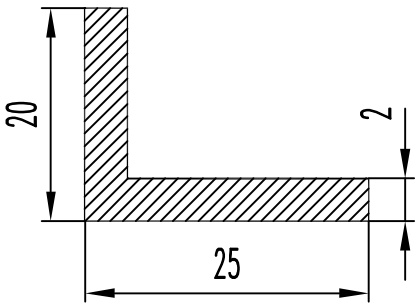

F см² = 0.860
Q кг. = 0.233
D оп.мм= 92.0
P н.мм = 90.0
Гр. сл. = II
Точн. = H

БПО-1255

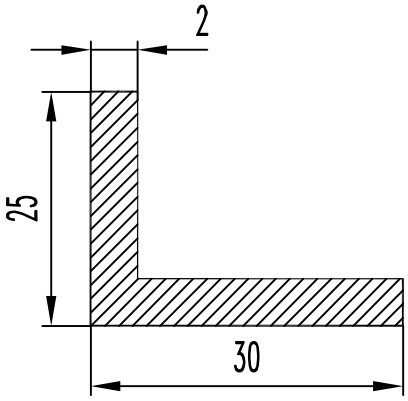

F см² = 1.060
Q кг. = 0.287
D оп.мм= 39.0
P н.мм = 110.0
Гр. сл. = II
Точн. = H

БПО-1256

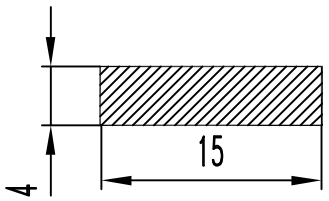

F см² = 0.600
Q кг. = 0.163
D оп.мм= 15.5
P н.мм = 38.0
Гр. сл. = I
Точн. = H

БПО-1257

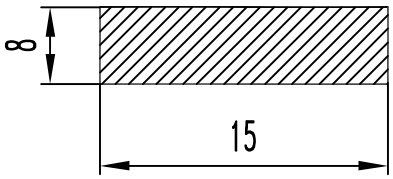

F см² = 1.200
Q кг. = 0.325
D оп.мм= 17.0
P н.мм = 46.0
Гр. сл. = I
Точн. = H

БПО-1258

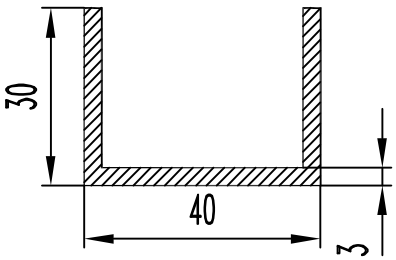

F см² = 2.820
Q кг. = 0.764
D оп.мм= 50.0
P н.мм = 194.0
Гр. сл. = II
Точн. = H

БПО-1259

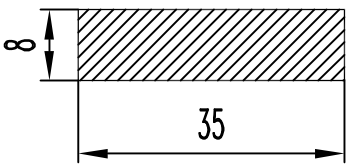

F см² = 2.800
Q кг. = 0.759
D оп.мм= 35.9
P н.мм = 86.0
Гр. сл. = I
Точн. = H

БПО-1260

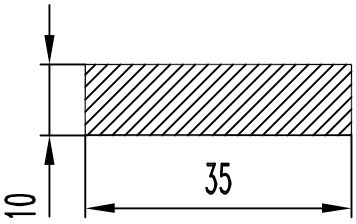

F см² = 3.500
Q кг. = 0.949
D оп.мм= 36.4
P н.мм = 90.0
Гр. сл. = I
Точн. = H

БПО-1261

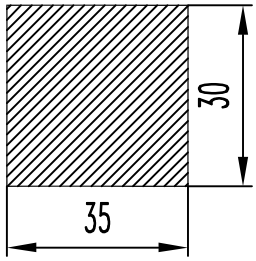

F см² = 10.500
Q кг. = 2.846
D оп.мм= 46.1
P н.мм = 130.0
Гр. сл. = I
Точн. = H

БПО-1262

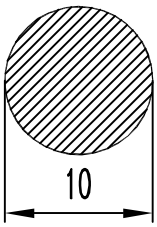

F см² = 0.785
Q кг. = 0.213
D оп.мм= 10.0
P н.мм = 31.4
Гр. сл. = I
Точн. = H

БПО-1263

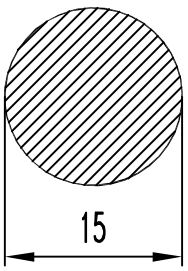

F см² = 1.767
Q кг. = 0.479
D оп.мм= 15.0
P н.мм = 47.1
Гр. сл. = I
Точн. = H

БПО-1264

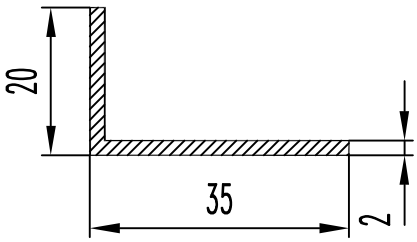

F см² = 1.060
Q кг. = 0.287
D оп.мм= 40.3
P н.мм = 110.0
Гр. сл. = III
Точн. = H

БПО-1265

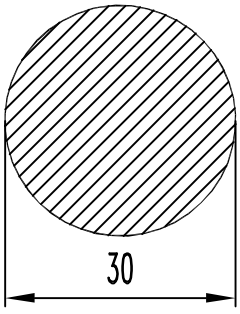

F см² = 7.068
Q кг. = 1.915
D оп.мм= 30.0
P н.мм = 94.3
Гр. сл. = I
Точн. = H

БПО-1266

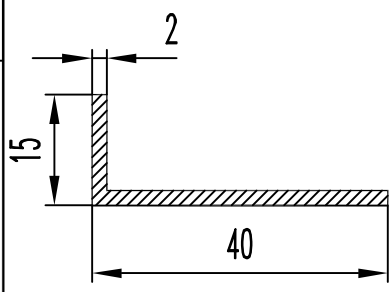

F см² = 1.060
Q кг. = 0.287
D оп.мм= 42.7
P н.мм = 110.0
Гр. сл. = III
Точн. = H

БПО-1267

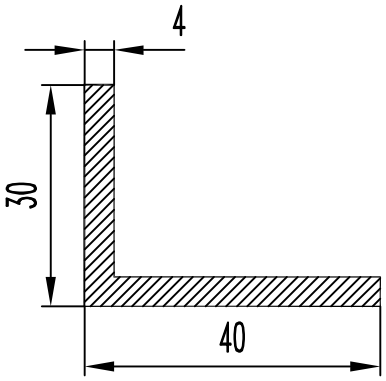

F см² = 2.640
Q кг. = 0.715
D оп.мм= 50.0
P н.мм = 140.0
Гр. сл. = I
Точн. = H

БПО-1268

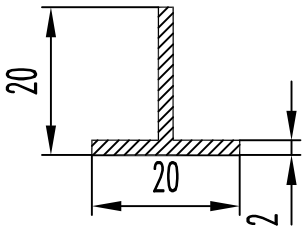

F см² = 0.760
Q кг. = 0.206
D оп.мм= 25.2
P н.мм = 80.0
Гр. сл. = I
Точн. = H

БПО-1269

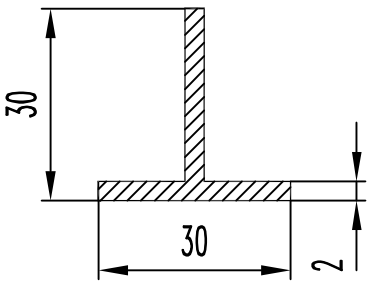

F см² = 1.160
Q кг. = 0.314
D оп.мм= 37.5
P н.мм = 120.0
Гр. сл. = II
Точн. = H

БПО-1270

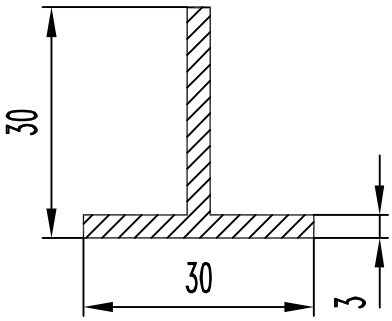

F см² = 1.710
Q кг. = 0.463
D оп.мм= 37.5
P н.мм = 120.0
Гр. сл. = I
Точн. = H

БПО-1271

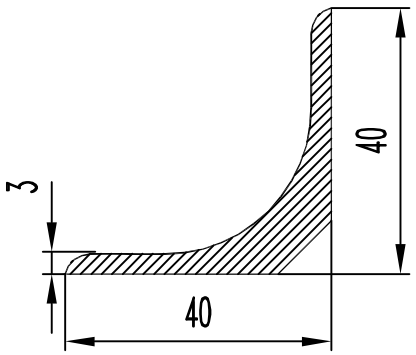

F см² = 2.968
Q кг. = 0.804
D оп.мм= 57.0
P н.мм = 142.7
Гр. сл. = II
Точн. = H

БПО-1272

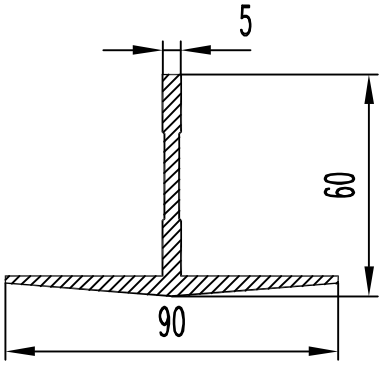

F см² = 5.865
Q кг. = 1.589
D оп.мм= 92.4
P н.мм = 294.1
Гр. сл. = III
Точн. = H

БПО-1273

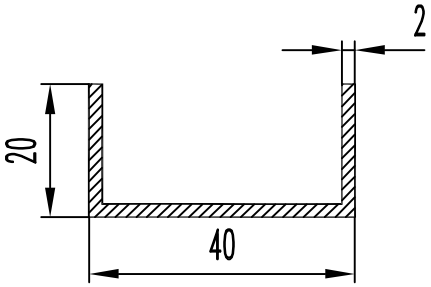

F см² = 1.520
Q кг. = 0.412
D оп.мм= 44.7
P н.мм = 156.0
Гр. сл. = III
Точн. = H

БПО-1274

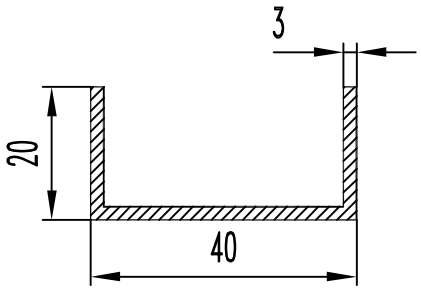

F см² = 2.220
Q кг. = 0.602
D оп.мм= 44.7
P н.мм = 154.0
Гр. сл. = II
Точн. = H

БПО-1275

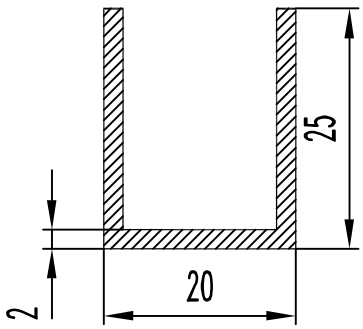

F см² = 1.320
Q кг. = 0.358
D оп.мм= 32.0
P н.мм = 136.0
Гр. сл. = II
Точн. = H

БПО-1276

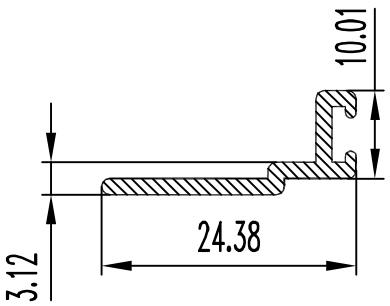

F см² = 0.559
Q кг. = 0.151
D оп.мм= 25.9
P н.мм = 74.6
Гр. сл. = III
Точн. = H

БПО-1277

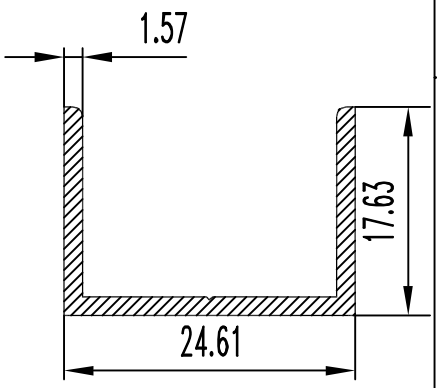

F см² = 0.887
Q кг. = 0.240
D оп.мм= 30.3
P н.мм = 116.1
Гр. сл. = III
Точн. = H

БПО-1278

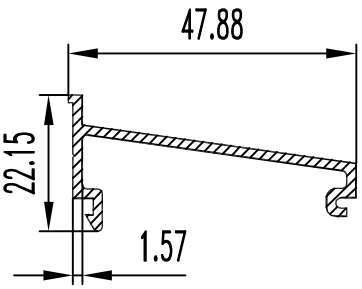

F см² = 1.360
Q кг. = 0.369
D оп.мм= 51.6
P н.мм = 173.8
Гр. сл. = V
Точн. = H

БПО-1279

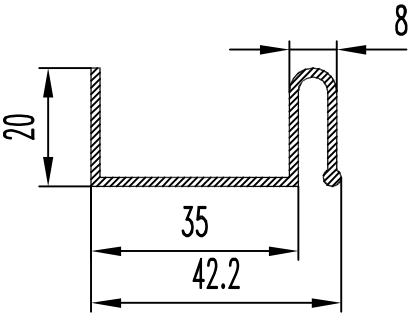

F см² = 1.228
Q кг. = 0.27
D оп.мм= 46.2
P н.мм = 164
Гр. сл. = III
Точн. = H

БПО-1280

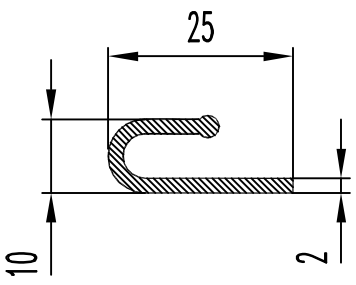

F см² = 0.864
Q кг. = 0.234
D оп.мм= 22.0
P н.мм = 89.13
Гр. сл. = III
Точн. = H

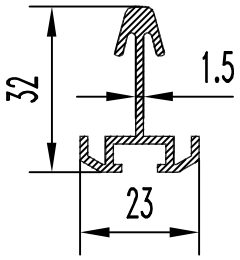

БПО-1281

F см² = 1.41
Q кг. = 0.385
D оп.мм= 34.3
P н.мм = 169.0
Гр. сл. = III
Точн. = Н

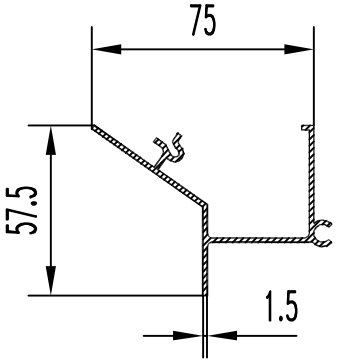

БПО-1286

F см² = 2.91
Q кг. = 0.789
D оп.мм= 89.6
P н.мм = 383.8
Гр. сл. = III
Точн. = Н

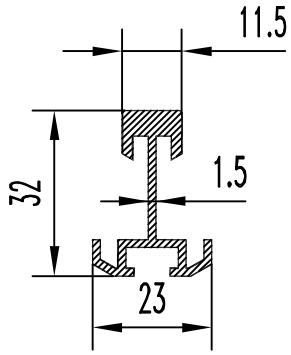

БПО-1282

F см² = 1.610
Q кг. = 0.436
D оп.мм= 34.6
P н.мм = 169.4
Гр. сл. = III
Точн. = Н

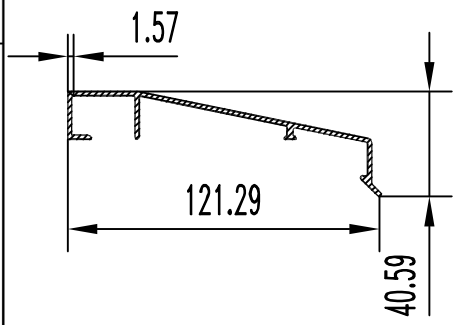

БПО-1287

F см² = 3.074
Q кг. = 0.833
D оп.мм= 128.0
P н.мм = 380.8
Гр. сл. =Особ.
Точн. = Н

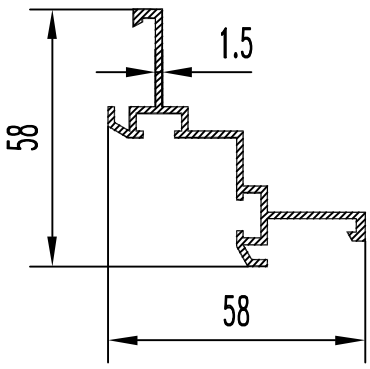

БПО-1283

F см² = 2.37
Q кг. = 0.642
D оп.мм= 69.0
P н.мм = 310.3
Гр. сл. = III
Точн. = Н

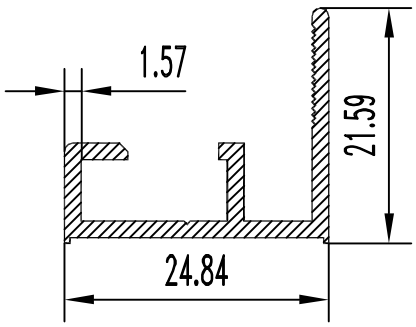

БПО-1288

F см² = 0.997
Q кг. = 0.27
D оп.мм= 37.4
P н.мм = 137.3
Гр. сл. = III
Точн. = П

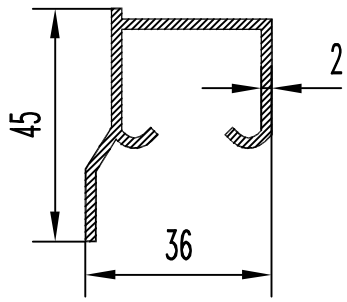

БПО-1284

F см² = 2.203
Q кг. = 0.597
D оп.мм= 56.14
P н.мм = 223
Гр. сл. = III
Точн. = Н

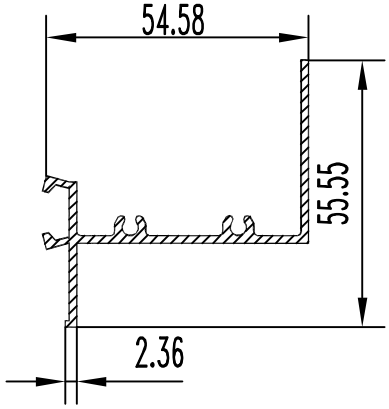

БПО-1289

F см² = 2.300
Q кг. = 0.623
D оп.мм= 78.5
P н.мм = 288.7
Гр. сл. = V
Точн. = П

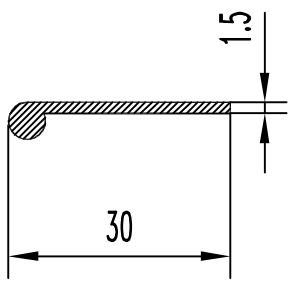

БПО-1285

F см² = 0.584
Q кг. = 0.158
D оп.мм= 30.0
P н.мм = 67
Гр. сл. = III
Точн. = Н

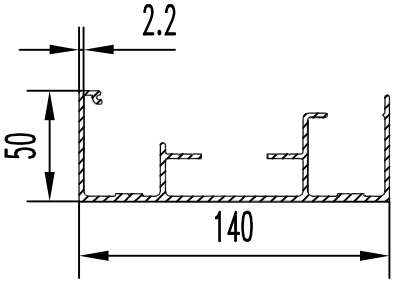

БПО-1290

F см² = 8.240
Q кг. = 2.233
D оп.мм= 148.4
P н.мм = 695.0
Гр. сл. =Особ.
Точн. = Н

БПО-1291

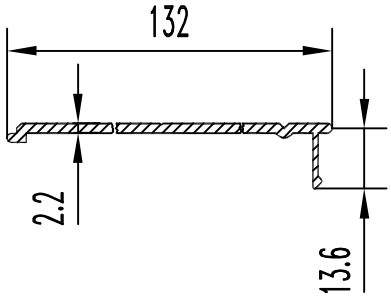

F см² = 3.040
Q кг. = 0.824
D оп.мм= 132.0
P н.мм = 294.0
Гр. сл. =Особ.
Точн. = Н

БПО-1292

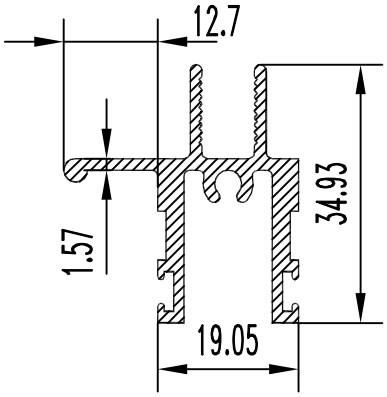

F см² = 2.174
Q кг. = 0.589
D оп.мм= 48.8
P н.мм = 238.2
Гр. сл. =Особ.
Точн. = П

БПО-1293

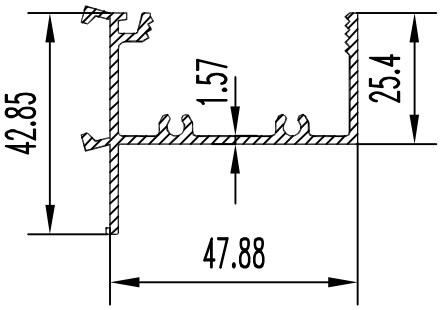

F см² = 2.495
Q кг. = 0.676
D оп.мм= 65.3
P н.мм = 310.0
Гр. сл. = V
Точн. = П

БПО-1294

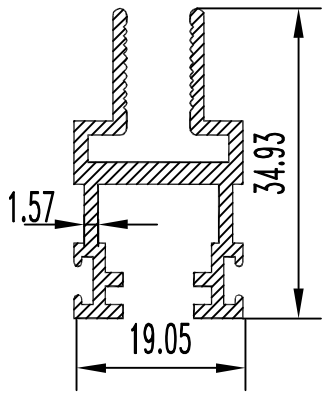

F см² = 1.703
Q кг. = 0.462
D оп.мм= 38.0
P н.мм = 234.9
Гр. сл. =Особ.
Точн. = Особ.

БПО-1295

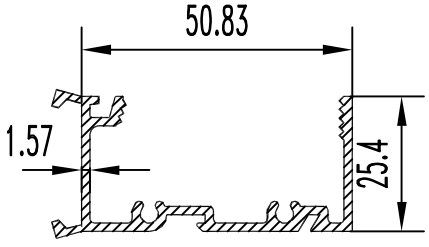

F см² = 2.385
Q кг. = 0.646
D оп.мм= 62.0
P н.мм = 293.4
Гр. сл. = V
Точн. = П

БПО-1296

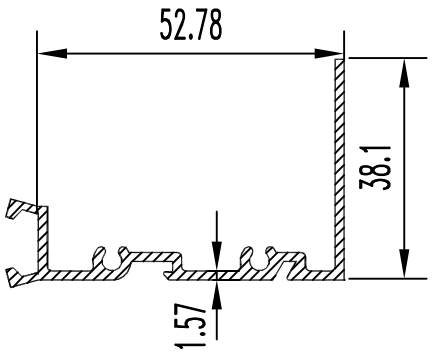

F см² = 2.188
Q кг. = 0.593
D оп.мм= 75.8
P н.мм = 272.1
Гр. сл. = V
Точн. = П

БПО-1297

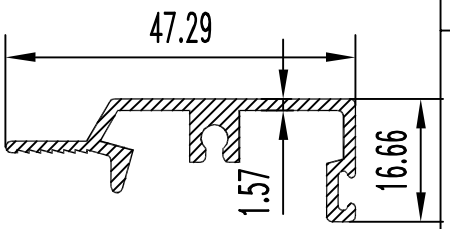

F см² = 1.583
Q кг. = 0.429
D оп.мм= 48.6
P н.мм = 186.6
Гр. сл. = VI
Точн. = П

БПО-1298

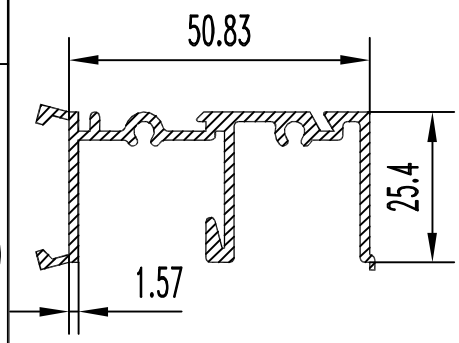

F см² = 2.754
Q кг. = 0.746
D оп.мм= 63.0
P н.мм = 335.0
Гр. сл. = V
Точн. = П

БПО-1299

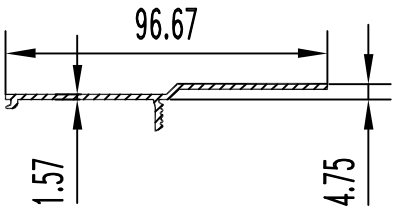

F см² = 1.776
Q кг. = 0.481
D оп.мм= 97.0
P н.мм = 228.5
Гр. сл. = VI
Точн. = П

БПО-1300

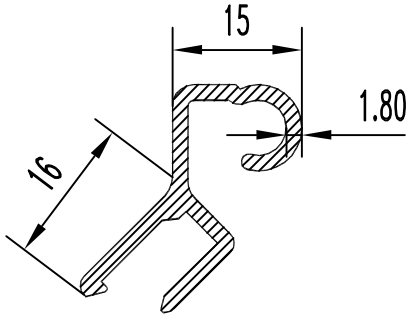

F см² = 1.280
Q кг. = 0.347
D оп.мм= 34.0
P н.мм = 140.5
Гр. сл. = V
Точн. = П

БПО-1301

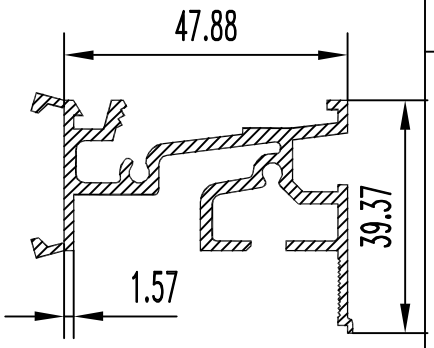

F см² = 3.584
Q кг. = 0.971
D оп.мм= 67.2
P н.мм = 397.8
Гр. сл. =Особ.
Точн. = П

БПО-1302

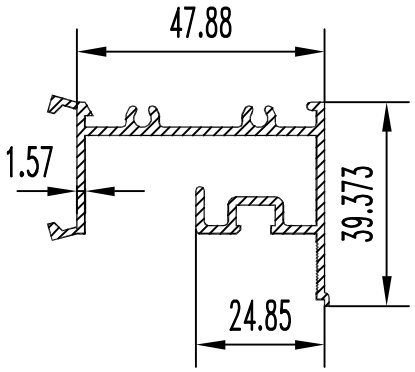

F см² = 2.906
Q кг. = 0.788
D оп.мм= 67.2
P н.мм =370.16
Гр. сл. = V
Точн. = П

БПО-1303

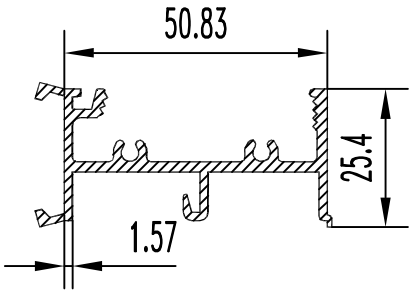

F см² = 2.767
Q кг. = 0.750
D оп.мм= 63.1
P н.мм = 313.9
Гр. сл. = V
Точн. = П

БПО-1304

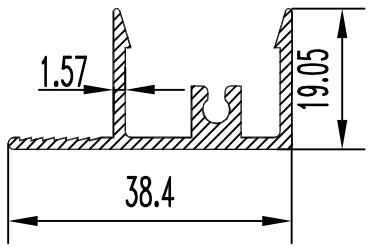

F см² = 1.45
Q кг. = 0.393
D оп.мм= 42.4
P н.мм = 174.9
Гр. сл. =Особ.
Точн. = П

БПО-1305

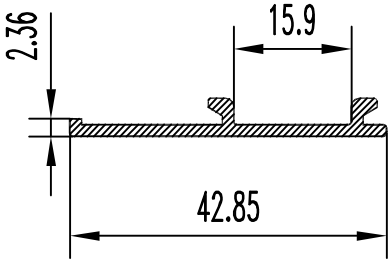

F см² = 0.859
Q кг. = 0.233
D оп.мм= 42.9
P н.мм = 108.5
Гр. сл. = V
Точн. = П

БПО-1306

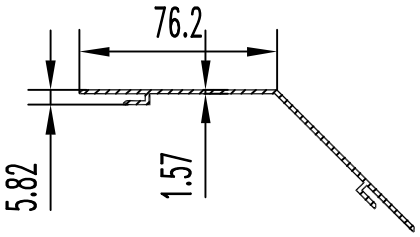

F см² = 2.758
Q кг. = 0.747
D оп.мм= 139.9
P н.мм = 354.4
Гр. сл. =Особ.
Точн. = П

БПО-1307

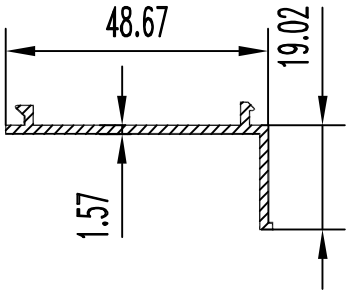

F см² = 1.18
Q кг. = 0.32
D оп.мм= 52.3
P н.мм = 154.4
Гр. сл. = V
Точн. = П

БПО-1308

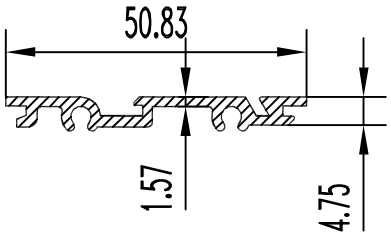

F см² = 1.362
Q кг. = 0.369
D оп.мм= 50.8
P н.мм = 159.5
Гр. сл. = V
Точн. = П

БПО-1309

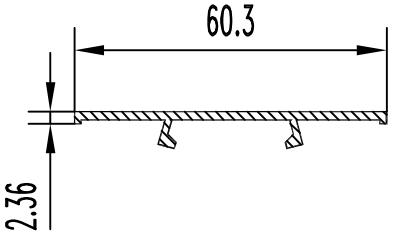

F см² = 1.165
Q кг. = 0.316
D оп.мм= 60.3
P н.мм = 153.9
Гр. сл. = VI
Точн. = П

БПО-1310

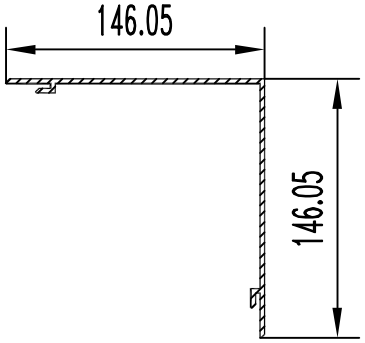

F см² = 7.961
Q кг. = 2.157
D оп.мм= 203.6
P н.мм = 633.6
Гр. сл. =Особ.
Точн. = П

БПО-1311

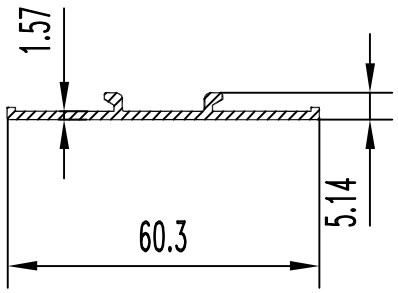

F см² = 1.146
Q кг. = 0.311
D оп.мм= 60.3
P н.мм = 145.1
Гр. сл. = IV
Точн. = П

БПО-1312

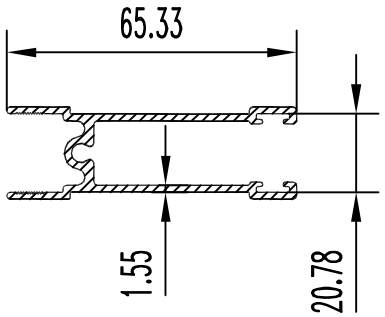

F см² = 2.65
Q кг. = 0.718
D оп.мм= 68.2
P н.мм = 337.7
Гр. сл. =Особ.
Точн. = П

БПО-1313

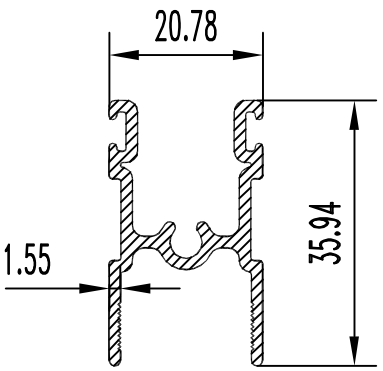

F см² = 1.697
Q кг. = 0.460
D оп.мм= 41.0
P н.мм = 218.9
Гр. сл. =
Точн. = П

БПО-1314

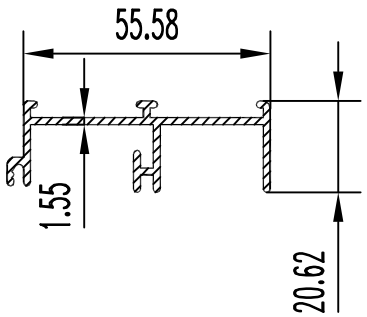

F см² = 2.110
Q кг. = 0.572
D оп.мм= 61.7
P н.мм = 272.1
Гр. сл. =Особ.
Точн. = П

БПО-1315

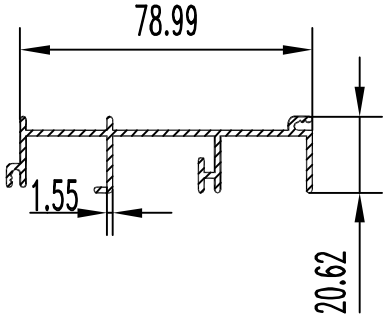

F см² = 2.740
Q кг. = 0.743
D оп.мм= 86.7
P н.мм = 353.4
Гр. сл. =Особ.
Точн. = П

БПО-1316

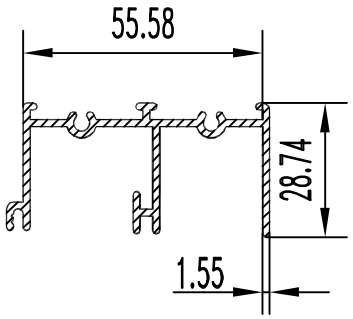

F см² = 2.763
Q кг. = 0.749
D оп.мм= 65.7
P н.мм =355.14
Гр. сл. =Особ.
Точн. = П

БПО-1317

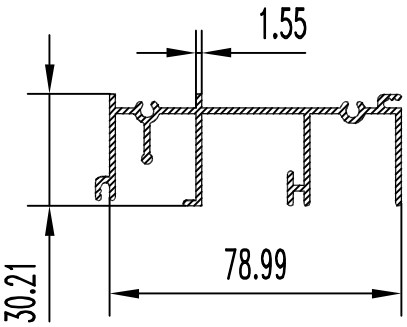

F см² = 3.749
Q кг. = 1.016
D оп.мм= 87.4
P н.мм = 479.6
Гр. сл. =Особ.
Точн. = П

БПО-1318

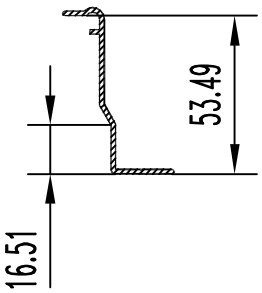

F см² = 1.422
Q кг. = 0.385
D оп.мм= 69.5
P н.мм = 185.0
Гр. сл. = II
Точн. = П

БПО-1319

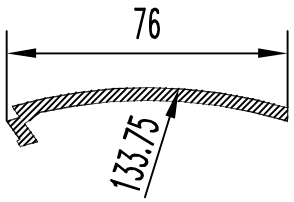

F см² = 2.927
Q кг. = 0.793
D оп.мм= 76.0
P н.мм = 179.1
Гр. сл. = II
Точн. = П

БПО-1320

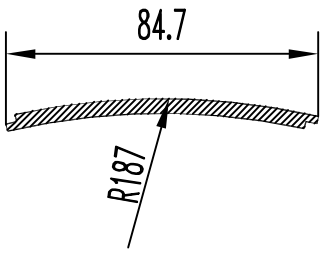

F см² = 3.276
Q кг. = 0.888
D оп.мм= 85.0
P н.мм = 177.8
Гр. сл. = II
Точн. = П

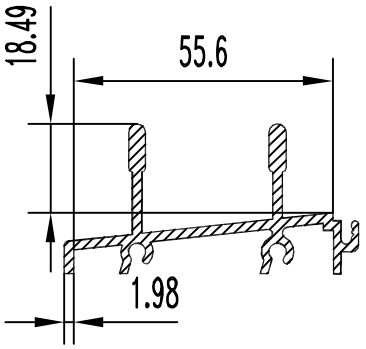

БПО-1321

F см² = 3.11
Q кг. = 0.844
D оп.мм= 62.6
P н.мм = 306.0
Гр. сл. =Особ.
Точн. = П

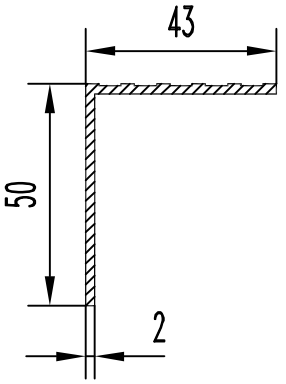

БПО-1326

F см² = 1.843
Q кг. = 0.499
D оп.мм= 66.0
P н.мм = 190.0
Гр. сл. = III
Точн. = Н

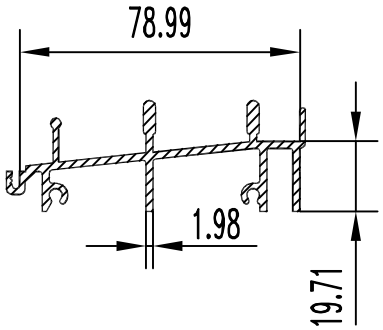

БПО-1322

F см² = 4.481
Q кг. = 1.214
D оп.мм= 119.3
P н.мм = 441.2
Гр. сл. = Особ.
Точн. = П

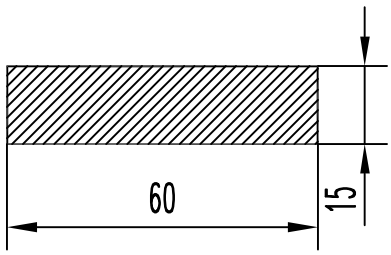

БПО-1327

F см² = 9.000
Q кг. = 2.439
D оп.мм= 62.0
P н.мм = 150.0
Гр. сл. = I
Точн. = Н

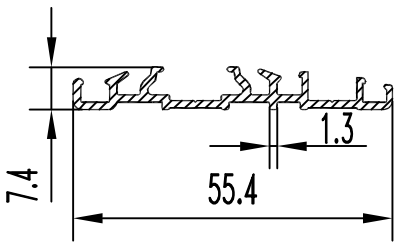

БПО-1323

F см² = 1.260
Q кг. = 0.341
D оп.мм= 55.5
P н.мм = 199.7
Гр. сл. =Особ.
Точн. = П

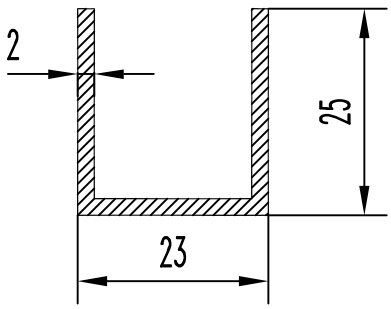

БПО-1328

F см² = 1.380
Q кг. = 0.374
D оп.мм= 34.0
P н.мм = 142.0
Гр. сл. = II
Точн. = Н

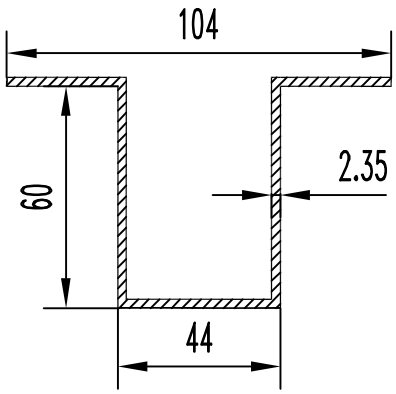

БПО-1324

F см² = 5.260
Q кг. = 1.425
D оп.мм= 108.0
P н.мм = 452.7
Гр. сл. = IV
Точн. = П

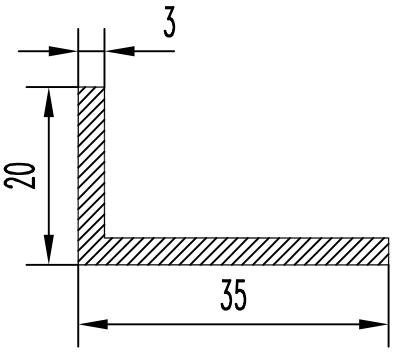

БПО-1329

F см² = 1.560
Q кг. = 0.423
D оп.мм= 40.3
P н.мм = 110.0
Гр. сл. = II
Точн. = Н

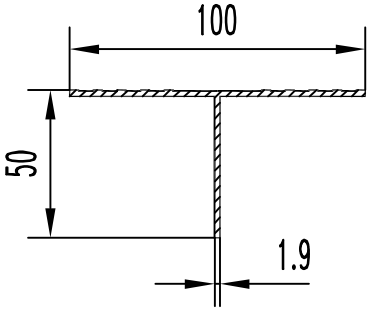

БПО-1325

F см² = 2.926
Q кг. = 0.793
D оп.мм= 100.0
P н.мм = 307.2
Гр. сл. = V
Точн. = Н

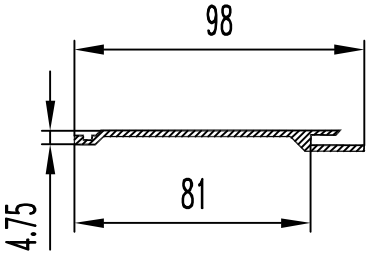

БПО-1330

F см² = 2.369
Q кг. = 0.642
D оп.мм= 99.8
P н.мм = 232.0
Гр. сл. = V
Точн. = П

БПО-1331

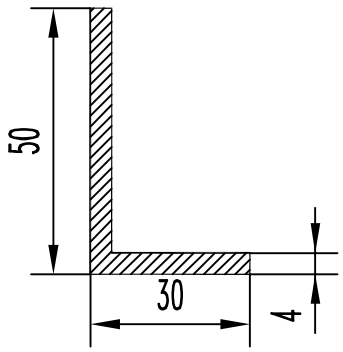

F см² = 3.040
Q кг. = 0.824
D оп.мм= 58.3
P н.мм = 160.0
Гр. сл. = I
Точн. = Н

БПО-1332

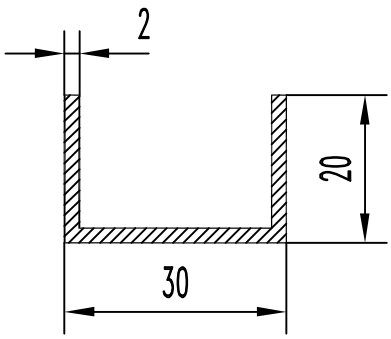

F см² = 1.320
Q кг. = 0.358
D оп.мм= 36.0
P н.мм = 136.0
Гр. сл. = II
Точн. = Н

БПО-1333

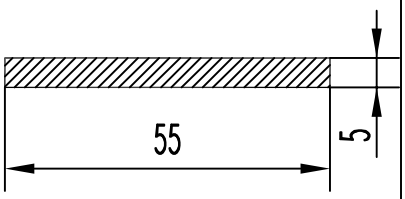

F см² = 2.750
Q кг. = 0.745
D оп.мм= 55.2
P н.мм = 120.0
Гр. сл. = I
Точн. = Н

БПО-1334

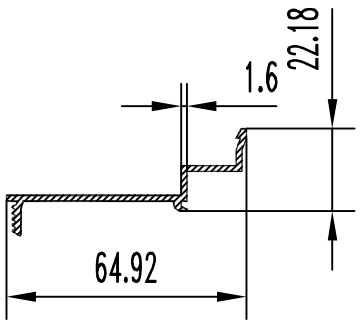

F см² = 1.480
Q кг. = 0.401
D оп.мм= 71.5
P н.мм = 214.7
Гр. сл. = V
Точн. = П

БПО-1335

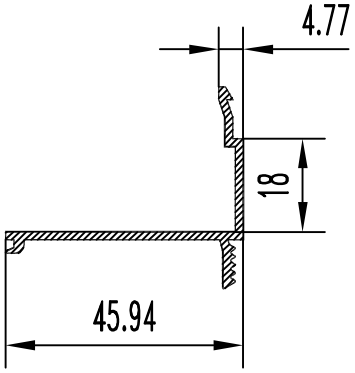

F см² = 1.436
Q кг. = 0.389
D оп.мм= 56.1
P н.мм = 186.2
Гр. сл. = V
Точн. = П

БПО-1336

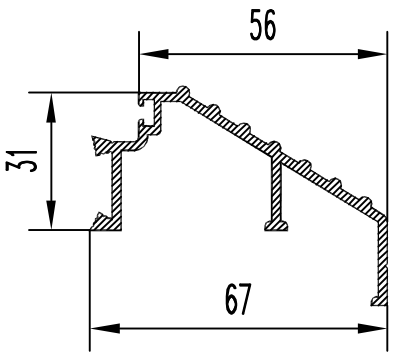

F см² = 3.27
Q кг. = 0.886
D оп.мм= 77.24
P н.мм = 324
Гр. сл. = V
Точн. = П

БПО-1337

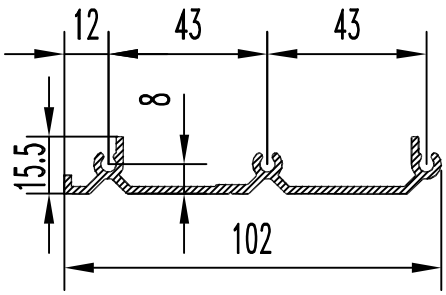

F см² = 3.107
Q кг. = 0.842
D оп.мм= 102.3
P н.мм = 311.5
Гр. сл. = V
Точн. = П

БПО-1338

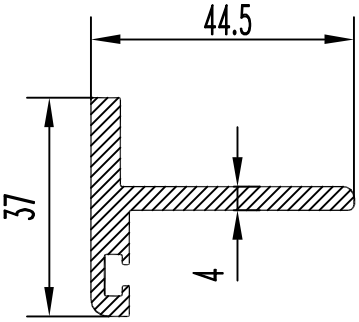

F см² = 3.418
Q кг. = 0.926
D оп.мм= 51.8
P н.мм = 174.2
Гр. сл. = II
Точн. = Н

БПО-1339

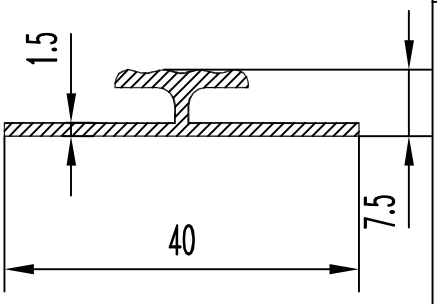

F см² = 0.943
Q кг. = 0.256
D оп.мм= 40.0
P н.мм = 119.3
Гр. сл. = IV
Точн. = Н

БПО-1340

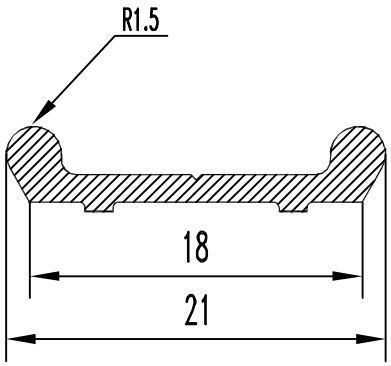

F см² = 0.434
Q кг. = 0.118
D оп.мм= 21.0
P н.мм = 51.1
Гр. сл. = IV
Точн. = Н

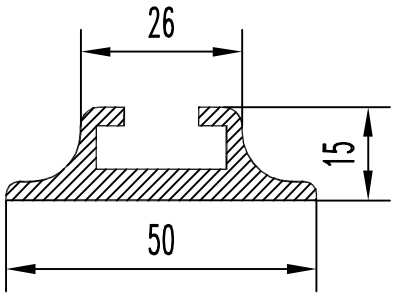

БПО-1341

F см² = 3.000
Q кг. = 0.813
D оп.мм= 50.0
P н.мм = 156.8
Гр. сл. = IV
Точн. = Н

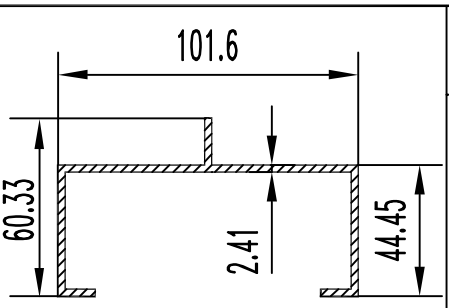

БПО-1346

F см² = 5.354
Q кг. = 1.451
D оп.мм= 111.0
P н.мм = 449.1
Гр. сл. =
Точн. = Н

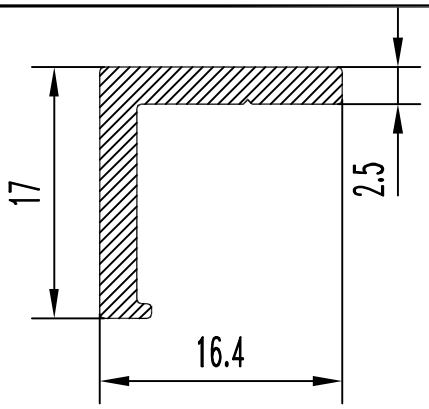

БПО-1342

F см² = 0.780
Q кг. = 0.211
D оп.мм= 23.4
P н.мм = 68.0
Гр. сл. = I
Точн. = П

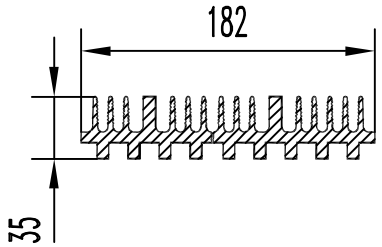

БПО-1347

F см² = 28.330
Q кг. = 7.677
D оп.мм= 182.0
P н.мм = 1270.3
Гр. сл. =Особ.
Точн. = П

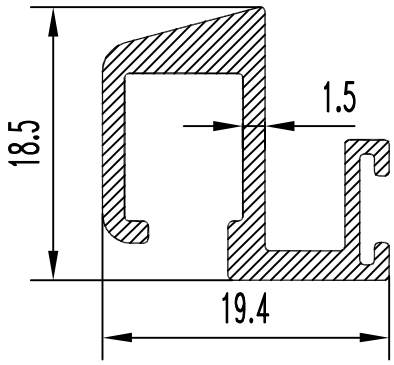

БПО-1343

F см² = 1.049
Q кг. = 0.284
D оп.мм= 24.3
P н.мм = 122.4
Гр. сл. = III
Точн. = П

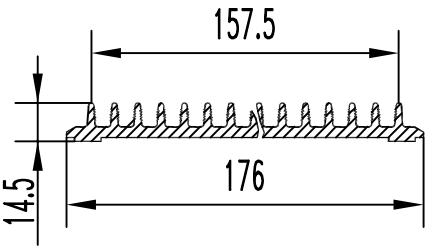

БПО-1348

F см² = 11.460
Q кг. = 3.106
D оп.мм= 176.0
P н.мм = 723.4
Гр. сл. =Особ.
Точн. = Н

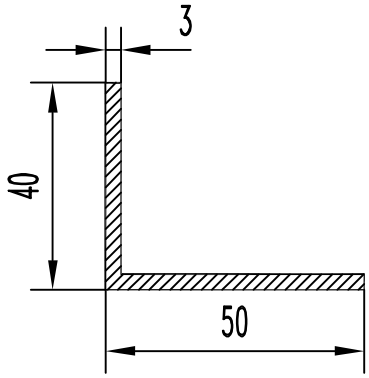

БПО-1344

F см² = 2.610
Q кг. = 0.707
D оп.мм= 64.0
P н.мм = 180.0
Гр. сл. = III
Точн. = Н

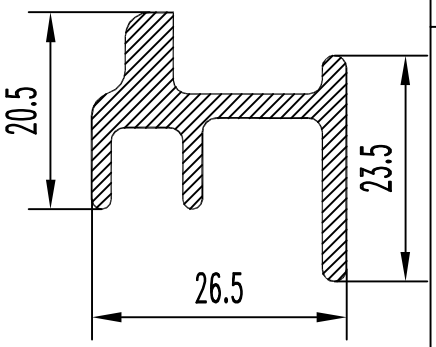

БПО-1349

F см² = 2.065
Q кг. = 0.560
D оп.мм= 36.0
P н.мм = 142.3
Гр. сл. = IV
Точн. = Н

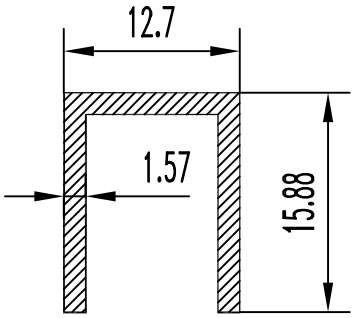

БПО-1345

F см² = 0.649
Q кг. = 0.176
D оп.мм= 20.4
P н.мм = 85.8
Гр. сл. = III
Точн. = Н

БПО-1356

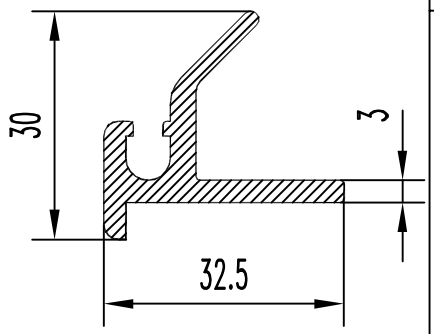

F см² = 2.180
Q кг. = 0.591
D оп.мм= 37.9
P н.мм = 149.2
Гр. сл. = IV
Точн. = Н

БПО-1352

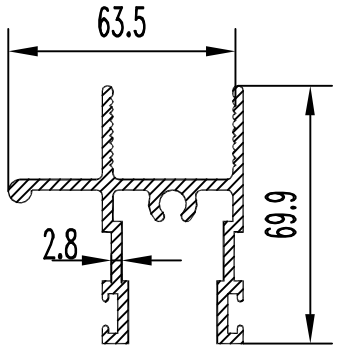

F см² = 1.751
Q кг. = 0.475
D оп.мм= 41.7
P н.мм = 247.8
Гр. сл. =Особ.
Точн. = П

БПО-1357

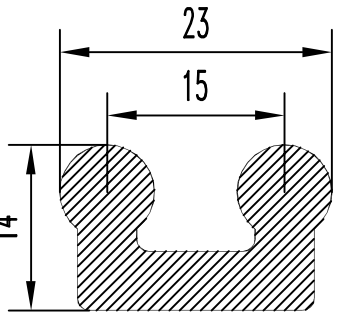

F см² = 2.133
Q кг. = 0.578
D оп.мм= 24.0
P н.мм = 85.3
Гр. сл. = II
Точн. = П

БПО-1353

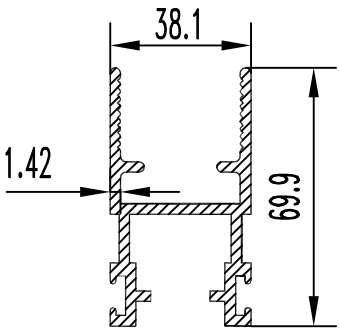

F см² = 1.559
Q кг. = 0.422
D оп.мм= 40.0
P н.мм = 229.7
Гр. сл. =Особ.
Точн. = П

БПО-1358

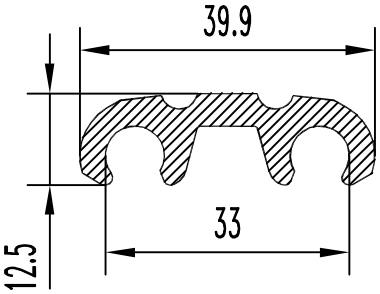

F см² = 2.419
Q кг. = 0.656
D оп.мм= 40.0
P н.мм = 134.9
Гр. сл. = III
Точн. = П

БПО-1354

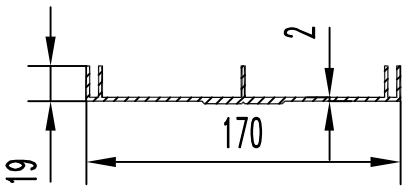

F см² = 5.600
Q кг. = 1.518
D оп.мм= 171.1
P н.мм = 516.1
Гр. сл. =Особ.
Точн. = Н

БПО-1359

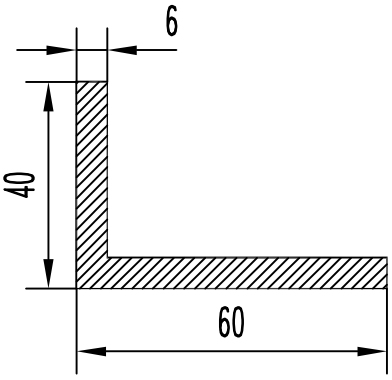

F см² = 5.640
Q кг. = 1.528
D оп.мм= 72.0
P н.мм = 200.0
Гр. сл. = I
Точн. = Н

БПО-1355

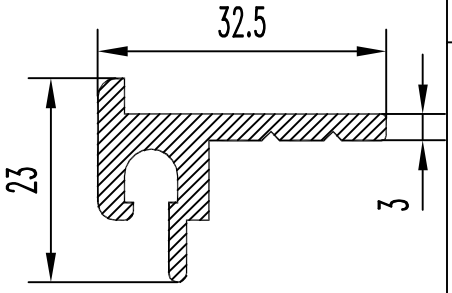

F см² = 1.914
Q кг. = 0.519
D оп.мм= 34.0
P н.мм = 126.7
Гр. сл. = IV
Точн. = Н

БПО-1360

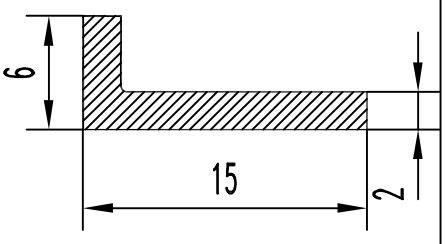

F см² = 0.380
Q кг. = 0.103
D оп.мм= 16.2
P н.мм = 42.0
Гр. сл. = I
Точн. = Н

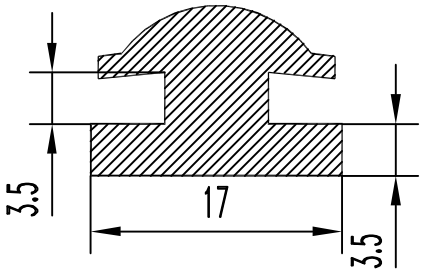

БПО-1361

F см² = 1.347
Q кг. = 0.365
D оп.мм= 18.4
P н.мм = 71.2
Гр. сл. = II
Точн. = H

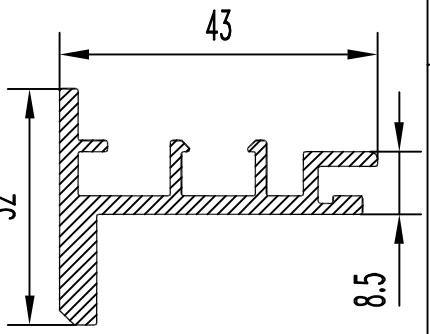

БПО-1366

F см² = 2.681
Q кг. = 0.727
D оп.мм= 49.0
P н.мм = 211.9
Гр. сл. = V
Точн. = H

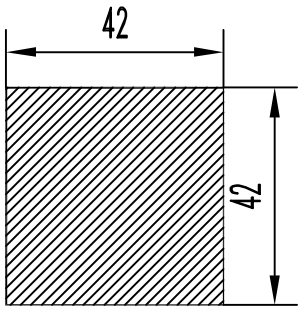

БПО-1362

F см² = 17.640
Q кг. = 4.780
D оп.мм= 59.4
P н.мм = 168.0
Гр. сл. = II
Точн. = H

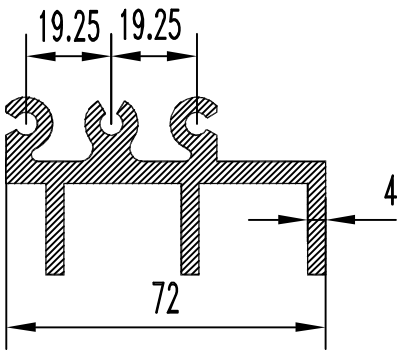

БПО-1363

F см² = 8.98
Q кг. = 2.433
D оп.мм= 82.0
P н.мм = 406.6
Гр. сл. = IV
Точн. = H

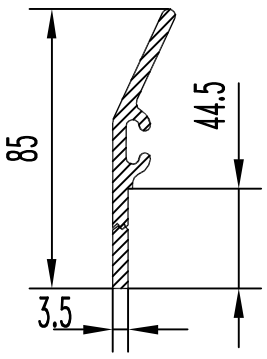

БПО-1364

F см² = 3.210
Q кг. = 0.870
D оп.мм= 86.0
P н.мм = 199.8
Гр. сл. = V
Точн. = H

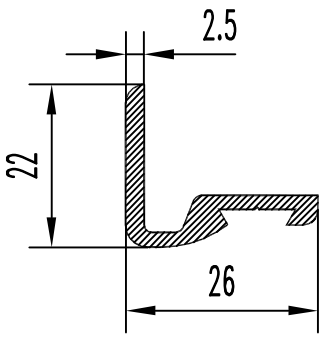

БПО-1365

F см² = 1.200
Q кг. = 0.325
D оп.мм= 30.5
P н.мм = 105.2
Гр. сл. = IV
Точн. = H

БПО-1371

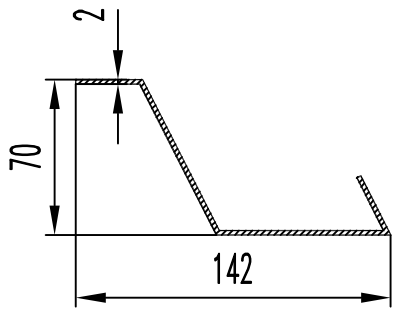

F см² = 4.208
Q кг. = 1.13
D оп.мм= 158.3
P н.мм = 424.8
Гр. сл. = III
Точн. = П

БПО-1372

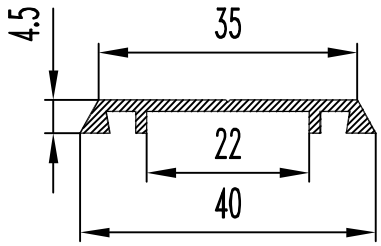

F см² = 0.802
Q кг. = 0.216
D оп.мм= 43.2
P н.мм = 104.6
Гр. сл. = III
Точн. = Н

БПО-1373

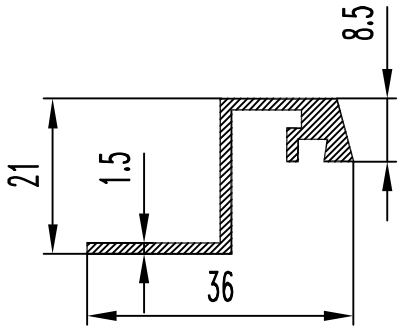

F см² = 1.203
Q кг. = 0.324
D оп.мм= 39.8
P н.мм = 136.6
Гр. сл. = IV
Точн. = Н

БПО-1374

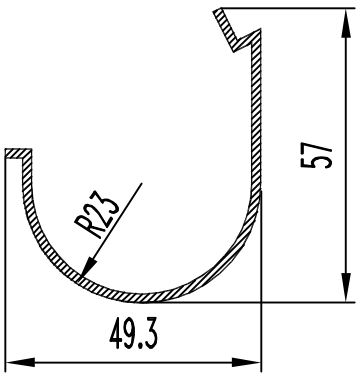

F см² = 2.049
Q кг. = 0.555
D оп.мм= 62.4
P н.мм = 244.4
Гр. сл. = III
Точн. = Н

БПО-1375

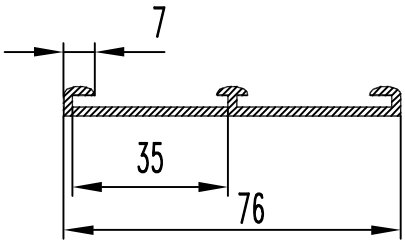

F см² = 2.020
Q кг. = 0.547
D оп.мм= 76.0
P н.мм = 207.8
Гр. сл. = V
Точн. = Н

БПО-1376

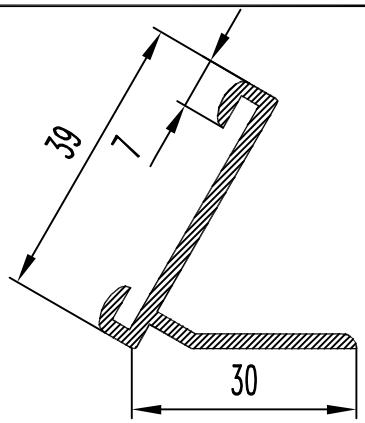

F см² = 1.670
Q кг. = 0.453
D оп.мм= 50.0
P н.мм = 172.0
Гр. сл. = III
Точн. = Н

БПО-1377

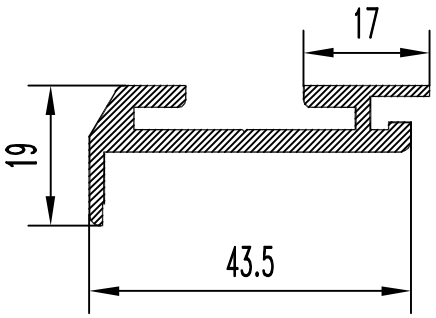

F см² = 2.395
Q кг. = 0.649
D оп.мм= 50.0
P н.мм = 178.0
Гр. сл. = V
Точн. = Н

БПО-1378

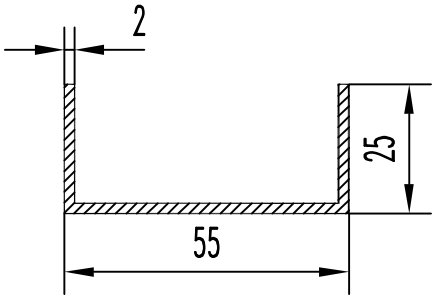

F см² = 2.020
Q кг. = 0.547
D оп.мм= 60.5
P н.мм = 206.0
Гр. сл. = V
Точн. = Н

БПО-1379

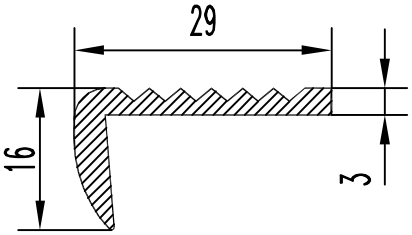

F см² = 1.076
Q кг. = 0.292
D оп.мм= 30.6
P н.мм = 93.0
Гр. сл. = I
Точн. = Н

БПО-1380

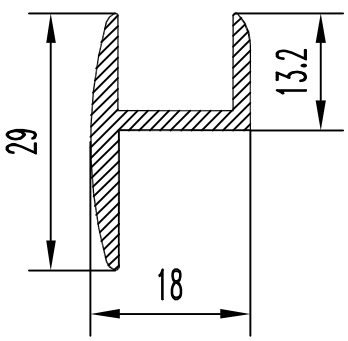

F см² = 1.230
Q кг. = 0.333
D оп.мм= 33.0
P н.мм = 110.2
Гр. сл. = II
Точн. = Н

БПО-1381

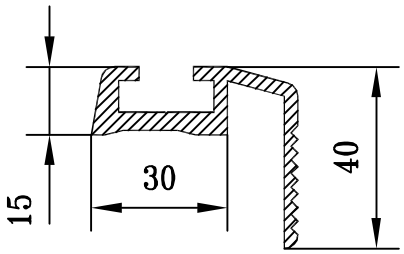

F см² = 3.570
Q кг. = 0.967
D оп.мм= 56.0
P н.мм = 231.5
Гр. сл. = III
Точн. = Н

БПО-1382

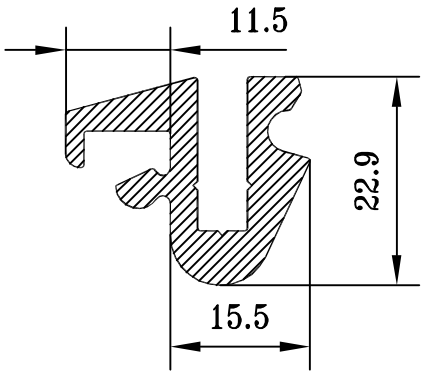

F см² = 2.478
Q кг. = 0.672
D оп.мм= 30.0
P н.мм = 144.9
Гр. сл. = VI
Точн. = П

БПО-1383

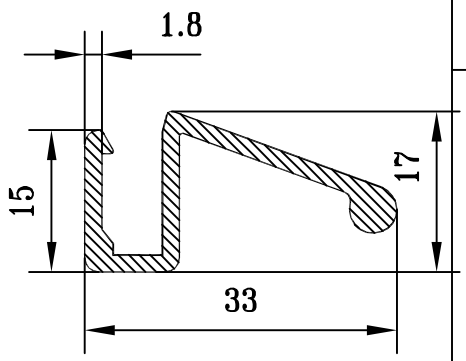

F см² = 1.279
Q кг. = 0.347
D оп.мм= 34.3
P н.мм = 130.4
Гр. сл. = V
Точн. = П

БПО-1384

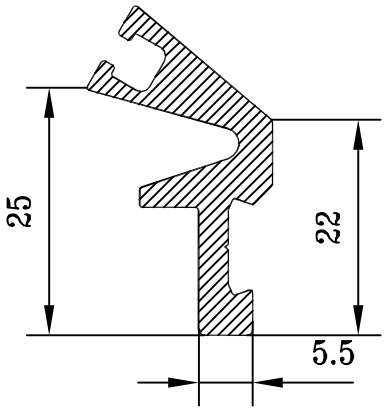

F см² = 1.936
Q кг. = 0.525
D оп.мм= 35.5
P н.мм = 123.7
Гр. сл. = VI
Точн. = П

БПО-1385

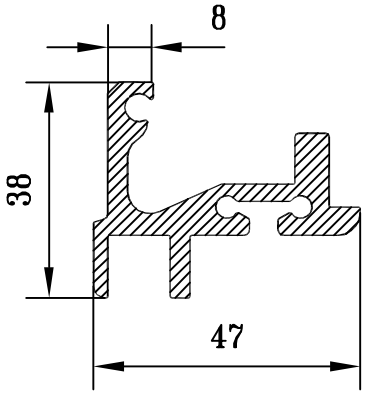

F см² = 4.648
Q кг. = 1.260
D оп.мм= 53.0
P н.мм = 257.5
Гр. сл. = VI
Точн. = П

БПО-1386

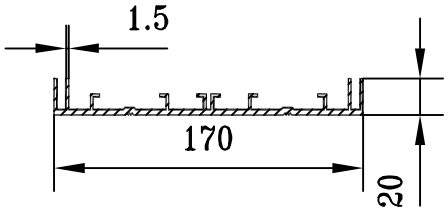

F см² = 7.275
Q кг. = 1.972
D оп.мм= 171.2
P н.мм = 633.7
Гр. сл. =Особ.
Точн. = П

БПО-1387

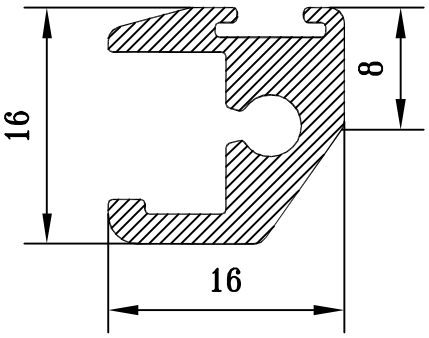

F см² = 1.146
Q кг. = 0.311
D оп.мм= 22.0
P н.мм = 94.2
Гр. сл. = V
Точн. = П

БПО-1388

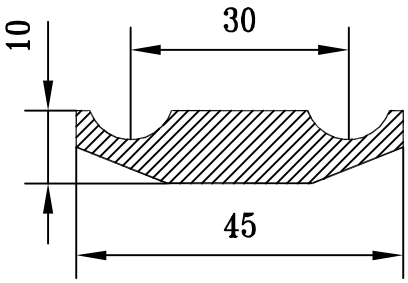

F см² = 3.215
Q кг. = 0.871
D оп.мм= 45.2
P н.мм = 108.8
Гр. сл. = II
Точн. = Н

БПО-1389

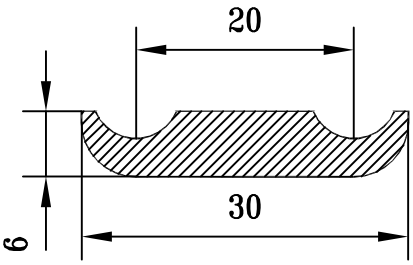

F см² = 1.424
Q кг. = 0.386
D оп.мм= 30.0
P н.мм = 71.9
Гр. сл. = II
Точн. = Н

БПО-1390

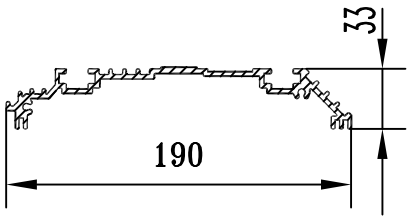

F см² = 9.030
Q кг. = 2.447
D оп.мм= 190.0
P н.мм = 676.6
Гр. сл. =Особ.
Точн. = Т

БПО-1391

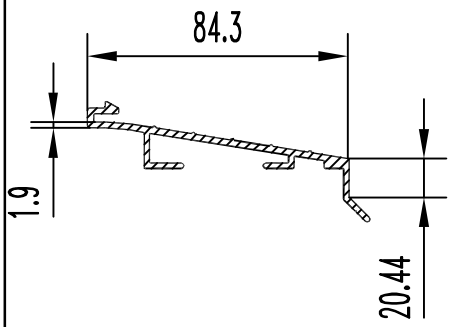

F см² = 3.060
Q кг. = 0.829
D оп.мм= 97.7
P н.мм = 312.9
Гр. сл. =Особ.
Точн. = П

БПО-1392

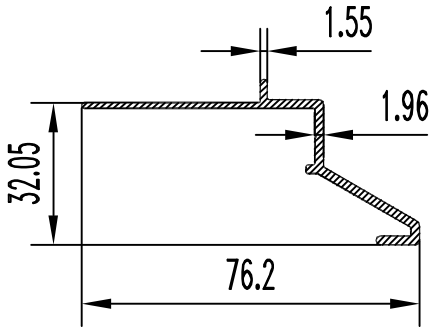

F см² = 1.895
Q кг. = 0.514
D оп.мм= 82.0
P н.мм = 224.5
Гр. сл. = V
Точн. = П

БПО-1393

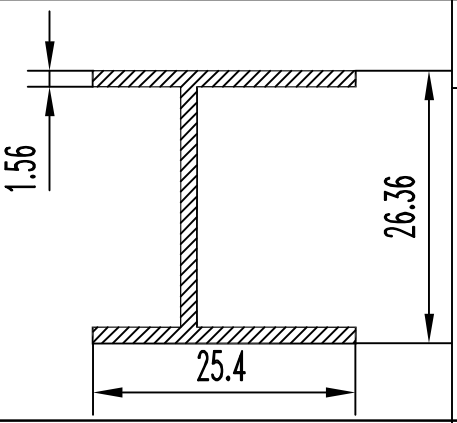

F см² = 1.144
Q кг. = 0.31
D оп.мм= 36.6
P н.мм = 149.9
Гр. сл. = III
Точн. = П

БПО-1394

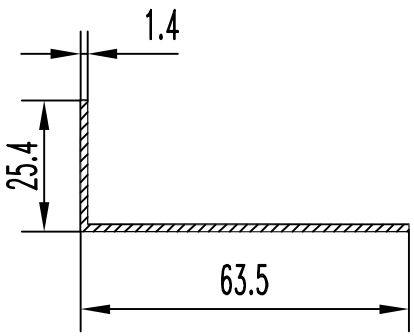

F см² = 1.225
Q кг. = 0.332
D оп.мм= 68.4
P н.мм = 177.8
Гр. сл. =Особ.
Точн. = П

БПО-1395

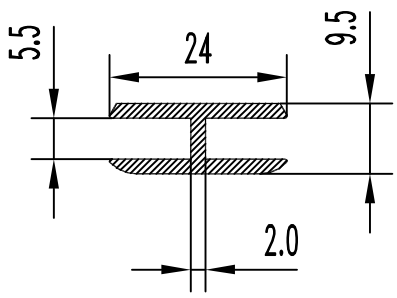

F см² = 1.018
Q кг. = 0.276
D оп.мм= 24.8
P н.мм = 106.8
Гр. сл. = IV
Точн. = П

БПО-1396

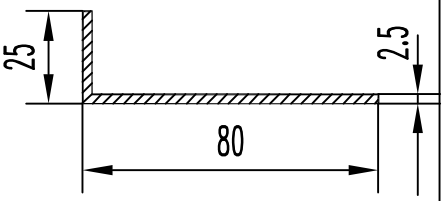

F см² = 2.563
Q кг. = 0.695
D оп.мм= 84.0
P н.мм = 210.0
Гр. сл. = I
Точн. = Н

БПО-1397

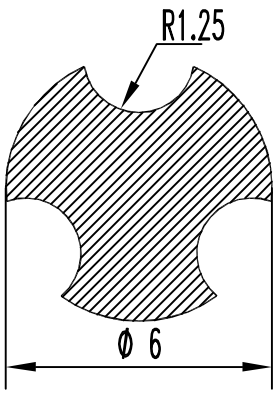

F см² = 0.212
Q кг. = 0.057
D оп.мм= 6.0
P н.мм = 21.7
Гр. сл. = IV
Точн. = П

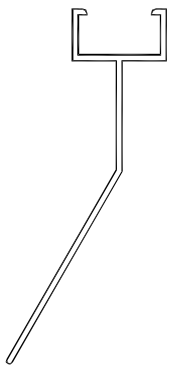

БПО-1399

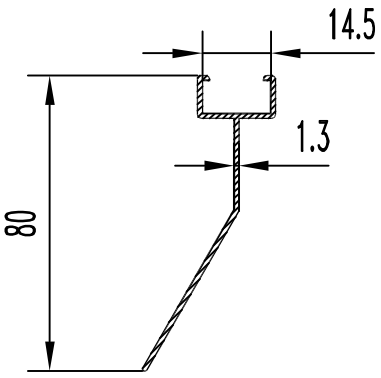

F см² = 1.555
Q кг. = 0.421
D оп.мм= 87.6
P н.мм = 241
Гр. сл. = IV
Точн. = П

БПО-1400

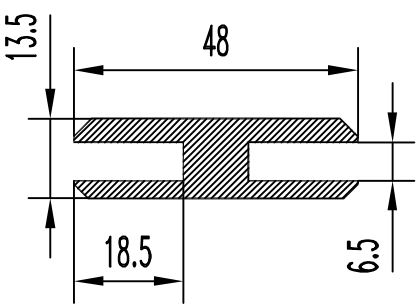

F см² = 3.927
Q кг. = 1.064
D оп.мм= 48.7
P н.мм = 190.7
Гр. сл. =Особ.
Точн. = Н

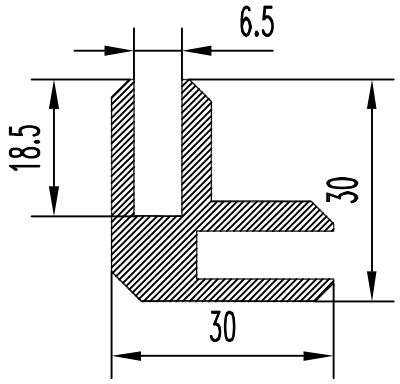

БПО-1401

F см² = 3.645
Q кг. = 0.988
D оп.мм= 39.1
P н.мм = 185.3
Гр. сл. =Особ.
Точн. = Н

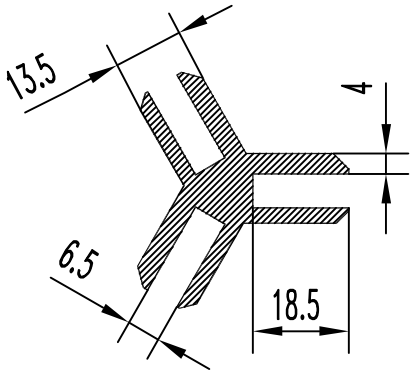

БПО-1406

F см² = 5.092
Q кг. = 1.380
D оп.мм= 48.7
P н.мм = 262.4
Гр. сл. =Особ.
Точн. = Н

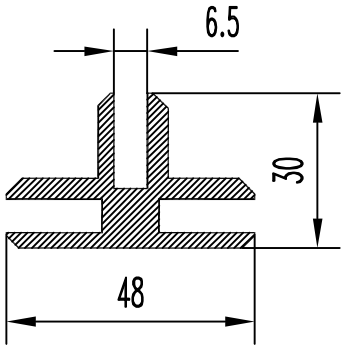

БПО-1402

F см² = 4.879
Q кг. = 1.322
D оп.мм= 48.7
P н.мм = 257.5
Гр. сл. =Особ.
Точн. = Н

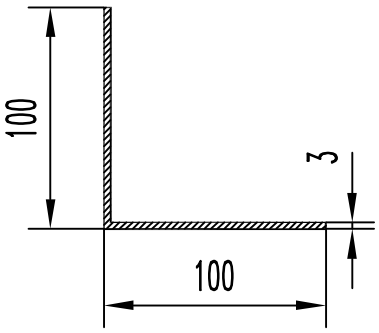

БПО-1407

F см² = 5.910
Q кг. = 1.602
D оп.мм= 142.0
P н.мм = 400.0
Гр. сл. = IV
Точн. = DIN

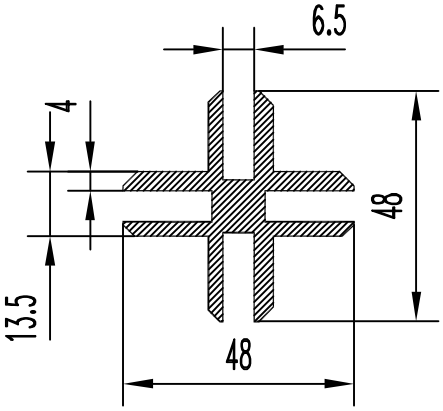

БПО-1403

F см² = 6.032
Q кг. = 1.635
D оп.мм= 48.7
P н.мм = 327.4
Гр. сл. =Особ.
Точн. = Н

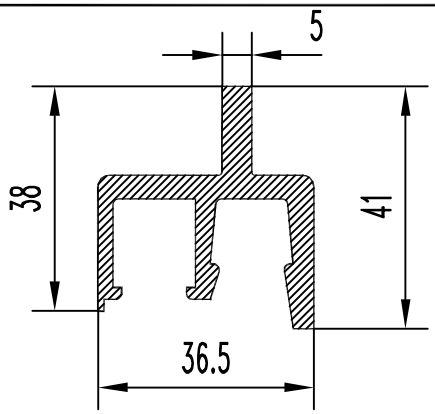

БПО-1408

F см² = 4.147
Q кг. = 1.124
D оп.мм= 48.7
P н.мм = 229.0
Гр. сл. = III
Точн. = Н

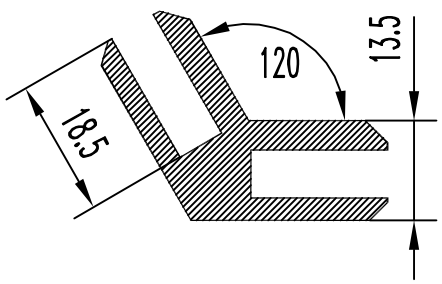

БПО-1404

F см² = 3.842
Q кг. = 1.041
D оп.мм= 48.7
P н.мм = 189.4
Гр. сл. =Особ.
Точн. = Н

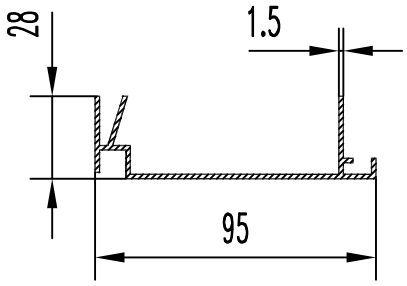

БПО-1409

F см² = 2.726
Q кг. = 0.739
D оп.мм= 100.0
P н.мм = 366.5
Гр. сл. = VI
Точн. = Н

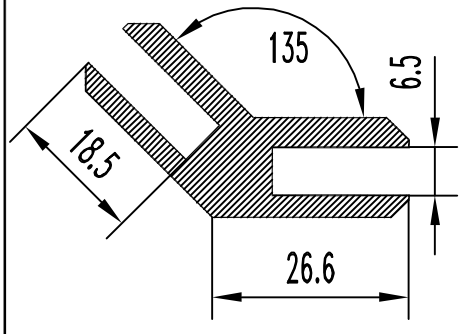

БПО-1405

F см² = 3.864
Q кг. = 1.047
D оп.мм= 48.7
P н.мм = 189.7
Гр. сл. =Особ.
Точн. = Н

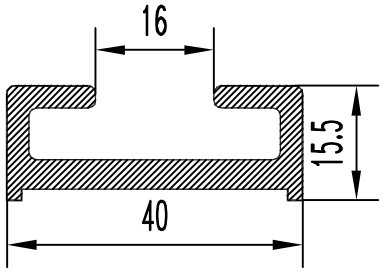

БПО-1410

F см² = 2.796
Q кг. = 0.758
D оп.мм= 42.6
P н.мм = 165.2
Гр. сл. = IV
Точн. = Н

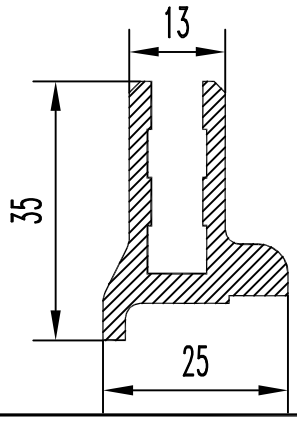

БПО-1411

F см² = 2.818
Q кг. = 0.764
D оп.мм= 38.5
P н.мм = 168.1
Гр. сл. = III
Точн. = Н

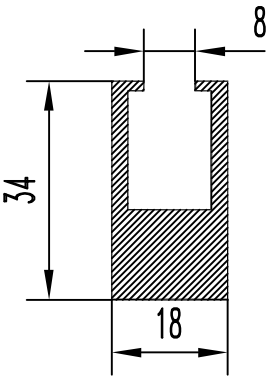

БПО-1416

F см² = 3.595
Q кг. = 0.974
D оп.мм= 36.0
P н.мм = 154
Гр. сл. = IV
Точн. = Н

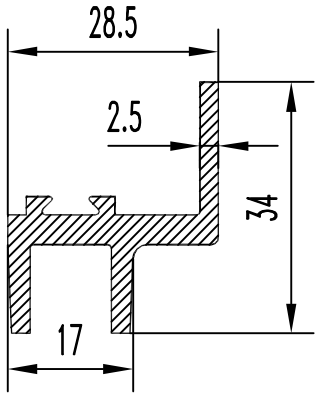

БПО-1412

F см² = 2.395
Q кг. = 0.649
D оп.мм= 50.6
P н.мм = 159.3
Гр. сл. = III
Точн. = Н

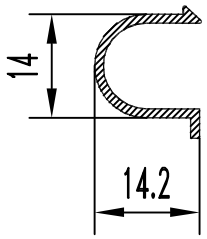

БПО-1417

F см² = 0.456
Q кг. = 0.124
D оп.мм= 19.3
P н.мм = 78.4
Гр. сл. = IV
Точн. = П

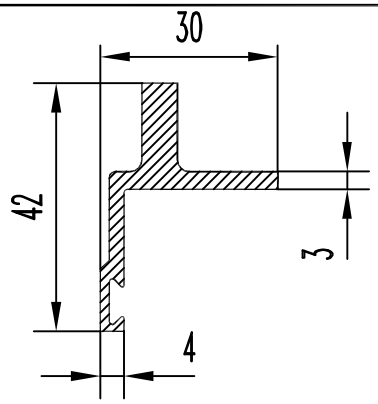

БПО-1413

F см² = 2.377
Q кг. = 0.644
D оп.мм= 44.1
P н.мм = 148.9
Гр. сл. = II
Точн. = Н

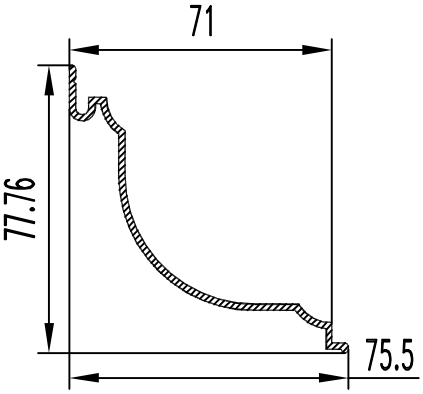

БПО-1418

F см² = 2.308
Q кг. = 0.625
D оп.мм= 108.3
P н.мм = 275.7
Гр. сл. = VI
Точн. = П

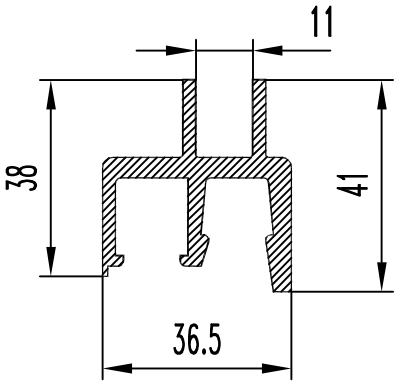

БПО-1414

F см² = 4.148
Q кг. = 1.124
D оп.мм= 50.4
P н.мм = 258.6
Гр. сл. = III
Точн. = Н

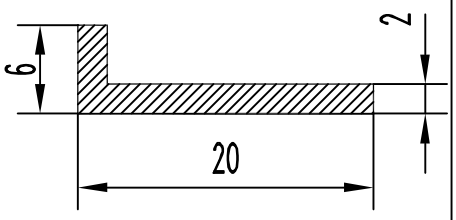

БПО-1419

F см² = 0.480
Q кг. = 0.130
D оп.мм= 22.0
P н.мм = 52.0
Гр. сл. = I
Точн. = Н

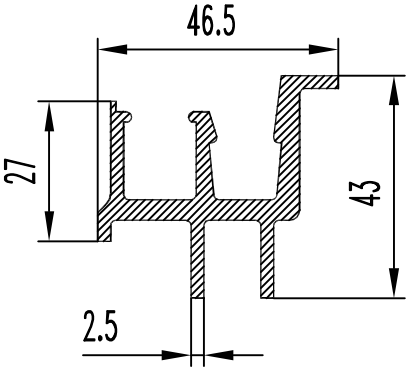

БПО-1415

F см² = 4.606
Q кг. = 1.248
D оп.мм= 57.7
P н.мм = 287.2
Гр. сл. = III
Точн. = Н

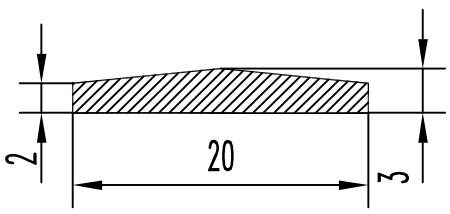

БПО-1420

F см² = 0.500
Q кг. = 0.136
D оп.мм= 21.0
P н.мм = 44.1
Гр. сл. = II
Точн. = Н

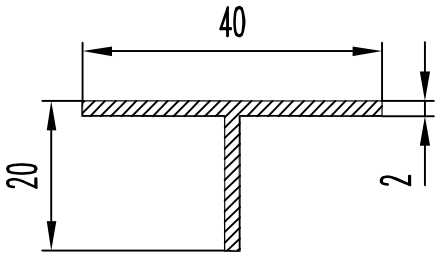

БПО-1421

F см² = 1.160
Q кг. = 0.314
D оп.мм= 40.0
P н.мм = 120.0
Гр. сл. = III
Точн. = П

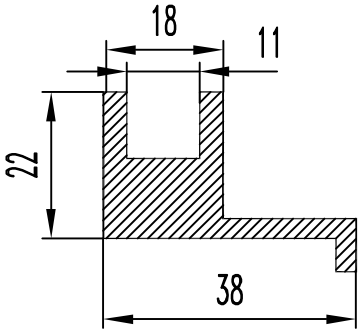

БПО-1426

F см² = 3.610
Q кг. = 0.978
D оп.мм= 46.7
P н.мм = 150.0
Гр. сл. = V
Точн. = П

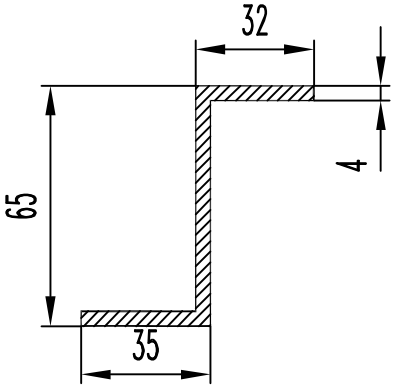

БПО-1422

F см² = 4.960
Q кг. = 1.344
D оп.мм= 90.6
P н.мм = 256.0
Гр. сл. = III
Точн. = П

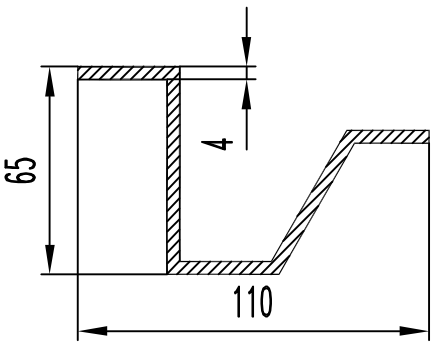

БПО-1427

F см² = 7.787
Q кг. = 2.11
D оп.мм= 112.3
P н.мм = 397.3
Гр. сл. = V
Точн. = П

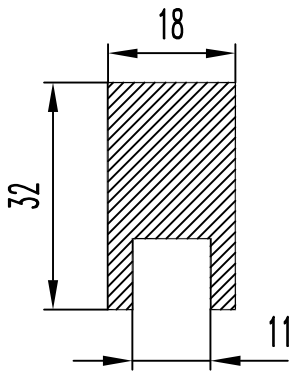

БПО-1423

F см² = 4.660
Q кг. = 1.263
D оп.мм= 37.0
P н.мм = 120.0
Гр. сл. = V
Точн. = П

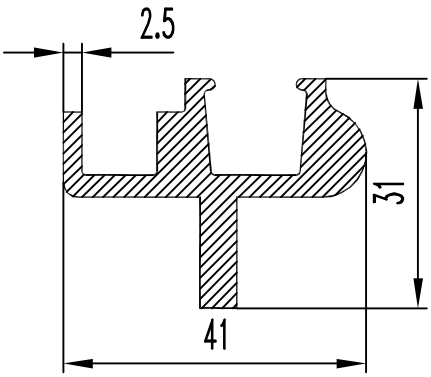

БПО-1428

F см² = 3.665
Q кг. = 0.993
D оп.мм= 42.0
P н.мм = 181.6
Гр. сл. = IV
Точн. = П

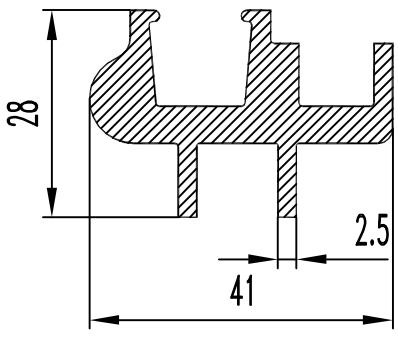

БПО-1429

F см² = 4.126
Q кг. = 1.118
D оп.мм= 44.6
P н.мм = 195.0
Гр. сл. = II
Точн. = П

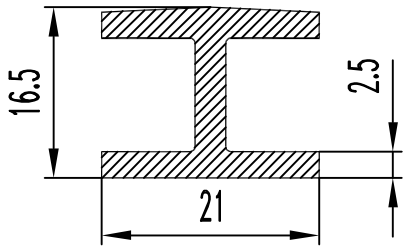

БПО-1425

F см² = 1.435
Q кг. = 0.389
D оп.мм= 26.4
P н.мм = 109.2
Гр. сл. = II
Точн. = П

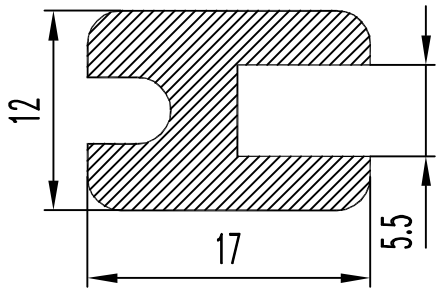

БПО-1430

F см² = 1.383
Q кг. = 0.375
D оп.мм= 20.0
P н.мм = 78.9
Гр. сл. = II
Точн. = П

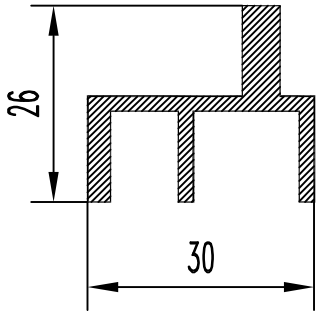

БПО-1431

F см² = 2.040
Q кг. = 0.553
D оп.мм= 37.2
P н.мм = 160.0
Гр. сл. = II
Точн. = Н

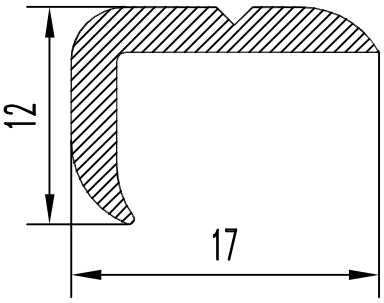

БПО-1436

F см² = 0.575
Q кг. = 0.156
D оп.мм= 20.0
P н.мм = 55.0
Гр. сл. = II
Точн. = Н

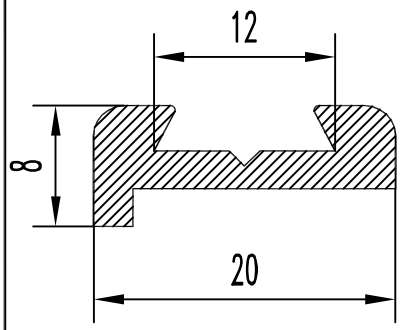

БПО-1432

F см² = 0.825
Q кг. = 0.224
D оп.мм= 21.0
P н.мм = 64.4
Гр. сл. = IV
Точн. = П

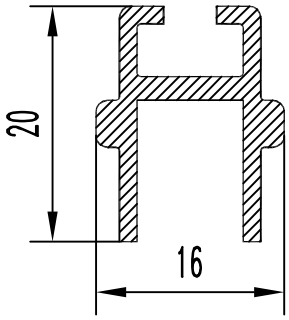

БПО-1437

F см² = 0.996
Q кг. = 0.270
D оп.мм= 23.1
P н.мм = 131.4
Гр. сл. = III
Точн. = Н

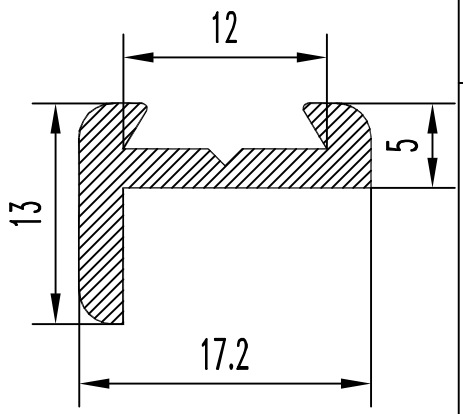

БПО-1433

F см² = 0.750
Q кг. = 0.203
D оп.мм= 20.4
P н.мм = 67.4
Гр. сл. = IV
Точн. = П

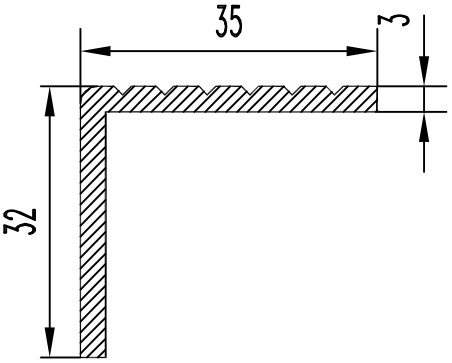

БПО-1438

F см² = 1.852
Q кг. = 0.495
D оп.мм= 48.0
P н.мм = 138.1
Гр. сл. = II
Точн. = Н

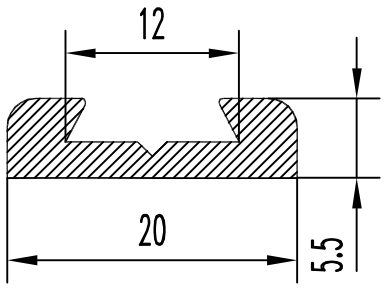

БПО-1434

F см² = 0.760
Q кг. = 0.206
D оп.мм= 20.4
P н.мм = 59.4
Гр. сл. = IV
Точн. = П

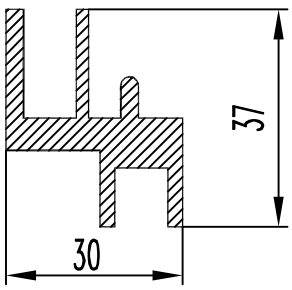

БПО-1439

F см² = 3.695
Q кг. = 1.001
D оп.мм= 48.0
P н.мм = 203.7
Гр. сл. = VI
Точн. = Н

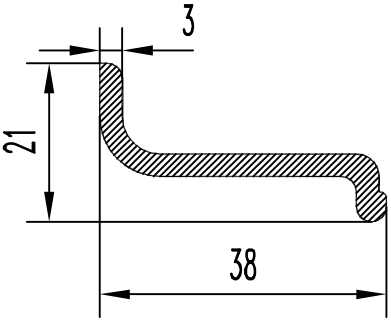

БПО-1435

F см² = 1.562
Q кг. = 0.423
D оп.мм= 42.8
P н.мм = 107.1
Гр. сл. = IV
Точн. = Н

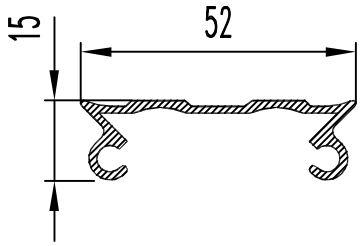

БПО-1440

F см² = 1.523
Q кг. = 0.413
D оп.мм= 52.2
P н.мм = 194.3
Гр. сл. =Особ.
Точн. = П

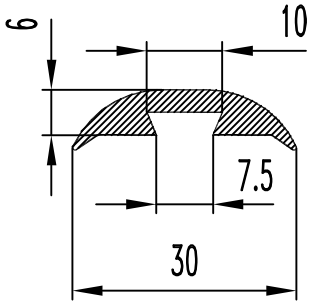

БПО-1441

F см² = 1.102
Q кг. = 0.299
D оп.мм= 30.0
P н.мм = 76.5
Гр. сл. = IV
Точн. = Н

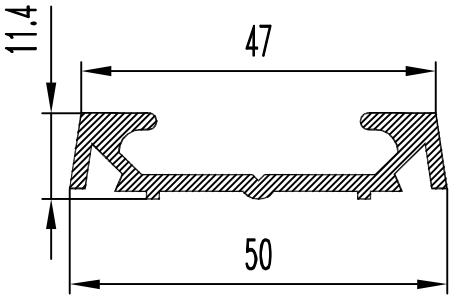

БПО-1446

F см² = 1.998
Q кг. = 0.541
D оп.мм= 50.0
P н.мм = 171.4
Гр. сл. = IV
Точн. = Н

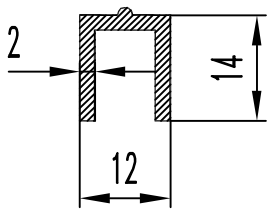

БПО-1442

F см² = 0.736
Q кг. = 0.199
D оп.мм= 18.4
P н.мм = 77.1
Гр. сл. = II
Точн. = Н

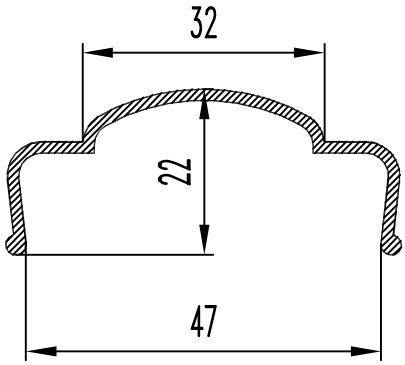

БПО-1447

F см² = 1.267
Q кг. = 0.343
D оп.мм= 53.2
P н.мм = 167.7
Гр. сл. = VI
Точн. = П

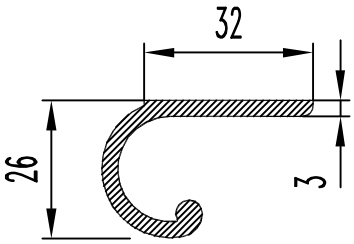

БПО-1443

F см² = 2.210
Q кг. = 0.599
D оп.мм= 43.0
P н.мм = 148.4
Гр. сл. = III
Точн. = Н

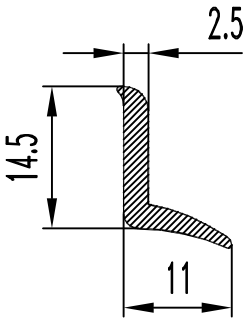

БПО-1448

F см² = 0.510
Q кг. = 0.138
D оп.мм= 20.0
P н.мм = 48.9
Гр. сл. = III
Точн. = Н

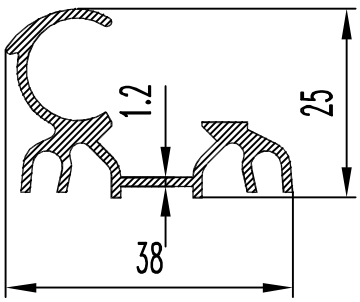

БПО-1444

F см² = 1.486
Q кг. = 0.403
D оп.мм= 44.8
P н.мм = 199.3
Гр. сл. =Особ.
Точн. = Н

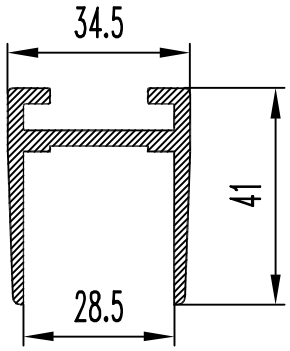

БПО-1449

F см² = 3.340
Q кг. = 0.905
D оп.мм= 52.0
P н.мм = 241.5
Гр. сл. = IV
Точн. = Н

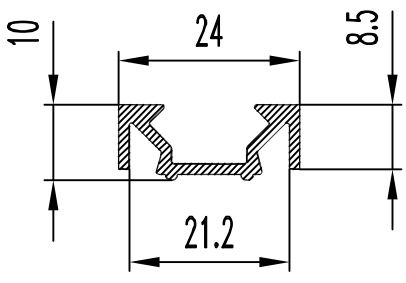

БПО-1445

F см² = 0.828
Q кг. = 0.224
D оп.мм= 26.0
P н.мм = 106.1
Гр. сл. = V
Точн. = П

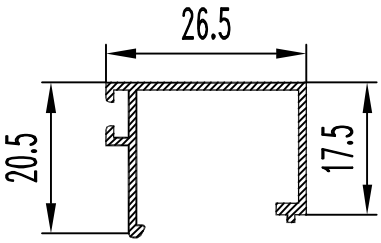

БПО-1450

F см² = 0.753
Q кг. = 0.204
D оп.мм= 31.8
P н.мм = 148.3
Гр. сл. = IV
Точн. = П

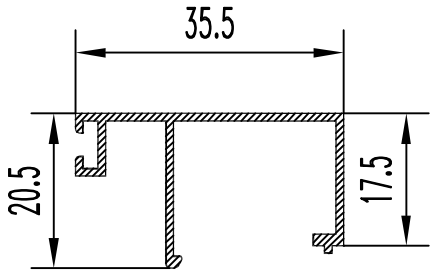

БПО-1451

F см² = 0.916
Q кг. = 0.248
D оп.мм= 41.25
P н.мм = 180.9
Гр. сл. = IV
Точн. = П

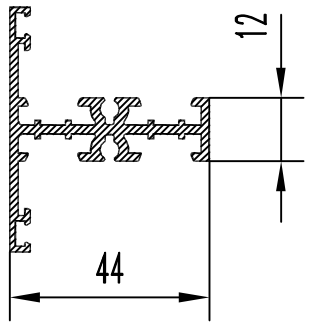

БПО-1456

F см² = 3.188
Q кг. = 0.864
D оп.мм= 61.1
P н.мм = 363.3
Гр. сл. = VI
Точн. = П

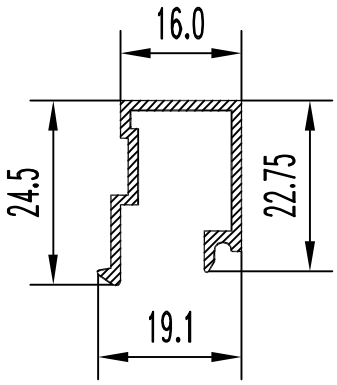

БПО-1452

F см² = 0.921
Q кг. = 0.250
D оп.мм= 30.2
P н.мм = 139.8
Гр. сл. = IV
Точн. = П

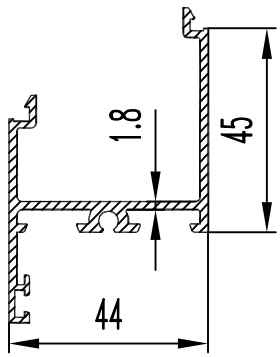

БПО-1457

F см² = 3.14
Q кг. = 0.851
D оп.мм= 80.1
P н.мм = 358.8
Гр. сл. = IV
Точн. = П

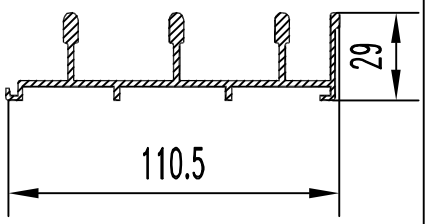

БПО-1453

F см² = 5.280
Q кг. = 1.431
D оп.мм= 115.0
P н.мм = 456.3
Гр. сл. = III
Точн. = П

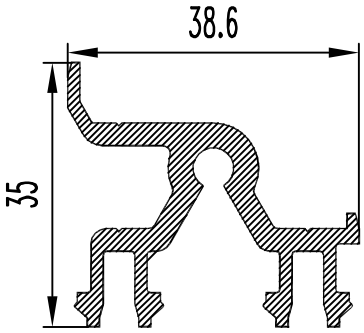

БПО-1458

F см² = 3.119
Q кг. = 0.845
D оп.мм= 49.9
P н.мм = 251.6
Гр. сл. = IV
Точн. = П

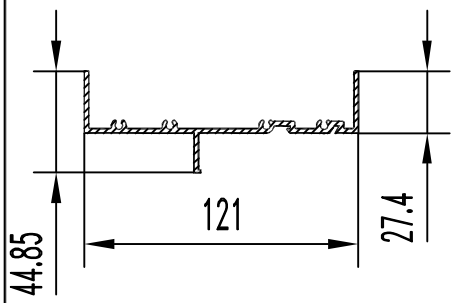

БПО-1454

F см² = 4.424
Q кг. = 1.199
D оп.мм= 124.1
P н.мм = 449
Гр. сл. = V
Точн. = П

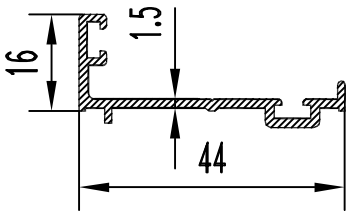

БПО-1459

F см² = 1.15
Q кг. = 0.312
D оп.мм= 46.8
P н.мм = 164.2
Гр. сл. = IV
Точн. = П

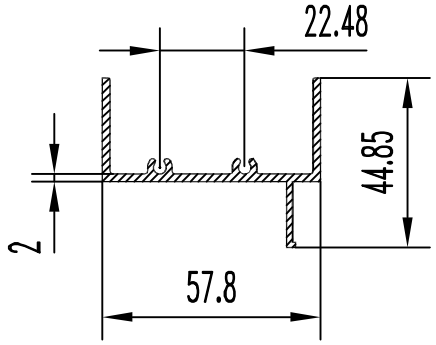

БПО-1455

F см² = 2.739
Q кг. = 0.742
D оп.мм= 68.5
P н.мм = 284.2
Гр. сл. = III
Точн. = П

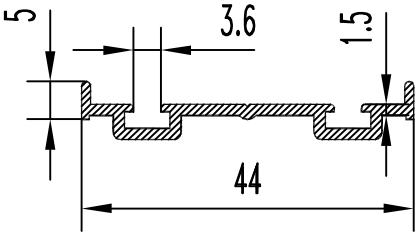

БПО-1460

F см² = 0.975
Q кг. = 0.264
D оп.мм= 44.2
P н.мм = 137.12
Гр. сл. = IV
Точн. = П

БПО-1471

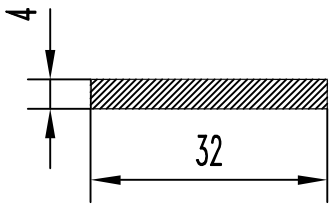

F см² = 1.28
Q кг. = 0.347
D оп.мм= 32.2
P н.мм = 72
Гр. сл. = I
Точн. = Н

БПО-1472

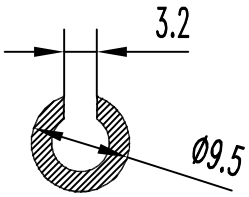

F см² = 0.398
Q кг. = 0.108
D оп.мм= 9.5
P н.мм = 45.1
Гр. сл. = IV
Точн. = Н

БПО-1476

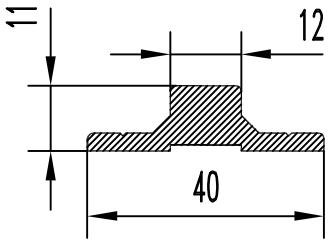

F см² = 2.116
Q кг. = 0.573
D оп.мм= 42.0
P н.мм = 99.6
Гр. сл. = II
Точн. = П

БПО-1477

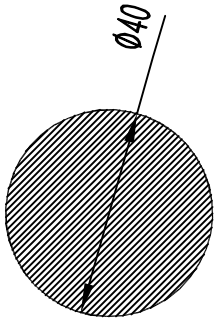

F см² = 12.566
Q кг. = 3.405
D оп.мм= 40.0
P н.мм = 125.7
Гр. сл. = I
Точн. = Н

БПО-1478

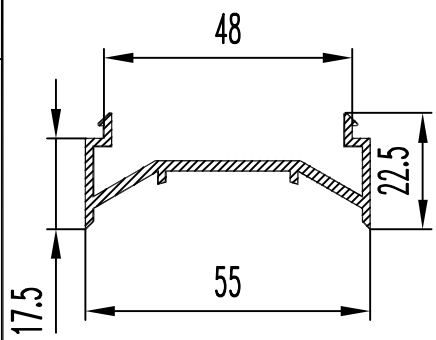

F см² = 1.945
Q кг. = 0.527
D оп.мм= 60.0
P н.мм = 225.8
Гр. сл. = V
Точн. = П

БПО-1479

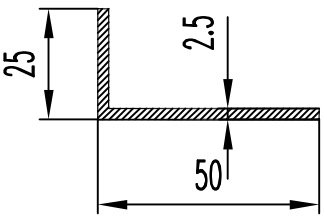

F см² = 1.813
Q кг. = 0.491
D оп.мм= 56.0
P н.мм = 150.0
Гр. сл. = III
Точн. = Н

БПО-1480

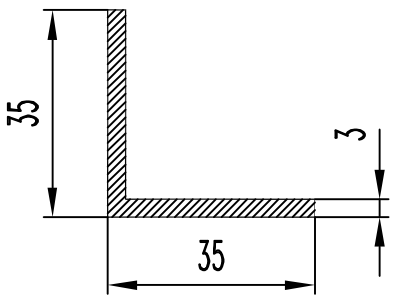

F см² = 2.010
Q кг. = 0.545
D оп.мм= 49.5
P н.мм = 140.0
Гр. сл. = III
Точн. = Н

БПО-1471

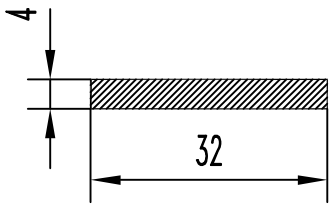

F см² = 1.28
Q кг. = 0.347
D оп.мм= 32.2
P н.мм = 72
Гр. сл. = I
Точн. = Н

БПО-1472

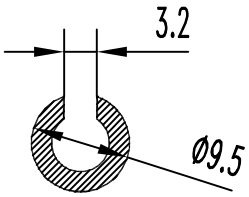

F см² = 0.398
Q кг. = 0.108
D оп.мм= 9.5
P н.мм = 45.1
Гр. сл. = IV
Точн. = Н

БПО-1476

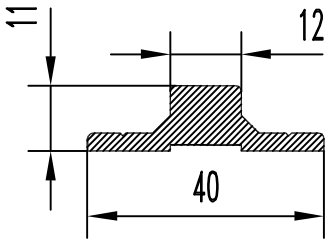

F см² = 2.116
Q кг. = 0.573
D оп.мм= 42.0
P н.мм = 99.6
Гр. сл. = II
Точн. = П

БПО-1477

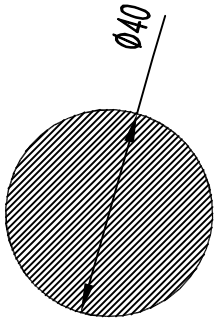

F см² = 12.566
Q кг. = 3.405
D оп.мм= 40.0
P н.мм = 125.7
Гр. сл. = I
Точн. = Н

БПО-1478

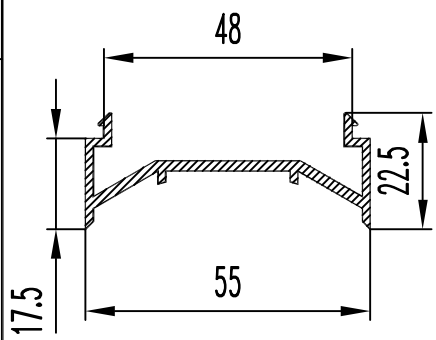

F см² = 1.945
Q кг. = 0.527
D оп.мм= 60.0
P н.мм = 225.8
Гр. сл. = V
Точн. = П

БПО-1479

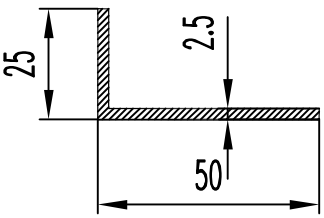

F см² = 1.813
Q кг. = 0.491
D оп.мм= 56.0
P н.мм = 150.0
Гр. сл. = III
Точн. = Н

БПО-1480

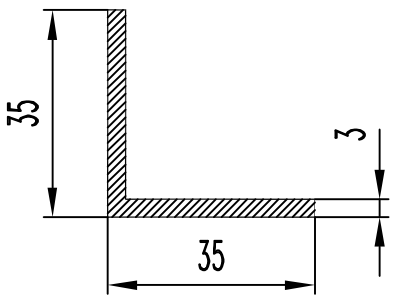

F см² = 2.010
Q кг. = 0.545
D оп.мм= 49.5
P н.мм = 140.0
Гр. сл. = III
Точн. = Н

БПО-1481

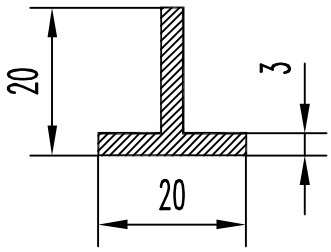

F см² = 1.110
Q кг. = 0.301
D оп.мм= 25.1
P н.мм = 80.0
Гр. сл. = I
Точн. = Н

БПО-1482

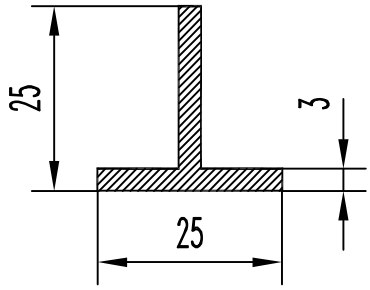

F см² = 1.410
Q кг. = 0.382
D оп.мм= 31.3
P н.мм = 100.0
Гр. сл. = I
Точн. = Н

БПО-1483

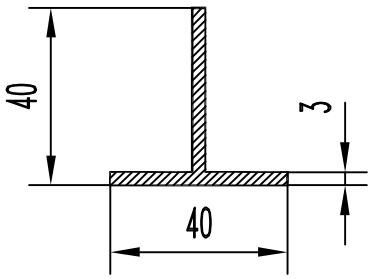

F см² = 2.310
Q кг. = 0.626
D оп.мм= 50.0
P н.мм = 160.0
Гр. сл. = II
Точн. = Н

БПО-1484

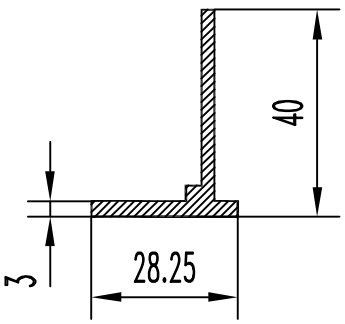

F см² = 1.863
Q кг. = 0.505
D оп.мм= 46.8
P н.мм = 136.5
Гр. сл. = II
Точн. = П

БПО-1485

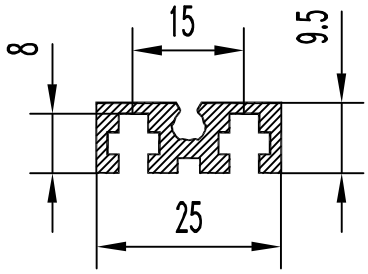

F см² = 1.315
Q кг. = 0.356
D оп.мм= 26.7
P н.мм = 128.1
Гр. сл. =Особ.
Точн. = П

БПО-1486

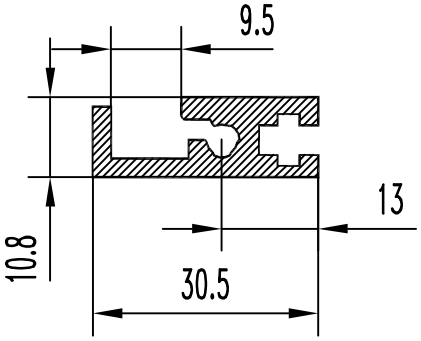

F см² = 1.779
Q кг. = 0.482
D оп.мм= 32.4
P н.мм = 136.1
Гр. сл. =Особ.
Точн. = П

БПО-1487

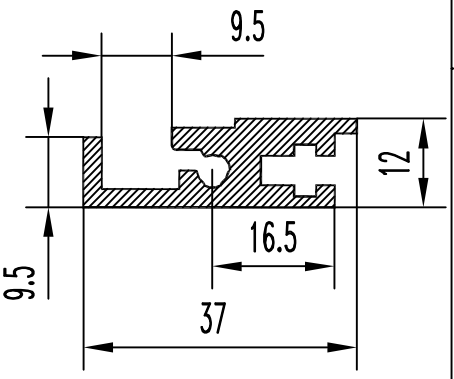

F см² = 2.298
Q кг. = 0.623
D оп.мм= 39.0
P н.мм = 155.3
Гр. сл. =Особ.
Точн. = П

БПО-1488

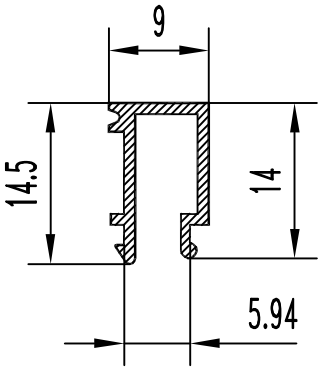

F см² = 0.398
Q кг. = 0.108
D оп.мм= 16.3
P н.мм = 80.44
Гр. сл. = V
Точн. = П

БПО-1489

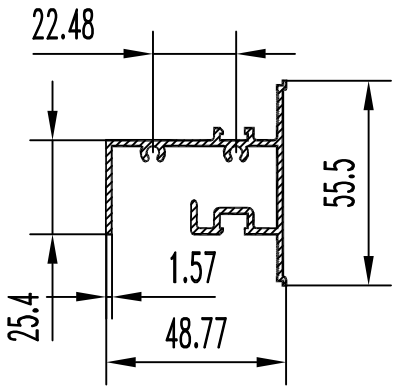

F см² = 3.019
Q кг. = 0.818
D оп.мм= 66.63
P н.мм = 394.3
Гр. сл. = V
Точн. = П

БПО-1490

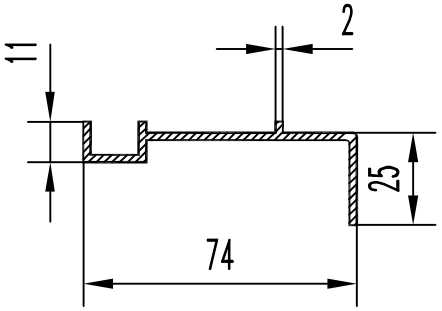

F см² = 2.36
Q кг. = 0.64
D оп.мм= 79.12
P н.мм =239.14
Гр. сл. = III
Точн. = П

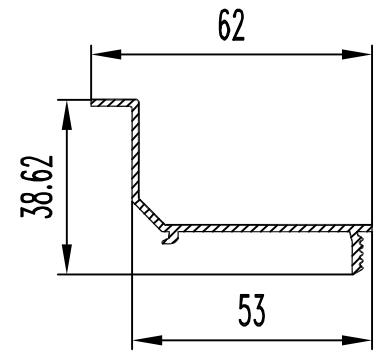

БПО-1491

F см² = 1.523
Q кг. = 0.413
D оп.мм= 70.5
P н.мм = 204
Гр. сл. = V
Точн. = П

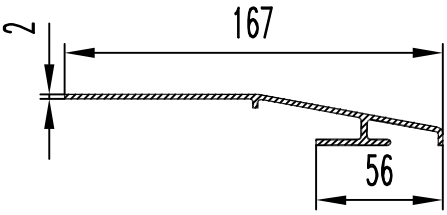

БПО-1492

F см² = 4.6
Q кг. = 1.247
D оп.мм= 168.5
P н.мм = 435.2
Гр. сл. =Особ.
Точн. = П

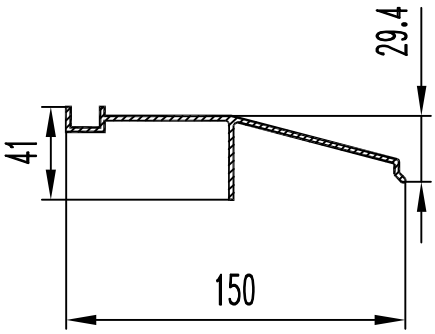

БПО-1493

F см² = 4.24
Q кг. = 1.149
D оп.мм= 154.1
P н.мм = 424.5
Гр. сл. =Особ.
Точн. = П

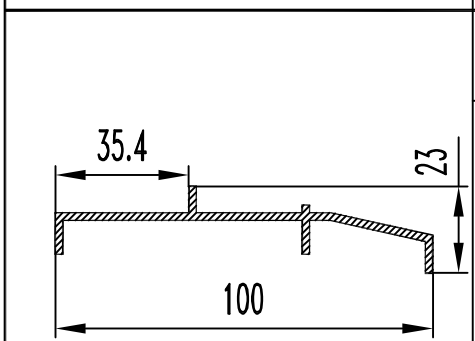

БПО-1494

F см² = 2.72
Q кг. = 0.737
D оп.мм= 101.3
P н.мм = 275.7
Гр. сл. = V
Точн. = П

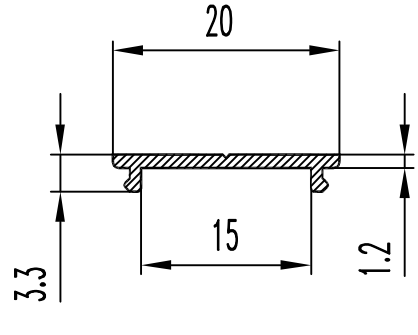

БПО-1495

F см² = 0.285
Q кг. = 0.077
D оп.мм= 20.2
P н.мм = 50.8
Гр. сл. = IV
Точн. = Н

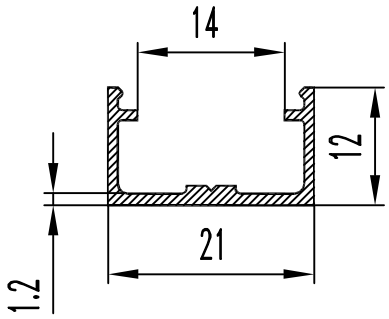

БПО-1496

F см² = 0.562
Q кг. = 0.152
D оп.мм= 24.0
P н.мм = 96.7
Гр. сл. = IV
Точн. = Н

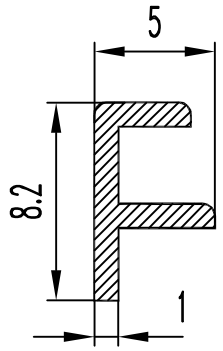

БПО-1497

F см² = 0.150
Q кг. = 0.041
D оп.мм= 9.0
P н.мм = 31.8
Гр. сл. = IV
Точн. = П

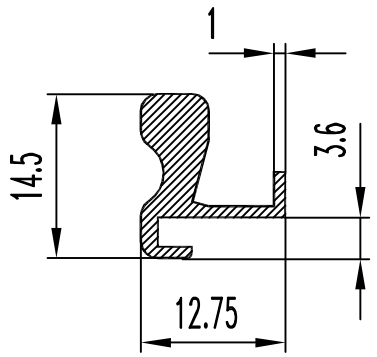

БПО-1498

F см² = 0.694
Q кг. = 0.188
D оп.мм= 16.7
P н.мм = 67.0
Гр. сл. = V
Точн. = П

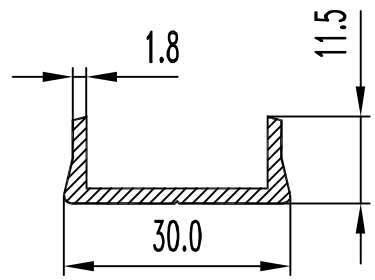

БПО-1499

F см² = 0.966
Q кг. = 0.262
D оп.мм= 30.7
P н.мм = 98.4
Гр. сл. = III
Точн. = П

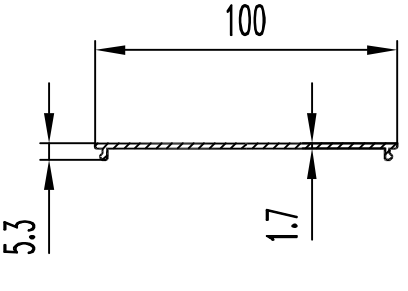

БПО-1500

F см² = 1.835
Q кг. = 0.497
D оп.мм= 100.0
P н.мм = 219.5
Гр. сл. =Особ.
Точн. = П

БПО-1501

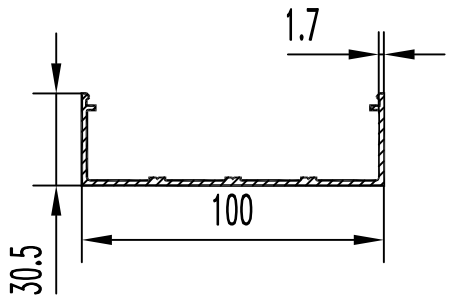

F см² = 2.923
Q кг. = 0.792
D оп.мм= 105.0
P н.мм = 337.1
Гр. сл. = Особ.
Точн. = П

БПО-1502

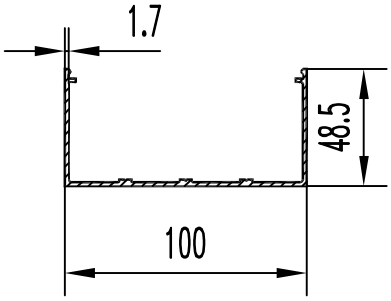

F см² = 3.535
Q кг. = 0.958
D оп.мм= 112.0
P н.мм = 408.1
Гр. сл. = Особ.
Точн. = П

БПО-1503

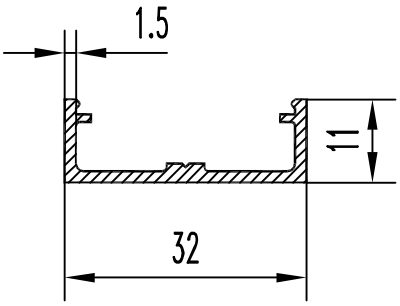

F см² = 0.860
Q кг. = 0.233
D оп.мм= 34.0
P н.мм = 115.8
Гр. сл. = IV
Точн. = Н

БПО-1504

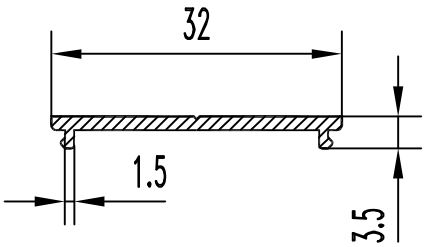

F см² = 0.525
Q кг. = 0.142
D оп.мм= 32.0
P н.мм = 75.4
Гр. сл. = IV
Точн. = Н

БПО-1505

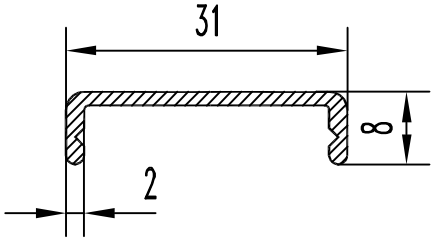

F см² = 0.683
Q кг. = 0.185
D оп.мм= 33.0
P н.мм = 88.8
Гр. сл. = IV
Точн. = Н

БПО-1506

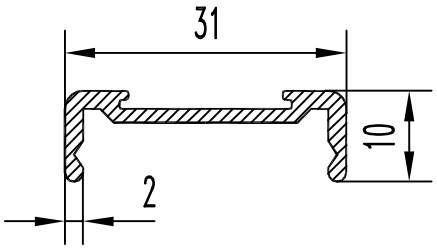

F см² = 0.850
Q кг. = 0.230
D оп.мм= 33.0
P н.мм = 104.0
Гр. сл. = IV
Точн. = Н

БПО-1507

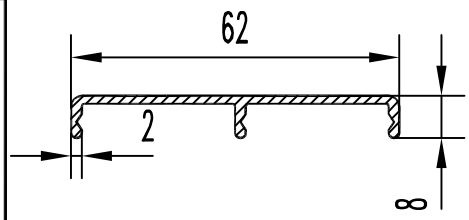

F см² = 1.247
Q кг. = 0.338
D оп.мм= 63.0
P н.мм = 162.7
Гр. сл. = VI
Точн. = Н

БПО-1508

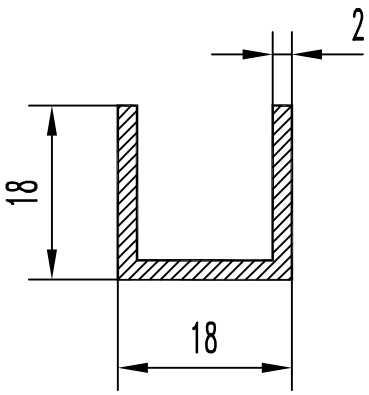

F см² = 1.0
Q кг. = 0.271
D оп.мм= 25.5
P н.мм = 104
Гр. сл. = II
Точн. = Н

БПО-1509

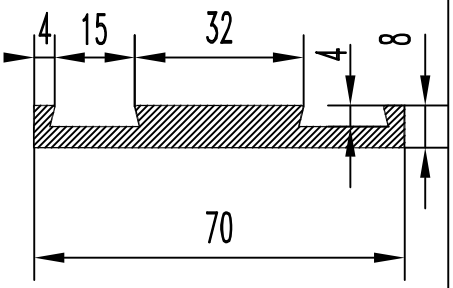

F см² = 4.320
Q кг. = 1.171
D оп.мм= 70.5
P н.мм = 179.5
Гр. сл. = IV
Точн. = Н

БПО-1510

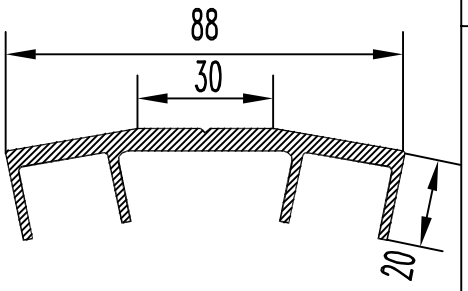

F см² = 5.190
Q кг. = 1.406
D оп.мм= 89.0
P н.мм = 307.6
Гр. сл. = IV
Точн. = Н

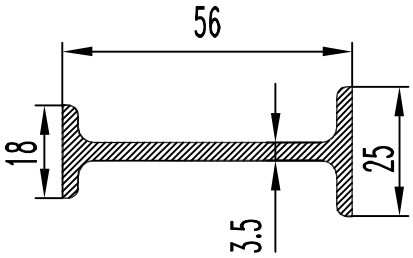

БПО-1511

F см² = 3.080
Q кг. = 0.835
D оп.мм= 60.0
P н.мм = 182.4
Гр. сл. = III
Точн. = Н

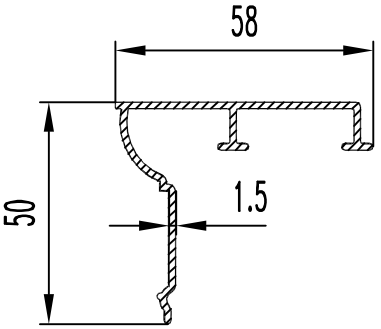

БПО-1512

F см² = 2.083
Q кг. = 0.564
D оп.мм= 68.8
P н.мм = 275.1
Гр. сл. = IV
Точн. = П

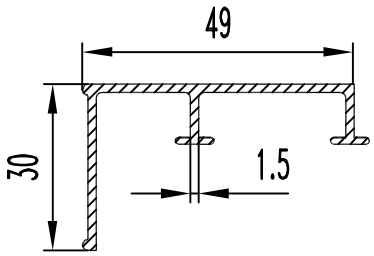

БПО-1513

F см² = 1.592
Q кг. = 0.432
D оп.мм= 57.1
P н.мм = 213.7
Гр. сл. = IV
Точн. = Т

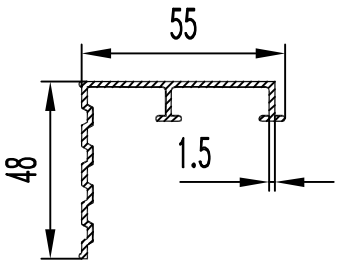

БПО-1514

F см² = 2.052
Q кг. = 0.556
D оп.мм= 71.2
P н.мм = 288.6
Гр. сл. = VI
Точн. = Н

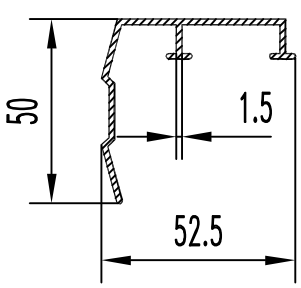

БПО-1515

F см² = 1.884
Q кг. = 0.511
D оп.мм= 67.4
P н.мм = 252.6
Гр. сл. = IV
Точн. = П

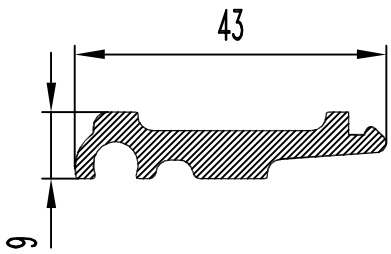

БПО-1517

F см² = 2.065
Q кг. = 0.560
D оп.мм= 43.1
P н.мм = 112.1
Гр. сл. = IV
Точн. = П

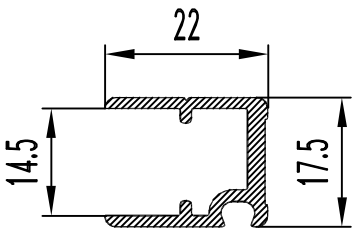

БПО-1518

F см² = 1.070
Q кг. = 0.290
D оп.мм= 27.0
P н.мм = 126.9
Гр. сл. = IV
Точн. = П

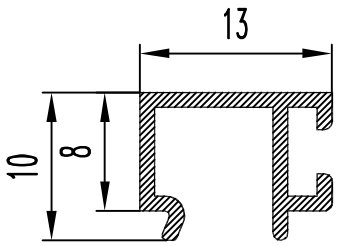

БПО-1519

F см² = 0.385
Q кг. = 0.104
D оп.мм= 15.3
P н.мм = 78.2
Гр. сл. = V
Точн. = Н

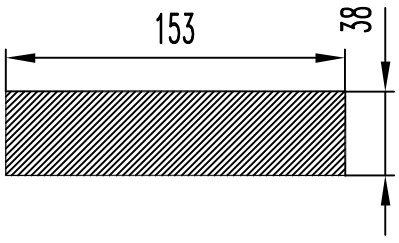

БПО-1520

F см² = 58.140
Q кг. = 15.756
D оп.мм= 157.0
P н.мм = 382.0
Гр. сл. = II
Точн. = Н

БПО-1521

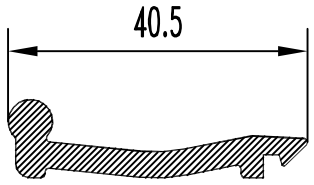

F см² = 1.721
Q кг. = 0.466
D оп.мм= 40.6
P н.мм = 102.6
Гр. сл. = IV
Точн. = П

БПО-1522

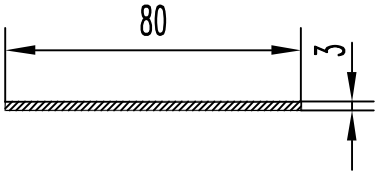

F см² = 2.400
Q кг. = 0.650
D оп.мм= 81.0
P н.мм = 166.0
Гр. сл. = III
Точн. = Н

БПО-1523

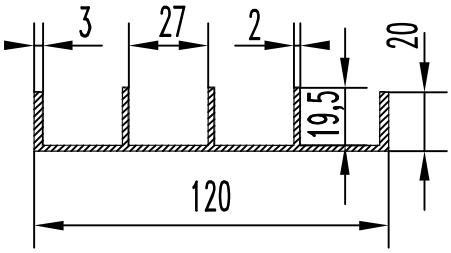

F см² = 4.530
Q кг. = 1.228
D оп.мм= 122.0
P н.мм = 421.0
Гр. сл. = VI
Точн. = Н

БПО-1524

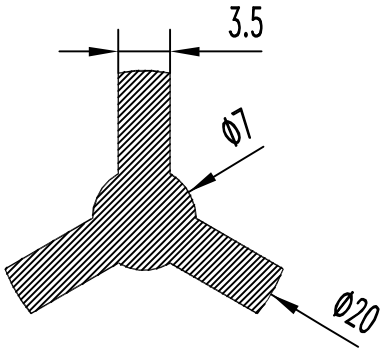

F см² = 1.078
Q кг. = 0.292
D оп.мм= 20.0
P н.мм = 62.4
Гр. сл. = I
Точн. = П

БПО-1525

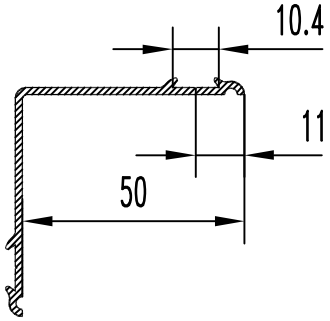

F см² = 1.770
Q кг. = 0.479
D оп.мм= 70.0
P н.мм = 224.7
Гр. сл. = VI
Точн. = Н

БПО-1526

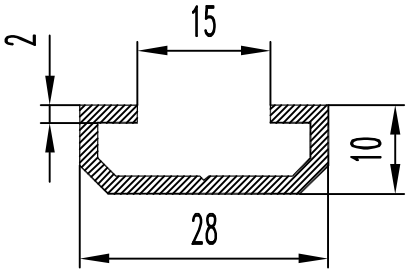

F см² = 0.996
Q кг. = 0.270
D оп.мм= 28.8
P н.мм = 104.3
Гр. сл. = III
Точн. = Н

БПО-1528

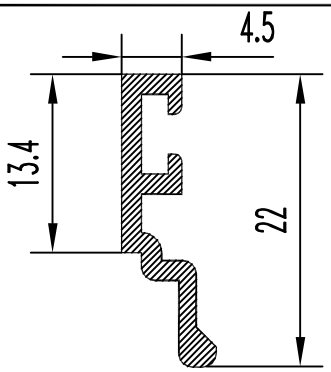

F см² = 0.518
Q кг. = 0.140
D оп.мм= 22.9
P н.мм = 72.5
Гр. сл. = V
Точн. = П

БПО-1529

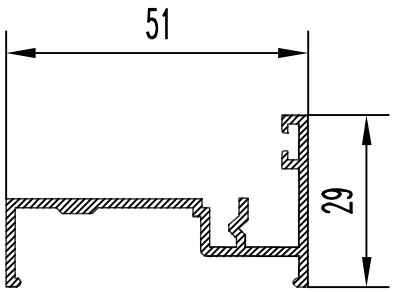

F см² = 1.847
Q кг. = 0.501
D оп.мм= 58.7
P н.мм = 242.7
Гр. сл. = V
Точн. = П

БПО-1530

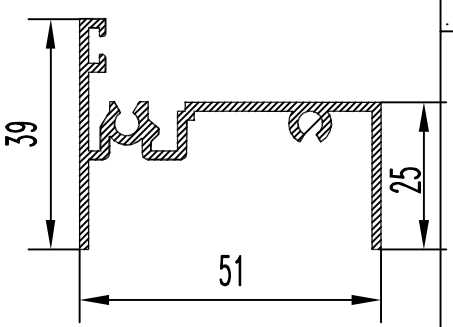

F см² = 2.398
Q кг. = 0.650
D оп.мм= 64.2
P н.мм = 315.1
Гр. сл. = V
Точн. = П

БПО-1531

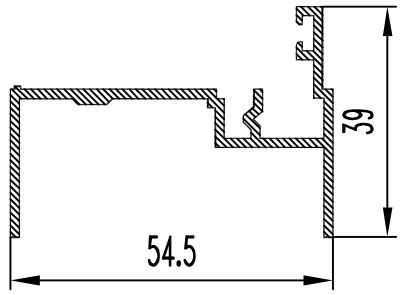

F см² = 2.239
Q кг. = 0.607
D оп.мм= 65.5
P н.мм = 291.8
Гр. сл. = V
Точн. = П

БПО-1532

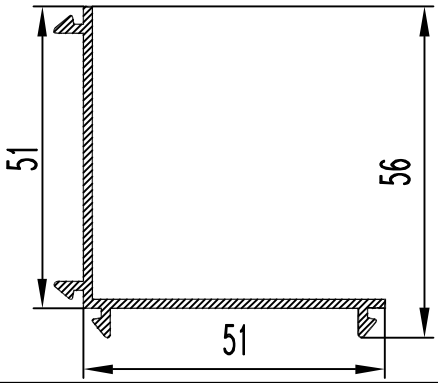

F см² = 1.896
Q кг. = 0.514
D оп.мм= 73.7
P н.мм = 247.5
Гр. сл. = V
Точн. = П

БПО-1533

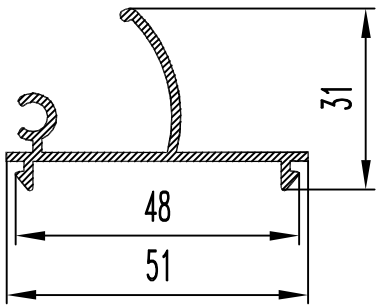

F см² = 1.636
Q кг. = 0.443
D оп.мм= 51.3
P н.мм = 215.8
Гр. сл. = V
Точн. = П

БПО-1534

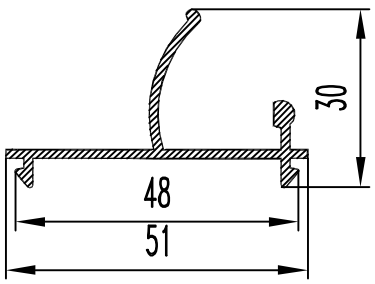

F см² = 1.534
Q кг. = 0.416
D оп.мм= 51.1
P н.мм = 196.5
Гр. сл. = V
Точн. = П

БПО-1535

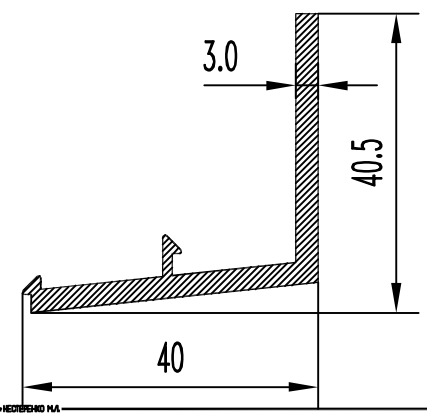

F см² = 2.290
Q кг. = 0.621
D оп.мм= 56.1
P н.мм = 167.8
Гр. сл. = IV
Точн. = Н

БПО-1536

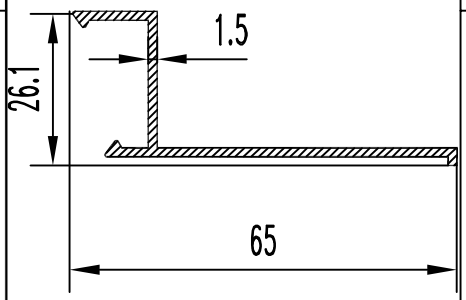

F см² = 1.470
Q кг. = 0.398
D оп.мм= 70.0
P н.мм = 197.9
Гр. сл. = IV
Точн. = Н

БПО-1537

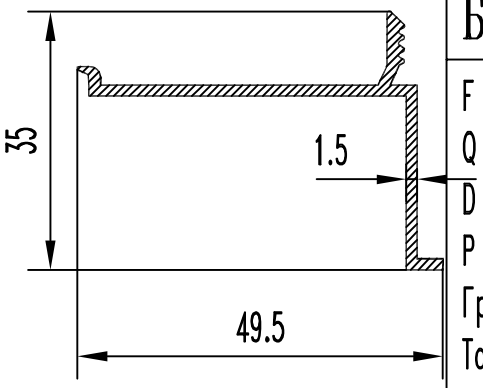

F см² = 1.300
Q кг. = 0.352
D оп.мм= 56.5
P н.мм = 175.4
Гр. сл. = V
Точн. = П

БПО-1538

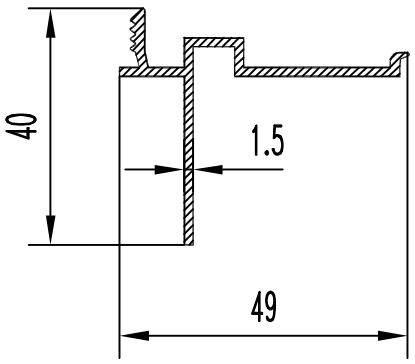

F см² = 1.510
Q кг. = 0.409
D оп.мм= 53.2
P н.мм = 204.3
Гр. сл. = V
Точн. = П

БПО-1539

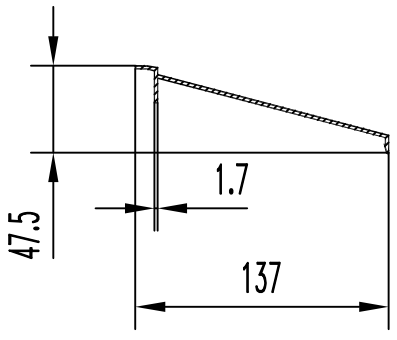

F см² = 2.830
Q кг. = 0.767
D оп.мм= 144.9
P н.мм = 337.2
Гр. сл. = IV
Точн. = Н

БПО-1540

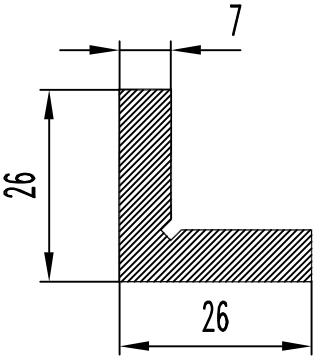

F см² = 3.120
Q кг. = 0.846
D оп.мм= 36.8
P н.мм = 107.4
Гр. сл. = II
Точн. = Н

БПО-1541

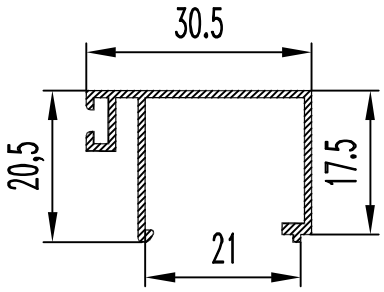

F см² = 0.865
Q кг. = 0.234
D оп.мм= 35.2
P н.мм = 170.7
Гр. сл. = IV
Точн. = П

БПО-1542

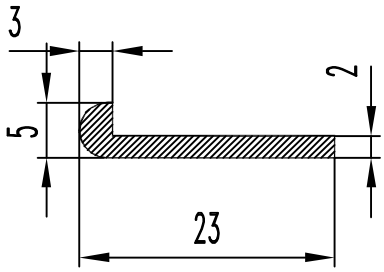

F см² = 0.530
Q кг. = 0.144
D оп.мм= 24.0
P н.мм = 53.9
Гр. сл. = II
Точн. = Н

БПО-1543

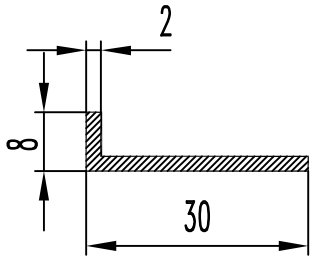

F см² = 0.720
Q кг. = 0.195
D оп.мм= 31.0
P н.мм = 76.0
Гр. сл. = II
Точн. = Н

БПО-1544

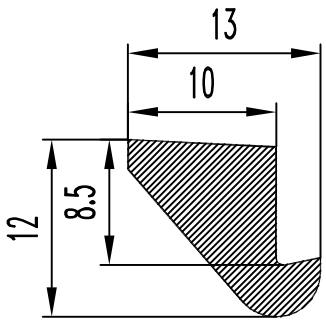

F см² = 0.806
Q кг. = 0.218
D оп.мм= 16.0
P н.мм = 42.1
Гр. сл. = II
Точн. = Н

БПО-1545

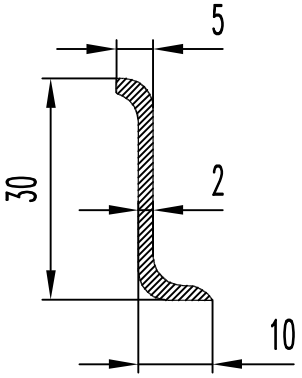

F см² = 0.796
Q кг. = 0.216
D оп.мм= 33.0
P н.мм = 78.0
Гр. сл. = II
Точн. = Н

БПО-1546

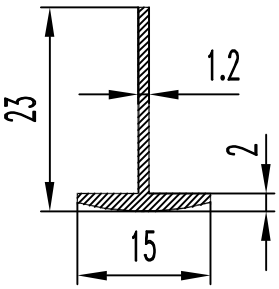

F см² = 0.503
Q кг. = 0.136
D оп.мм= 25.0
P н.мм = 74.2
Гр. сл. = IV
Точн. = Н

БПО-1547

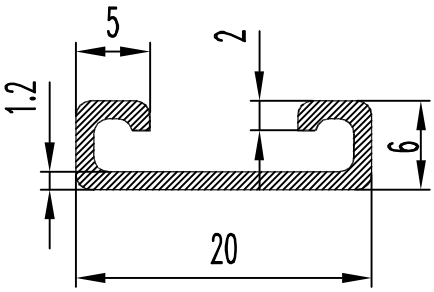

F см² = 0.465
Q кг. = 0.126
D оп.мм= 20.4
P н.мм = 74.9
Гр. сл. = V
Точн. = Н

БПО-1548

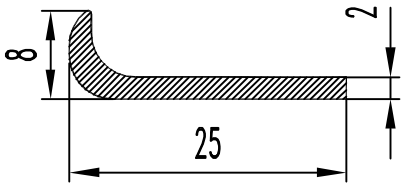

F см² = 0.605
Q кг. = 0.164
D оп.мм= 26.0
P н.мм = 61.3
Гр. сл. = IV
Точн. = Н

БПО-1549

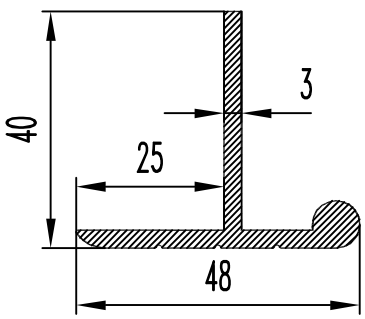

F см² = 2.800
Q кг. = 0.759
D оп.мм= 53.0
P н.мм = 180.7
Гр. сл. = III
Точн. = Н

БПО-1550

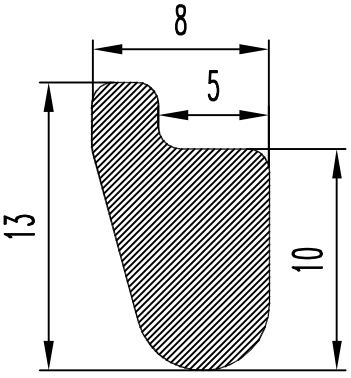

F см² = 0.721
Q кг. = 0.195
D оп.мм= 14.0
P н.мм = 36.5
Гр. сл. = II
Точн. = Н

БПО-1551

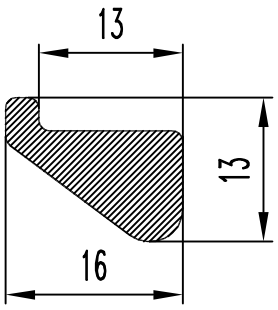

F см² = 1.125
Q кг. = 0.305
D оп.мм= 20.0
P н.мм = 48.9
Гр. сл. = II
Точн. = Н

БПО-1552

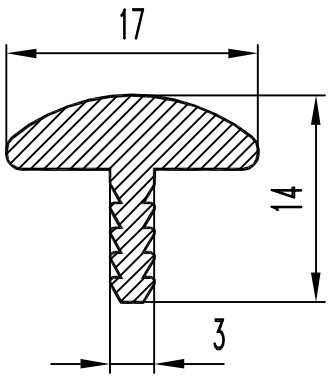

F см² = 0.895
Q кг. = 0.243
D оп.мм= 18.0
P н.мм = 61.7
Гр. сл. = III
Точн. = Н

БПО-1553

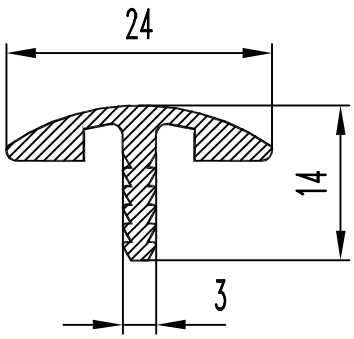

F см² = 0.897
Q кг. = 0.243
D оп.мм= 24.0
P н.мм = 87.8
Гр. сл. = III
Точн. = Н

БПО-1554

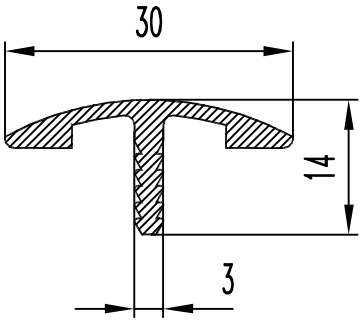

F см² = 0.937
Q кг. = 0.254
D оп.мм= 30.0
P н.мм = 98.6
Гр. сл. = III
Точн. = Н

БПО-1555

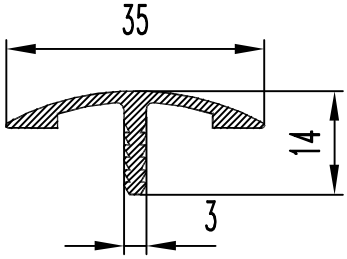

F см² = 0.975
Q кг. = 0.264
D оп.мм= 35.0
P н.мм = 108.2
Гр. сл. = IV
Точн. = Н

БПО-1556

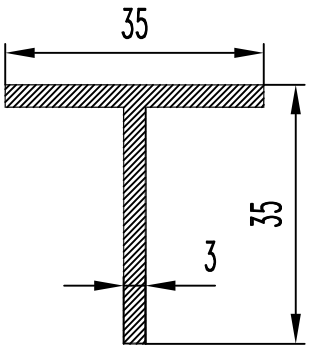

F см² = 2.010
Q кг. = 0.545
D оп.мм= 44.0
P н.мм = 140.0
Гр. сл. = III
Точн. = П

БПО-1557

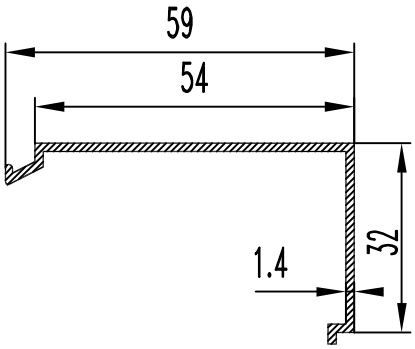

F см² = 1.394
Q кг. = 0.378
D оп.мм= 66.0
P н.мм = 201.8
Гр. сл. = VI
Точн. = Н

БПО-1558

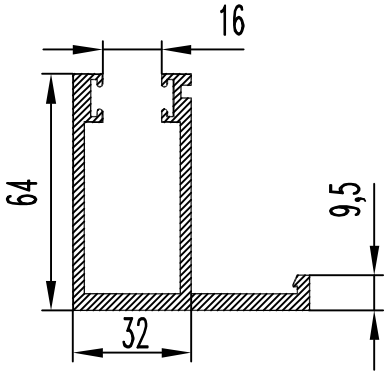

F см² = 7.300
Q кг. = 1.978
D оп.мм= 91.0
P н.мм = 438.2
Гр. сл. =Особ.
Точн. = Н

БПО-1559

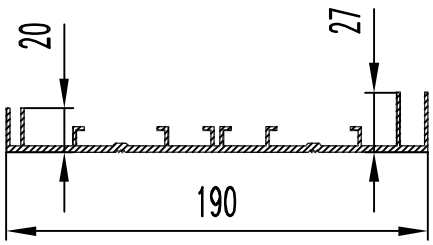

F см² = 8.085
Q кг. = 2.191
D оп.мм= 191.0
P н.мм = 701.0
Гр. сл. =Особ.
Точн. = Н

БПО-1560

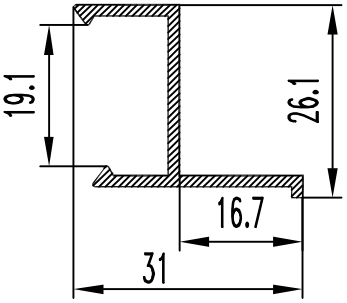

F см² = 1.000
Q кг. = 0.271
D оп.мм= 40.4
P н.мм = 135.8
Гр. сл. = IV
Точн. = Н

БПО-1561

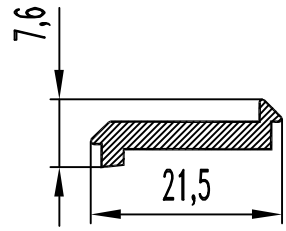

F см² = 0.670
Q кг. = 0.182
D оп.мм= 21.7
P н.мм = 55.1
Гр. сл. = IV
Точн. = Н

БПО-1562

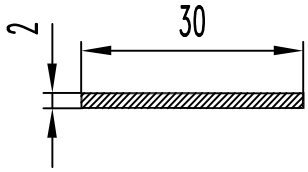

F см² = 0.600
Q кг. = 0.163
D оп.мм= 30.1
P н.мм = 64.0
Гр. сл. = I
Точн. = П

БПО-1563

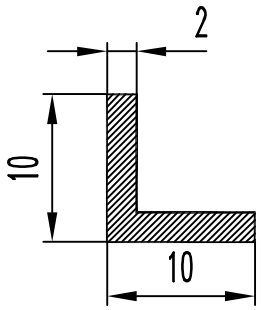

F см² = 0.360
Q кг. = 0.098
D оп.мм= 14.1
P н.мм = 40.0
Гр. сл. = I
Точн. = П

БПО-1564

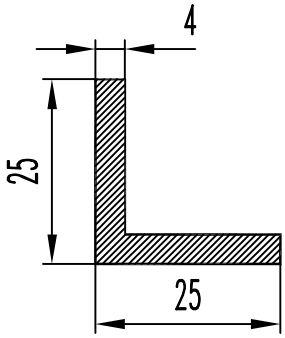

F см² = 1.840
Q кг. = 0.499
D оп.мм= 35.4
P н.мм = 100.0
Гр. сл. = I
Точн. = П

БПО-1565

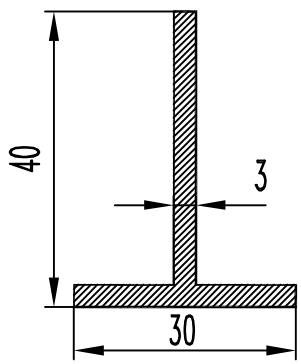

F см² = 2.010
Q кг. = 0.545
D оп.мм= 45.7
P н.мм = 140.0
Гр. сл. = II
Точн. = П

БПО-1566

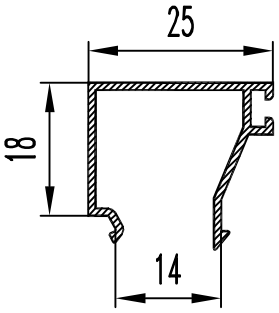

F см² = 0.774
Q кг. = 0.21
D оп.мм= 30.8
P н.мм = 155.8
Гр. сл. = VI
Точн. = П

БПО-1568

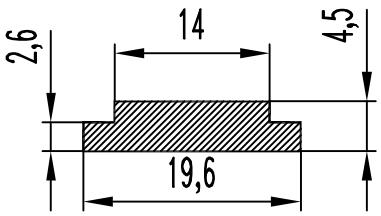

F см² = 0.770
Q кг. = 0.209
D оп.мм= 19.8
P н.мм = 48.2
Гр. сл. = IV
Точн. = П

БПО-1569

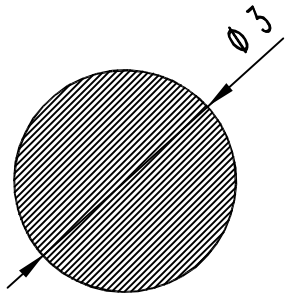

F см² = 0.071
Q кг. = 0.019
D оп.мм= 3.0
P н.мм = 9.4
Гр. сл. =Особ.
Точн. = Н

БПО-1570

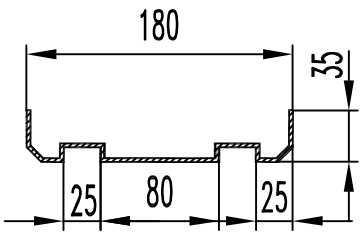

F см² = 6.854
Q кг. = 1.857
D оп.мм= 183.0
P н.мм = 553.0
Гр. сл. = V
Точн. = П

БПО-1571

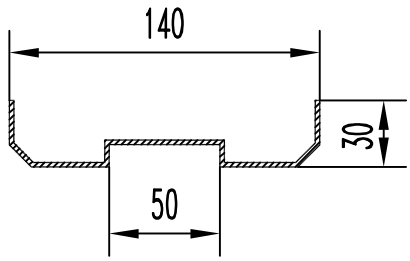

F см² = 4.099
Q кг. = 1.111
D оп.мм= 143.0
P н.мм = 414.0
Гр. сл. = V
Точн. = П

БПО-1572

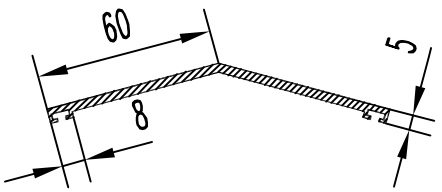

F см² = 3.596
Q кг. = 0.975
D оп.мм= 116.0
P н.мм = 276.4
Гр. сл. = III
Точн. = Н

БПО-1573

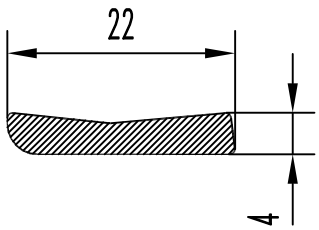

F см² = 0.749
Q кг. = 0.203
D оп.мм= 22.0
P н.мм = 49.8
Гр. сл. = I
Точн. = Н

БПО-1574

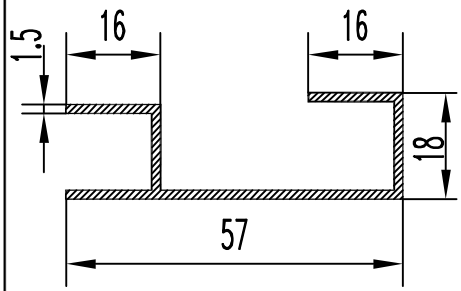

F см² = 1.794
Q кг. = 0.486
D оп.мм= 60.0
P н.мм = 242.2
Гр. сл. = VI
Точн. = П

БПО-1575

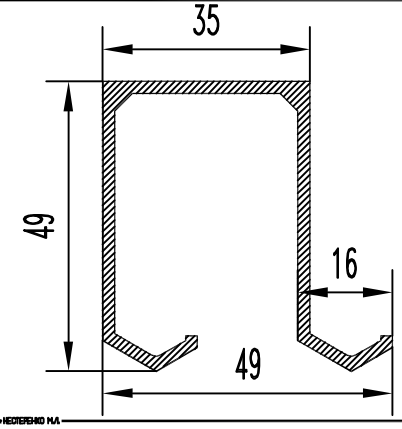

F см² = 3.155
Q кг. = 0.855
D оп.мм= 69.8
P н.мм = 306.3
Гр. сл. = VI
Точн. = П

БПО-1576

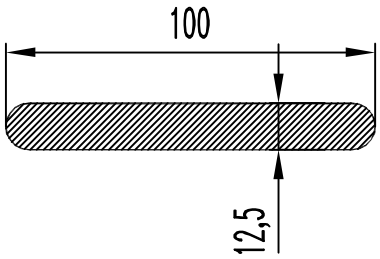

F см² = 12.160
Q кг. = 3.295
D оп.мм= 100.0
P н.мм = 214.8
Гр. сл. = II
Точн. = Н

БПО-1577

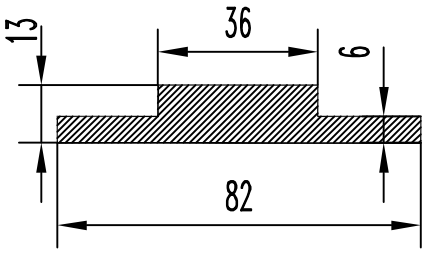

F см² = 6.74
Q кг. = 1.827
D оп.мм= 81
P н.мм = 184
Гр. сл. = II
Точн. = П

БПО-1579

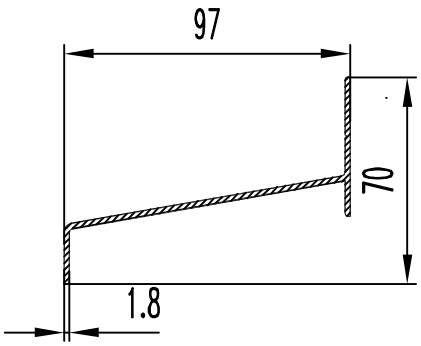

F см² = 2.944
Q кг. = 0.798
D оп.мм= 119.4
P н.мм = 325.2
Гр. сл. = IV
Точн. = Н

БПО-1580

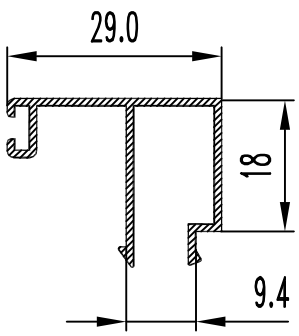

F см² = 0.894
Q кг. = 0.242
D оп.мм= 34.1
P н.мм = 179.1
Гр. сл. = VI
Точн. = П

БПО-1581

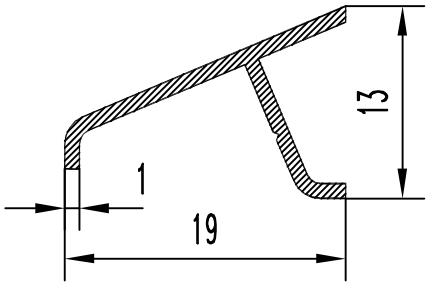

F см² = 0.343
Q кг. = 0.093
D оп.мм= 22.1
P н.мм = 71.2
Гр. сл. = IV
Точн. = П

БПО-1582

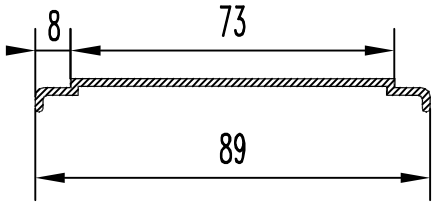

F см² = 1.682
Q кг. = 0.456
D оп.мм= 89.0
P н.мм = 200.7
Гр. сл. = IV
Точн. = П

БПО-1583

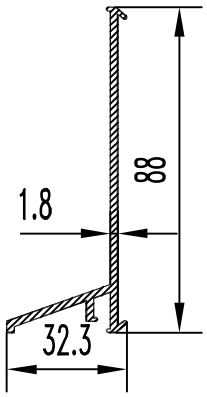

F см² = 2.585
Q кг. = 0.701
D оп.мм= 92.8
P н.мм = 268.0
Гр. сл. = IV
Точн. = П

БПО-1584

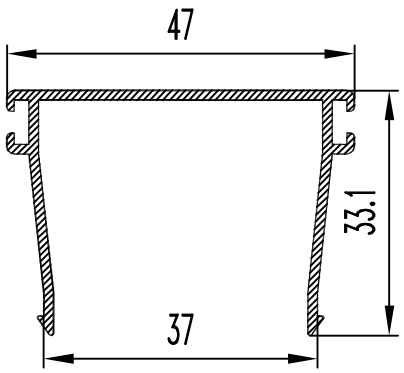

F см² = 1.570
Q кг. = 0.425
D оп.мм= 52.9
P н.мм = 246.5
Гр. сл. = V
Точн. = П

БПО-1585

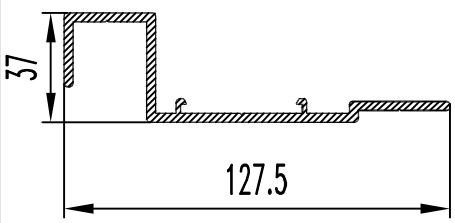

F см² = 5.808
Q кг. = 1.574
D оп.мм= 131.2
P н.мм = 403.8
Гр. сл. = V
Точн. = П

БПО-1586

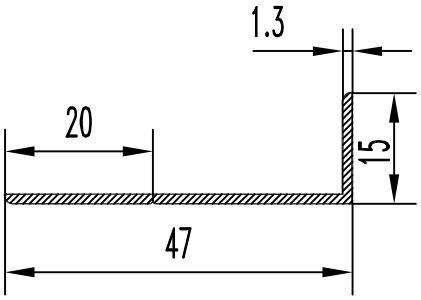

F см² = 0.785
Q кг. = 0.213
D оп.мм= 49.0
P н.мм = 123.0
Гр. сл. = IV
Точн. = П

БПО-1587

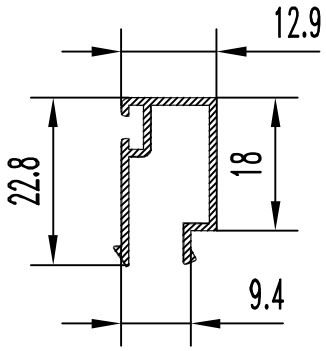

F см² = 0.665
Q кг. = 0.180
D оп.мм= 25.9
P н.мм = 133.3
Гр. сл. = V
Точн. = П

БПО-1588

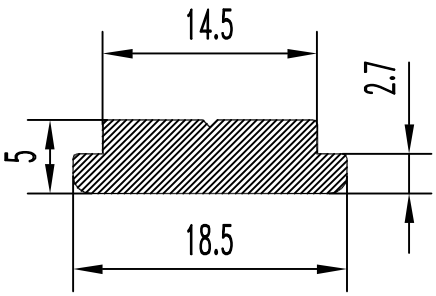

F см² = 0.824
Q кг. = 0.223
D оп.мм= 18.5
P н.мм = 45.9
Гр. сл. = IV
Точн. = П

БПО-1589

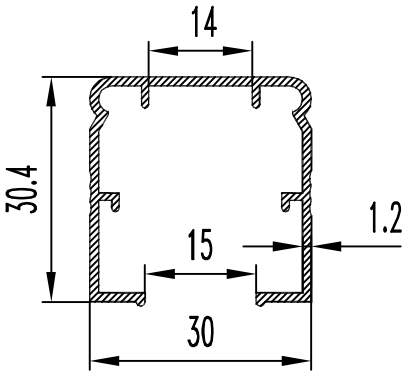

F см² = 1.344
Q кг. = 0.364
D оп.мм= 41.2
P н.мм = 231.7
Гр. сл. =Особ.
Точн. = П

БПО-1590

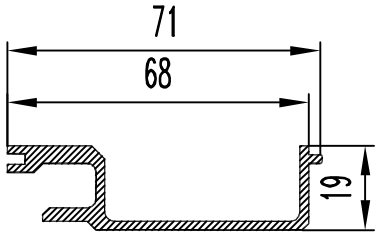

F см² = 2.900
Q кг. = 0.786
D оп.мм= 72.0
P н.мм = 240.7
Гр. сл. = IV
Точн. = Н

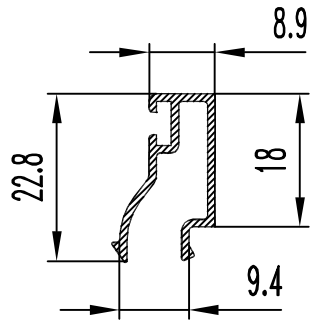

БПО-1591

F см² = 0.635
Q кг. = 0.172
D оп.мм= 25.9
P н.мм = 126.0
Гр. сл. = I
Точн. = П

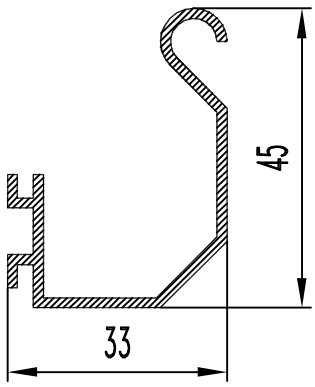

БПО-1596

F см² = 1.690
Q кг. = 0.458
D оп.мм= 52.0
P н.мм = 227.2
Гр. сл. = V
Точн. = П

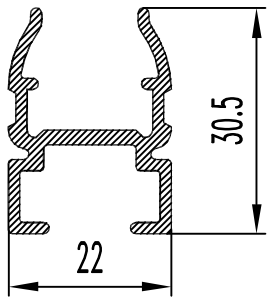

БПО-1597

F см² = 1.610
Q кг. = 0.436
D оп.мм= 35.0
P н.мм = 192.0
Гр. сл. = VI
Точн. = П

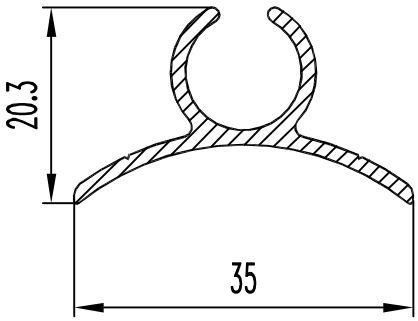

БПО-1593

F см = 1.05
Q кг. = 0.285
D оп.мм= 134
P н.мм = 134
Гр. сл. = V
Точн. = П

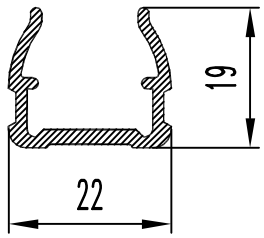

БПО-1598

F см² = 1.036
Q кг. = 0.281
D оп.мм= 27.0
P н.мм = 123.0
Гр. сл. = IV
Точн. = П

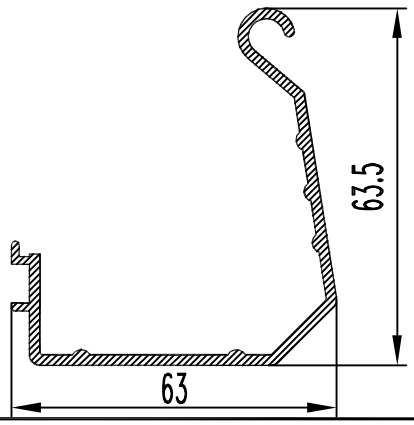

БПО-1599

F см² = 3.320
Q кг. = 0.900
D оп.мм= 82.0
P н.мм = 331.0
Гр. сл. = IV
Точн. = П

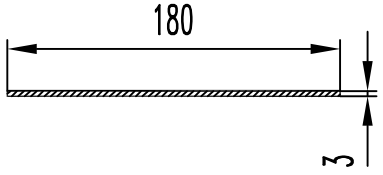

БПО-1600

F см² = 5.400
Q кг. = 1.463
D оп.мм= 180.0
P н.мм = 366.0
Гр. сл. =Особ.
Точн. = Н

БПО-1601

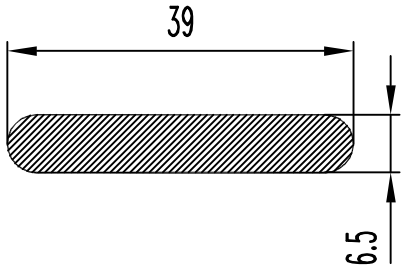

F см² = 2.440
Q кг. = 0.661
D оп.мм= 39.0
P н.мм = 85.4
Гр. сл. = I
Точн. = Н

БПО-1602

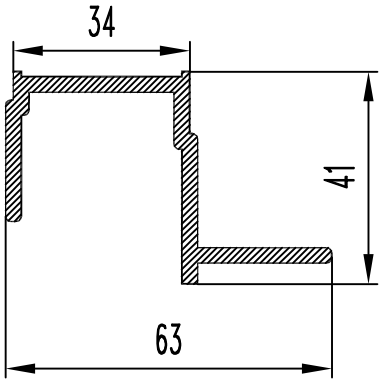

F см² = 3.764
Q кг. = 1.020
D оп.мм= 71.4
P н.мм = 257.1
Гр. сл. = III
Точн. = П

БПО-1603

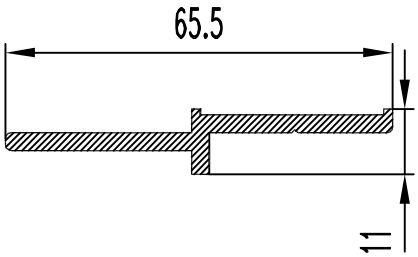

F см² = 2.195
Q кг. = 0.595
D оп.мм= 65.7
P н.мм = 154.0
Гр. сл. = III
Точн. = П

БПО-1604

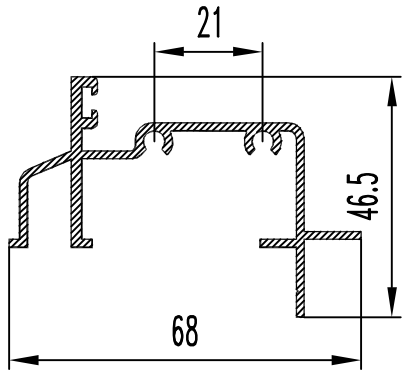

F см² = 2.939
Q кг. = 0.796
D оп.мм= 68.9
P н.мм = 366.3
Гр. сл. = VI
Точн. = П

БПО-1605

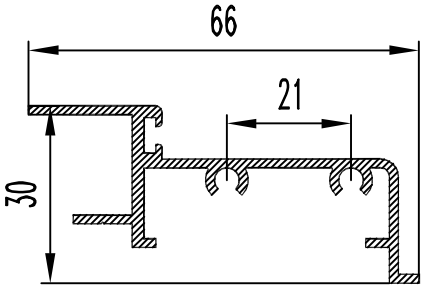

F см² = 2.353
Q кг. = 0.639
D оп.мм= 72.3
P н.мм = 293.0
Гр. сл. = VI
Точн. = П

БПО-1606

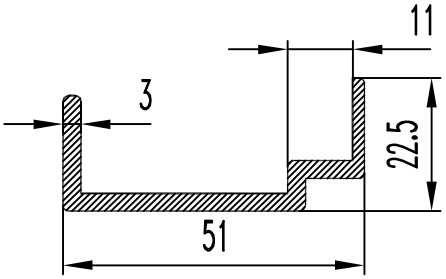

F см² = 2.457
Q кг. = 0.666
D оп.мм= 55.1
P н.мм = 177.0
Гр. сл. = III
Точн. = П

БПО-1607

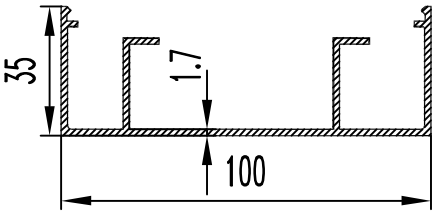

F см² = 4.040
Q кг. = 1.095
D оп.мм= 106.0
P н.мм = 479.0
Гр. сл. =Особ.
Точн. = П

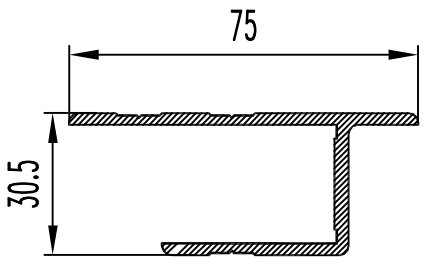

БПО-1616

F см² = 3.434
Q кг. = 0.931
D оп.мм= 75.0
P н.мм = 299.3
Гр. сл. = VI
Точн. = П

БПО-1612

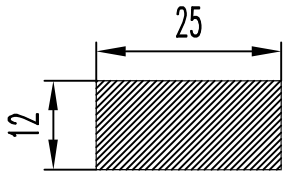

БПО-1617

F см² = 3.000
Q кг. = 0.813
D оп.мм= 28.0
P н.мм = 74.0
Гр. сл. = I
Точн. = П

БПО-1613

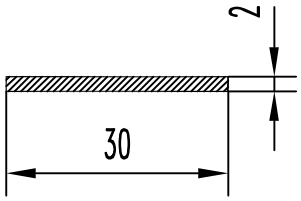

БПО-1618

F см² = 0.600
Q кг. = 0.163
D оп.мм= 31.0
P н.мм = 64.0
Гр. сл. = I
Точн. = П

БПО-1619

БПО-1615

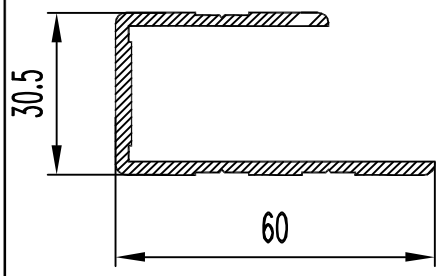

F см² = 3.043
Q кг. = 0.825
D оп.мм= 65.8
P н.мм = 257.8
Гр. сл. = VI
Точн. = П

БПО-1620

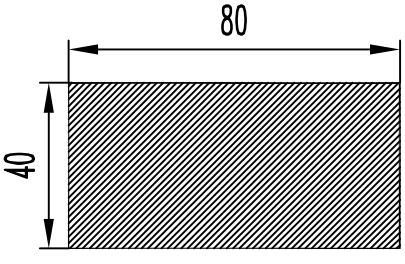

F см² = 32.000
Q кг. = 8.672
D оп.мм= 90.0
P н.мм = 240.0
Гр. сл. = I
Точн. = П

БПО-1621

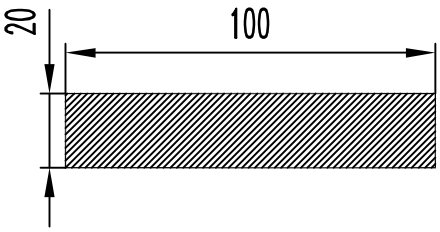

F см² = 20.000
Q кг. = 5.420
D оп.мм= 102.0
P н.мм = 240.0
Гр. сл. = I
Точн. = П

БПО-1622

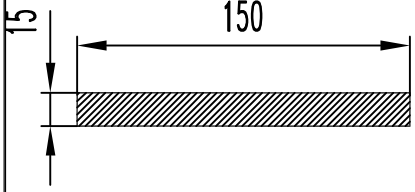

F см² = 22.500
Q кг. = 6.098
D оп.мм= 151.0
P н.мм = 330.0
Гр. сл. = I
Точн. = П

БПО-1623

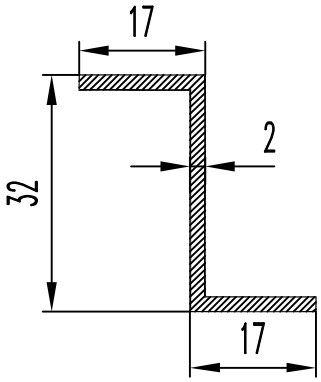

F см² = 1.240
Q кг. = 0.336
D оп.мм= 45.0
P н.мм = 128.0
Гр. сл. = III
Точн. = П

БПО-1624

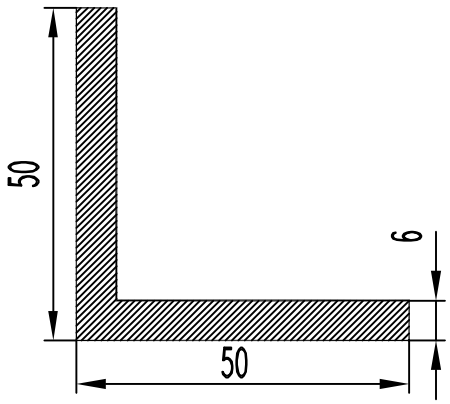

F см² = 5.640
Q кг. = 1.528
D оп.мм= 71.0
P н.мм = 200.0
Гр. сл. = I
Точн. = П

БПО-1625

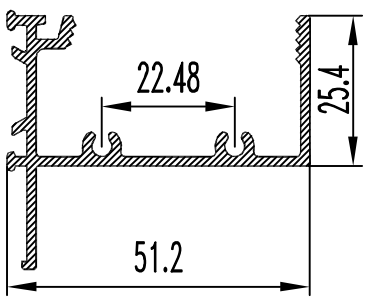

F см² = 2.533
Q кг. = 0.686
D оп.мм= 64.6
P н.мм = 309.7
Гр. сл. = V
Точн. = П

БПО-1626

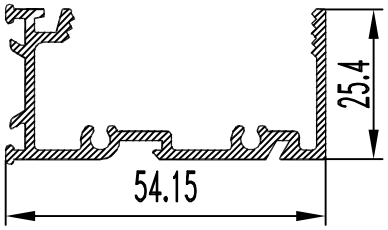

F см² = 2.428
Q кг. = 0.658
D оп.мм= 59.3
P н.мм = 296.8
Гр. сл. = V
Точн. = П

БПО-1627

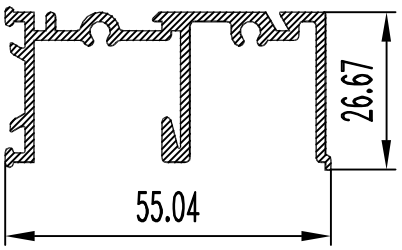

F см² = 2.826
Q кг. = 0.766
D оп.мм= 60.9
P н.мм = 334.9
Гр. сл. = V
Точн. = П

БПО-1628

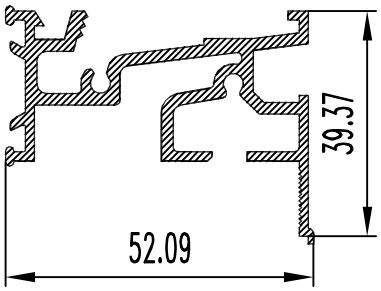

F см² = 3.625
Q кг. = 0.982
D оп.мм= 65.3
P н.мм = 399.4
Гр. сл. =Особ.
Точн. = П

БПО-1629

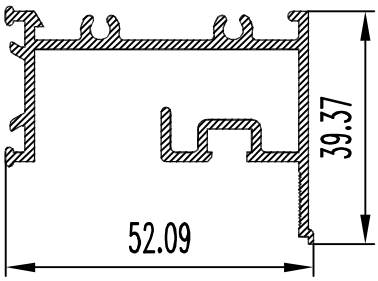

F см² = 2.944
Q кг. = 0.798
D оп.мм= 65.3
P н.мм = 371.8
Гр. сл. = V
Точн. = П

БПО-1630

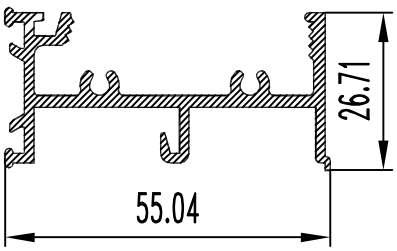

F см² = 2.805
Q кг. = 0.760
D оп.мм= 60.9
P н.мм = 317.1
Гр. сл. = V
Точн. = П

БПО-1631

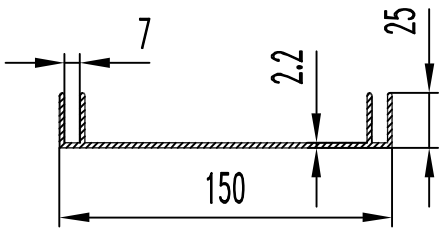

F см² = 5.280
Q кг. = 1.431
D оп.мм= 150.0
P н.мм = 483.0
Гр. сл. = VI
Точн. = Н

БПО-1632

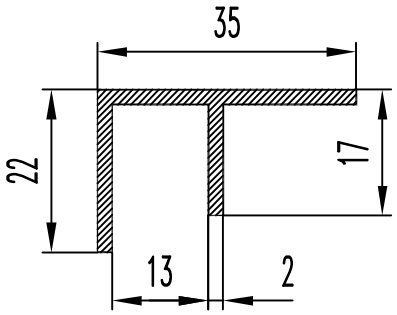

F см² = 1.400
Q кг. = 0.379
D оп.мм= 41.4
P н.мм = 144.0
Гр. сл. = III
Точн. = Н

БПО-1633

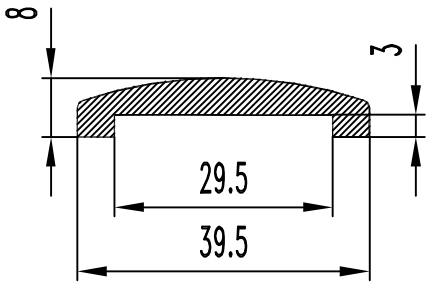

F см² = 1.846
Q кг. = 0.500
D оп.мм= 40.0
P н.мм = 94.8
Гр. сл. = IV
Точн. = Н

БПО-1634

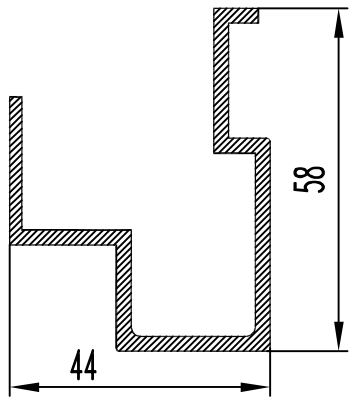

F см² = 3.696
Q кг. = 1.002
D оп.мм= 64.4
P н.мм = 307.1
Гр. сл. = V
Точн. = Н

БПО-1635

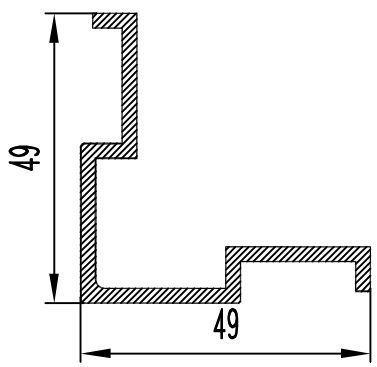

F см² = 2.991
Q кг. = 0.811
D оп.мм= 66.7
P н.мм = 242.7
Гр. сл. = V
Точн. = Н

БПО-1636

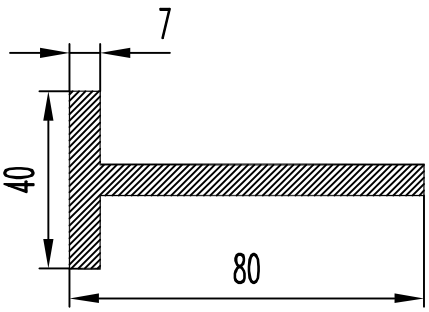

F см² = 7.910
Q кг. = 2.144
D оп.мм= 85.1
P н.мм = 240.0
Гр. сл. = II
Точн. = П

БПО-1637

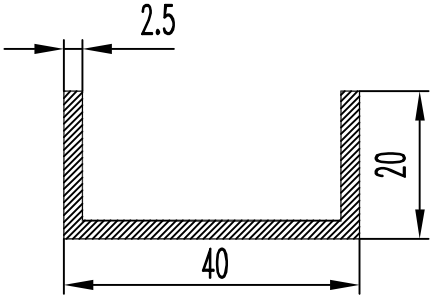

F см² = 1.875
Q кг. = 0.508
D оп.мм= 44.7
P н.мм = 155.0
Гр. сл. = III
Точн. = П

БПО-1638

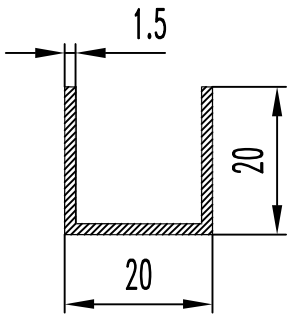

F см² = 0.855
Q кг. = 0.232
D оп.мм= 28.3
P н.мм = 117.0
Гр. сл. = IV
Точн. = П

БПО-1639

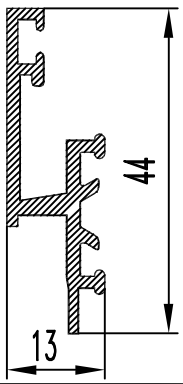

F см² = 1.490
Q кг. = 0.404
D оп.мм= 45.0
P н.мм = 172.8
Гр. сл. = V
Точн. = Н

БПО-1640

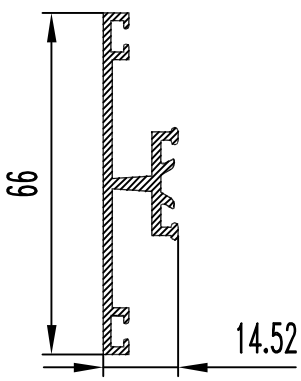

F см² = 2.220
Q кг. = 0.602
D оп.мм= 66.2
P н.мм = 253.7
Гр. сл. = V
Точн. = П

БПО-1641

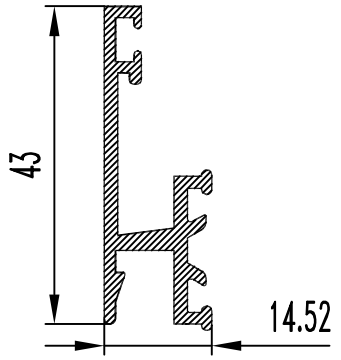

F см² = 1.693
Q кг. = 0.459
D оп.мм= 46.0
P н.мм = 192.5
Гр. сл. = V
Точн. = П

БПО-1642

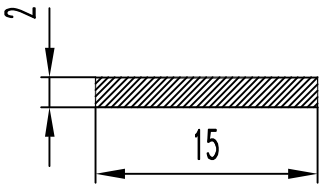

F см² = 0.300
Q кг. = 0.081
D оп.мм= 15.0
P н.мм = 34.0
Гр. сл. = I
Точн. = П

БПО-1643

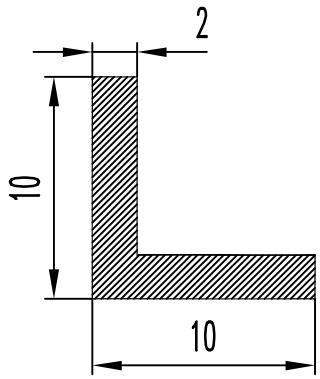

F см² = 0.360
Q кг. = 0.098
D оп.мм= 15.0
P н.мм = 40.0
Гр. сл. = I
Точн. = П

БПО-1644

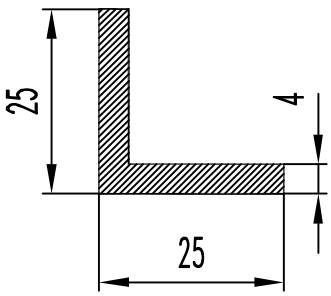

F см² = 1.840
Q кг. = 0.499
D оп.мм= 36.4
P н.мм = 100.0
Гр. сл. = II
Точн. = П

БПО-1645

БПО-1649

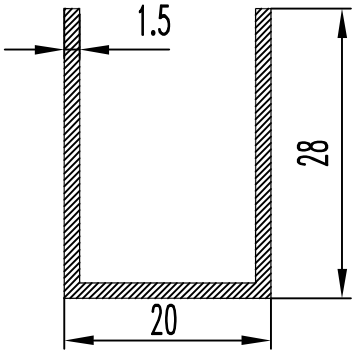

F см² = 1.095
Q кг. = 0.297
D оп.мм= 35.0
P н.мм = 149.0
Гр. сл. = V
Точн. = П

БПО-1647

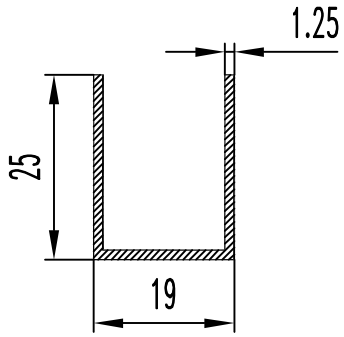

F см² = 0.831
Q кг. = 0.225
D оп.мм= 31.4
P н.мм = 135.5
Гр. сл. = IV
Точн. = П

БПО-1648

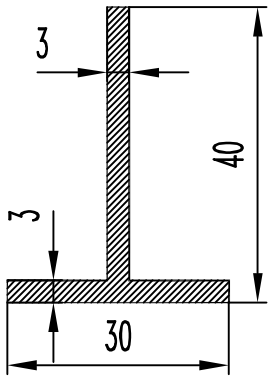

F см² = 2.010
Q кг. = 0.545
D оп.мм= 47.0
P н.мм = 140.0
Гр. сл. = II
Точн. = П

БПО-1649

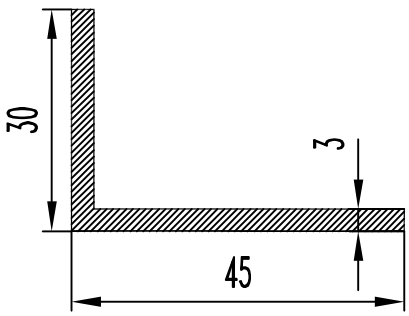

F см² = 2.160
Q кг. = 0.585
D оп.мм= 54.1
P н.мм = 150.0
Гр. сл. = II
Точн. = П

БПО-1650

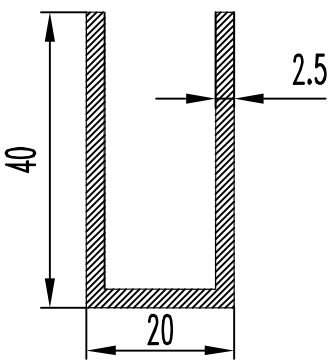

F см² = 2.375
Q кг. = 0.644
D оп.мм= 44.7
P н.мм = 195.0
Гр. сл. = III
Точн. = П

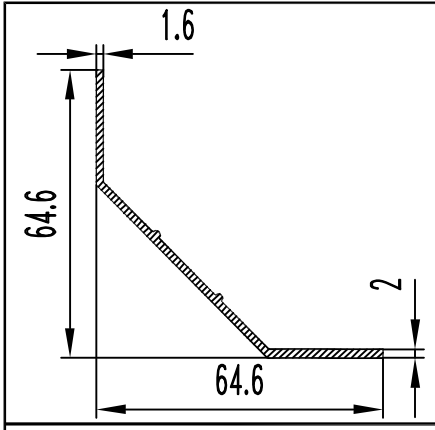

БПО-1651

F см² = 1.818
Q кг. = 0.494
D оп.мм= 91.6
P н.мм = 216.8
Гр. сл. = vi
Точн. = П

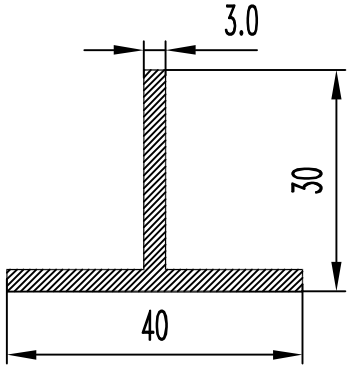

БПО-1656

F см² = 2.010
Q кг. = 0.545
D оп.мм= 43.4
P н.мм = 140.0
Гр. сл. = II
Точн. = П

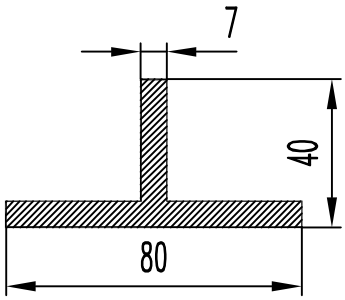

БПО-1657

F см² = 7.910
Q кг. = 2.144
D оп.мм= 81.5
P н.мм = 240.0
Гр. сл. = II
Точн. = П

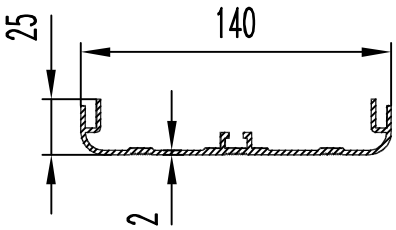

БПО-1658

F см² = 5.031
Q кг. = 1.363
D оп.мм= 140.0
P н.мм = 476.7
Гр. сл. = V
Точн. = Н

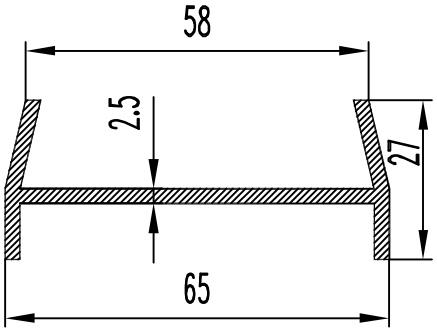

БПО-1655

F см² = 2.870
Q кг. = 0.778
D оп.мм= 68.0
P н.мм = 234.6
Гр. сл. = V
Точн. = Н

БПО-1661

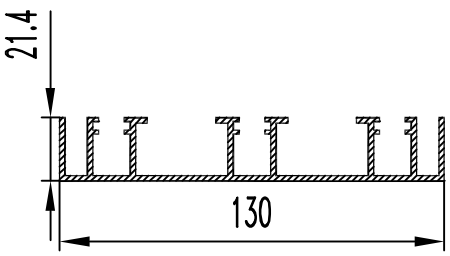

F см² = 5.760
Q кг. = 1.561
D оп.мм= 132.0
P н.мм = 657.2
Гр. сл. =Особ.
Точн. = Н

БПО-1662

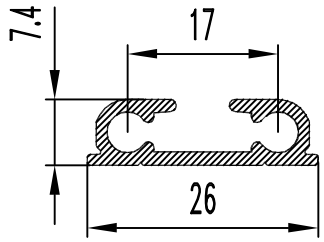

F см² = 0.790
Q кг. = 0.214
D оп.мм= 26.0
P н.мм = 108.0
Гр. сл. = V
Точн. = П

БПО-1663

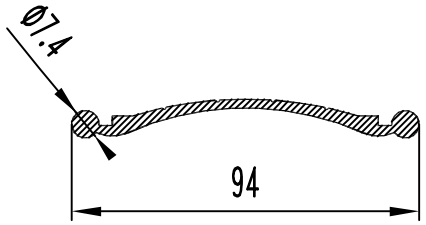

F см² = 3.380
Q кг. = 0.916
D оп.мм= 94.0
P н.мм = 212.2
Гр. сл. = VI
Точн. = П

БПО-1664

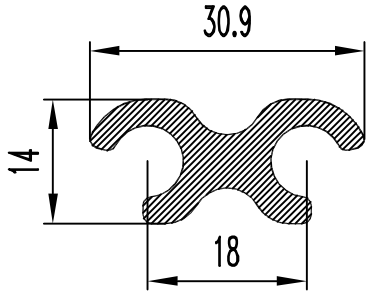

F см² = 1.890
Q кг. = 0.512
D оп.мм= 32.0
P н.мм = 108.0
Гр. сл. = III
Точн. = П

БПО-1665

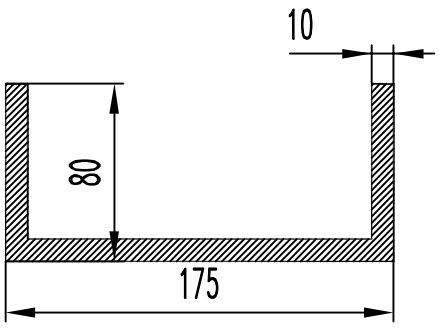

F см² = 31.5
Q кг. = 8.53
D оп.мм= 192
P н.мм = 650.0
Гр. сл. = II
Точн. = Н

БПО-1666

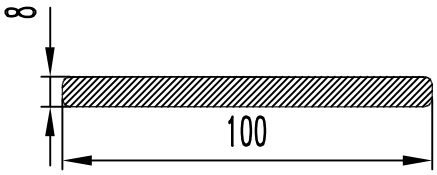

F см² = 7.970
Q кг. = 2.160
D оп.мм= 100.1
P н.мм = 212.6
Гр. сл. = I
Точн. = Н

БПО-1667

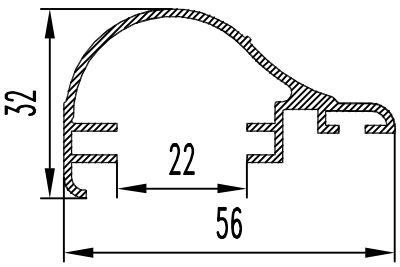

F см² = 1.905
Q кг. = 0.516
D оп.мм= 57.0
P н.мм = 272.6
Гр. сл. = V
Точн. = Н

БПО-1668

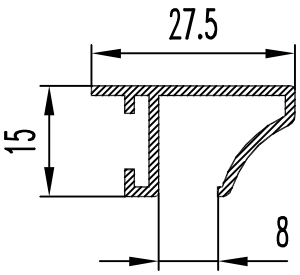

F см² = 0.868
Q кг. = 0.235
D оп.мм= 28.6
P н.мм = 135.9
Гр. сл. = VI
Точн. = П

БПО-1669

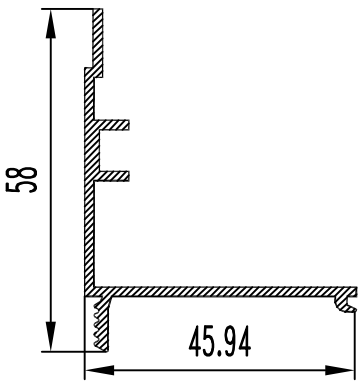

F см² = 1.960
Q кг. = 0.531
D оп.мм= 68.2
P н.мм = 243.0
Гр. сл. = V
Точн. = П

БПО-1670

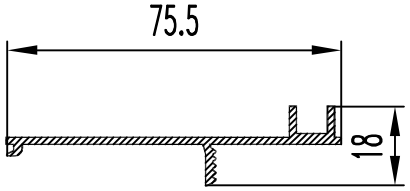

F см² = 1.703
Q кг. = 0.462
D оп.мм= 75.4
P н.мм = 209.7
Гр. сл. = V
Точн. = П

БПО-1676

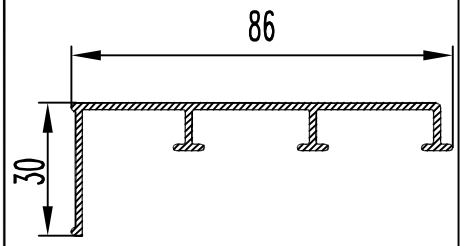

F см² = 2.350
Q кг. = 0.637
D оп.мм= 88.6
P н.мм = 309.0
Гр. сл. = VI
Точн. = П

БПО-1672

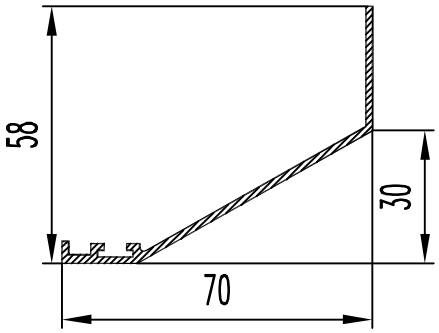

F см² = 1.720
Q кг. = 0.466
D оп.мм= 98.9
P н.мм = 234.3
Гр. сл. = IV
Точн. = П

БПО-1677

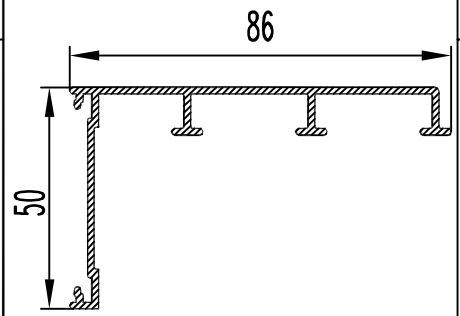

F см² = 2.850
Q кг. = 0.772
D оп.мм= 96.4
P н.мм = 374.0
Гр. сл. = VI
Точн. = П

БПО-1673

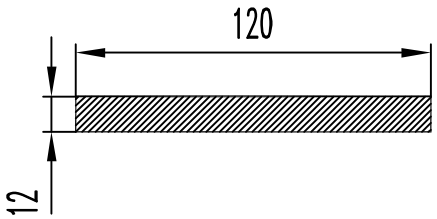

F см² = 14.400
Q кг. = 3.902
D оп.мм= 121.0
P н.мм = 264.0
Гр. сл. = I
Точн. = Н

БПО-1678

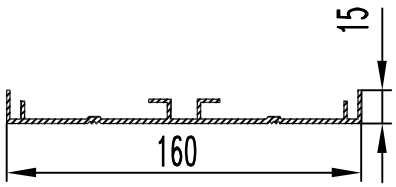

F см² = 4.410
Q кг. = 1.195
D оп.мм= 161.0
P н.мм = 485.0
Гр. сл. =Особ.
Точн. = Н

БПО-1674

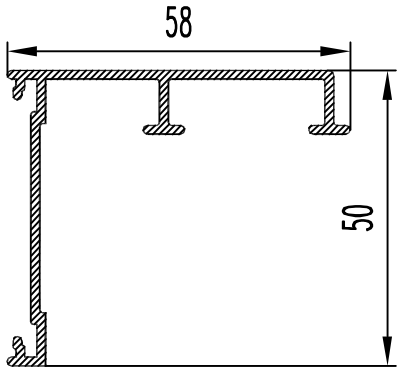

F см² = 2.210
Q кг. = 0.599
D оп.мм= 73.6
P н.мм = 290.0
Гр. сл. = VI
Точн. = П

БПО-1679

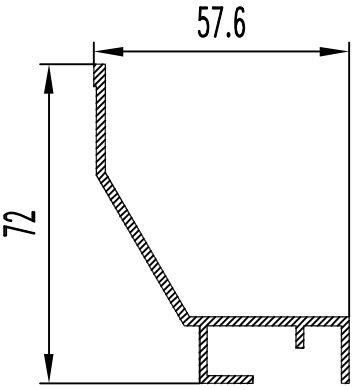

F см² = 2.730
Q кг. = 0.740
D оп.мм= 92.2
P н.мм = 287.5
Гр. сл. = V
Точн. = Н

БПО-1675

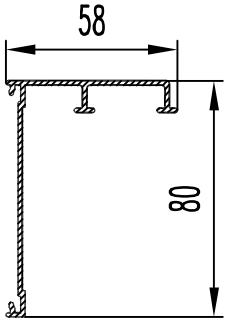

F см² = 2.660
Q кг. = 0.721
D оп.мм= 96.5
P н.мм = 350.0
Гр. сл. = VI
Точн. = П

БПО-1680

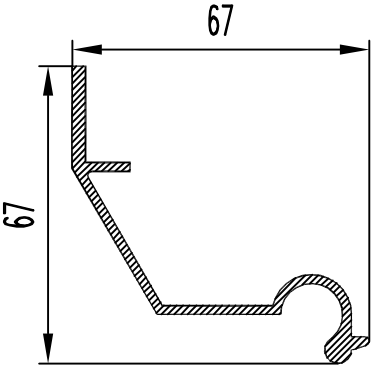

F см² = 3.180
Q кг. = 0.862
D оп.мм= 91.3
P н.мм = 275.6
Гр. сл. = V
Точн. = Н

БПО-1681

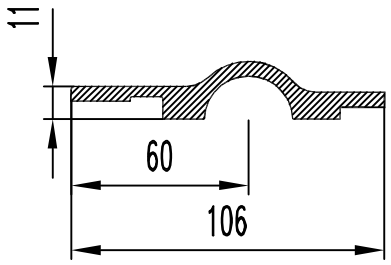

F см² = 7.083
Q кг. = 1.919
D оп.мм= 106.0
P н.мм = 255.4
Гр. сл. = II
Точн. = Н

БПО-1682

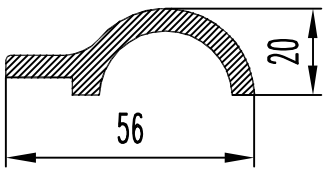

F см² = 3.647
Q кг. = 0.988
D оп.мм= 56.6
P н.мм = 150.7
Гр. сл. = II
Точн. = Н

БПО-1683

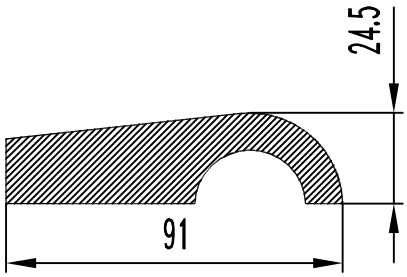

F см² = 15.310
Q кг. = 4.149
D оп.мм= 92.7
P н.мм = 229.8
Гр. сл. = II
Точн. = Н

БПО-1684

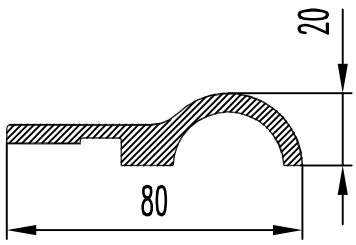

F см² = 5.233
Q кг. = 1.418
D оп.мм= 81.0
P н.мм = 202.3
Гр. сл. = II
Точн. = Н

БПО-1685

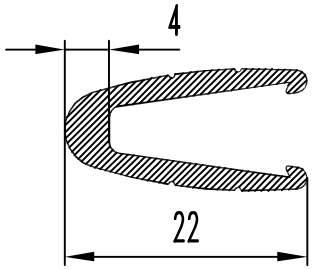

F см² = 0.901
Q кг. = 0.244
D оп.мм= 23.0
P н.мм = 93.7
Гр. сл. = VI
Точн. = Н

БПО-1686

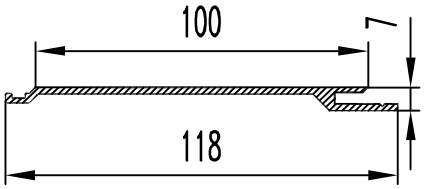

F см² = 2.723
Q кг. = 0.738
D оп.мм= 118.1
P н.мм = 271.3
Гр. сл. = V
Точн. = Н

БПО-1687

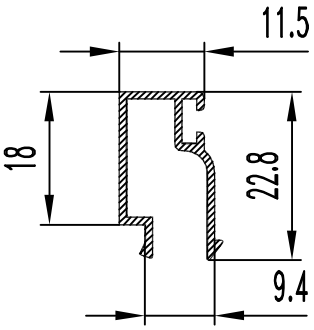

F см² = 0.658
Q кг. = 0.178
D оп.мм= 25.8
P н.мм = 131.0
Гр. сл. = V
Точн. = П

БПО-1688

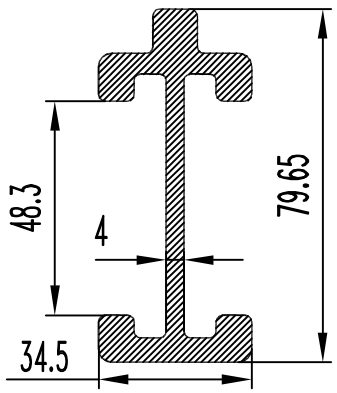

F см² = 8.323
Q кг. = 2.256
D оп.мм= 82
P н.мм = 313.3
Гр. сл. = III
Точн. = П

БПО-1689

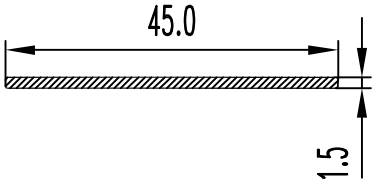

F см² = 0.680
Q кг. = 0.184
D оп.мм= 45.1
P н.мм = 93.3
Гр. сл. = IV
Точн. = П

БПО-1690

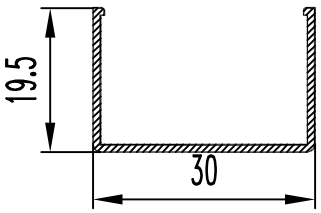

F см² = 0.670
Q кг. = 0.182
D оп.мм= 35.5
P н.мм = 136.9
Гр. сл. = V
Точн. = П

БПО-1691

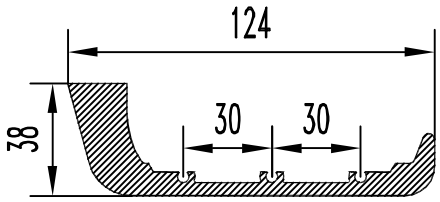

F см² = 13.080
Q кг. = 3.545
D оп.мм= 127.4
P н.мм = 356.4
Гр. сл. = V
Точн. = П

БПО-1692

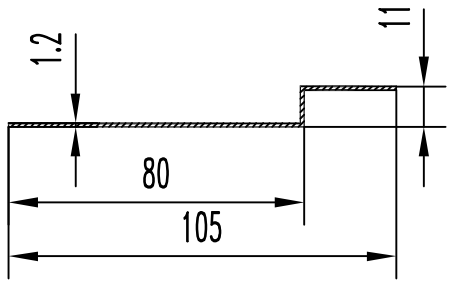

F см² = 1.370
Q кг. = 0.371
D оп.мм= 105.6
P н.мм = 232.0
Гр. сл. = IV
Точн. = П

БПО-1693

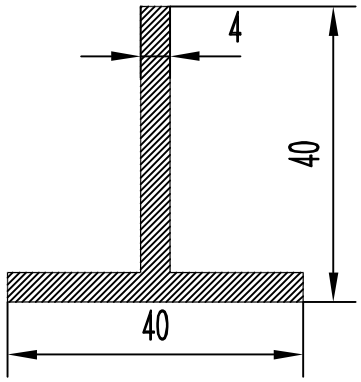

F см² = 3.040
Q кг. = 0.824
D оп.мм= 50.1
P н.мм = 160.0
Гр. сл. = II
Точн. = DIN

БПО-1694

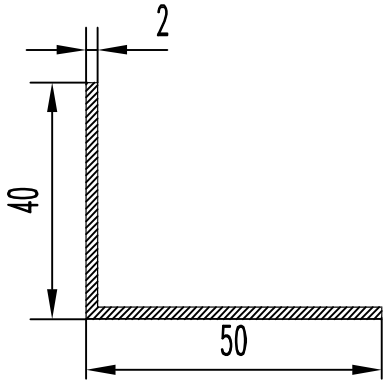

F см² = 1.760
Q кг. = 0.477
D оп.мм= 64.0
P н.мм = 180.0
Гр. сл. = IV
Точн. = DIN

БПО-1695

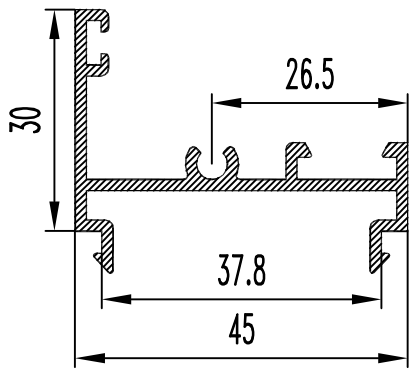

F см² = 1.940
Q кг. = 0.526
D оп.мм= 54.3
P н.мм = 256.5
Гр. сл. = V
Точн. = П

БПО-1696

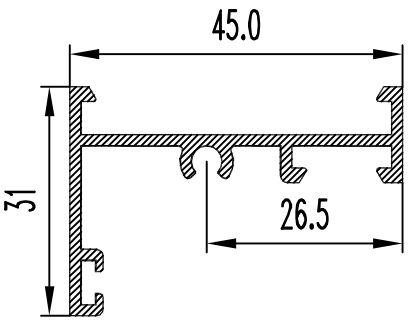

F см² = 1.750
Q кг. = 0.474
D оп.мм= 54.6
P н.мм = 229.3
Гр. сл. = V
Точн. = П

БПО-1697

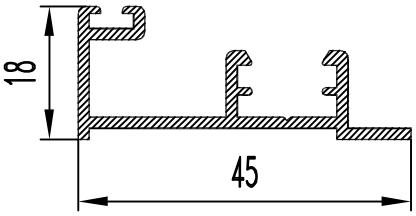

F см² = 1.490
Q кг. = 0.404
D оп.мм= 48.1
P н.мм = 203.3
Гр. сл. = V
Точн. = П

БПО-1698

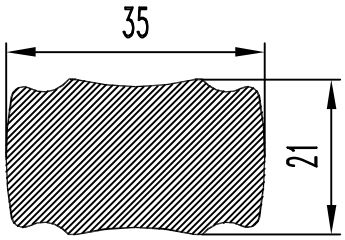

F см² = 6.591
Q кг. = 1.786
D оп.мм= 38.0
P н.мм = 105.3
Гр. сл. = I
Точн. = H

БПО-1699

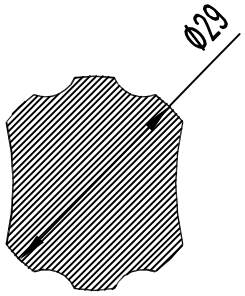

F см² = 5.576
Q кг. = 1.511
D оп.мм= 29.0
P н.мм = 91.5
Гр. сл. = II
Точн. = П

БПО-1700

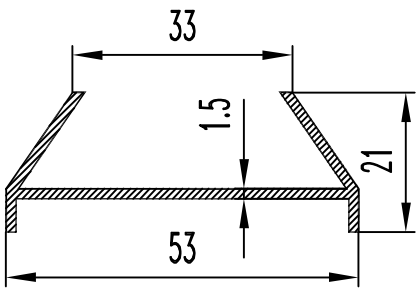

F см² = 1.473
Q кг. = 0.399
D оп.мм= 53.4
P н.мм = 199.5
Гр. сл. = V
Точн. = H

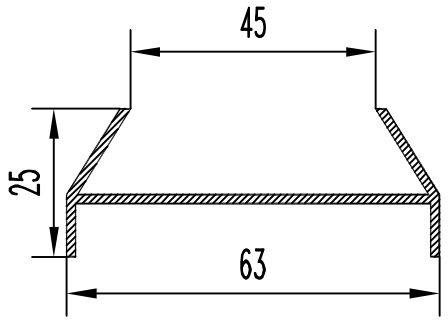

БПО-1701

F см² = 1.727
Q кг. = 0.468
D оп.мм= 64.0
P н.мм = 233.3
Гр. сл. = V
Точн. = Н

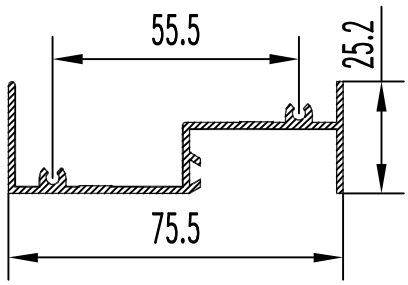

БПО-1702

F см² = 2.457
Q кг. = 0.666
D оп.мм= 80.0
P н.мм = 315.9
Гр. сл. = VI
Точн. = П

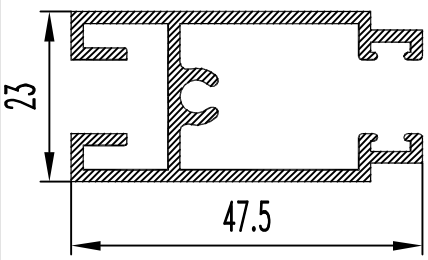

БПО-1703

F см² = 2.633
Q кг. = 0.714
D оп.мм= 51.8
P н.мм = 327.3
Гр. сл. =Особ.
Точн. = П

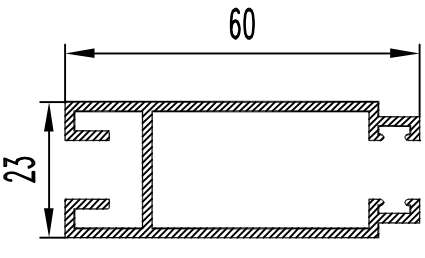

БПО-1704

F см² = 2.847
Q кг. = 0.772
D оп.мм= 63.5
P н.мм = 360.4
Гр. сл. =Особ.
Точн. = П

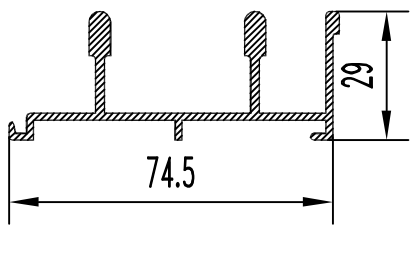

БПО-1705

F см² = 3.228
Q кг. = 0.875
D оп.мм= 90.0
P н.мм = 331.9
Гр. сл. = IV
Точн. = П

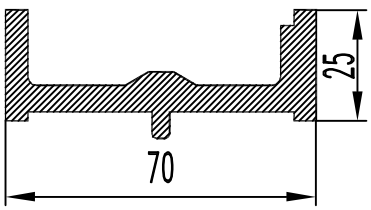

БПО-1708

F см² = 7.080
Q кг. = 1.919
D оп.мм= 74.3
P н.мм = 239.0
Гр. сл. = III
Точн. = Н

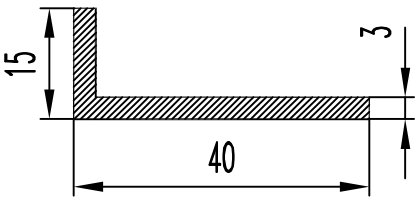

БПО-1709

F см² = 1.560
Q кг. = 0.423
D оп.мм= 42.7
P н.мм = 110.0
Гр. сл. = I
Точн. = DIN

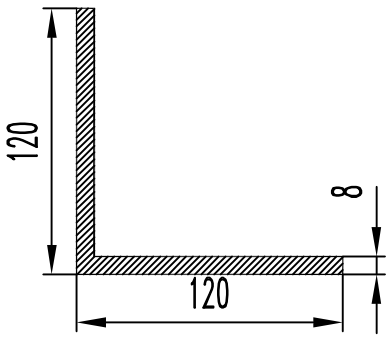

БПО-1710

F см² = 18.560
Q кг. = 5.030
D оп.мм= 169.7
P н.мм = 480.0
Гр. сл. = II
Точн. = П

БПО-1711

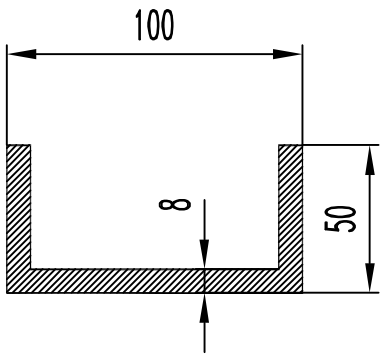

F см² = 14.720
Q кг. = 3.989
D оп.мм= 112.0
P н.мм = 384.0
Гр. сл. = II
Точн. = П

БПО-1712

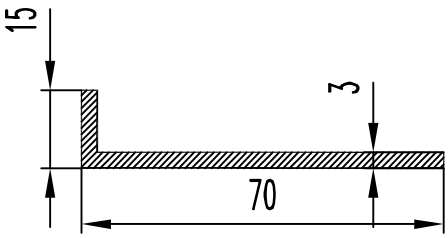

F см² = 2.460
Q кг. = 0.667
D оп.мм= 72.0
P н.мм = 170.0
Гр. сл. = IV
Точн. = П

БПО-1713

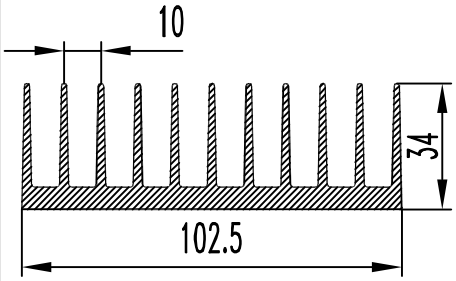

F см² = 12.084
Q кг. = 3.275
D оп.мм= 107.3
P н.мм = 807.9
Гр. сл. =Особ.
Точн. = Н

БПО-1714

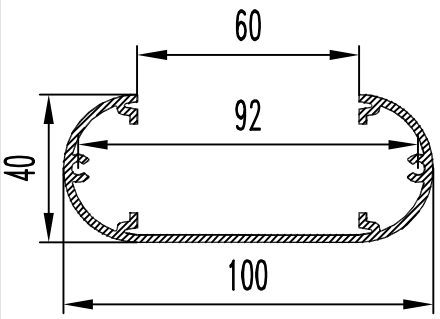

F см² = 4.658
Q кг. = 1.262
D оп.мм= 100.0
P н.мм = 454.0
Гр. сл. = IV
Точн. = Н

БПО-1715

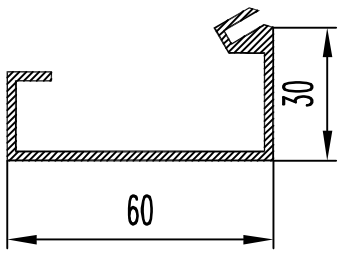

F см² = 2.810
Q кг. = 0.762
D оп.мм= 68.0
P н.мм = 2.7
Гр. сл. = V
Точн. = Н

БПО-1716

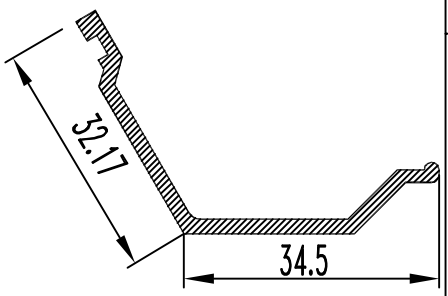

F см² = 1.415
Q кг. = 0.383
D оп.мм= 54.0
P н.мм = 147.0
Гр. сл. = IV
Точн. = Н

БПО-1717

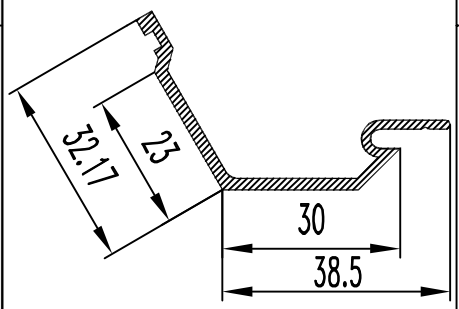

F см² = 1.549
Q кг. = 0.420
D оп.мм= 57.1
P н.мм = 173.3
Гр. сл. = V
Точн. = П

БПО-1719

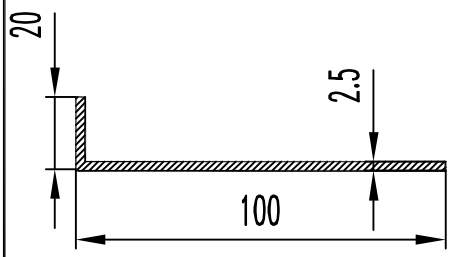

F см² = 2.937
Q кг. = 0.796
D оп.мм= 102.0
P н.мм = 239.8
Гр. сл. = V
Точн. = П

БПО-1720

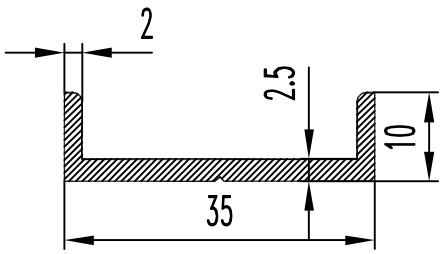

F см² = 1.168
Q кг. = 0.317
D оп.мм= 36.4
P н.мм = 104.6
Гр. сл. = II
Точн. = П

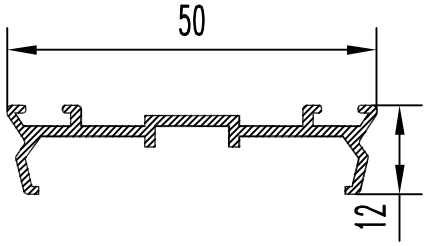

БПО-1721

F см² = 1.160
Q кг. = 0.314
D оп.мм= 50.0
P н.мм = 174.5
Гр. сл. = V
Точн. = П

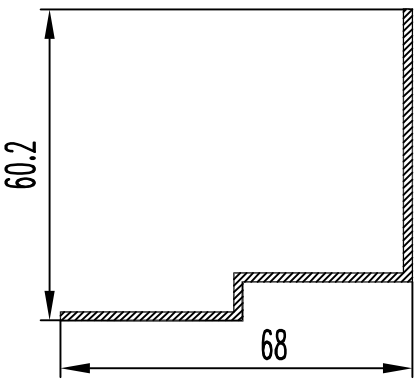

БПО-1726

F см² = 2.150
Q кг. = 0.583
D оп.мм= 91.4
P н.мм = 256.4
Гр. сл. = V
Точн. = П

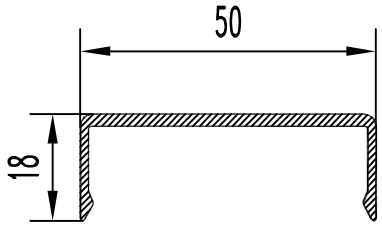

БПО-1722

F см² = 1.451
Q кг. = 0.393
D оп.мм= 53.0
P н.мм = 165.0
Гр. сл. = V
Точн. = Н

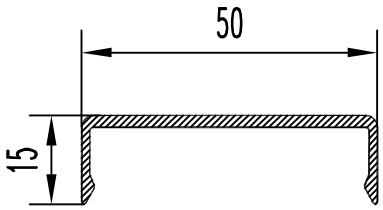

БПО-1723

F см² = 1.367
Q кг. = 0.370
D оп.мм= 51.6
P н.мм = 153.0
Гр. сл. = V
Точн. = П

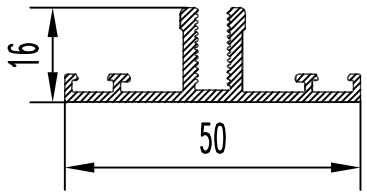

БПО-1724

F см² = 1.762
Q кг. = 0.478
D оп.мм= 51.0
P н.мм = 209.0
Гр. сл. = VI
Точн. = П

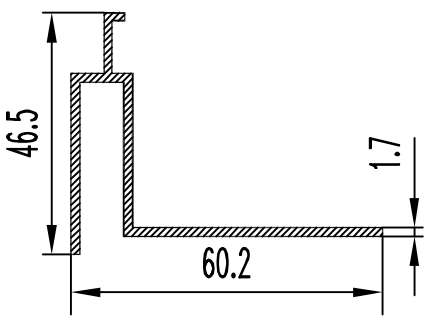

БПО-1725

F см² = 2.300
Q кг. = 0.623
D оп.мм= 70.3
P н.мм = 278.4
Гр. сл. = IV
Точн. = П

БПО-1731

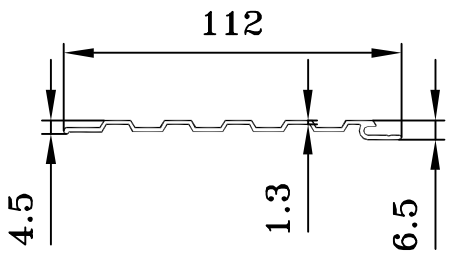

F см² = 1.780
Q кг. = 0.482
D оп.мм= 112
P н.мм = 263
Гр. сл. =Особ.
Точн. = П

БПО-1732

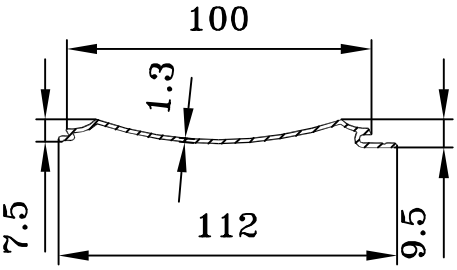

F см² = 1.720
Q кг. = 0.463
D оп.мм= 112
P н.мм = 254
Гр. сл. =Особ.
Точн. = П

БПО-1733

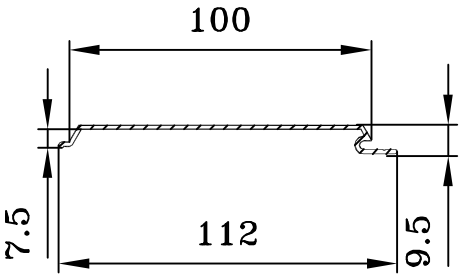

F см² = 1.680
Q кг. = 0.455
D оп.мм= 112
P н.мм = 250
Гр. сл. =Особ.
Точн. = П

БПО-1734

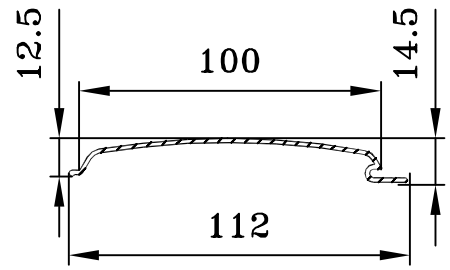

F см² = 1.720
Q кг. = 0.463
D оп.мм= 112
P н.мм = 258
Гр. сл. =Особ.
Точн. = П

БПО-1735

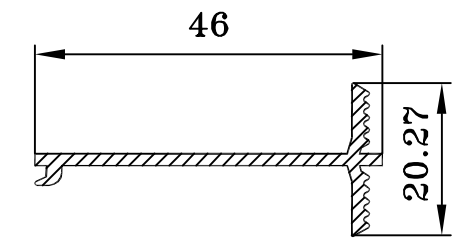

F см² = 1.136
Q кг. = 0.308
D оп.мм= 45.3
P н.мм = 147.0
Гр. сл. = VI
Точн. = П

БПО-1736

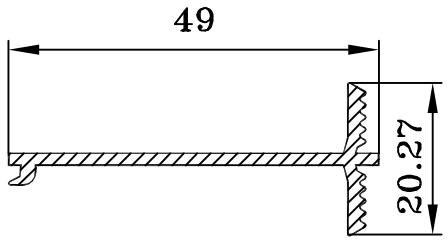

F см² = 1.182
Q кг. = 0.320
D оп.мм= 48.7
P н.мм = 152.9
Гр. сл. = VI
Точн. = П

БПО-1737

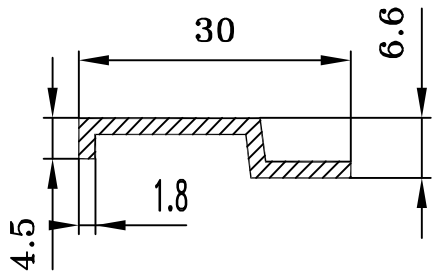

F см² = 0.627
Q кг. = 0.170
D оп.мм= 30.6
P н.мм = 76.4
Гр. сл. = III
Точн. = П

БПО-1738

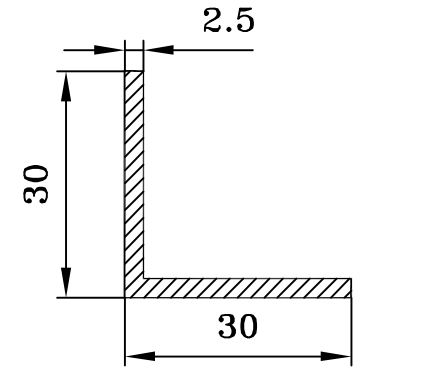

F см² = 1.437
Q кг. = 0.389
D оп.мм= 43.0
P н.мм = 120.0
Гр. сл. = II
Точн. = П

БПО-1739

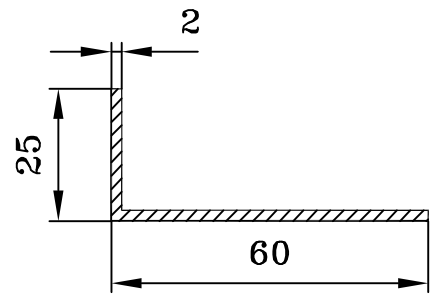

F см² = 1.660
Q кг. = 0.450
D оп.мм= 66.0
P н.мм = 170.0
Гр. сл. = IV
Точн. = П

БПО-1740

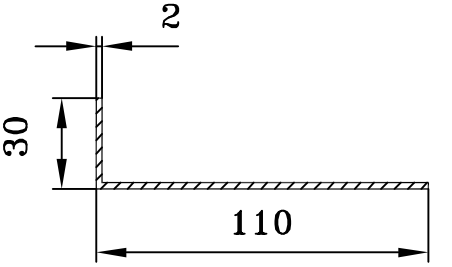

F см² = 2.760
Q кг. = 0.748
D оп.мм= 114.0
P н.мм = 280.0
Гр. сл. =Особ.
Точн. = П

БПО-1741

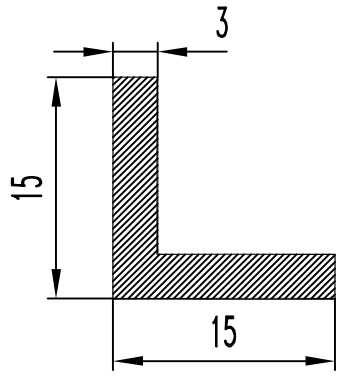

F см² = 0.810
Q кг. = 0.220
D оп.мм= 21.3
P н.мм = 60.0
Гр. сл. = I
Точн. = П

БПО-1742

БПО-1743

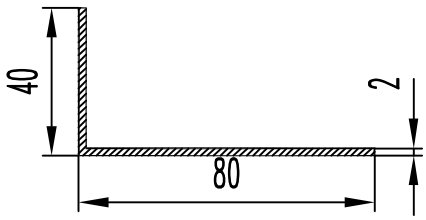

F см² = 2.360
Q кг. = 0.640
D оп.мм= 90.0
P н.мм = 240.0
Гр. сл. = VI
Точн. = П

БПО-1744

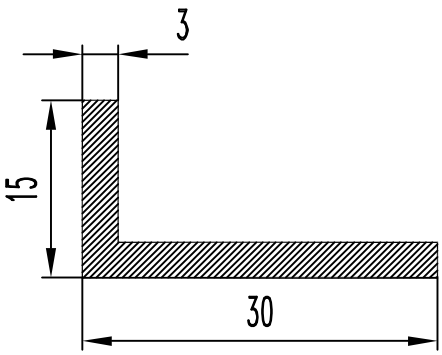

F см² = 1.260
Q кг. = 0.341
D оп.мм= 33.0
P н.мм = 90.0
Гр. сл. = I
Точн. = П

БПО-1745

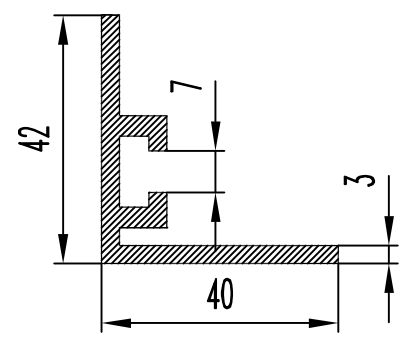

F см² = 3.080
Q кг. = 0.835
D оп.мм= 58.0
P н.мм = 206.0
Гр. сл. = V
Точн. = Н

БПО-1746

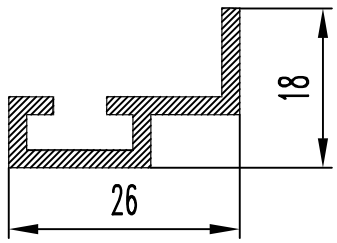

F см² = 1.080
Q кг. = 0.293
D оп.мм= 32.5
P н.мм = 112.0
Гр. сл. = V
Точн. = Н

БПО-1747

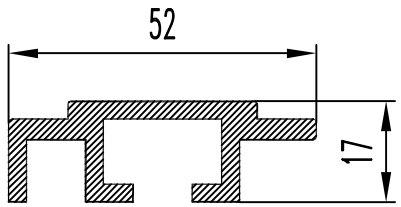

F см² = 3.320
Q кг. = 0.900
D оп.мм= 52.0
P н.мм = 206.0
Гр. сл. = IV
Точн. = Н

БПО-1748

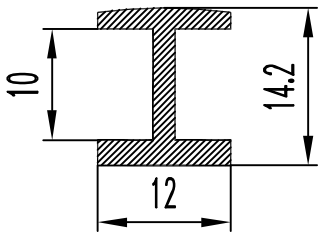

F см² = 0.688
Q кг. = 0.186
D оп.мм= 19.0
P н.мм = 71.6
Гр. сл. = III
Точн. = Н

БПО-1749

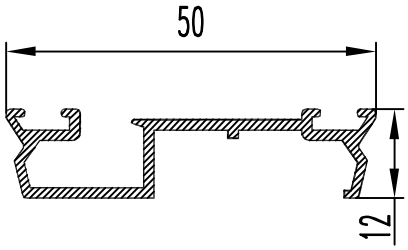

F см² = 1.310
Q кг. = 0.355
D оп.мм= 50.0
P н.мм = 197.2
Гр. сл. = VI
Точн. = П

БПО-1750

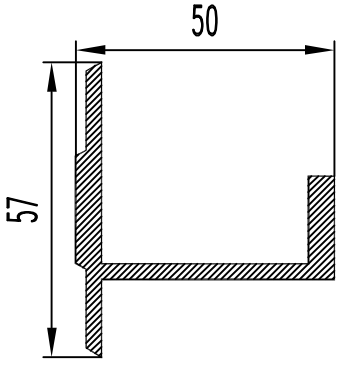

F см² = 4.295
Q кг. = 1.164
D оп.мм= 66.0
P н.мм = 243.7
Гр. сл. = III
Точн. = Н

БП0-1751

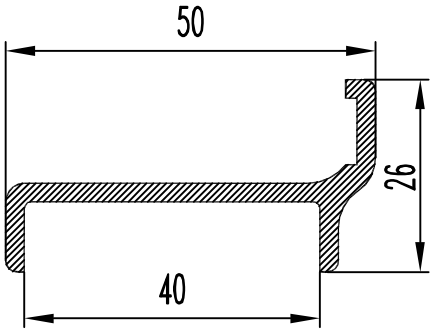

F см² = 2.100
Q кг. = 0.569
D оп.мм= 55.0
P н.мм = 165.1
Гр. сл. = III
Точн. = H

БП0-1752

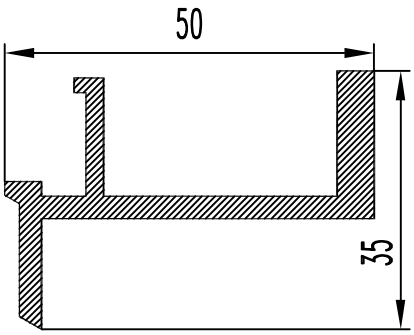

F см² = 3.239
Q кг. = 0.878
D оп.мм= 59.4
P н.мм = 207.1
Гр. сл. = III
Точн. = H

БП0-1753

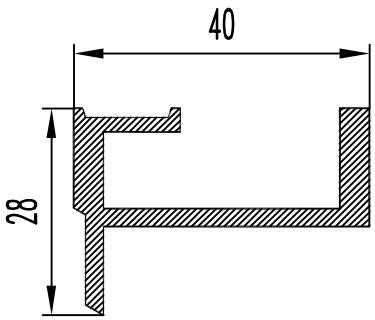

F см² = 3.861
Q кг. = 1.046
D оп.мм= 59.4
P н.мм = 230.2
Гр. сл. = IV
Точн. = H

БП0-1754

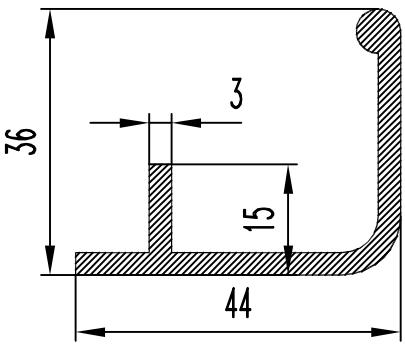

F см² = 2.708
Q кг. = 0.73
D оп.мм= 56
P н.мм = 180.6
Гр. сл. = II
Точн. = H

БП0-1755

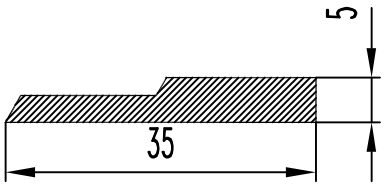

F см² = 1.370
Q кг. = 0.371
D оп.мм= 35.3
P н.мм = 77.9
Гр. сл. = II
Точн. = H

БП0-1756

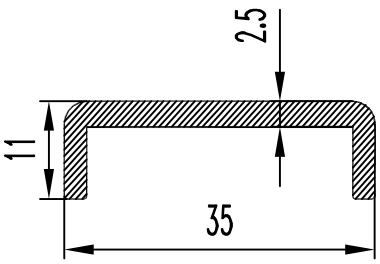

F см² = 1.390
Q кг. = 0.377
D оп.мм= 36.0
P н.мм = 105.5
Гр. сл. = II
Точн. = H

БП0-1757

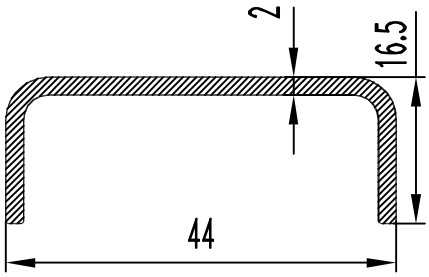

F см² = 1.390
Q кг. = 0.377
D оп.мм= 45.7
P н.мм = 143.0
Гр. сл. = II
Точн. = H

БП0-1758

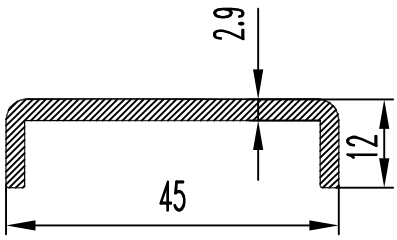

F см² = 1.730
Q кг. = 0.469
D оп.мм= 45.9
P н.мм = 129.3
Гр. сл. = III
Точн. = H

БП0-1759

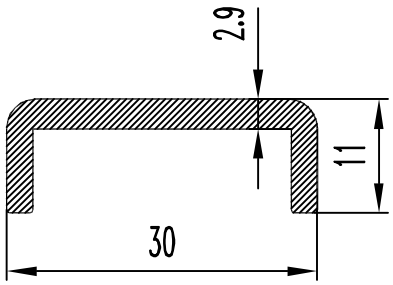

F см² = 1.241
Q кг. = 0.336
D оп.мм= 32.0
P н.мм = 95.3
Гр. сл. = II
Точн. = H

БП0-1760

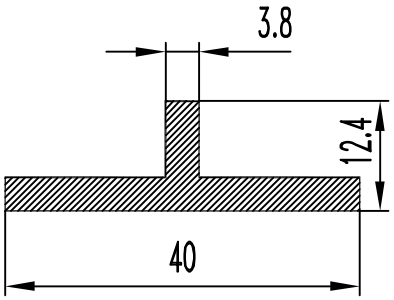

F см² = 1.847
Q кг. = 0.501
D оп.мм= 40.2
P н.мм = 104.8
Гр. сл. = II
Точн. = H

БПО-1761

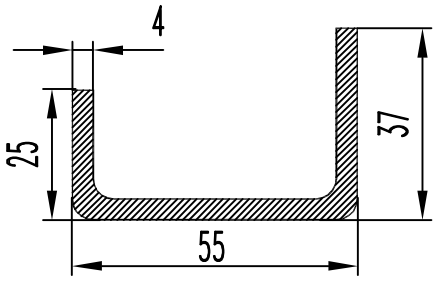

F см² = 4.360
Q кг. = 1.182
D оп.мм= 64.8
P н.мм = 219.0
Гр. сл. = II
Точн. = Н

БПО-1762

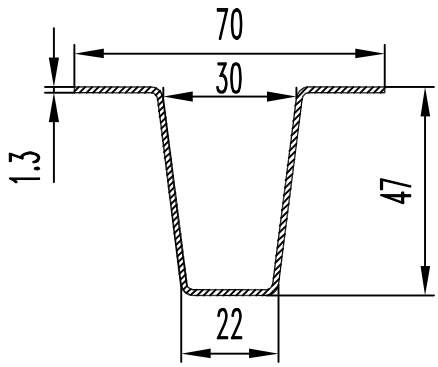

F см² = 1.921
Q кг. = 0.521
D оп.мм= 73.6
P н.мм = 298.5
Гр. сл. = VI
Точн. = Н

БПО-1763

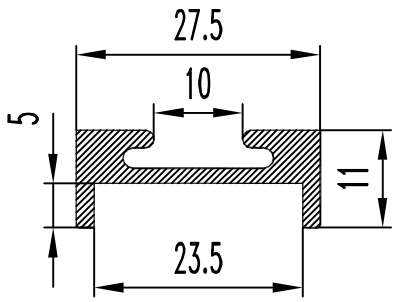

F см² = 1.261
Q кг. = 0.342
D оп.мм= 30.0
P н.мм = 105.6
Гр. сл. = IV
Точн. = Н

БПО-1764

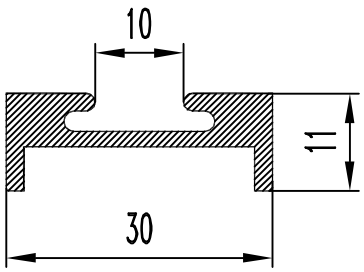

F см² = 1.410
Q кг. = 0.382
D оп.мм= 32.0
P н.мм = 110.6
Гр. сл. = IV
Точн. = Н

БПО-1765

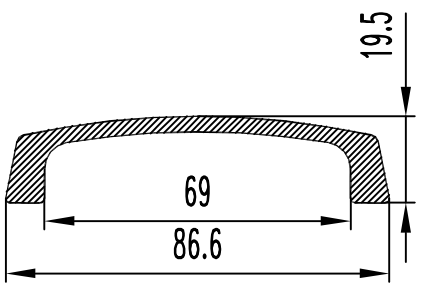

F см² = 4.861
Q кг. = 1.317
D оп.мм= 86.7
P н.мм = 218.9
Гр. сл. = IV
Точн. = Н

БПО-1766

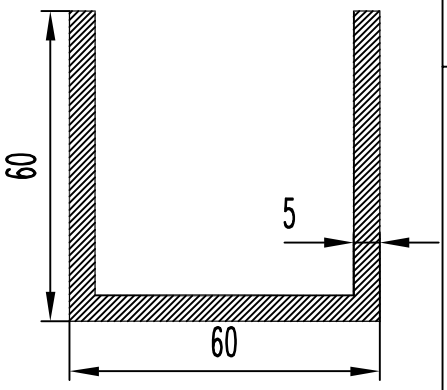

F см² = 8.500
Q кг. = 2.304
D оп.мм= 84.9
P н.мм = 350.0
Гр. сл. = II
Точн. = П

БПО-1767

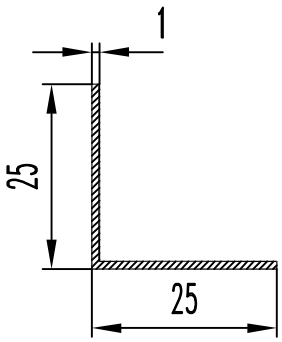

F см² = 0.490
Q кг. = 0.133
D оп.мм= 35.4
P н.мм = 100.0
Гр. сл. = IV
Точн. = П

БПО-1768

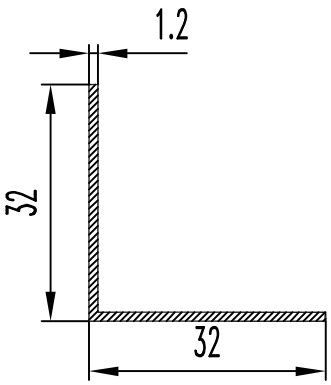

F см² = 0.754
Q кг. = 0.204
D оп.мм= 45.3
P н.мм = 128.0
Гр. сл. = V
Точн. = П

БПО-1769

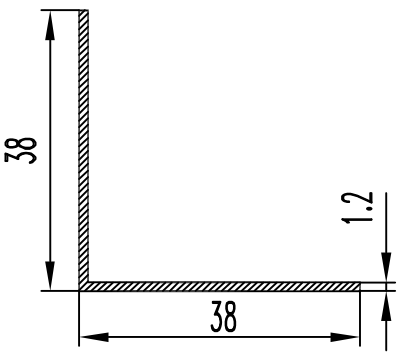

F см² = 0.898
Q кг. = 0.243
D оп.мм= 54.0
P н.мм = 152.0
Гр. сл. = V
Точн. = П

БПО-1770

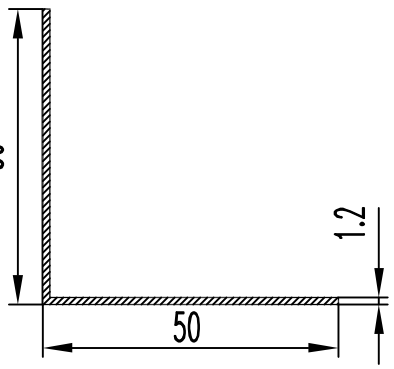

F см² = 1.186
Q кг. = 0.321
D оп.мм= 70.8
P н.мм = 200.0
Гр. сл. =Особ.
Точн. = П

БПО-1771

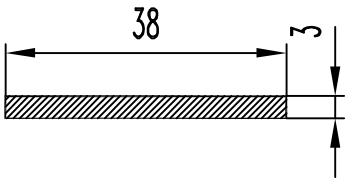

F см² = 1.140
Q кг. = 0.309
D оп.мм= 32.1
P н.мм = 82.0
Гр. сл. = II
Точн. = П

БПО-1772

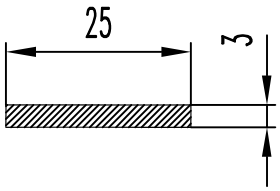

F см² = 0.750
Q кг. = 0.203
D оп.мм= 25.2
P н.мм = 56.0
Гр. сл. = I
Точн. = П

БПО-1773

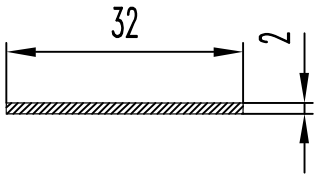

F см² = 0.480
Q кг. = 0.130
D оп.мм= 32.2
P н.мм = 67.0
Гр. сл. = I
Точн. = П

БПО-1774

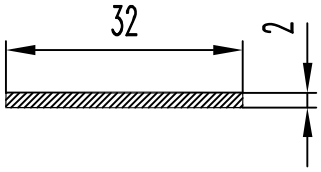

F см² = 0.640
Q кг. = 0.173
D оп.мм= 32.1
P н.мм = 68.0
Гр. сл. = II
Точн. = П

БПО-1775

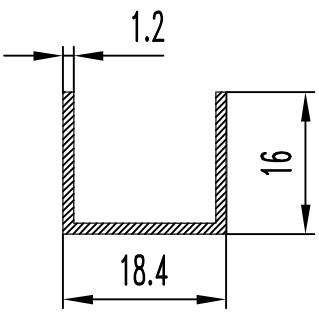

F см² = 0.576
Q кг. = 0.156
D оп.мм= 24.4
P н.мм = 98.4
Гр. сл. = IV
Точн. = П

БПО-1776

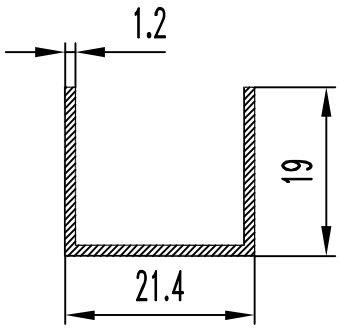

F см² = 0.684
Q кг. = 0.185
D оп.мм= 28.7
P н.мм = 116.4
Гр. сл. = IV
Точн. = П

БПО-1777

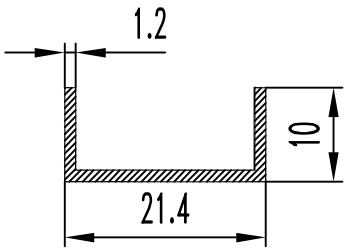

F см² = 0.468
Q кг. = 0.127
D оп.мм= 23.7
P н.мм = 80.4
Гр. сл. = IV
Точн. = П

БПО-1779

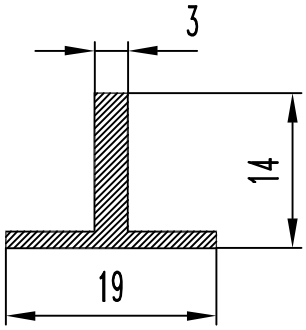

F см² = 0.660
Q кг. = 0.179
D оп.мм= 20.6
P н.мм = 66.0
Гр. сл. = III
Точн. = П

БПО-1780

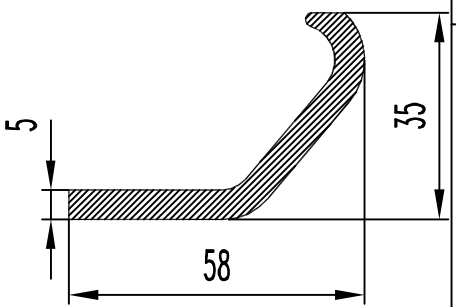

F см² = 3.480
Q кг. = 0.943
D оп.мм= 59.0
P н.мм = 150.0
Гр. сл. = IV
Точн. = Н

БПО-1786

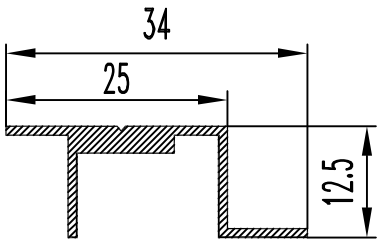

F см² = 0.788
Q кг. = 0.214
D оп.мм= 36.2
P н.мм = 116.0
Гр. сл. = IV
Точн. = П

БПО-1787

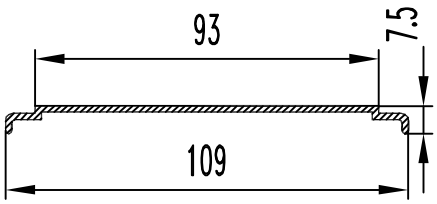

F см² = 2.032
Q кг. = 0.551
D оп.мм= 109.0
P н.мм = 241.0
Гр. сл. = IV
Точн. = П

БПО-1783

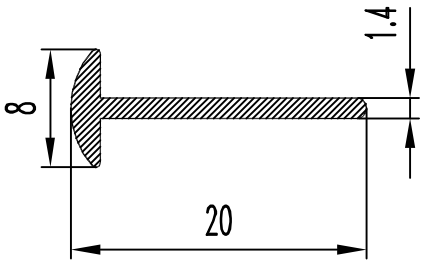

F см² = 0.370
Q кг. = 0.100
D оп.мм= 21.8
P н.мм = 52.8
Гр. сл. = IV
Точн. = П

БПО-1788

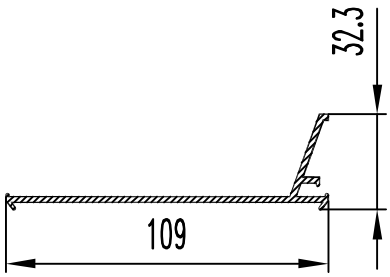

F см² = 3.000
Q кг. = 0.814
D оп.мм= 113.0
P н.мм = 309.6
Гр. сл. = IV
Точн. = П

БПО-1784

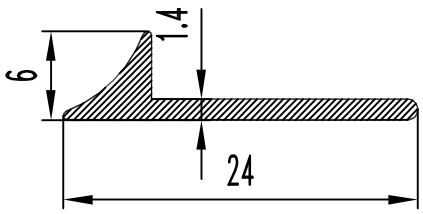

F см² = 0.510
Q кг. = 0.138
D оп.мм= 27.6
P н.мм = 56.1
Гр. сл. = IV
Точн. = П

БПО-1789

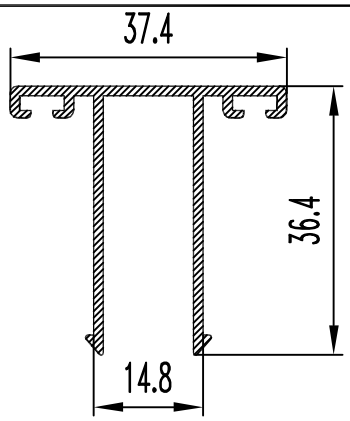

F см² = 1.613
Q кг. = 0.437
D оп.мм= 46.6
P н.мм = 251.7
Гр. сл. = V
Точн. = П

БПО-1785-1

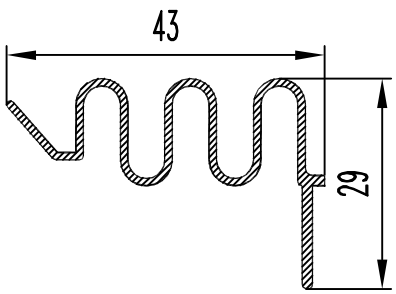

F см² = 1.312
Q кг. = 0.355
D оп.мм= 48.2
P н.мм = 249.6
Гр. сл. = V
Точн. = П

БПО-1790

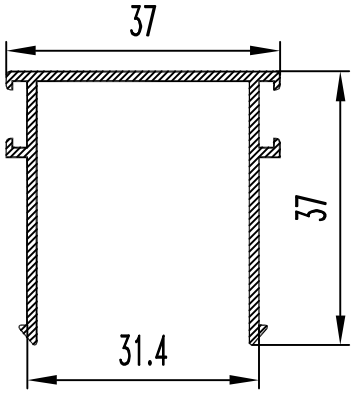

F см² = 1.530
Q кг. = 0.415
D оп.мм= 49.6
P н.мм = 240.0
Гр. сл. = V
Точн. = П

БПО-1791

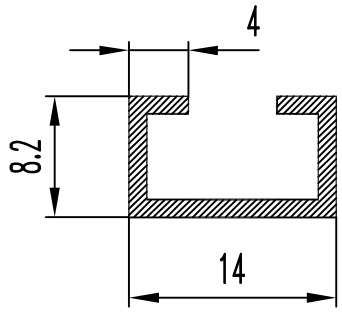

F см² = 0.403
Q кг. = 0.109
D оп.мм= 16.3
P н.мм = 69.6
Гр. сл. = V
Точн. = П

БПО-1796

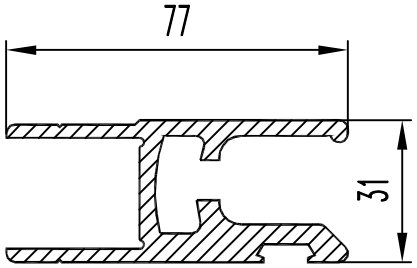

F см² = 8.000
Q кг. = 2.168
D оп.мм= 82.2
P н.мм = 392.0
Гр. сл. =Особ.
Точн. = Н

БПО-1797

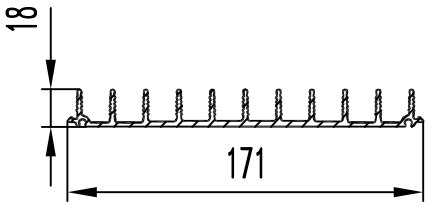

F см² = 7.666
Q кг. = 2.077
D оп.мм= 171.0
P н.мм = 702.6
Гр. сл. =Особ.
Точн. = П

БПО-1793

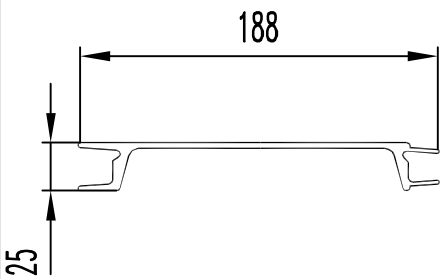

F см² = 8.872
Q кг. = 2.404
D оп.мм= 189.0
P н.мм = 523.7
Гр. сл. =Особ.
Точн. = П

БПО-1794

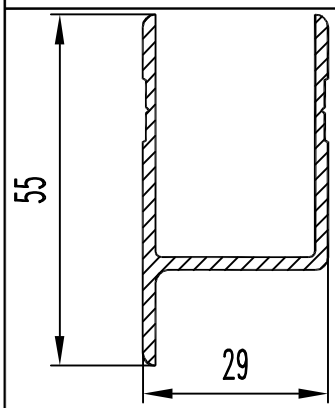

F см² = 2.270
Q кг. = 0.615
D оп.мм= 60.8
P н.мм = 241.7
Гр. сл. = III
Точн. = П

БПО-1799

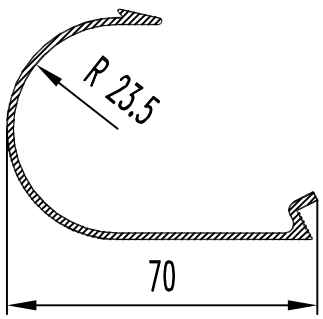

F см² = 2.281
Q кг. = 0.618
D оп.мм= 74.2
P н.мм = 287.7
Гр. сл. = V
Точн. = П

БПО-1795

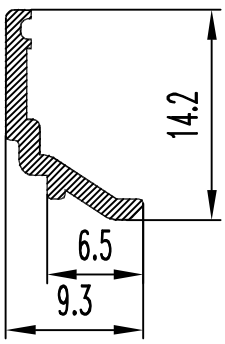

F см² = 0.280
Q кг. = 0.076
D оп.мм= 16.2
P н.мм = 44.2
Гр. сл. = IV
Точн. = П

БПО-1800

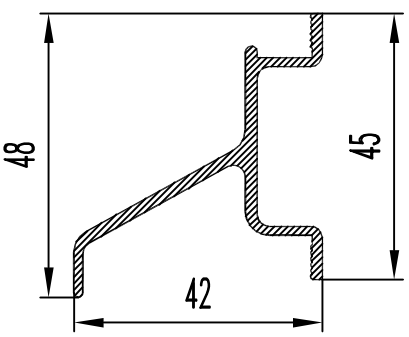

F см² = 2.020
Q кг. = 0.547
D оп.мм= 64.0
P н.мм = 216.7
Гр. сл. = V
Точн. = П

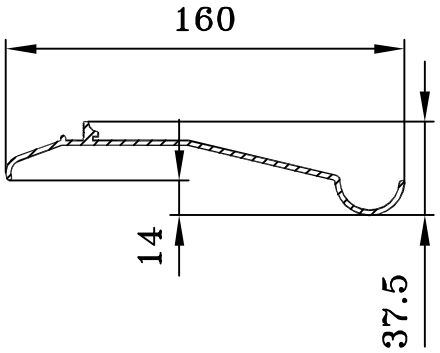

БПО-1801

F см² = 3.970
Q кг. = 1.076
D оп.мм= 161.0
P н.мм = 389.1
Гр. сл. = V
Точн. = П

БПО-1806

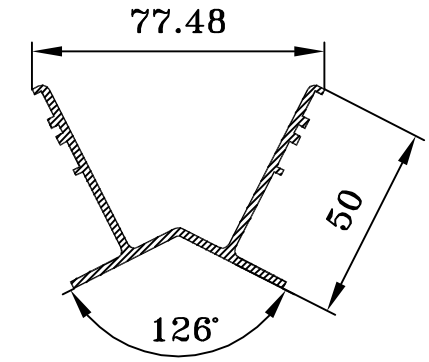

БПО-1802

F см² = 3.596
Q кг. = 0.975
D оп.мм= 88.0
P н.мм = 356.6
Гр. сл. = VI
Точн. = П

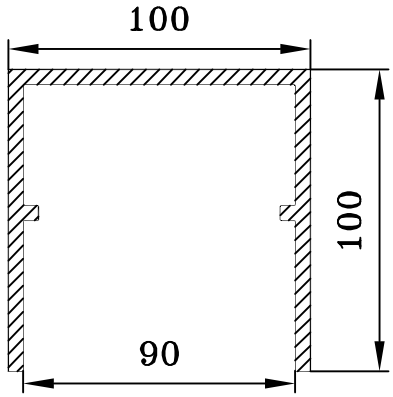

БПО-1807

F см² = 15.000
Q кг. = 4.065
D оп.мм= 142
P н.мм = 608.5
Гр. сл. = IV
Точн. = Н

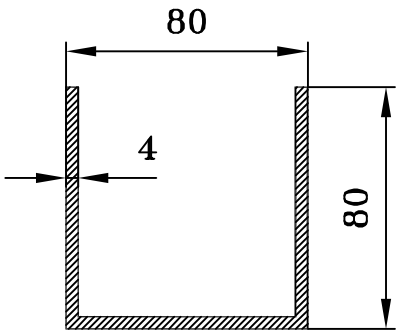

БПО-1803

F см² = 9.280
Q кг. = 2.515
D оп.мм= 113.2
P н.мм = 472.0
Гр. сл. = III
Точн. = П

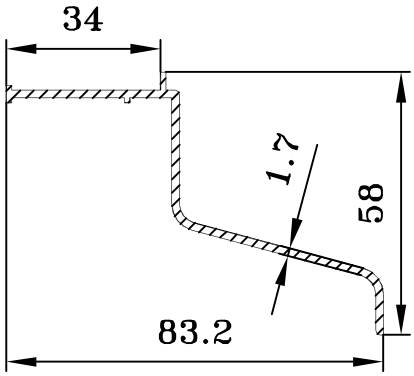

БПО-1808

F см² = 2.166
Q кг. = 0.587
D оп.мм= 100
P н.мм = 262
Гр. сл. = IV
Точн. = П

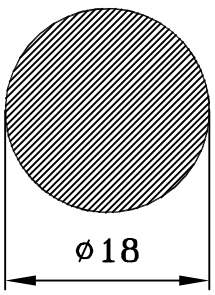

БПО-1804

F см² = 2.545
Q кг. = 0.690
D оп.мм= 18.0
P н.мм = 56.6
Гр. сл. = I
Точн. = П

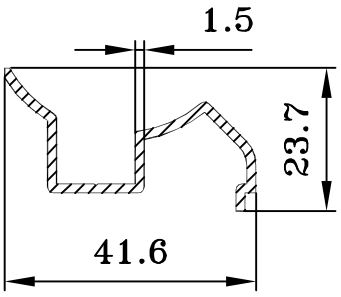

БПО-1809

F см² = 1.193
Q кг. = 0.323
D оп.мм= 46.5
P н.мм = 162
Гр. сл. = IV
Точн. = П

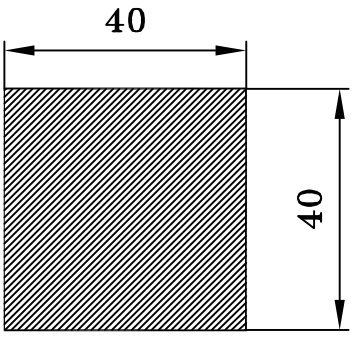

БПО-1805

F см² = 16.000
Q кг. = 4.336
D оп.мм= 56.6
P н.мм = 160.0
Гр. сл. = I
Точн. = П

БПО-1810

БПО-1811

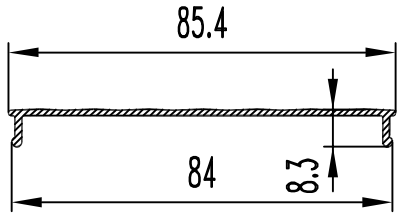

F см² = 1.331
Q кг. = 0.361
D оп.мм= 86.0
P н.мм = 199.2
Гр. сл. =Особ.
Точн. = Н

БПО-1812

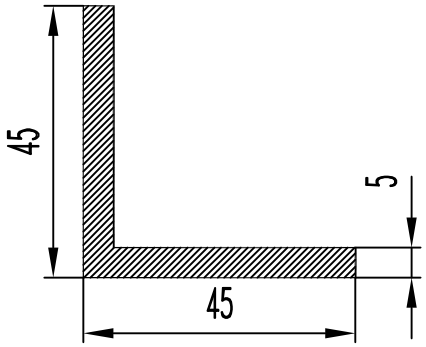

F см² = 4.250
Q кг. = 1.152
D оп.мм= 64.0
P н.мм = 180.0
Гр. сл. = II
Точн. = П

БПО-1813

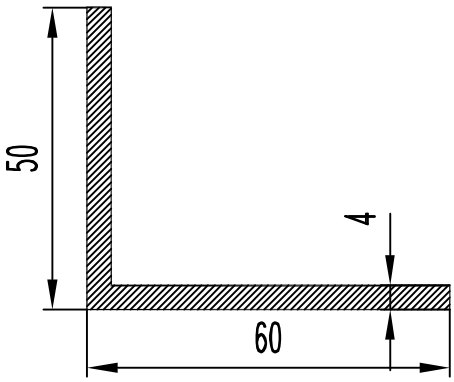

F см² = 4.240
Q кг. = 1.149
D оп.мм= 78.1
P н.мм = 220.0
Гр. сл. = II
Точн. = П

БПО-1814

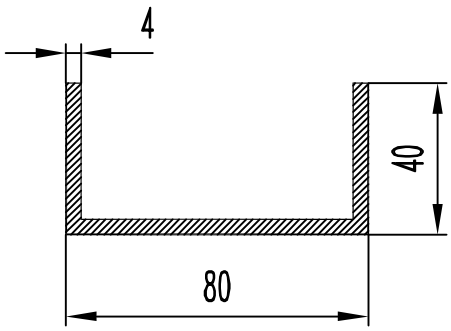

F см² = 6.080
Q кг. = 1.648
D оп.мм= 90.0
P н.мм = 312.0
Гр. сл. = III
Точн. = П

БПО-1815

БПО-1816

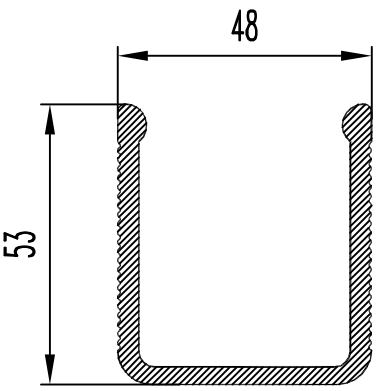

F см² = 5.325
Q кг. = 1.443
D оп.мм= 68.0
P н.мм = 311.4
Гр. сл. = VI
Точн. = П

БПО-1817

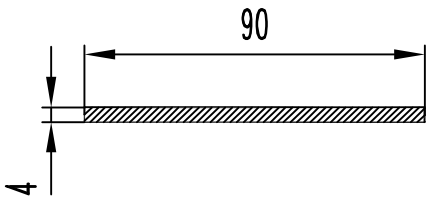

F см² = 3.600
Q кг. = 0.976
D оп.мм= 90.0
P н.мм = 188.0
Гр. сл. = II
Точн. = П

БПО-1818

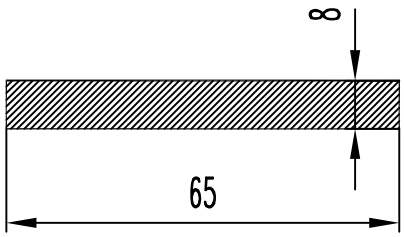

F см² = 5.200
Q кг. = 1.409
D оп.мм= 66.0
P н.мм = 146.0
Гр. сл. = I
Точн. = П

БПО-1819

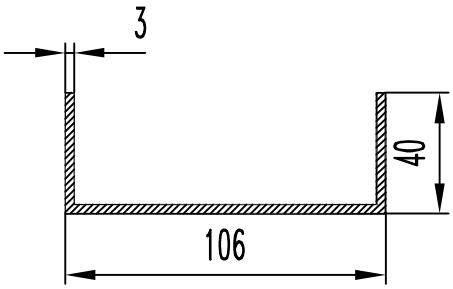

F см² = 5.400
Q кг. = 1.463
D оп.мм= 114.0
P н.мм = 366.0
Гр. сл. = V
Точн. = П

БПО-1820

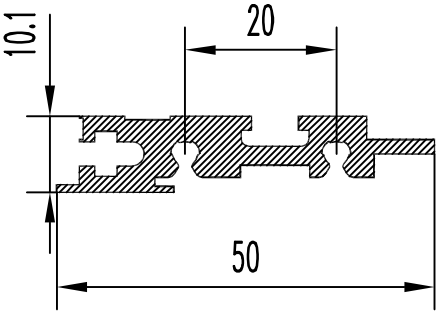

F см² = 2.410
Q кг. = 0.653
D оп.мм= 51.0
P н.мм = 184.7
Гр. сл. =Особ.
Точн. = П

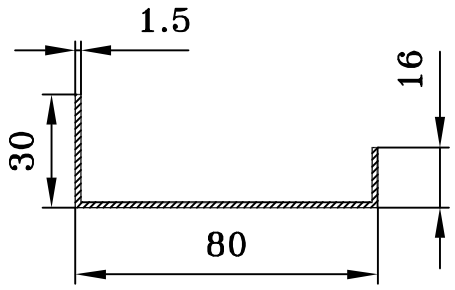

БП0-1821

F см² = 1.845
Q кг. = 0.500
D оп.мм= 86.0
P н.мм = 249.0
Гр. сл. =Особ.
Точн. = П

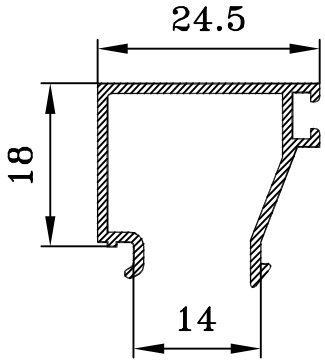

БП0-1826

F см² = 0.840
Q кг. = 0.228
D оп.мм= 29.6
P н.мм = 153.0
Гр. сл. = V
Точн. = П

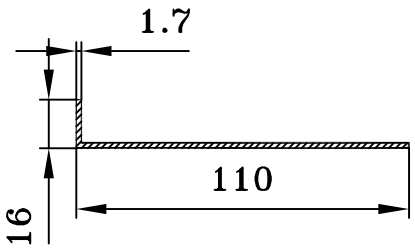

БП0-1822

F см² = 2.113
Q кг. = 0.573
D оп.мм= 112.0
P н.мм = 252.0
Гр. сл. =Особ.
Точн. = П

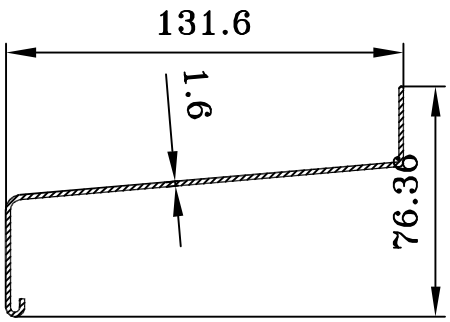

БП0-1827

F см² = 3.220
Q кг. = 0.873
D оп.мм= 151.0
P н.мм = 404.3
Гр. сл. =Особ.
Точн. = П

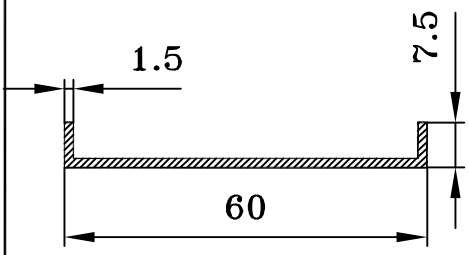

БП0-1823

F см² = 1.080
Q кг. = 0.293
D оп.мм= 60.5
P н.мм = 147.0
Гр. сл. =Особ.
Точн. = П

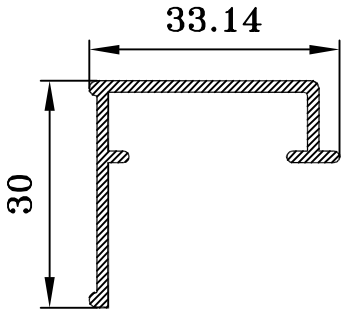

БП0-1828

F см² = 1.154
Q кг. = 0.313
D оп.мм= 41.9
P н.мм = 153.6
Гр. сл. = IV
Точн. = П

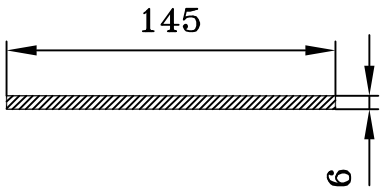

БП0-1824

F см² = 8.700
Q кг. = 2.358
D оп.мм= 146.0
P н.мм = 302.0
Гр. сл. = II
Точн. = Н

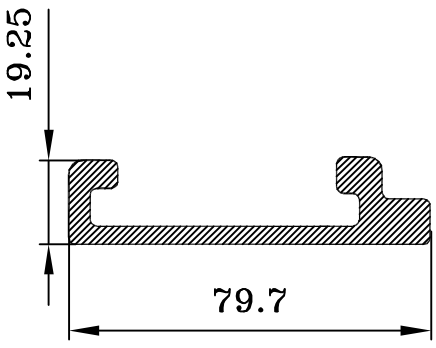

БП0-1829

F см² = 6.000
Q кг. = 1.626
D оп.мм= 81.0
P н.мм = 243.7
Гр. сл. = VI
Точн. = П

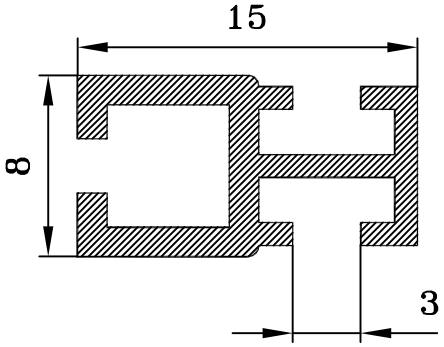

БП0-1825

F см² = 0.506
Q кг. = 0.137
D оп.мм= 16.8
P н.мм = 89.0
Гр. сл. = VI
Точн. = П

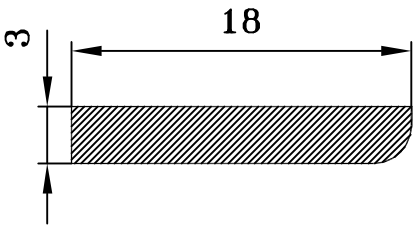

БП0-1830

F см² = 0.531
Q кг. = 0.144
D оп.мм= 18.3
P н.мм = 41.1
Гр. сл. = I
Точн. = П

БПО-1831

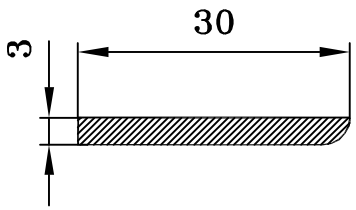

F см² = 0.881
Q кг. = 0.239
D оп.мм= 30.3
P н.мм = 64.7
Гр. сл. = I
Точн. = Н

БПО-1832

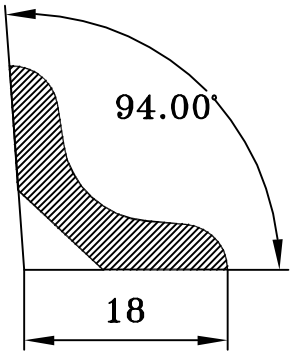

F см² = 1.140
Q кг. = 0.309
D оп.мм= 29.0
P н.мм = 62.0
Гр. сл. = III
Точн. = Н

БПО-1833

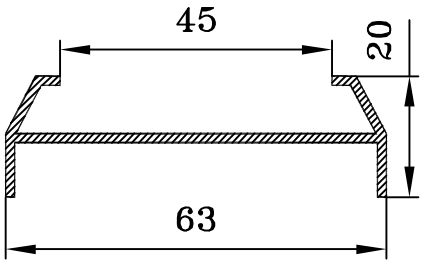

F см² = 1.618
Q кг. = 0.438
D оп.мм= 64.0
P н.мм = 218.4
Гр. сл. = IV
Точн. = Н

БПО-1834

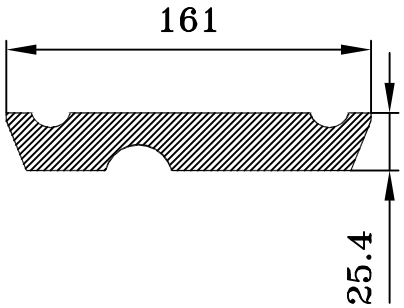

F см² = 34.810
Q кг. = 9.434
D оп.мм= 161.1
P н.мм = 380.6
Гр. сл. = II
Точн. = П

БПО-1835

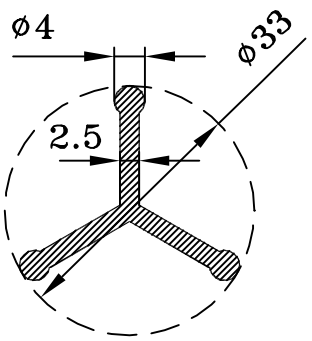

F см² = 1.300
Q кг. = 0.352
D оп.мм= 33.0
P н.мм = 102.9
Гр. сл. = IV
Точн. = Н

БПО-1836

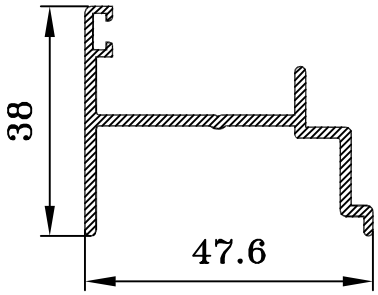

F см² = 2.019
Q кг. = 0.547
D оп.мм= 60.2
P н.мм = 235.2
Гр. сл. = V
Точн. = П

БПО-1837

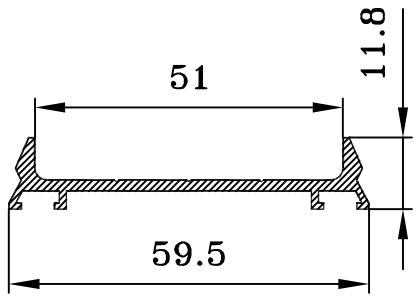

F см² = 1.523
Q кг. = 0.413
D оп.мм= 60.0
P н.мм = 174.7
Гр. сл. = V
Точн. = Н

БПО-1838

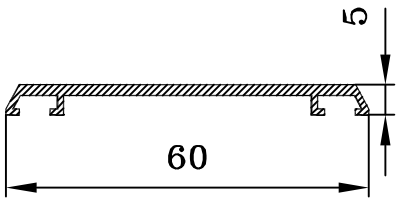

F см² = 1.200
Q кг. = 0.325
D оп.мм= 61.0
P н.мм = 153.2
Гр. сл. = V
Точн. = Н

БПО-1839

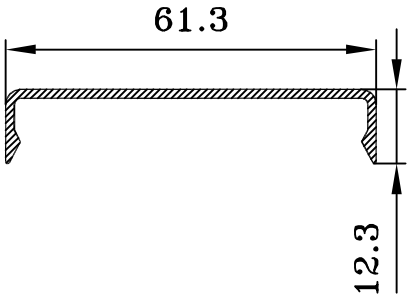

F см² = 1.220
Q кг. = 0.331
D оп.мм= 62.1
P н.мм = 165.1
Гр. сл. = V
Точн. = Н

БПО-1840

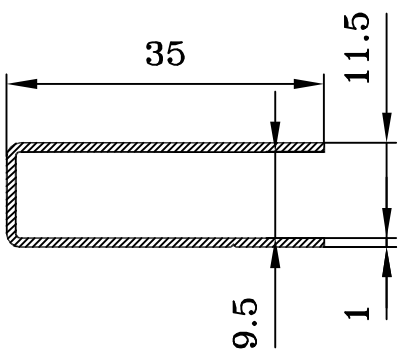

F см² = 0.786
Q кг. = 0.213
D оп.мм= 36.5
P н.мм = 159.5
Гр. сл. =Особ.
Точн. = П

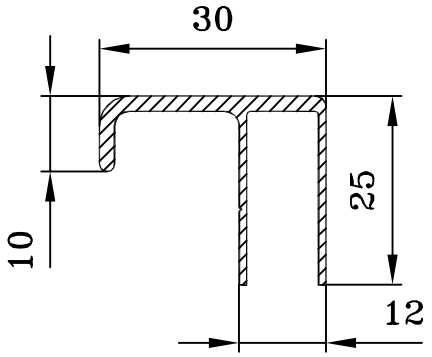

БП0-1841

F см² = 1.194
Q кг. = 0.324
D оп.мм= 38.0
P н.мм = 166.8
Гр. сл. =Особ.
Точн. = П

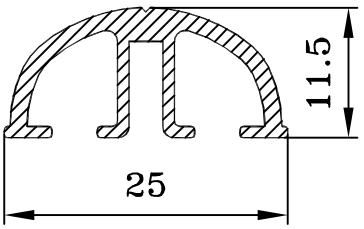

БП0-1846

F см² = 0.864
Q кг. = 0.234
D оп.мм= 25.0
P н.мм = 124.5
Гр. сл. = VI
Точн. = Н

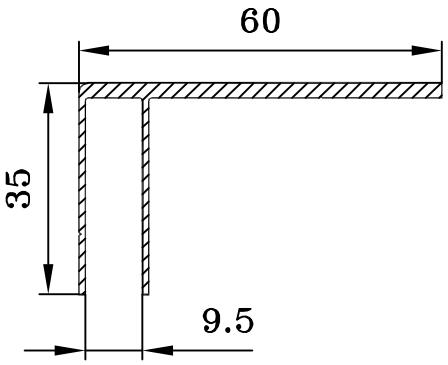

БП0-1842

F см² = 2.145
Q кг. = 0.581
D оп.мм= 69.5
P н.мм = 254.2
Гр. сл. = I
Точн. = П

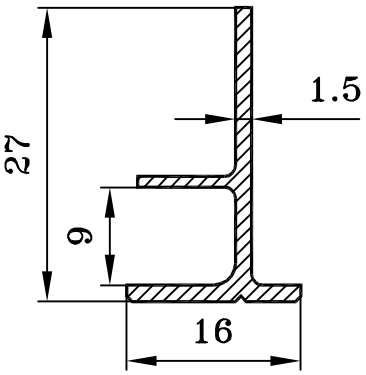

БП0-1847

F см² = 0.723
Q кг. = 0.196
D оп.мм= 29.5
P н.мм = 101.7
Гр. сл. = V
Точн. = П

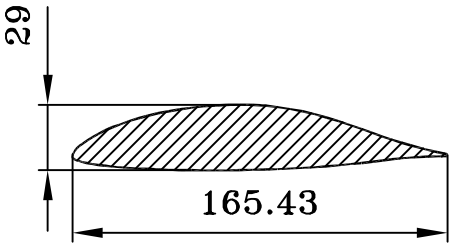

БП0-1843

F см² = 31.81
Q кг. = 8.621
D оп.мм= 166
P н.мм = 341.9
Гр. сл. = Особ.
Точн. = П

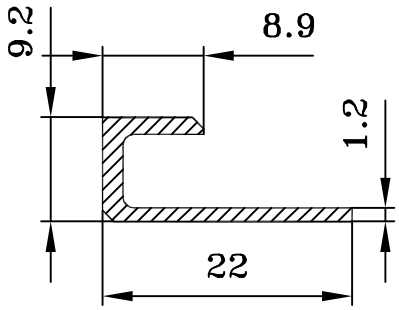

БП0-1848

F см² = 0.510
Q кг. = 0.138
D оп.мм= 23.9
P н.мм = 74.6
Гр. сл. = IV
Точн. = Н

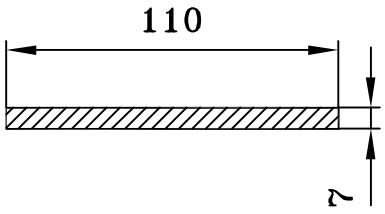

БП0-1844

F см² = 7.700
Q кг. = 2.087
D оп.мм= 110.2
P н.мм = 234.0
Гр. сл. = I
Точн. = Н

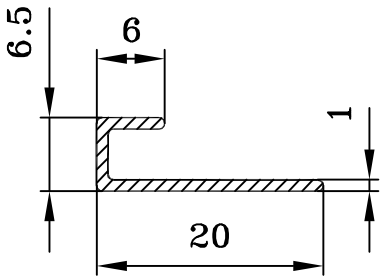

БП0-1849

F см² = 0.303
Q кг. = 0.082
D оп.мм= 20.8
P н.мм = 61.3
Гр. сл. = IV
Точн. = П

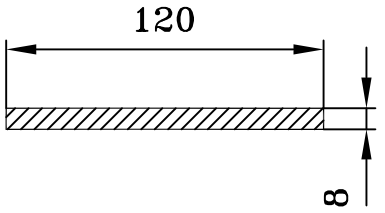

БП0-1845

F см² = 9.600
Q кг. = 2.602
D оп.мм= 120.3
P н.мм = 256.0
Гр. сл. =Особ.
Точн. = Н

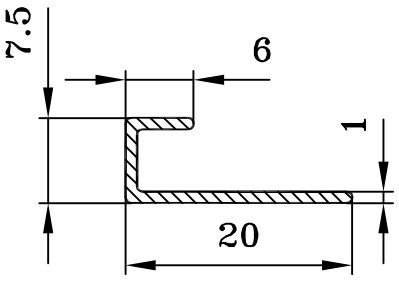

БП0-1850

F см² = 0.313
Q кг. = 0.085
D оп.мм= 21.0
P н.мм = 63.3
Гр. сл. = IV
Точн. = П

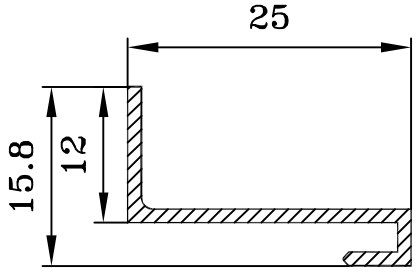

БПО-1851

F см² = 0.532
Q кг. = 0.144
D оп.мм= 30.0
P н.мм = 90.2
Гр. сл. = V
Точн. = П

БПО-1852

БПО-1853

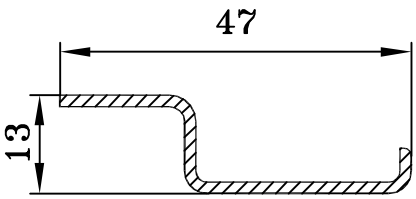

F см² = 0.889
Q кг. = 0.241
D оп.мм= 47.8
P н.мм = 121.4
Гр. сл. = IV
Точн. = П

БПО-1854

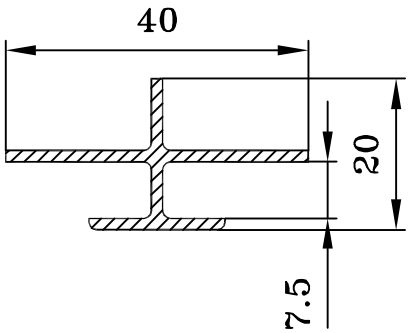

F см² = 1.133
Q кг. = 0.307
D оп.мм= 40.0
P н.мм = 149.6
Гр. сл. = V
Точн. = П

БПО-1855

БПО-1856

БПО-1857

БПО-1858

БПО-1859

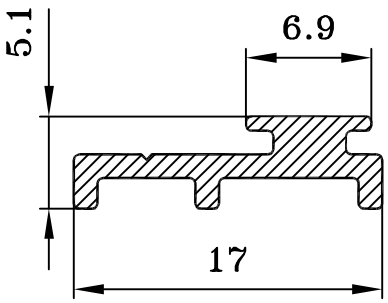

F см² = 0.395
Q кг. = 0.107
D оп.мм= 17.2
P н.мм = 57.2
Гр. сл. = IV
Точн. = П

БПО-1860

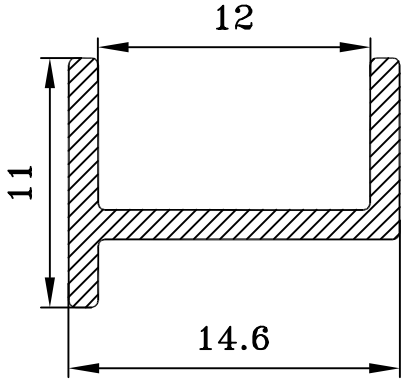

F см² = 0.402
Q кг. = 0.109
D оп.мм= 18.3
P н.мм = 63.3
Гр. сл. = IV
Точн. = П

БП0-1861

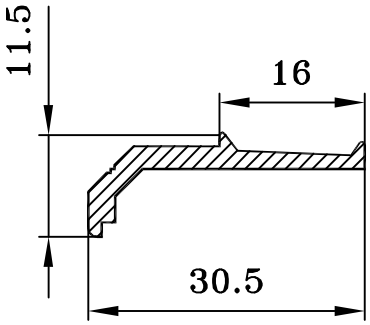

БП0-1866

F см² = 0.801
Q кг. = 0.217
D оп.мм= 32.3
P н.мм = 79.8
Гр. сл. = IV
Точн. = П

БП0-1862

БП0-1867

БП0-1863

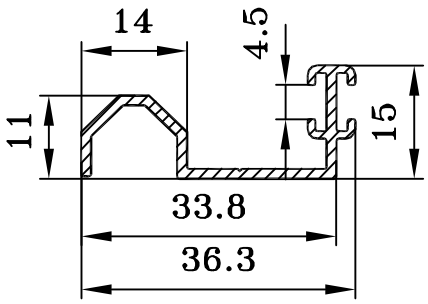

F см² = 0.945
Q кг. = 0.256
D оп.мм= 39
P н.мм = 152.9
Гр. сл. = VI
Точн. = П

БП0-1868

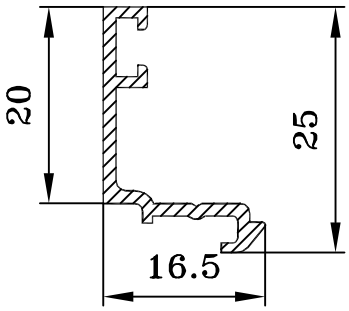

F см² = 0.629
Q кг. = 0.170
D оп.мм= 28.6
P н.мм = 101.2
Гр. сл. = V
Точн. = П

БП0-1864

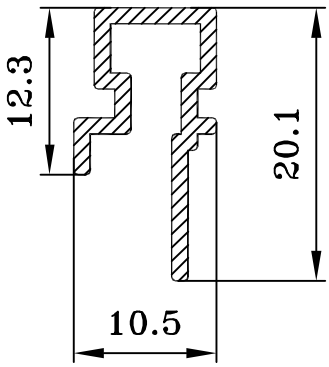

F см² = 0.561
Q кг. = 0.152
D оп.мм= 21.3
P н.мм = 94.3
Гр. сл. = Особ.
Точн. = П

БП0-1869

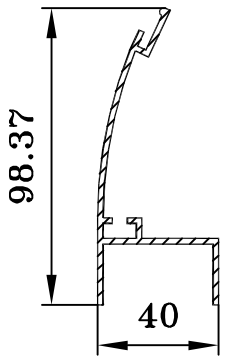

F см² = 3.360
Q кг. = 0.911
D оп.мм= 102.5
P н.мм = 371.0
Гр. сл. = IV
Точн. = П

БП0-1865

БП0-1870

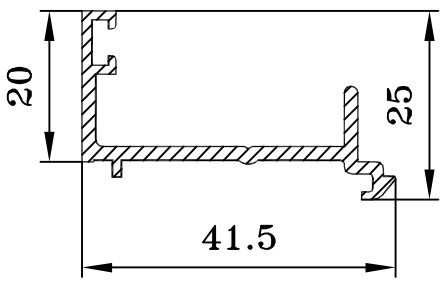

F см² = 1.383
Q кг. = 0.375
D оп.мм= 47.1
P н.мм = 169.0
Гр. сл. = V
Точн. = П

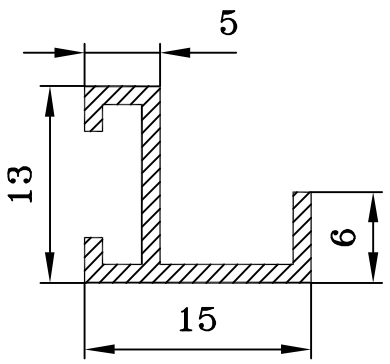

БПО-1871

F см² = 0.468
Q кг. = 0.127
D оп.мм= 20.0
P н.мм = 80.4
Гр. сл. = VI
Точн. = П

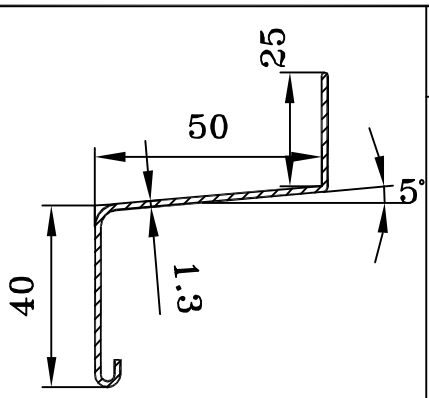

БПО-1876

F см² = 1.567
Q кг. = 0.425
D оп.мм= 85
P н.мм = 243.3
Гр. сл. = V
Точн. = Н

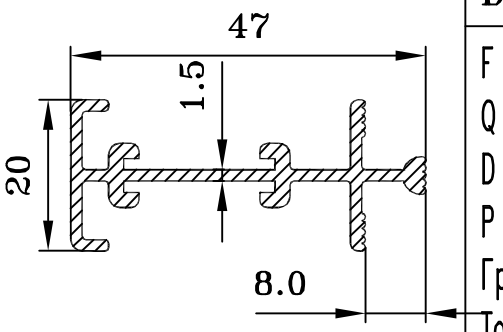

БПО-1872

F см² = 1.910
Q кг. = 0.518
D оп.мм= 48.9
P н.мм = 234.2
Гр. сл. = V
Точн. = П

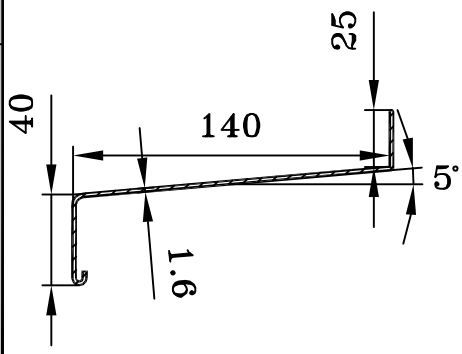

БПО-1877

F см² = 3.373
Q кг. = 0.914
D оп.мм= 159
P н.мм = 424.4
Гр. сл. = IV
Точн. = Н

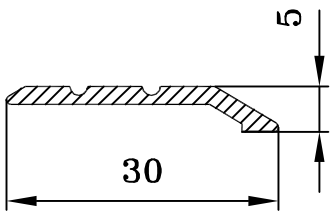

БПО-1873

F см² = 0.565
Q кг. = 0.153
D оп.мм= 31.0
P н.мм = 66.3
Гр. сл. = IV
Точн. = Н

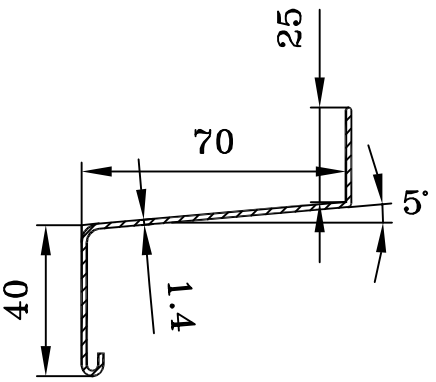

БПО-1878

F см² = 2.862
Q кг. = 0.776
D оп.мм= 141.6
P н.мм = 384.1
Гр. сл. = IV
Точн. = Н

БПО-1874

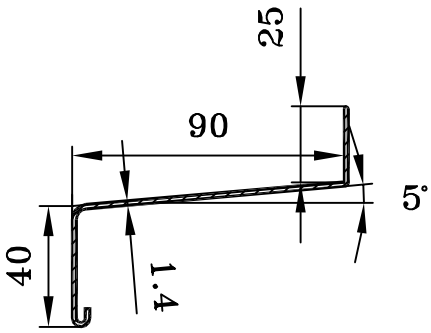

БПО-1879

F см² = 2.250
Q кг. = 0.610
D оп.мм= 115.4
P н.мм = 323.8
Гр. сл. = IV
Точн. = Н

БПО-1875

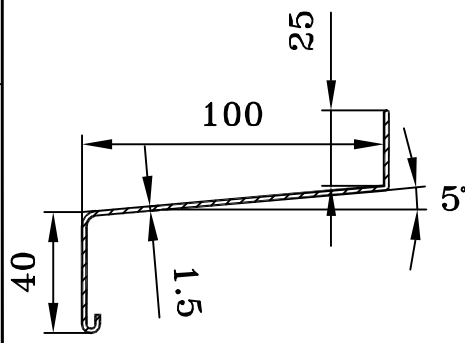

БПО-1880

F см² = 2.560
Q кг. = 0.694
D оп.мм= 124
P н.мм = 343.9
Гр. сл. = IV
Точн. = Н

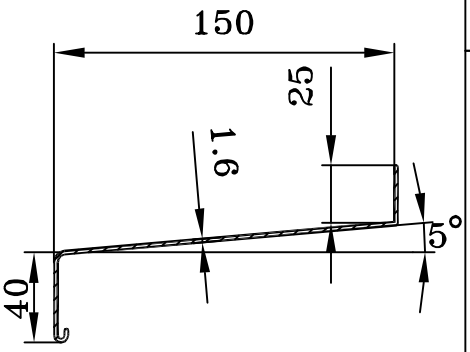

БП0-1881

F см² = 3.53
Q кг. = 0.957
D оп.мм= 169
P н.мм = 443.7
Гр. сл. = Особ.
Точн. = П

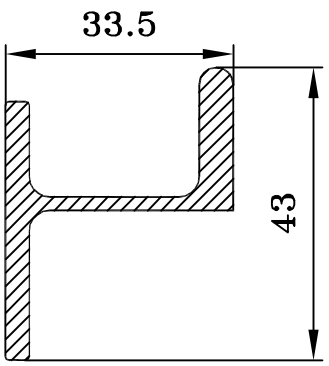

БП0-1886

F см² = 2.909
Q кг. = 0.788
D оп.мм= 55.0
P н.мм = 174.1
Гр. сл. = IV
Точн. = П

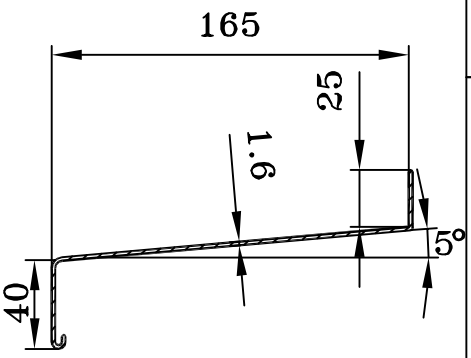

БП0-1882

F см² = 3.77
Q кг. = 1.022
D оп.мм= 183.6
P н.мм = 473.9
Гр. сл. = Особ.
Точн. = П

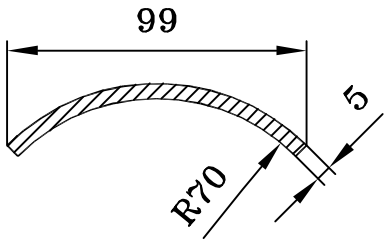

БП0-1887

F см² = 5.301
Q кг. = 1.437
D оп.мм= 99.0
P н.мм = 222.1
Гр. сл. = III
Точн. = Н

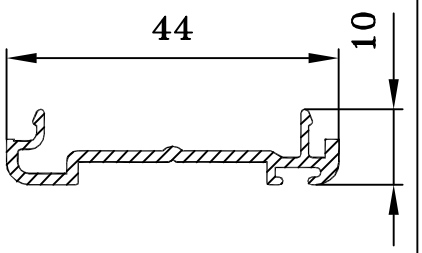

БП0-1883

F см² = 1.033
Q кг. = 0.280
D оп.мм= 44.1
P н.мм = 147.2
Гр. сл. = VI
Точн. = П

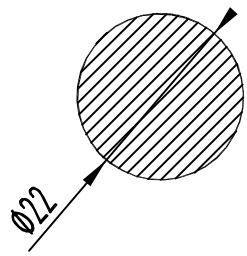

БП0-1888

F см² = 3.801
Q кг. = 1.030
D оп.мм= 22.0
P н.мм = 69.1
Гр. сл. = II
Точн. = Н

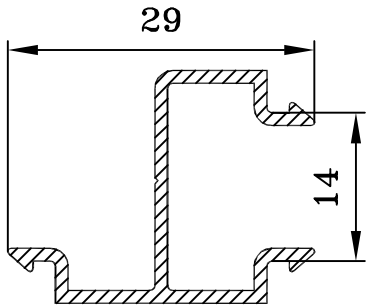

БП0-1884

F см² = 0.904
Q кг. = 0.245
D оп.мм= 31.5
P н.мм = 152.0
Гр. сл. = V
Точн. = П

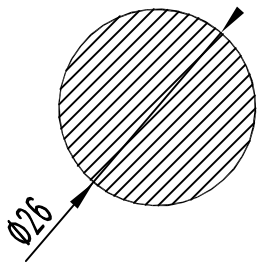

БП0-1889

F см² = 5.309
Q кг. = 1.439
D оп.мм= 26.0
P н.мм = 81.7
Гр. сл. = II
Точн. = Н

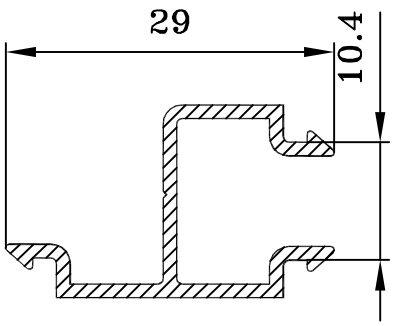

БП0-1885

F см² = 0.821
Q кг. = 0.222
D оп.мм= 30.1
P н.мм = 138.0
Гр. сл. = V
Точн. = П

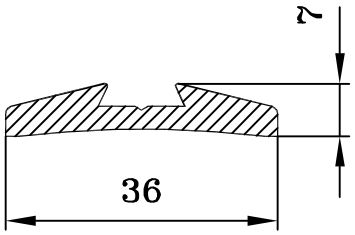

БП0-1890

F см² = 1.569
Q кг. = 0.425
D оп.мм= 37.0
P н.мм = 89.2
Гр. сл. = IV
Точн. = П

БПО-1891

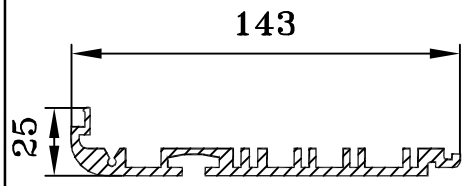

F см² = 8.200
Q кг. = 2.222
D оп.мм= 144.0
P н.мм = 514.9
Гр. сл. = VI
Точн. = П

БПО-1892

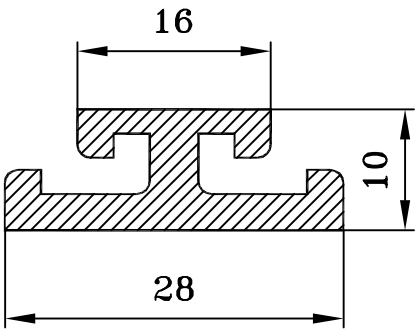

F см² = 1.595
Q кг. = 0.432
D оп.мм= 27
P н.мм = 113.2
Гр. сл. = II
Точн. = П

БПО-1893

БПО-1894

БПО-1895

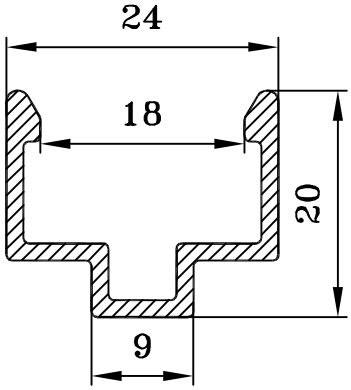

F см² = 1.01
Q кг. = 0.274
D оп.мм= 28
P н.мм = 124.8
Гр. сл. = V
Точн. = П

БПО-1896

БПО-1897

БПО-1898

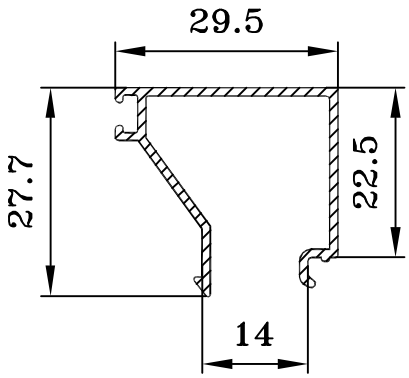

F см² = 1.031
Q кг. = 0.279
D оп.мм= 37.2
P н.мм = 188
Гр. сл. = V
Точн. = П

БПО-1899

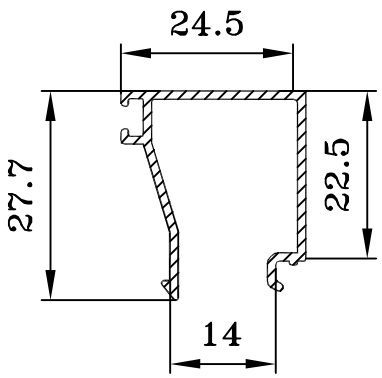

F см² = 0.951
Q кг. = 0.258
D оп.мм= 34.2
P н.мм = 173
Гр. сл. = V
Точн. = П

БПО-1900

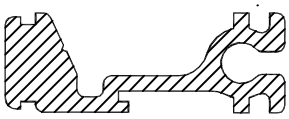

БПО-1901-1

F см² = 000
Q кг. = 000
D оп.мм= 000
P н.мм = 000
Гр. сл. = VI
Точн. = П

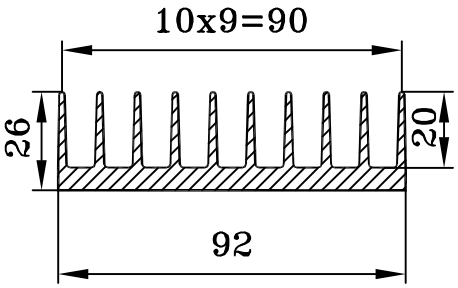

БПО-1906

F см² = 9.400
Q кг. = 2.547
D оп.мм= 96
P н.мм = 571.9
Гр. сл. = Особ.
Точн. = Н

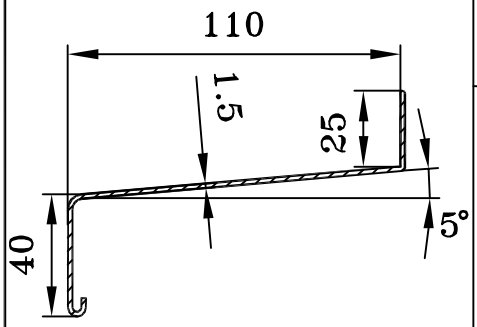

БПО-1902

F см² = 2.71
Q кг. = 0.734
D оп.мм= 133
P н.мм = 364
Гр. сл. = Особ.
Точн. = П

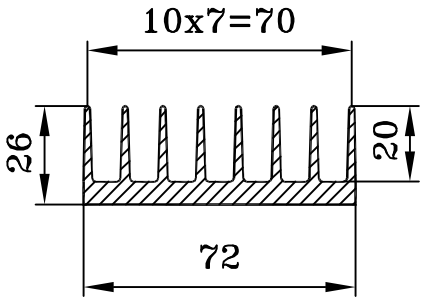

БПО-1907

F см² = 7.413
Q кг. = 2.010
D оп.мм= 77
P н.мм = 457
Гр. сл. = Особ.
Точн. = Н

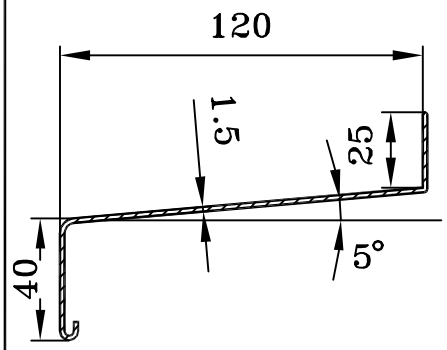

БПО-1903

F см² = 2.862
Q кг. = 0.776
D оп.мм= 141.6
P н.мм = 384.1
Гр. сл. = Особ.
Точн. = П

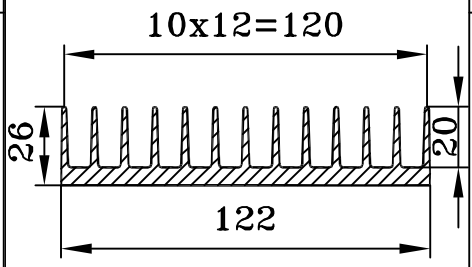

БПО-1908

F см² = 12.380
Q кг. = 3.355
D оп.мм= 125
P н.мм = 744.3
Гр. сл. = Особ.
Точн. = Н

БПО-1904

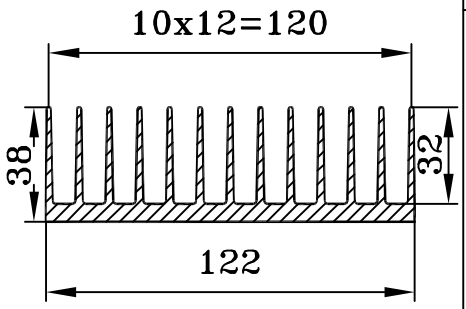

БПО-1909

F см² = 15.39
Q кг. = 4.171
D оп.мм= 128
P н.мм = 1056
Гр. сл. = Особ.
Точн. = П

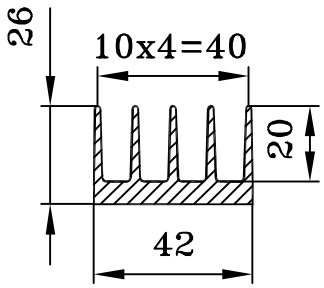

БПО-1905

F см² = 4.431
Q кг. = 1.200
D оп.мм= 50
P н.мм = 284.6
Гр. сл. = Особ.
Точн. = Н

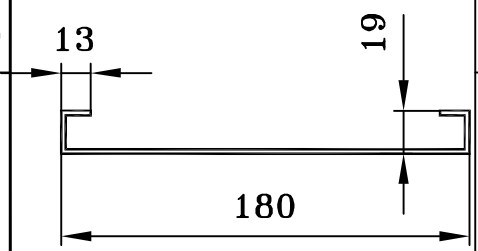

БПО-1910

F см² = 4.72
Q кг. = 1.279
D оп.мм= 180
P н.мм = 476
Гр. сл. = Особ.
Точн. = Н

БП0-1911

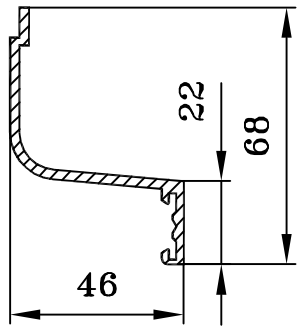

F см² = 2.771
Q кг. = 0.751
D оп.мм= 81
P н.мм = 235.8
Гр. сл. = IV
Точн. = H

БП0-1912

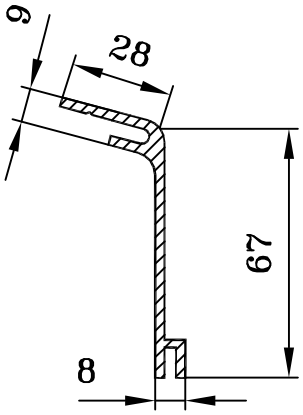

F см² = 3.07
Q кг. = 0.832
D оп.мм= 86.4
P н.мм = 235.5
Гр. сл. = IV
Точн. = H

БП0-1913

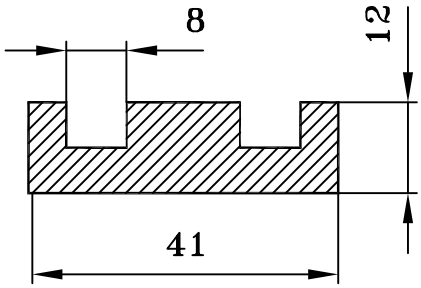

F см² = 3.96
Q кг. = 1.073
D оп.мм= 43
P н.мм = 130
Гр. сл. = III
Точн. = H

БП0-1914

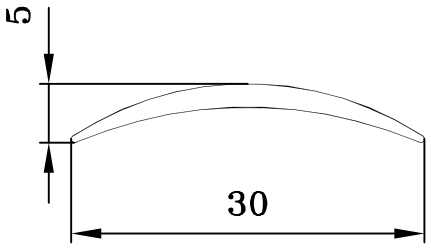

F см² = 0.470
Q кг. = 0.127
D оп.мм= 30.0
P н.мм = 63.2
Гр. сл. = IV
Точн. = H

БП0-1915

БП0-1916

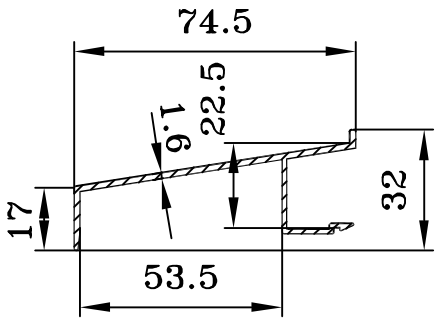

F см² = 1.950
Q кг. = 0.528
D оп.мм= 80.8
P н.мм = 268.4
Гр. сл. = V
Точн. = П

БП0-1917

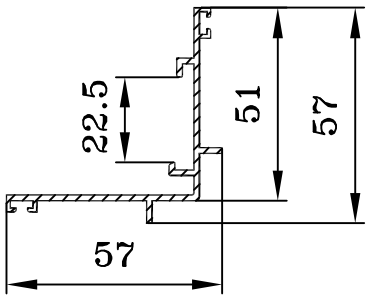

F см² = 2.110
Q кг. = 0.571
D оп.мм= 77
P н.мм = 293.9
Гр. сл. = V
Точн. = П

БП0-1918

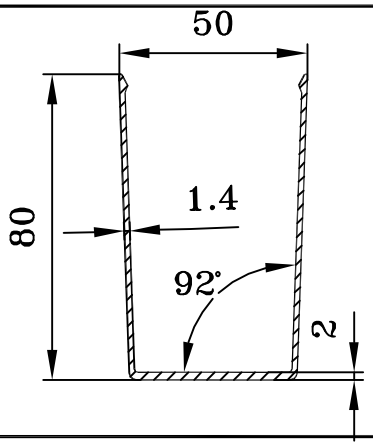

F см² = 3.110
Q кг. = 0.840
D оп.мм= 92.6
P н.мм = 406
Гр. сл. = V
Точн. = П

БП0-1919

БП0-1920

БП0-1921

БП0-1926

БП0-1922

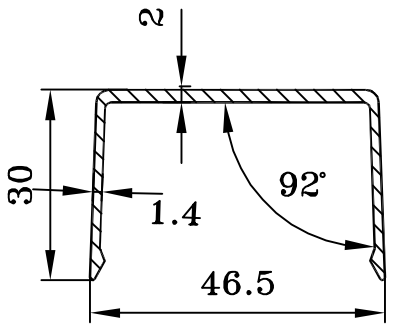

F см² = 1.680
Q кг. = 0.455
D оп.мм= 54
P н.мм = 202
Гр. сл. = V
Точн. = П

БП0-1927

БП0-1923

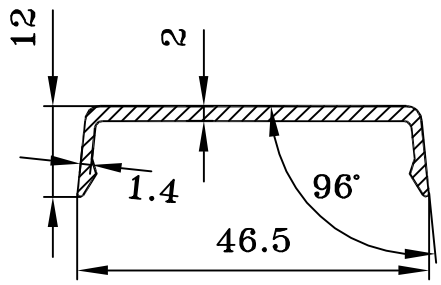

F см² = 1.170
Q кг. = 0.318
D оп.мм= 46
P н.мм = 130
Гр. сл. = V
Точн. = П

БП0-1928

БП0-1924

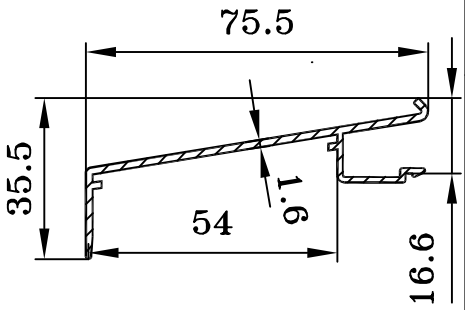

F см² = 1.964
Q кг. = 0.532
D оп.мм= 82
P н.мм = 267
Гр. сл. = V
Точн. = П

БП0-1929

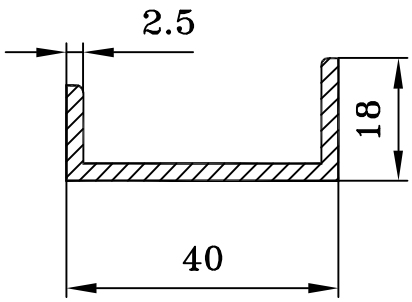

F см² = 1.670
Q кг. = 0.453
D оп.мм= 44.0
P н.мм = 138.2
Гр. сл. = III
Точн. = А

БП0-1925

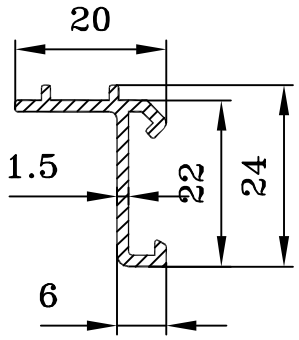

F см² = 0.789
Q кг. = 0.214
D оп.мм= 30
P н.мм = 108
Гр. сл. = V
Точн. = П

БП0-1930

F см² = 0
Q кг. = 0
D оп.мм= 0
P н.мм = 0
Гр. сл. = 0
Точн. = Н

БПО-1931

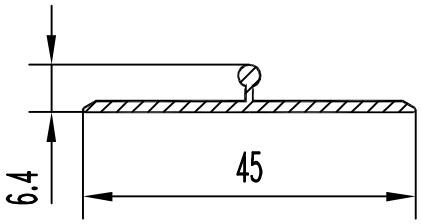

F см² = 0.746
Q кг. = 0.202
D оп.мм= 45.0
P н.мм = 102.6
Гр. сл. = IV
Точн. = П

БПО-1932

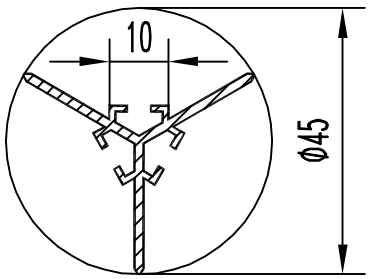

F см² = 1.257
Q кг. = 0.341
D оп.мм= 45.0
P н.мм = 187.6
Гр. сл. = IV
Точн. = П

БПО-1933

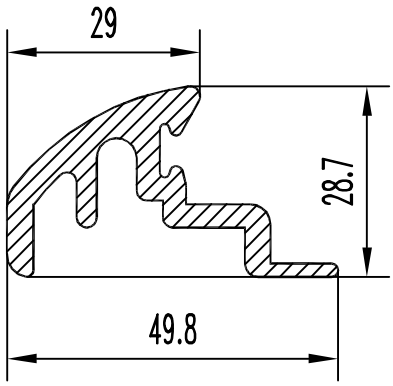

F см² = 3.796
Q кг. = 1.029
D оп.мм= 51.2
P н.мм = 203.7
Гр. сл. =Особ.
Точн. = П

БПО-1936

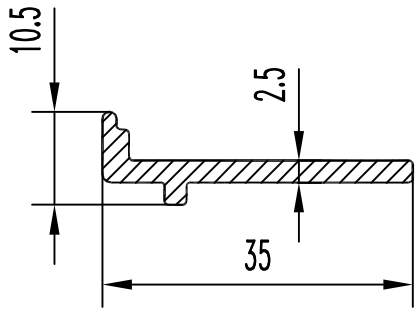

F см² = 1.060
Q кг. = 0.287
D оп.мм= 35.7
P н.мм = 88.1
Гр. сл. = IV
Точн. = П

БПО-1937

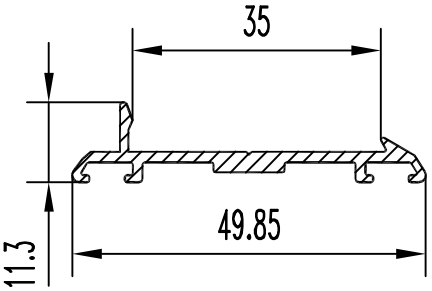

F см² = 1.148
Q кг. = 0.311
D оп.мм= 51.2
P н.мм = 203.7
Гр. сл. = V
Точн. = П

БПО-1938

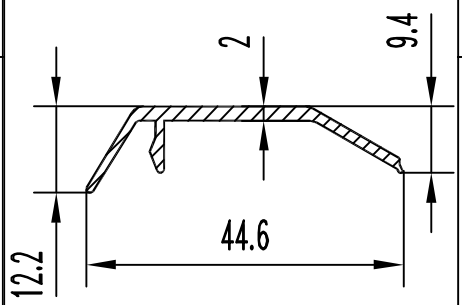

F см² = 0.950
Q кг. = 0.257
D оп.мм= 44.7
P н.мм = 121.6
Гр. сл. = VI
Точн. = П

БПО-1939

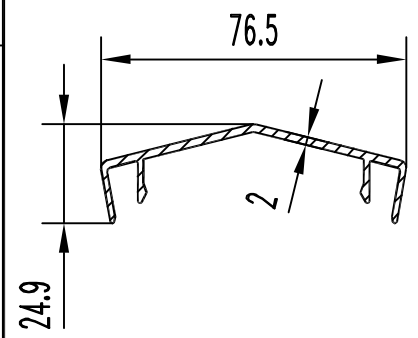

F см² = 2.450
Q кг. = 0.664
D оп.мм= 77.6
P н.мм = 280.6
Гр. сл. = V
Точн. = П

БПО-1940

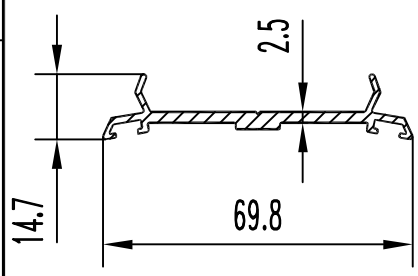

F см² = 2.070
Q кг. = 0.561
D оп.мм= 69.8
P н.мм = 206.0
Гр. сл. = V
Точн. = П

ОГТ 1999

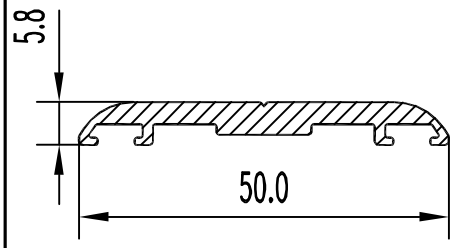

БПО-1941

F см² = 1.690
Q кг. = 0.458
D оп.мм= 50.0
P н.мм = 130.0
Гр. сл. = V
Точн. = П

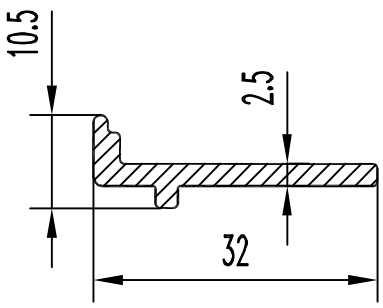

БПО-1944

F см² = 0.990
Q кг. = 0.268
D оп.мм= 32.7
P н.мм = 82.1
Гр. сл. = IV
Точн. = П

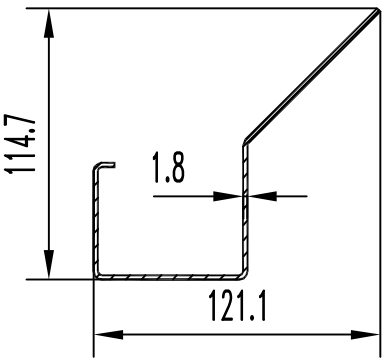

БПО-1949

F см² = 4.530
Q кг. = 1.228
D оп.мм= 164.5
P н.мм = 507.0
Гр. сл. = IV
Точн. = П

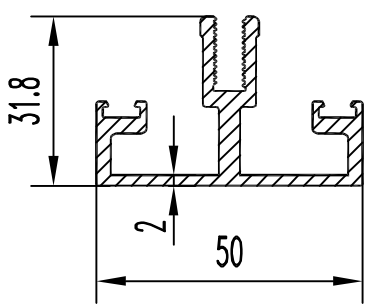

БПО-1950

F см² = 3.640
Q кг. = 0.986
D оп.мм= 52.3
P н.мм = 315.0
Гр. сл. = VI
Точн. = П

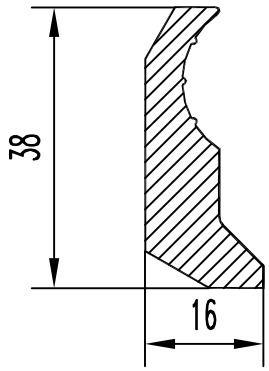

БПО-1951

F см² = 3.165
Q кг. = 0.858
D оп.мм= 40.0
P н.мм = 102.6
Гр. сл. = IV
Точн. = П

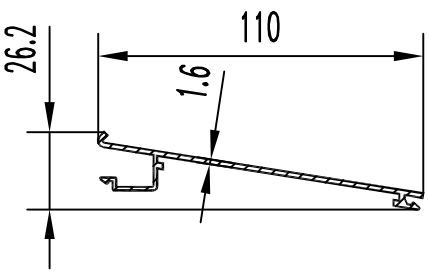

БПО-1956

F см² = 2.460
Q кг. = 0.667
D оп.мм= 111.4
P н.мм = 323.3
Гр. сл. = V
Точн. = П

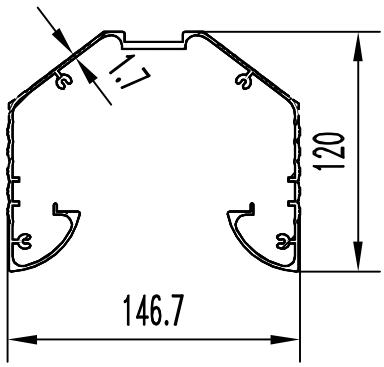

БПО-1952

F см² = 11.499
Q кг. = 3.116
D оп.мм= 166
P н.мм = 1115.0
Гр. сл. =Особ.
Точн. = П

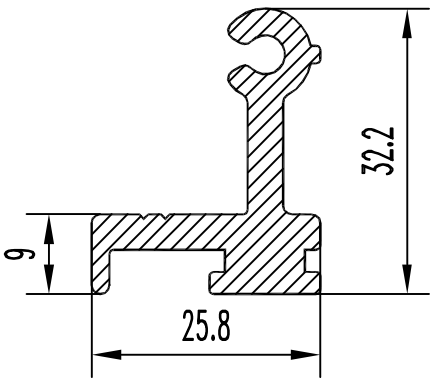

БПО-1957

F см² = 2.783
Q кг. = 0.754
D оп.мм= 38.4
P н.мм = 147.6
Гр. сл. = II
Точн. = Н

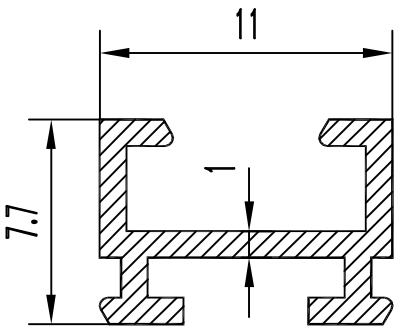

БПО-1953

F см² = 0.317
Q кг. = 0.086
D оп.мм= 13.2
P н.мм = 64.8
Гр. сл. = VI
Точн. = П

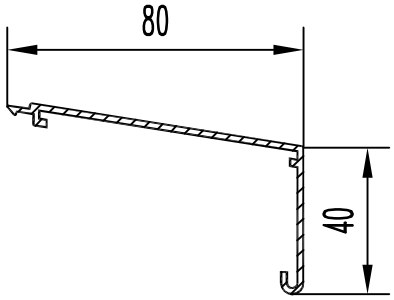

БПО-1958

F см² = 2.160
Q кг. = 0.585
D оп.мм= 94.0
P н.мм = 272.4
Гр. сл. = V
Точн. = П

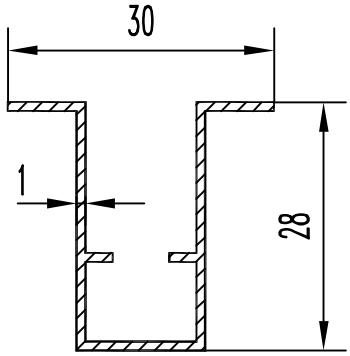

БПО-1954

F см² = 0.901
Q кг. = 0.244
D оп.мм= 37.1
P н.мм = 182.2
Гр. сл. = VI
Точн. = П

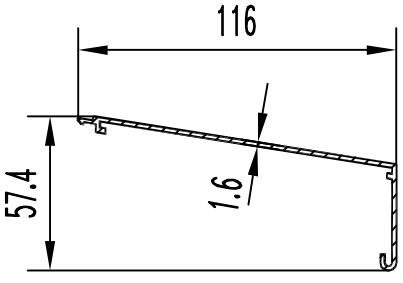

БПО-1955

F см² = 2.750
Q кг. = 0.745
D оп.мм= 128.0
P н.мм = 347.0
Гр. сл. = V
Точн. = П

БПО-1960

ОГТ 1999

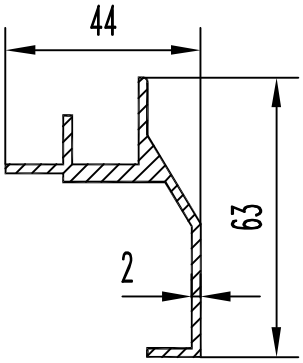

БПО-1961

F см² = 2.984
Q кг. = 0.809
D оп.мм= 67.0
P н.мм = 242.6
Гр. сл. = IV
Точн. = П

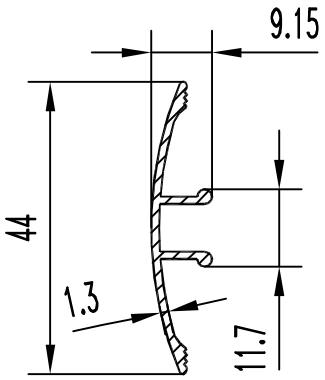

БПО-1966

F см² = 0.810
Q кг. = 0.220
D оп.мм= 44.0
P н.мм = 125.6
Гр. сл. = –
Точн. = П

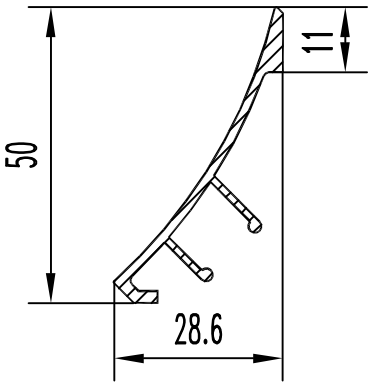

БПО-1962

F см² = 1.370
Q кг. = 0.371
D оп.мм= 55.8
P н.мм = 173.3
Гр. сл. = V
Точн. = П

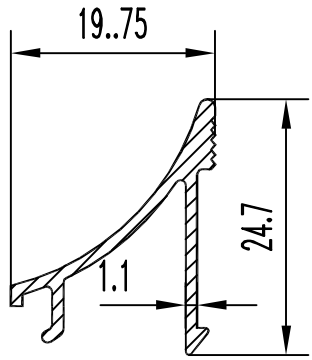

БПО-1967

F см² = 0.680
Q кг. = 0.184
D оп.мм= 29.0
P н.мм = 109.4
Гр. сл. =
Точн. = П

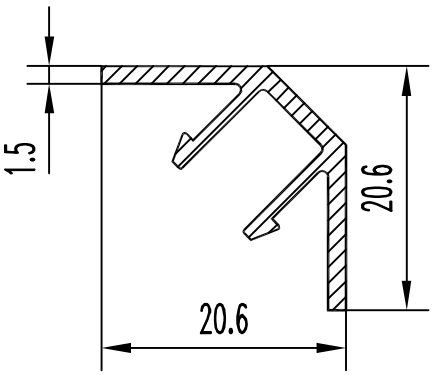

БПО-1963

F см² = 3.080
Q кг. = 0.835
D оп.мм= 29.2
P н.мм = 224.4
Гр. сл. = –
Точн. = П

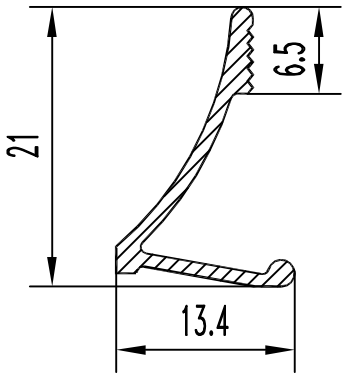

БПО-1968

F см² = 0.430
Q кг. = 0.117
D оп.мм= 22.7
P н.мм = 73.5
Гр. сл. =
Точн. = П

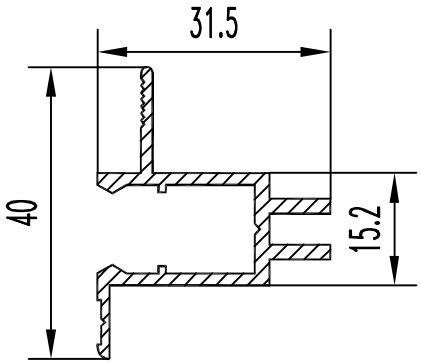

БПО-1964

F см² = 1.700
Q кг. = 0.461
D оп.мм= 42.6
P н.мм = 210.9
Гр. сл. =
Точн. = П

БПО-1969

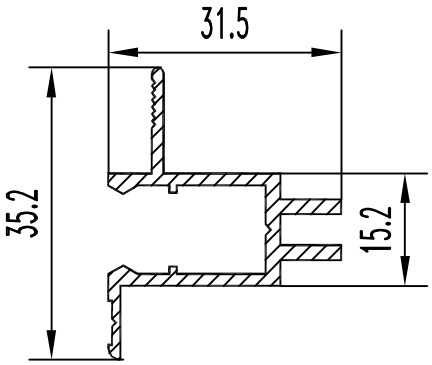

БПО-1965

F см² = 1.610
Q кг. = 0.436
D оп.мм= 40.6
P н.мм = 199.7
Гр. сл. =
Точн. = П

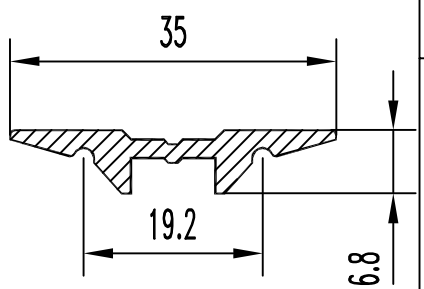

БПО-1970

F см² = 0.970
Q кг. = 0.263
D оп.мм= 35.0
P н.мм = 87.2
Гр. сл. =
Точн. = П

ОГТ 1999

БПО-1971

БПО-1972

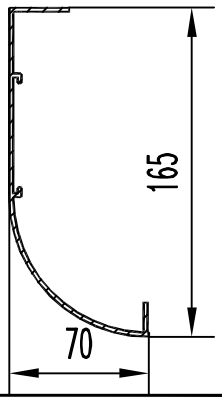

F см² = 5.220
Q кг. = 1.415
D оп.мм= 179.0
P н.мм = 523.6
Гр. сл. = V
Точн. = П

БПО-1973

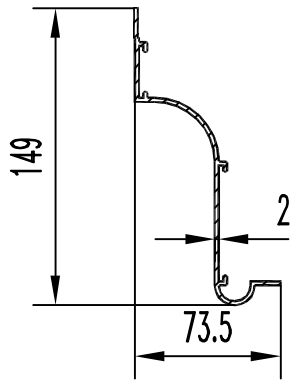

F см² = 4.670
Q кг. = 1.266
D оп.мм= 158.0
P н.мм = 470.0
Гр. сл. = V
Точн. = П

БПО-1974

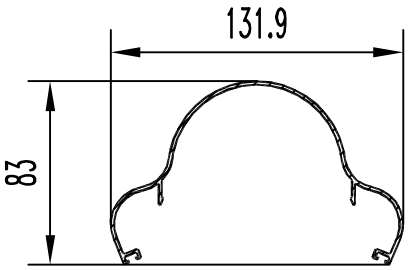

F см² = 3.960
Q кг. = 1.073
D оп.мм= 127.6
P н.мм = 546.9
Гр. сл. = V
Точн. = П

БПО-1975

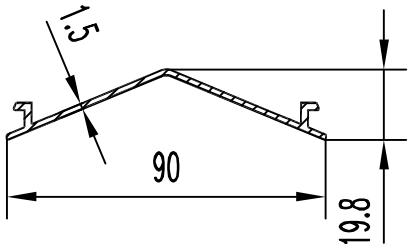

F см² = 1.826
Q кг. = 0.495
D оп.мм= 90.0
P н.мм = 232.4
Гр. сл. = IV
Точн. = П

БПО-1976

БПО-1977

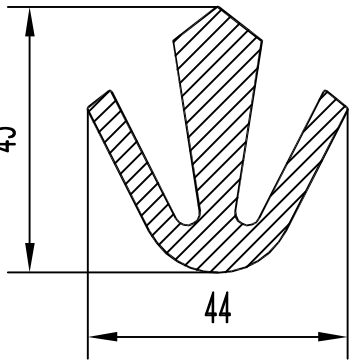

F см² = 7.423
Q кг. = 2.012
D оп.мм= 45.0
P н.мм = 222.2
Гр. сл. = VI
Точн. = П

БПО-1978

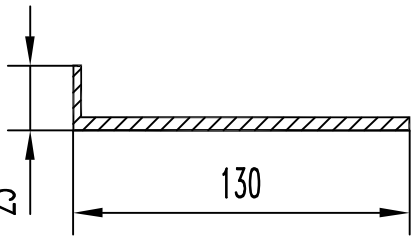

F см² = 7.100
Q кг. = 1.924
D оп.мм= 132.4
P н.мм = 310.0
Гр. сл. = IV
Точн. = П

БПО-1979

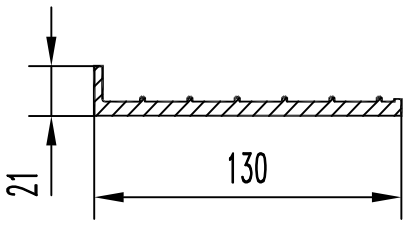

F см² = 8.597
Q кг. = 2.330
D оп.мм= 131.7
P н.мм = 327.5
Гр. сл. = IV
Точн. = П

БПО-1980

БПО-1981

БПО-1982

БПО-1983

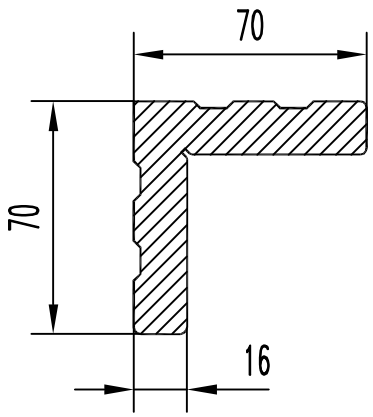

F см² = 18.970
Q кг. = 5.141
D оп.мм= 98.0
P н.мм = 287.2
Гр. сл. = V
Точн. = П

БПО-1984

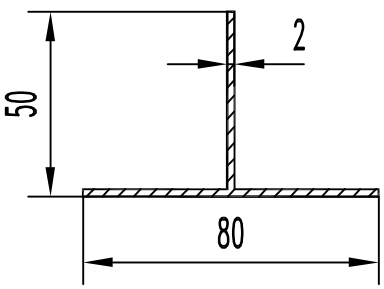

F см² = 2.560
Q кг. = 0.694
D оп.мм= 83.0
P н.мм = 260.0
Гр. сл. = V
Точн. = Н

БПО-1985

БПО-1986

БПО-1987

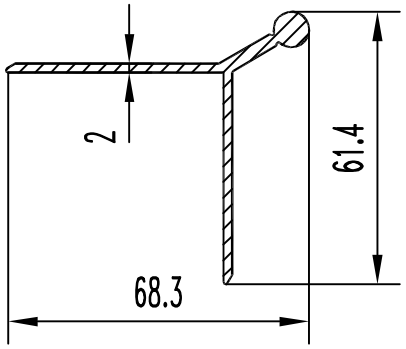

F см² = 2.820
Q кг. = 0.764
D оп.мм= 77.3
P н.мм = 244.3
Гр. сл. = V
Точн. = П

БПО-1988

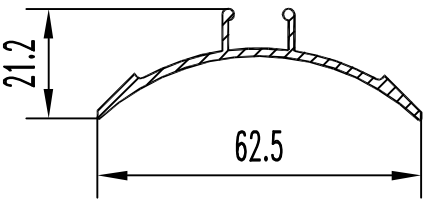

F см² = 1.340
Q кг. = 0.363
D оп.мм= 62.6
P н.мм = 176.6
Гр. сл. = IV
Точн. = П

БПО-1989

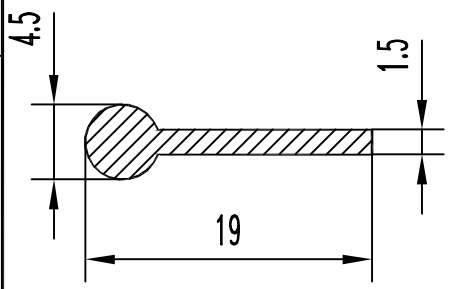

F см² = 0.377
Q кг. = 0.102
D оп.мм= 19.0
P н.мм = 43.4
Гр. сл. = III
Точн. = П

БПО-1991

БПО-1992

БПО-1993

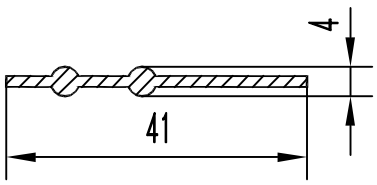

F см² = 0.740
Q кг. = 0.201
D оп.мм= 41.0
P н.мм = 89.2
Гр. сл. = III
Точн. = П

БПО-1994

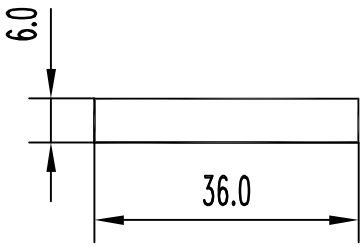

F см² = 2.160
Q кг. = 0.585
D оп.мм= 36.5
P н.мм = 84.0
Гр. сл. = II
Точн. = Н

БПО-1996

БПО-1997

БПО-1998

БПО-1999

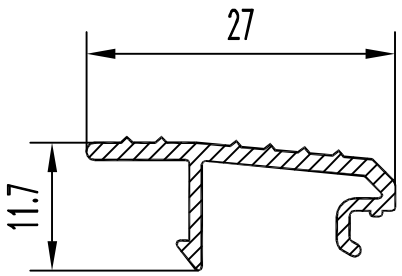

F см² = 0.650
Q кг. = 0.176
D оп.мм= 27.4
P н.мм = 100.0
Гр. сл. = V
Точн. = П

БПО-2000

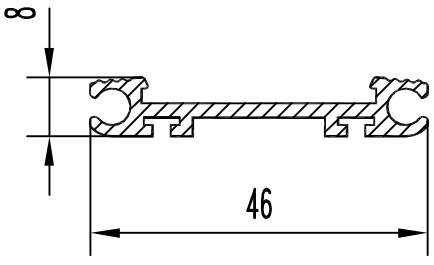

F см² = 1.450
Q кг. = 0.393
D оп.мм= 46.3
P н.мм = 173.0
Гр. сл. = V
Точн. = П

БП0-2001

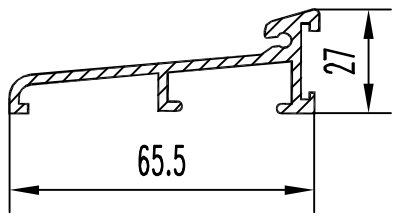

F см² = 2.515
Q кг. = 0.682
D оп.мм= 70.0
P н.мм = 238.0
Гр. сл. = V
Точн. = П

БП0-2002

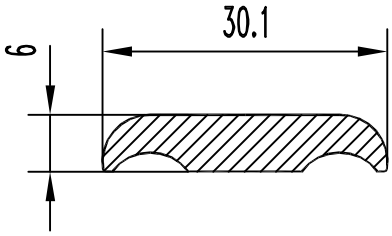

F см² = 1.474
Q кг. = 0.399
D оп.мм= 30.5
P н.мм = 70.1
Гр. сл. = III
Точн. = Н

БП0-2003

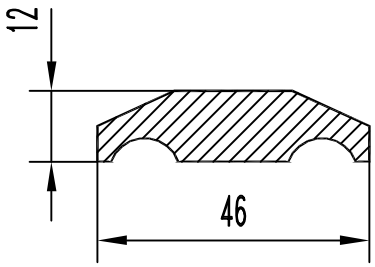

F см² = 4.080
Q кг. = 1.106
D оп.мм= 47.0
P н.мм = 113.6
Гр. сл. = III
Точн. = Н

БП0-2004

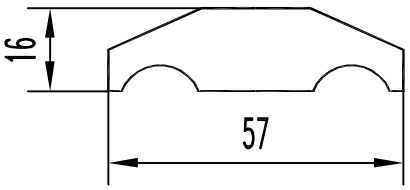

F см² = 6.606
Q кг. = 1.790
D оп.мм= 57.6
P н.мм = 141.7
Гр. сл. = III
Точн. = Н

БП0-2005

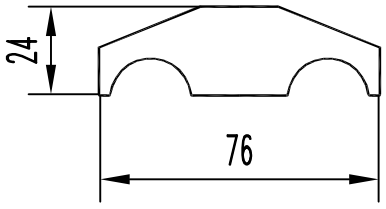

F см² = 11.852
Q кг. = 3.212
D оп.мм= 77.1
P н.мм = 202.9
Гр. сл. = III
Точн. = Н

БП0-2007

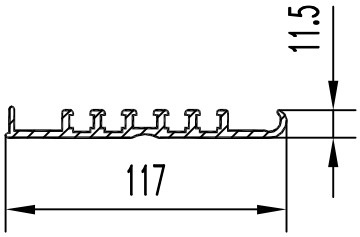

F см² = 5.552
Q кг. = 1.505
D оп.мм= 117.2
P н.мм = 399.9
Гр. сл. = VI
Точн. = П

БП0-2009

БП0-2010

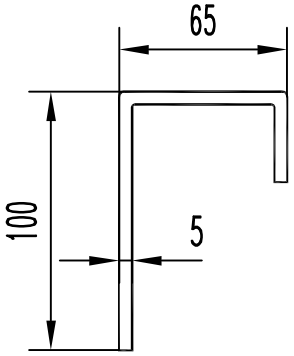

F см² = 9.487
Q кг. = 2.571
D оп.мм= 119.0
P н.мм = 387.4
Гр. сл. = IV
Точн. = Н

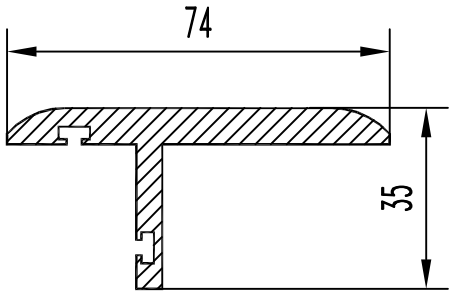

БПО-2011

F см² = 5.888
Q кг. = 1.596
D оп.мм= 74
P н.мм = 236.5
Гр. сл. = III
Точн. = Н

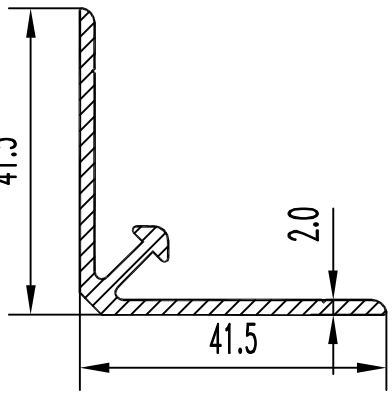

БПО-2016

F см² = 1.913
Q кг. = 0.518
D оп.мм= 59.0
P н.мм = 187.8
Гр. сл. = III
Точн. = П

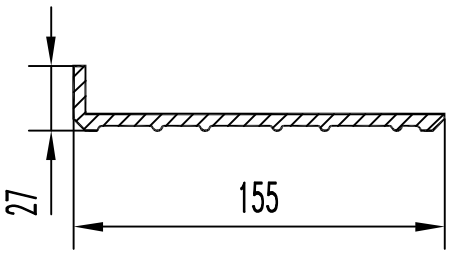

БПО-2012

F см² = 9.243
Q кг. = 2.5
D оп.мм= 157
P н.мм = 369
Гр. сл. = IV
Точн. = Н

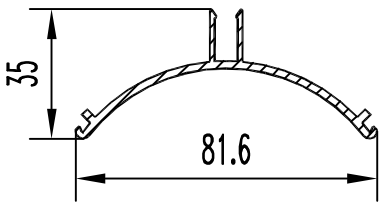

БПО-2017

F см² = 2.354
Q кг. = 0.638
D оп.мм= 85
P н.мм = 260.9
Гр. сл. = VI
Точн. = П

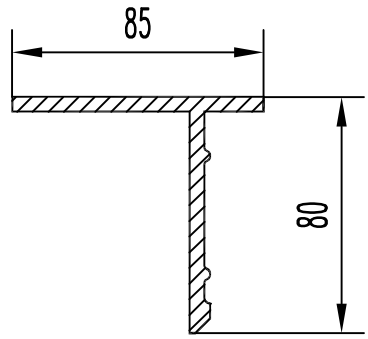

БПО-2013

F см² = 8.214
Q кг. = 2.226
D оп.мм= 105.3
P н.мм = 333.7
Гр. сл. = III
Точн. = Н

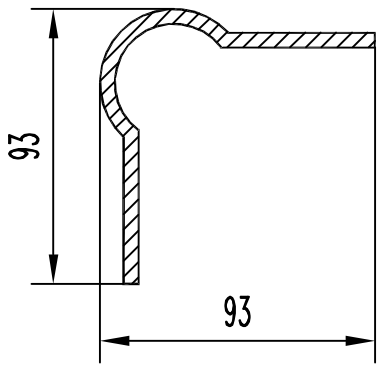

БПО-2014

F см² = 8.806
Q кг. = 2.386
D оп.мм= 120.2
P н.мм = 362.3
Гр. сл. = III
Точн. = Н

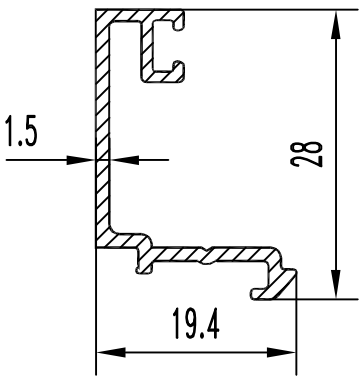

БПО-2019

F см² = 0.817
Q кг. = 0.221
D оп.мм= 33
P н.мм = 131.1
Гр. сл. = V
Точн. = Н

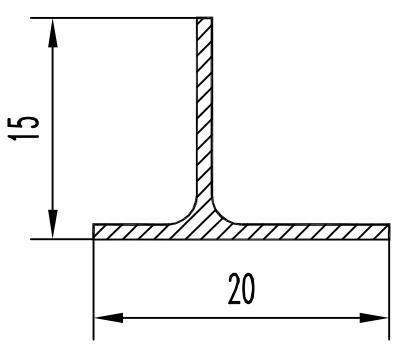

БПО-2015

F см² = 0.357
Q кг. = 0.097
D оп.мм= 22
P н.мм = 68.3
Гр. сл. = III
Точн. = П

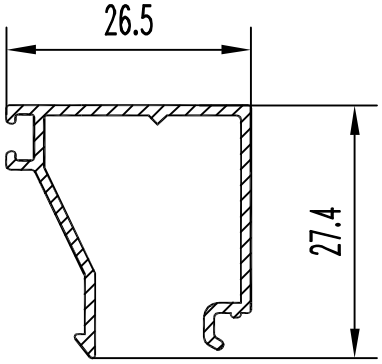

БПО-2020

F см² = 0.998
Q кг. = 0.267
D оп.мм= 35.3
P н.мм = 178.9
Гр. сл. = V
Точн. = П

ОГТ 1999

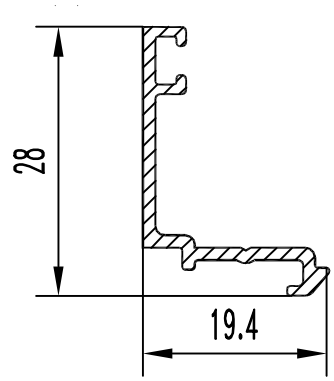

БПО-2021

F см² = 0.707
Q кг. = 0.192
D оп.мм= 33
P н.мм = 113.3
Гр. сл. = V
Точн. = П

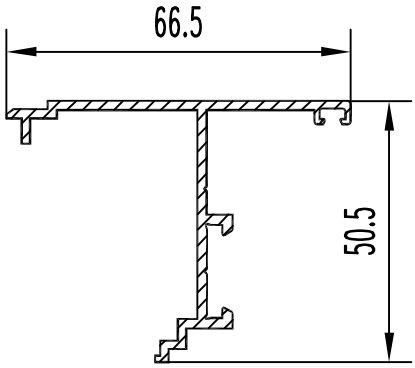

БПО-2026

F см² = 2.61
Q кг. = 0.707
D оп.мм= 36
P н.мм =304.1
Гр. сл. = V
Точн. = П

БПО-2022

F см² =
Q кг. =
D оп.мм=
P н.мм =
Гр. сл. =
Точн. =

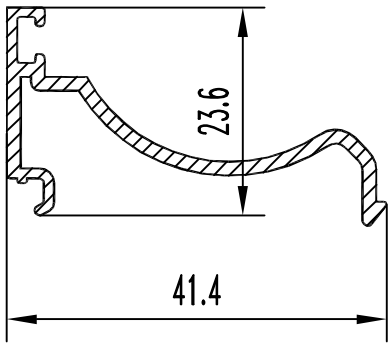

БПО-2027

F см² = 1.164
Q кг. = 0.314
D оп.мм= 47
P н.мм = 166.6
Гр. сл. = V
Точн. = П

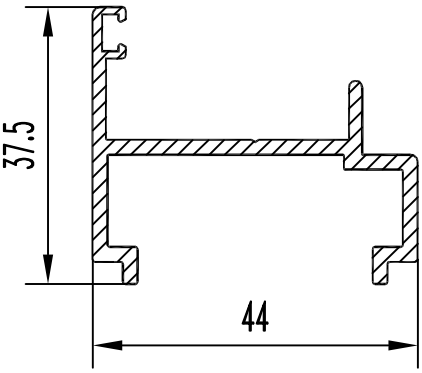

БПО-2023

F см² = 2.28
Q кг. = 0.618
D оп.мм= 55
P н.мм = 251
Гр. сл. = V
Точн. = П

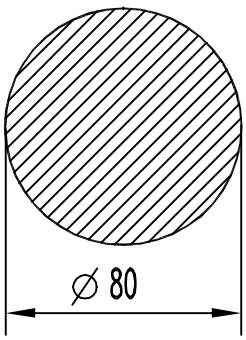

БПО-2028

F см² = 50.265
Q кг. = 13.622
D оп.мм= 80
P н.мм = 80
Гр. сл. = III
Точн. = Н

БПО-2024

F см² =
Q кг. =
D оп.мм=
P н.мм =
Гр. сл. =
Точн. =

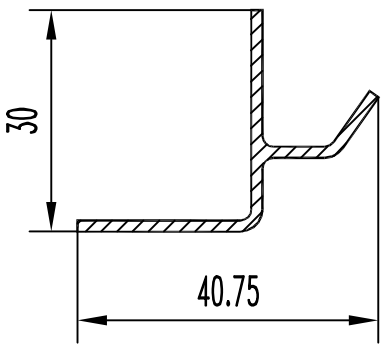

БПО-2029

F см² = 1.083
Q кг. = 0.293
D оп.мм= 46
P н.мм = 1.4
Гр. сл. = IV
Точн. = Н

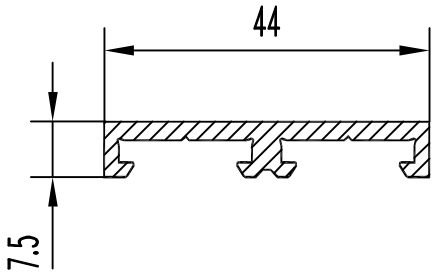

БПО-2025

F см² = 1.59
Q кг. = 0.431
D оп.мм= 44.6
P н.мм = 138.7
Гр. сл. = V
Точн. = П

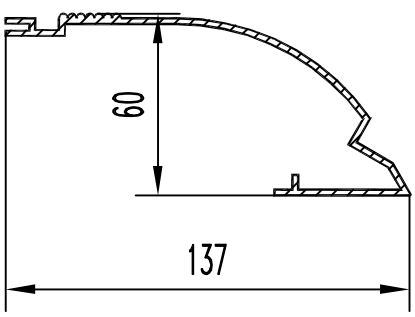

БПО-2030

F см² = 4.886
Q кг. = 1.324
D оп.мм= 153
P н.мм = 482.7
Гр. сл. = V
Точн. = П

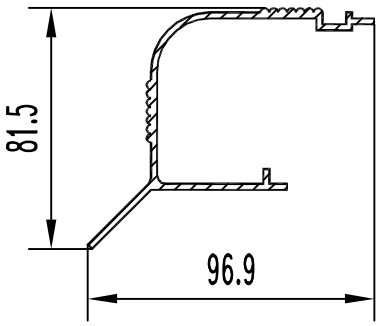

БПО-2031

F см² = 4.749
Q кг. = 1.287
D оп.мм= 124
P н.мм = 449
Гр. сл. = V
Точн. = П

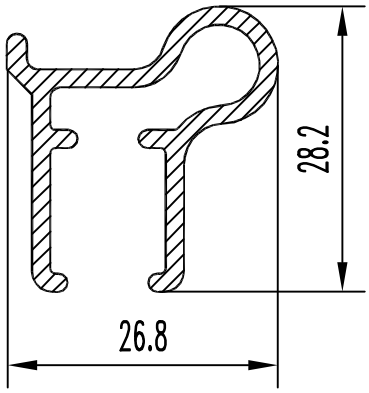

БПО-2036

F см² = 1.623
Q кг. = 0.44
D оп.мм= 34.1
P н.мм =178.3
Гр. сл. = 0
Точн. = П

БПО-2032

F см² =
Q кг. =
D оп.мм=
P н.мм =
Гр. сл. =
Точн. =

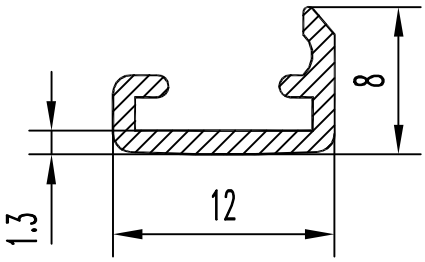

БПО-2037

F см² = 0.3
Q кг. = 0.0813
D оп.мм= 13.3
P н.мм = 49.95
Гр. сл. = VI
Точн. = П

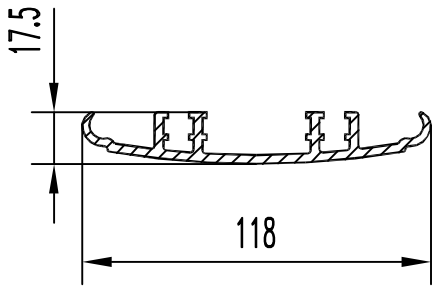

БПО-2033

F см² = 5.779
Q кг. = 1.566
D оп.мм= 118
P н.мм = 408.4
Гр. сл. = 0
Точн. = П

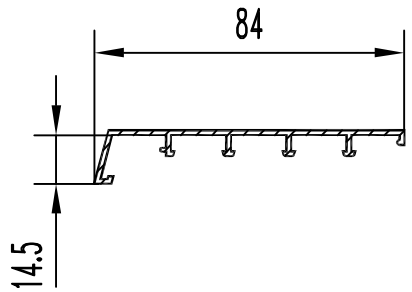

БПО-2038

F см² = 1.7
Q кг. = 0.461
D оп.мм= 85
P н.мм = 264.2
Гр. сл. = V
Точн. = П

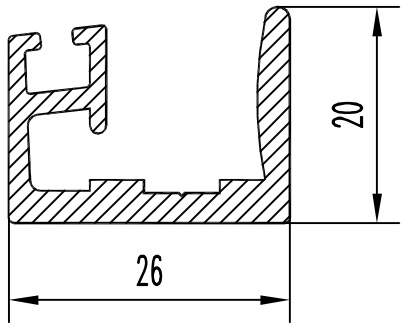

БПО-2034

F см² = 1.874
Q кг. = 0.508
D оп.мм= 32.1
P н.мм = 155.1
Гр. сл. = VI
Точн. = П

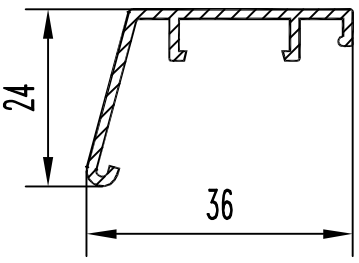

БПО-2039

F см² = 0.962
Q кг. = 0.261
D оп.мм= 42
P н.мм = 149.8
Гр. сл. = V
Точн. = П

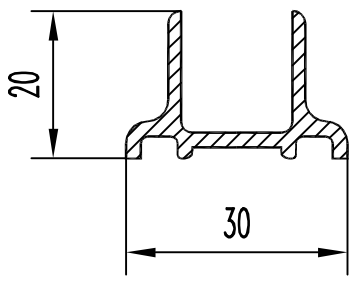

БПО-2035

F см² = 1.304
Q кг. = 0.353
D оп.мм= 33
P н.мм = 137.1
Гр. сл. = VI
Точн. = П

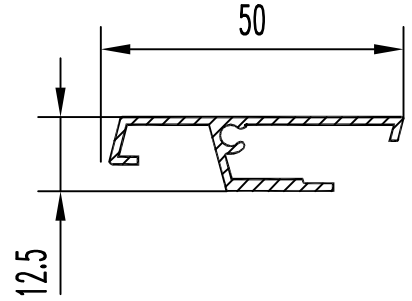

БПО-2040

F см² = 1.317
Q кг. = 0.357
D оп.мм= 51
P н.мм = 188.2
Гр. сл. = V
Точн. = П

ОГТ 1999

БПО-2041

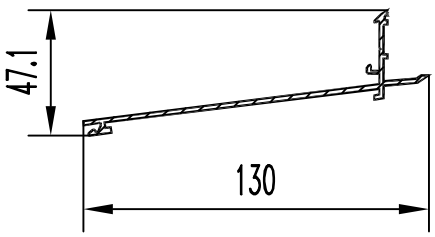

F см² = 2.85
Q кг. = 0.772
D оп.мм = 134
P н.мм = 378
Гр. сл. = V
Точн. = П

БПО-2042

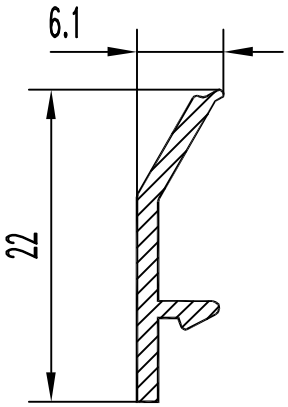

F см² = 0.4
Q кг. = 0.108
D оп.мм= 23
P н.мм = 58.3
Гр. сл. = V
Точн. = П

БПО-2043

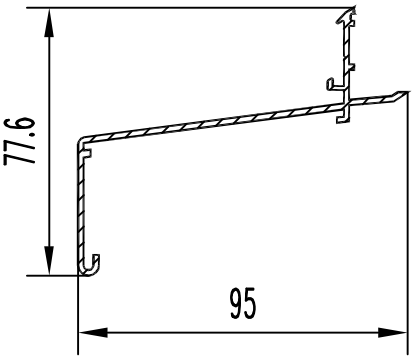

F см² = 2.930
Q кг. = 0.794
D оп.мм= 111.0
P н.мм = 378.0
Гр. сл. = V
Точн. = П

БПО-2044

F см² =
Q кг. =
D оп.мм=
P н.мм =
Гр. сл. =
Точн. =

БПО-2045

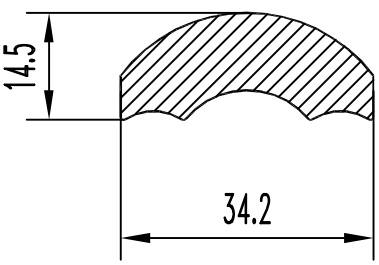

F см² = 3.482
Q кг. = 0.944
D оп.мм= 35
P н.мм = 88.7
Гр. сл. = III
Точн. = Н

БПО-2046

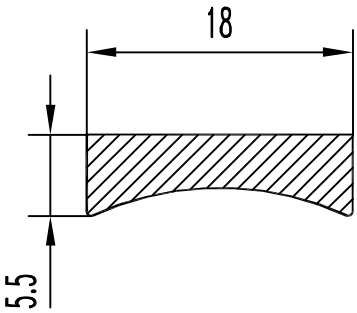

F см² = 0.769
Q кг. = 0.208
D оп.мм= 20
P н.мм =47.3
Гр. сл. = II
Точн. = Н

БПО-2047

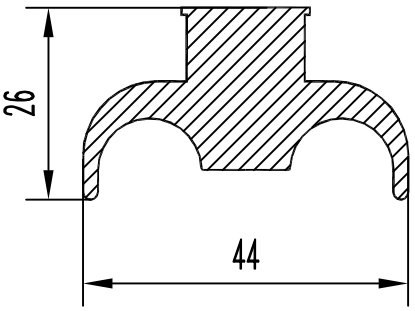

F см² = 5.076
Q кг. = 1.376
D оп.мм= 45
P н.мм = 156.2
Гр. сл. = IV
Точн. = Н

БПО-2048

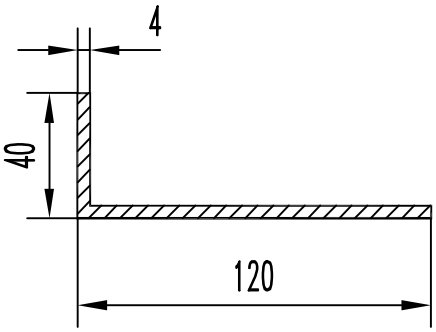

F см² = 6.24
Q кг. = 1.691
D оп.мм= 127
P н.мм = 320
Гр. сл. = IV
Точн. = Н

БПО-2049

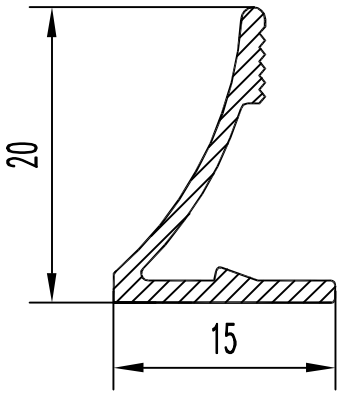

F см² = 0.51
Q кг. = 0.139
D оп.мм= 22.9
P н.мм = 82.29
Гр. сл. = V
Точн. = П

БПО-2050

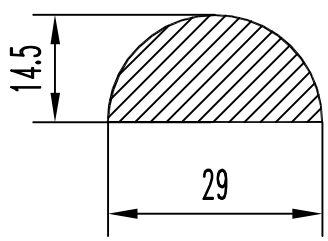

F см² = 3.303
Q кг. = 0.895
D оп.мм= 29
P н.мм = 74.6
Гр. сл. = II
Точн. = Н

ОГТ 1999

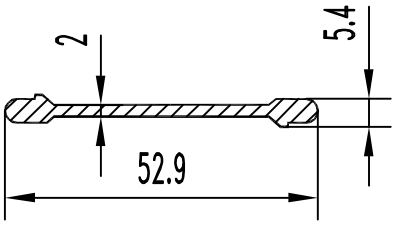

БПО-2051

F см² = 1.355
Q кг. = 0.367
D оп.мм= 52.9
P н.мм = 113.6
Гр. сл. = III
Точн. = Н

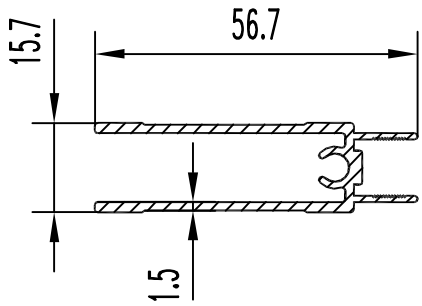

БПО-2056

F см² = 2.070
Q кг. = 0.561
D оп.мм= 58.2
P н.мм = 276.3
Гр. сл. =Особ.
Точн. = П

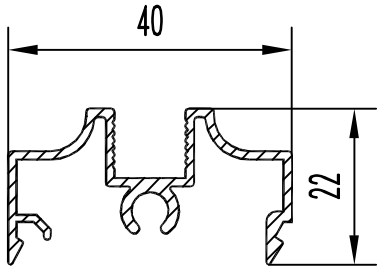

БПО-2052

F см² = 1.502
Q кг. = 0.407
D оп.мм= 43.0
P н.мм = 236.9
Гр. сл. = VI
Точн. = П

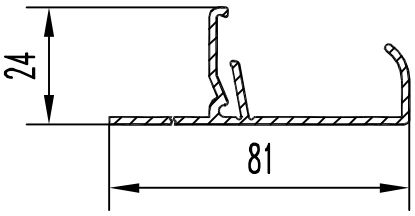

БПО-2057

F см² = 2.030
Q кг. = 0.550
D оп.мм= 81.5
P н.мм = 271.0
Гр. сл. = VI
Точн. = П

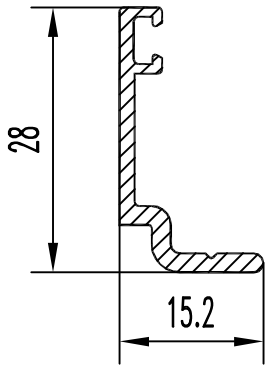

БПО-2053

F см² = 0.780
Q кг. = 0.211
D оп.мм= 32.0
P н.мм = 96.9
Гр. сл. = V
Точн. = Н

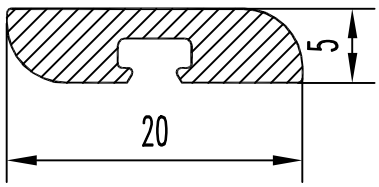

БПО-2058

F см² = 0.800
Q кг. = 0.217
D оп.мм= 20.5
P н.мм = 54.8
Гр. сл. = III
Точн. = Н

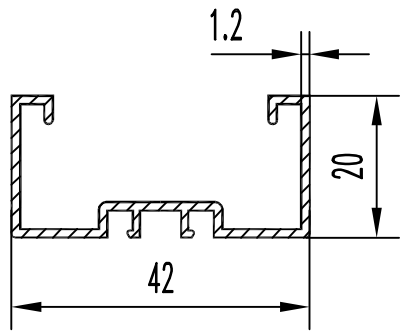

БПО-2054

F см² = 1.305
Q кг. = 0.354
D оп.мм= 46.5
P н.мм = 221.7
Гр. сл. =Особ.
Точн. = П

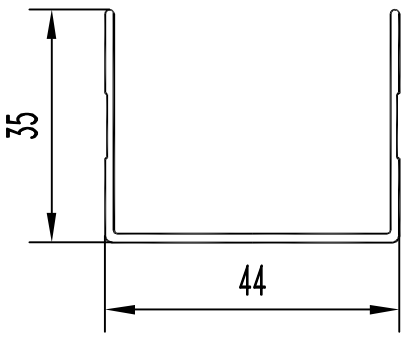

БПО-2059

F см² = 1.386
Q кг. = 0.376
D оп.мм= 55.7
P н.мм = 223.9
Гр. сл. = VI
Точн. = П

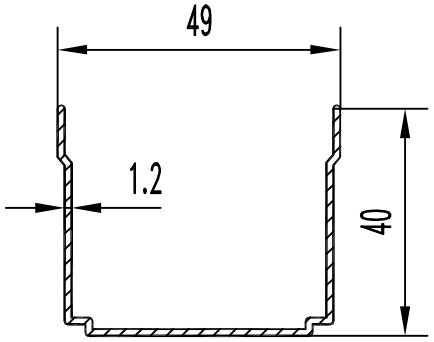

БПО-2055

F см² = 1.493
Q кг. = 0.405
D оп.мм= 61.0
P н.мм = 250.0
Гр. сл. = VI
Точн. = П

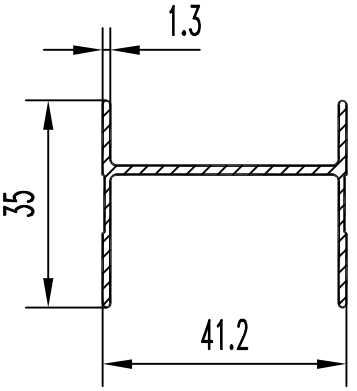

БПО-2060

F см² = 1.432
Q кг. = 0.388
D оп.мм= 53.5
P н.мм = 215.9
Гр. сл. = VI
Точн. = П

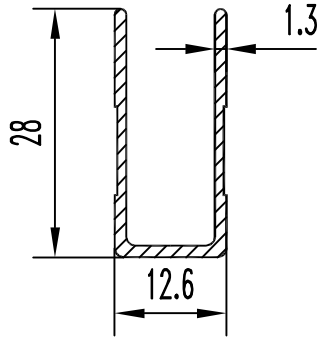

БПО-2061

F см² = 0.794
Q кг. = 0.215
D оп.мм= 31.0
P н.мм = 133.0
Гр. сл. = IV
Точн. = П

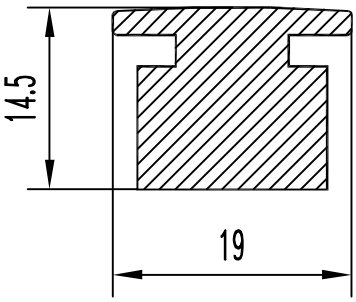

БПО-2066

F см² = 2.100
Q кг. = 0.569
D оп.мм= 22.3
P н.мм = 78.1
Гр. сл. = III
Точн. = Н

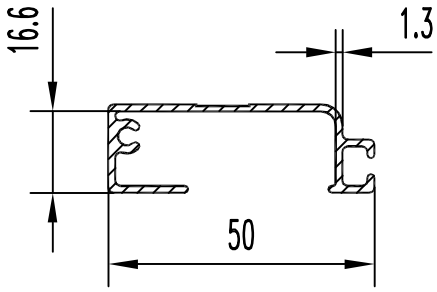

БПО-2062

F см² = 1.480
Q кг. = 0.401
D оп.мм= 50.9
P н.мм = 217.5
Гр. сл. = V
Точн. = П

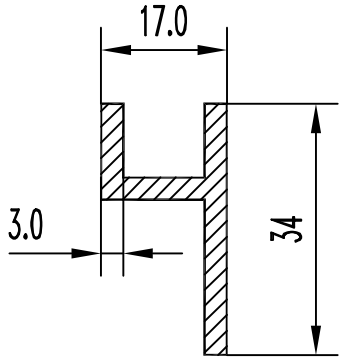

БПО-2067

F см² = 1.740
Q кг. = 0.472
D оп.мм= 38.0
P н.мм = 122.0
Гр. сл. = II
Точн. = Н

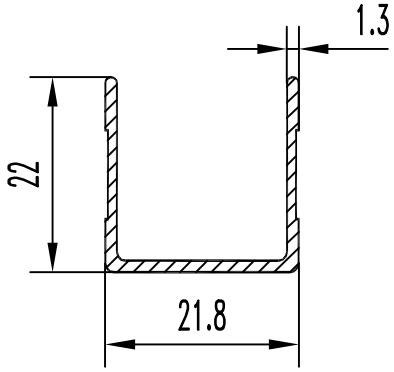

БПО-2063

F см² = 0.758
Q кг. = 0.205
D оп.мм= 30.3
P н.мм = 127.4
Гр. сл. = IV
Точн. = П

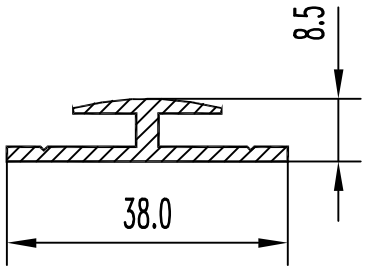

БПО-2068

F см² = 1.210
Q кг. = 0.328
D оп.мм= 38.1
P н.мм = 125.5
Гр. сл. = IV
Точн. = Н

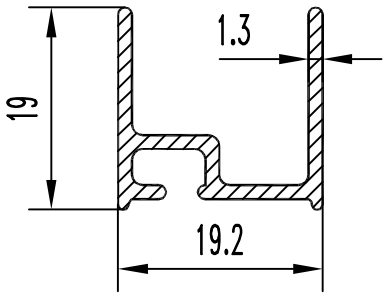

БПО-2064

F см² = 0.820
Q кг. = 0.222
D оп.мм= 26.6
P н.мм = 122.5
Гр. сл. = IV
Точн. = П

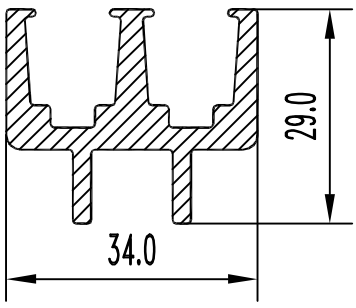

БПО-2069

F см² = 3.470
Q кг. = 0.940
D оп.мм= 39.8
P н.мм = 210.1
Гр. сл. = V
Точн. = Н

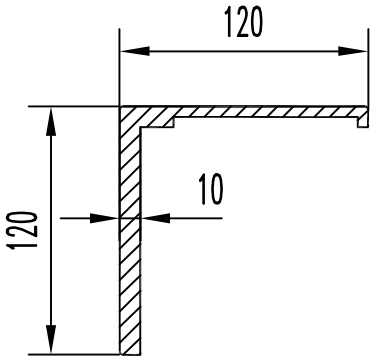

БПО-2065

F см² = 18.535
Q кг. = 5.023
D оп.мм= 170.0
P н.мм = 488.1
Гр. сл. = IV
Точн. = П

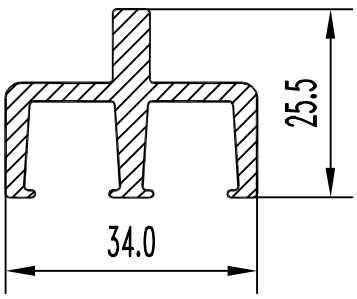

БПО-2070

F см² = 2.610
Q кг. = 0.707
D оп.мм= 36.7
P н.мм = 173.7
Гр. сл. = V
Точн. = Н

БПО-2071

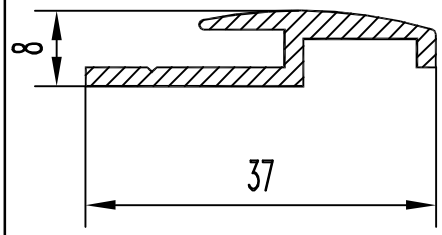

F см² = 1.096
Q кг. = 0.297
D оп.мм= 37.5
P н.мм = 111
Гр. сл. = IV
Точн. = Н

БПО-2072

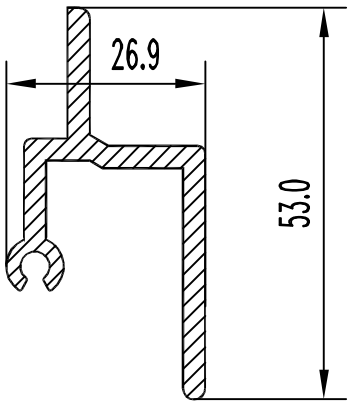

F см² = 2.814
Q кг. = 0.763
D оп.мм= 56
P н.мм = 199.6
Гр. сл. = IV
Точн. = Н

БПО-2073

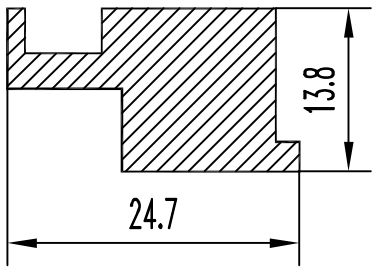

F см² = 2.26
Q кг. = 0.61
D оп.мм = 15
P н.мм = 85
Гр. сл. = V
Точн. = П

БПО-2074

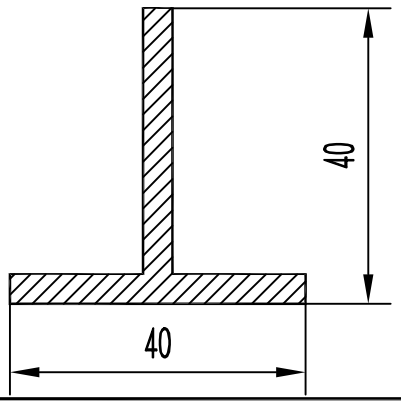

F см² = 3.04
Q кг. = 0.824
D оп.мм= 51
P н.мм = 160
Гр. сл. = III
Точн. = П

БПО-2075

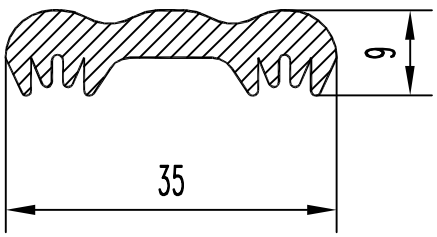

F см² = 2
Q кг. = 0.542
D оп.мм= 35
P н.мм = 120.1
Гр. сл. = IV
Точн. = П

БПО-2076

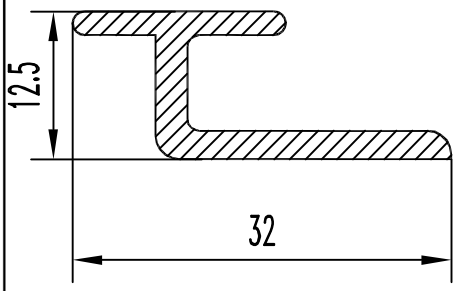

F см² = 1.15
Q кг. = 0.312
D оп.мм= 34.1
P н.мм = 101.3
Гр. сл. = IV
Точн. = П

БПО-2077

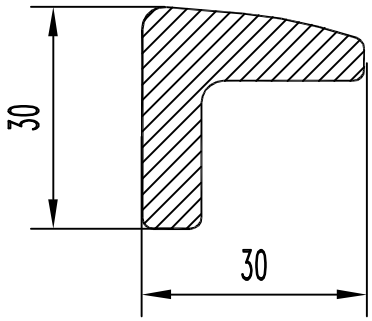

F см² = 4.148
Q кг. = 3.692
D оп.мм= 40
P н.мм = 111.1
Гр. сл. = III
Точн. = П

БПО-2078

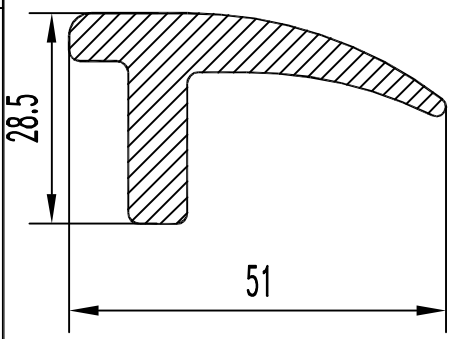

F см² = 4.825
Q кг. = 4.294
D оп.мм= 53
P н.мм = 151.4
Гр. сл. = III
Точн. = П

БПО-2079

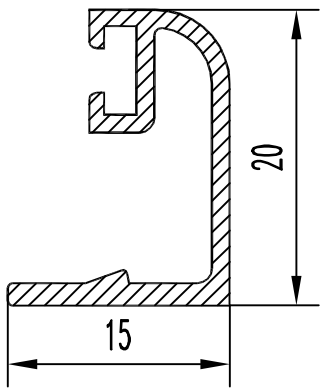

F см² = 0.69
Q кг. = 0.186
D оп.мм= 23
P н.мм = 108.5
Гр. сл. = V
Точн. = П

БПО-2080

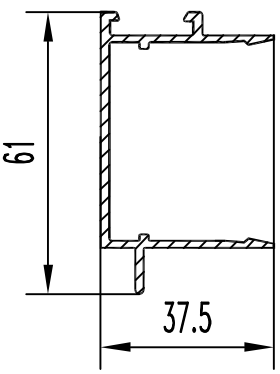

F см² = 2.43
Q кг. = 0.67
D оп.мм= 66
P н.мм = 291.9
Гр. сл. = V
Точн. = П

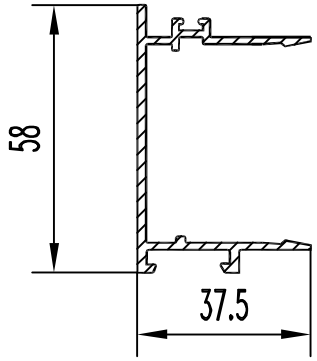

БПО-2081

F см² = 2.52
Q кг. = 0.694
D оп.мм= 65.5
P н.мм = 299.4
Гр. сл. = V
Точн. = П

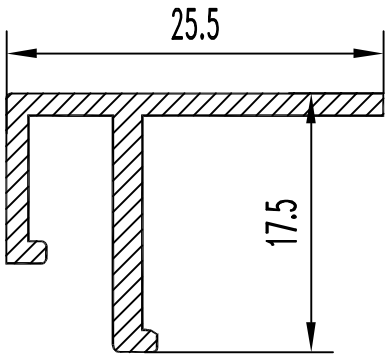

БПО-2086

F см² = 0.884
Q кг. = 0.24
D оп.мм= 28
P н.мм = 109.5
Гр. сл. = IV
Точн. = П

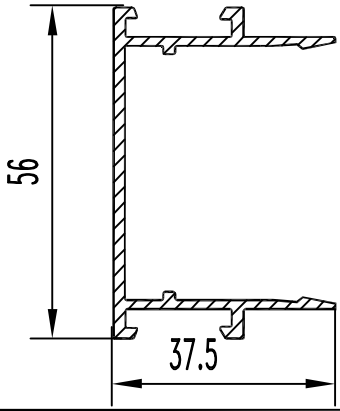

БПО-2082

F см² = 2.51
Q кг. = 0.69
D оп.мм= 64
P н.мм = 298,1
Гр. сл. = V
Точн. = П

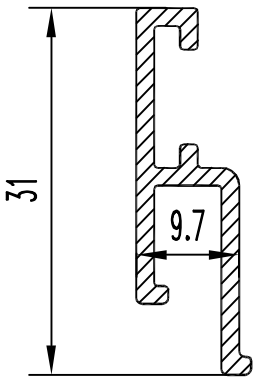

БПО-2087

F см² = 0.87
Q кг. = 0.236
D оп.мм= 33
P н.мм = 115.4
Гр. сл. = VI
Точн. = П

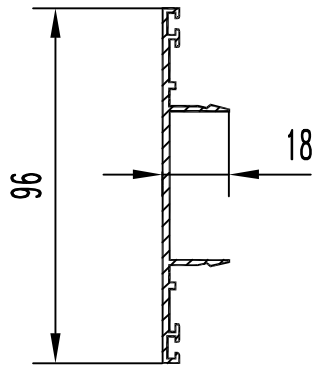

БПО-2083

F см² = 2.41
Q кг. = 0.67
D оп.мм= 97
P н.мм = 308.9
Гр. сл. = V
Точн. = П

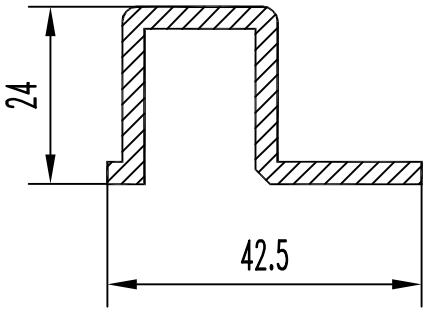

БПО-2088

F см² = 2.5
Q кг. = 0.678
D оп.мм= 46.5
P н.мм = 172.1
Гр. сл. = III
Точн. = П

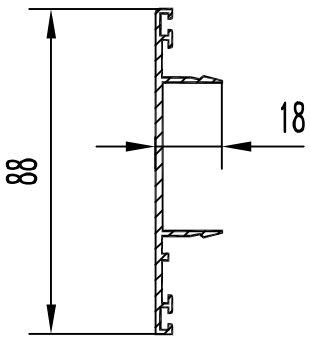

БПО-2084

F см² = 2.3
Q кг. = 0.621
D оп.мм= 88.7
P н.мм = 289.1
Гр. сл. = V
Точн. = П

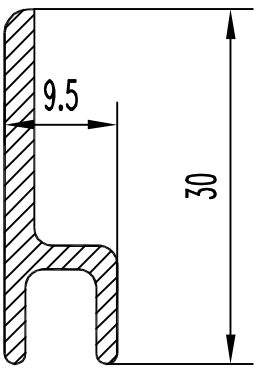

БПО-2089

F см² = 0.965
Q кг. = 0.262
D оп.мм= 31
P н.мм = 90.1
Гр. сл. = III
Точн. = П

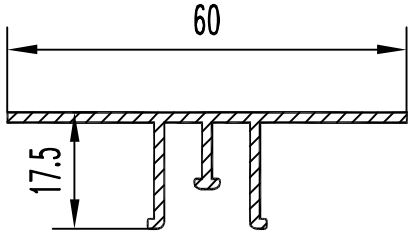

БПО-2085

F см² = 1.59
Q кг. = 0.431
D оп.мм= 60
P н.мм = 213.3
Гр. сл. = V
Точн. = П

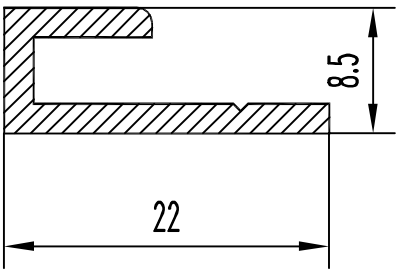

БПО-2090

F см² = 0.725
Q кг. = 0.196
D оп.мм= 24
P н.мм = 77
Гр. сл. = IV
Точн. = П

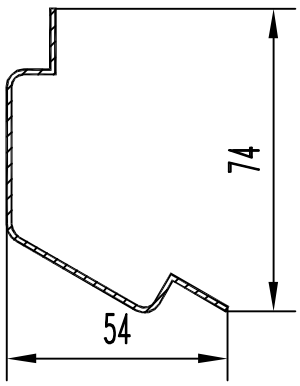

БПО-2091

F см² = 1.54
Q кг. = 0.417
D оп.мм= 90
P н.мм = 260.5
Гр. сл. = V
Точн. = П

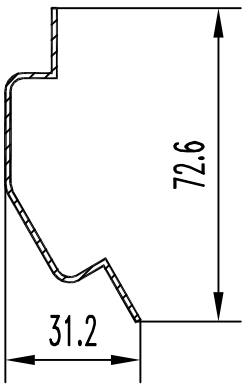

БПО-2092

F см² = 1.22
Q кг. = 0.33
D оп.мм= 90
P н.мм = 205.4
Гр. сл. = V
Точн. = П

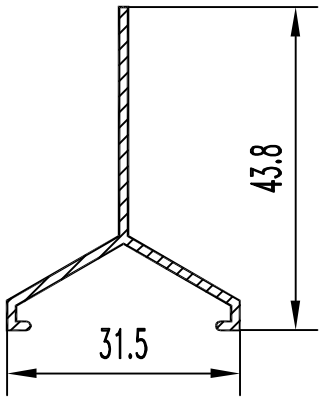

БПО-2093

F см² = 0.923
Q кг. = 0.25
D оп.мм= 49.5
P н.мм = 155.8
Гр. сл. = IV
Точн. = Н

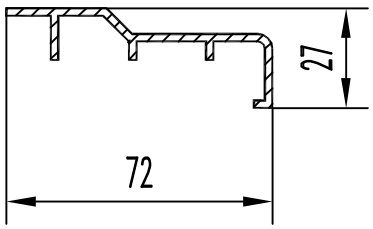

БПО-2094

F см² = 2.33
Q кг. = 0.631
D оп.мм= 78.3
P н.мм = 237.2
Гр. сл. = V
Точн. = Н

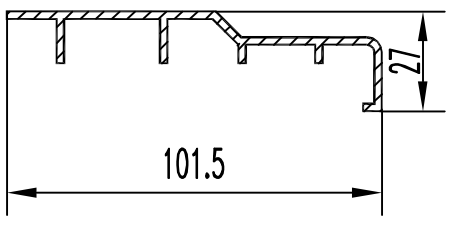

БПО-2095

F см² = 3.16
Q кг. = 0.856
D оп.мм= 105.6
P н.мм = 320.2
Гр. сл. = V
Точн. = Н

БПО-2096

F см² = 1
Q кг. = 1
D оп.мм= 1
P н.мм = 1
Гр. сл. = V
Точн. = П

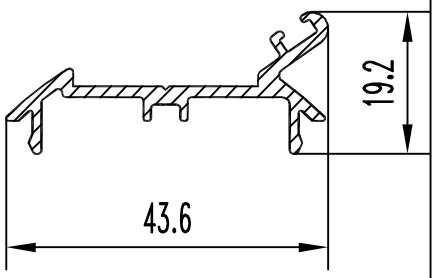

БПО-2097

F см² = 4.148
Q кг. = 3.692
D оп.мм= 40
P н.мм = 111.1
Гр. сл. = III
Точн. = П

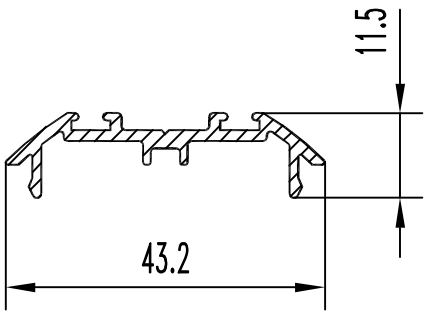

БПО-2098

F см² = 1.12
Q кг. = 0.302
D оп.мм= 43.2
P н.мм = 149.8
Гр. сл. = V
Точн. = П

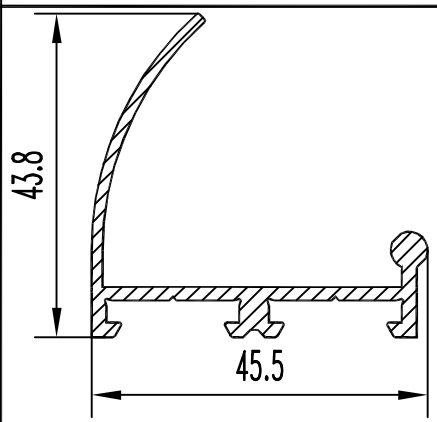

БПО-2099

F см² = 2.14
Q кг. = 0.58
D оп.мм= 55.7
P н.мм = 235.4
Гр. сл. = VI
Точн. = П

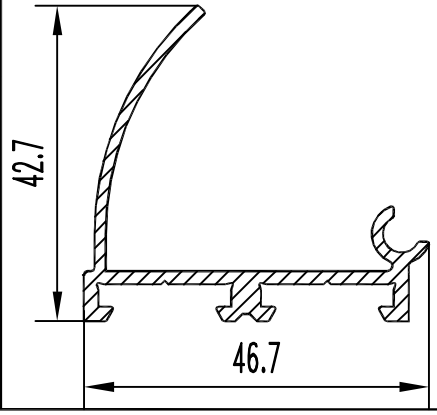

БПО-2100

F см² = 2.1
Q кг. = 0.57
D оп.мм= 55
P н.мм = 242.8
Гр. сл. = VI
Точн. = П

БПО-2101

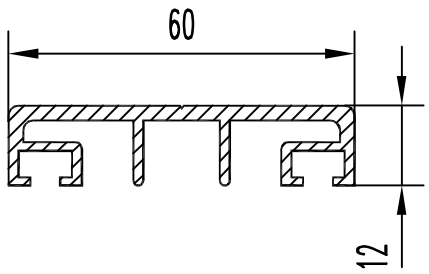

F см² = 2.431
Q кг. = 0.659
D оп.мм= 61
P н.мм = 268.5
Гр. сл. = IV
Точн. = П

БПО-2102

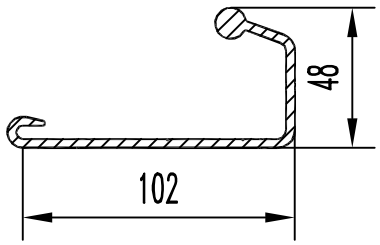

F см² = 3.530
Q кг. = 0.957
D оп.мм= 108.2
P н.мм = 339.1
Гр. сл. = V
Точн. = П

БПО-2103

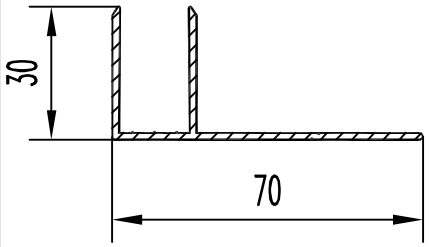

F см² = 1.950
Q кг. = 0.528
D оп.мм= 75.0
P н.мм = 256.7
Гр. сл. = IV
Точн. = П

БПО-2104

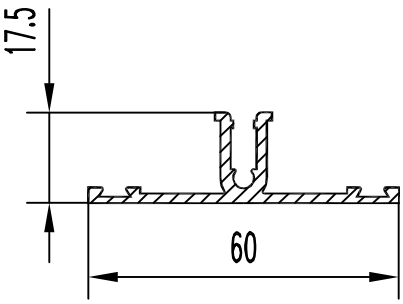

F см² = 1.895
Q кг. = 0.514
D оп.мм= 60.0
P н.мм = 206.1
Гр. сл. = V
Точн. = П

БПО-2105

БПО-2106

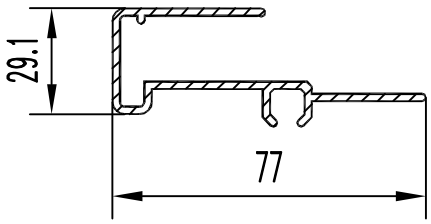

F см² = 2.910
Q кг. = 0.789
D оп.мм= 79.4
P н.мм = 322.8
Гр. сл. = V
Точн. = П

БПО-2107

БПО-2109

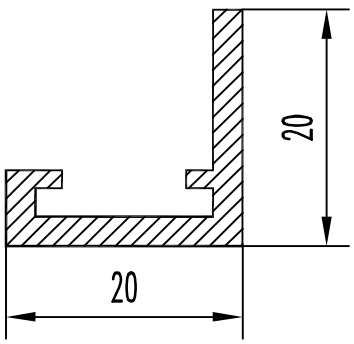

F см² = 1.173
Q кг. = 0.318
D оп.мм= 28.3
P н.мм = 98.9
Гр. сл. = IV
Точн. = П

БПО-2110

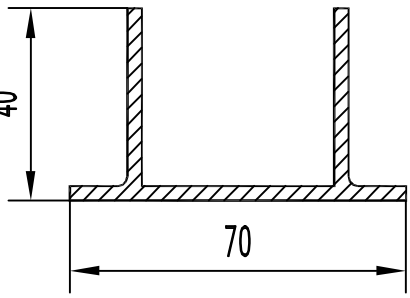

F см² = 4.337
Q кг. = 1.175
D оп.мм= 73.6
P н.мм = 292.3
Гр. сл. = IV
Точн. = Н

БПО-2111

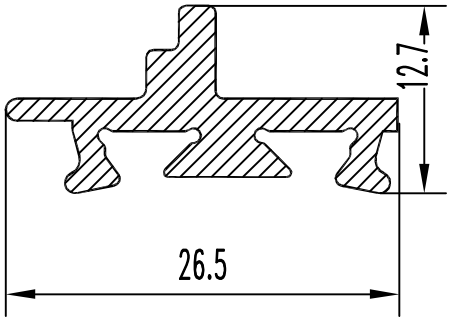

F см² = 1.16
Q кг. = 0.312
D оп.мм= 27
P н.мм = 102.2
Гр. сл. = VI
Точн. = П

БПО-2112

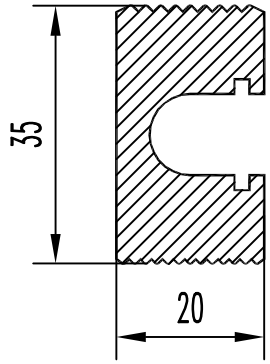

F см² = 5.21
Q кг. = 1.411
D оп.мм= 39
P н.мм = 153.8
Гр. сл. = IV
Точн. = П

БПО-2113

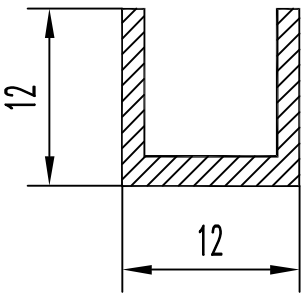

F см² = 0.54
Q кг. = 0.146
D оп.мм= 17
P н.мм = 68
Гр. сл. = III
Точн. = Н

БПО-2114

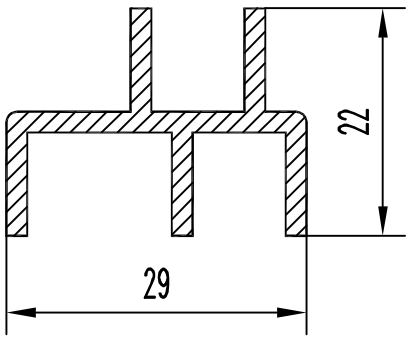

F см² = 1.58
Q кг. = 0.428
D оп.мм= 34
P н.мм = 162
Гр. сл. = IV
Точн. = П

БПО-2115

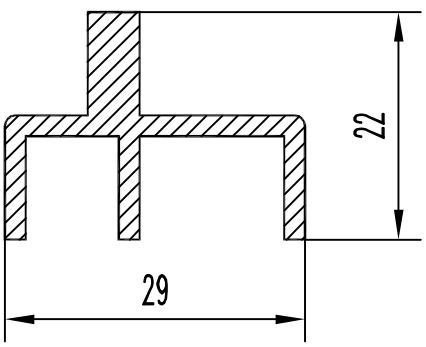

F см² = 1.676
Q кг. = 0.454
D оп.мм= 33
P н.мм = 141.2
Гр. сл. = IV
Точн. = П

БПО-2116

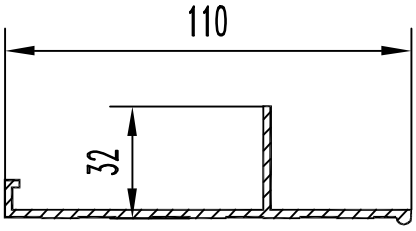

F см² = 3.173
Q кг. = 0.86
D оп.мм= 110
P н.мм = 305.3
Гр. сл. = IV
Точн. = П

БПО-2117

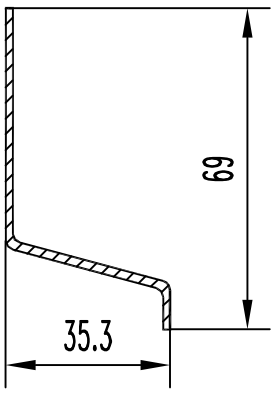

F см² = 1.543
Q кг. = 0.416
D оп.мм= 77.6
P н.мм = 191.2
Гр. сл. = III
Точн. = П

БПО-2118

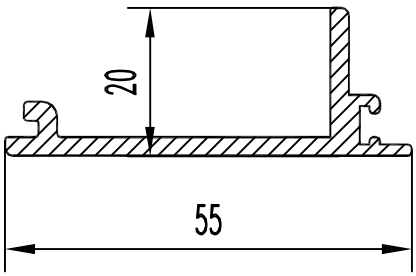

F см² = 2.05
Q кг. = 0.55
D оп.мм= 56
P н.мм = 168.3
Гр. сл. = IV
Точн. = П

БПО-2119

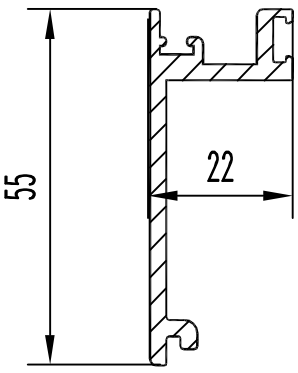

F см² = 2.37
Q кг. = 0.64
D оп.мм= 59
P н.мм = 197.9
Гр. сл. = V
Точн. = П

БПО-2120

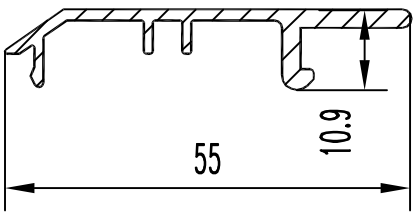

F см² = 2.1
Q кг. = 0.57
D оп.мм= 55
P н.мм = 242.8
Гр. сл. = VI
Точн. = П

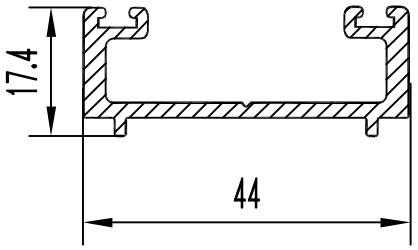

БПО-2121

F см² = 1.97
Q кг. = 0.533
D оп.мм= 47
P н.мм = 188.5
Гр. сл. = V
Точн. = П

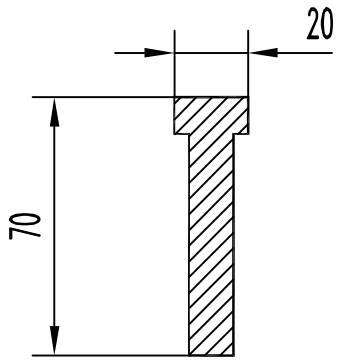

БПО-2122

F см² = 9.2
Q кг. = 2.493
D оп.мм= 72
P н.мм = 180
Гр. сл. = III
Точн. = П

БПО-2123

БПО-2124

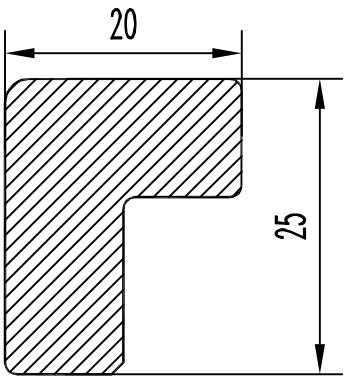

БПО-2129

F см² = 3.482
Q кг. = 3.1
D оп.мм= 32
P н.мм = 87
Гр. сл. = III
Точн. = П

БПО-2125

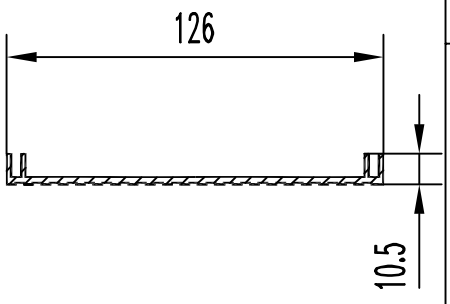

БПО-2130

F см² = 3.415
Q кг. = 0.925
D оп.мм= 130
P н.мм = 358
Гр. сл. = V
Точн. = П

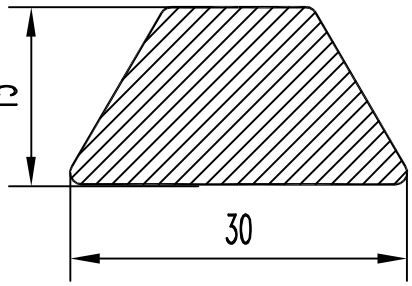

БПО-2127

F см² = 3.173
Q кг. = 2.824
D оп.мм= 31
P н.мм = 74.3
Гр. сл. = III
Точн. = П

БПО-2128

F см² = 1
Q кг. = 1
D оп.мм= 1
P н.мм = 1
Гр. сл. = III
Точн. = П

БПО-2131

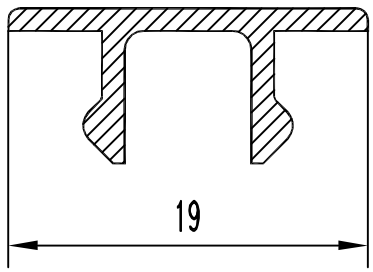

F см² = 0.43
Q кг. = 0.12
D оп.мм= 21
P н.мм = 67.8
Гр. сл. = V
Точн. = П

БПО-2132

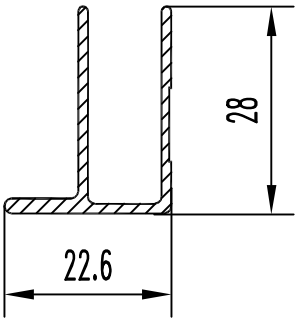

F см² = 1.024
Q кг. = 0.278
D оп.мм= 37.6
P н.мм = 151.5
Гр. сл. = VI
Точн. = П

БПО-2133

F см² = 1
Q кг. = 1
D оп.мм= 1
P н.мм = 1
Гр. сл. = IV
Точн. = П

БПО-2134

F см² = 1
Q кг. = 1
D оп.мм= 1
P н.мм = 1
Гр. сл. = III
Точн. = Н

БПО-2135

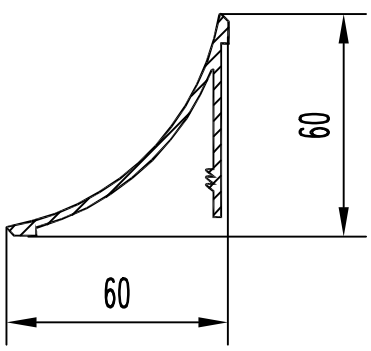

F см² = 2.874
Q кг. = 0.78
D оп.мм= 84
P н.мм = 273.3
Гр. сл. = V
Точн. = П

БПО-2136

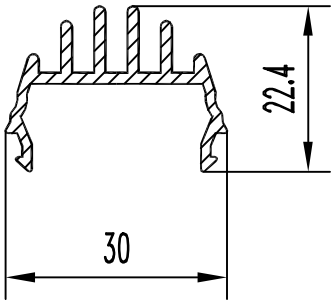

F см² = 1.298
Q кг. = 0.352
D оп.мм= 31
P н.мм = 177.2
Гр. сл. = VI
Точн. = П

БПО-2137

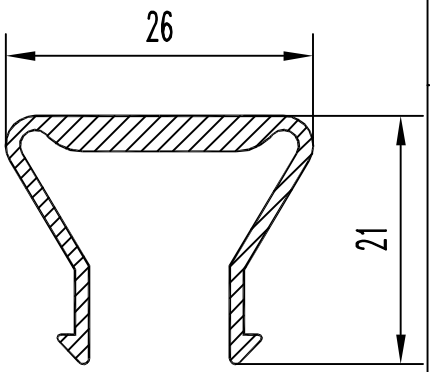

F см² = 1.158
Q кг. = 0.314
D оп.мм= 29
P н.мм = 140.6
Гр. сл. = VI
Точн. = П

БПО-2138

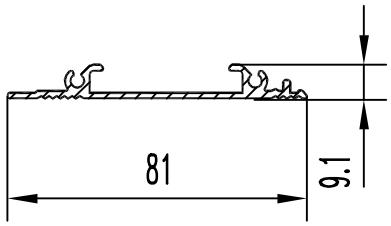

F см² = 1.899
Q кг. = 0.515
D оп.мм= 82
P н.мм = 230.8
Гр. сл. = V
Точн. = П

БПО-2139

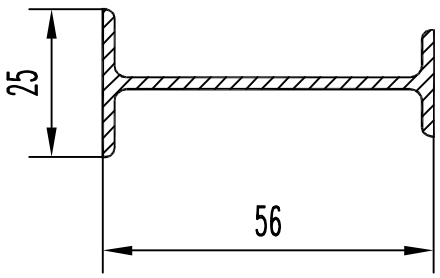

F см² = 1.915
Q кг. = 0.519
D оп.мм= 60
P н.мм = 188
Гр. сл. = IV
Точн. = П

БПО-2140

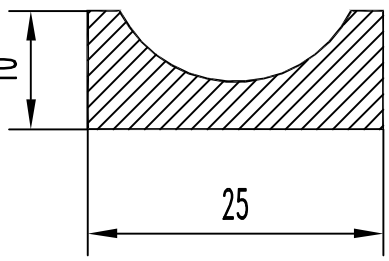

F см² = 1.66
Q кг. = 0.45
D оп.мм= 27
P н.мм = 74.6
Гр. сл. = II
Точн. = Н

БПО-2141

F см² = 1
Q кг. = 1
D оп.мм= 1
P н.мм = 1
Гр. сл. = V
Точн. = П

БПО-2142

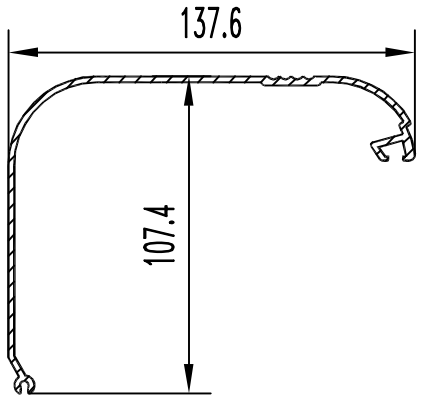

F см² = 5.468
Q кг. = 1.482
D оп.мм= 158
P н.мм = 548.5
Гр. сл. = VI
Точн. = П

БПО-2143

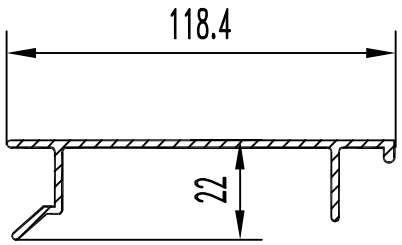

F см² = 3.36
Q кг. = 0.91
D оп.мм= 119
P н.мм = 333.2
Гр. сл. = IV
Точн. = П

БПО-2144

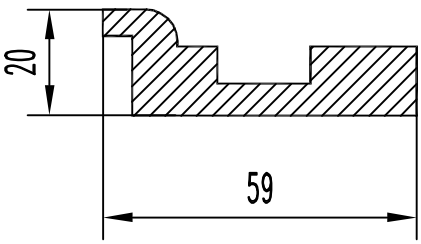

F см² = 6.523
Q кг. = 1.767
D оп.мм= 63
P н.мм = 169.4
Гр. сл. = III
Точн. = Н

БПО-2145

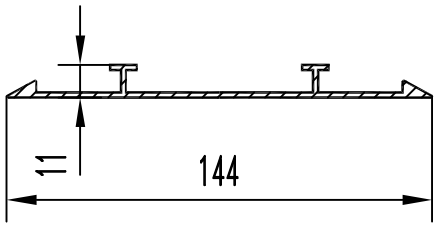

F см² = 3.32
Q кг. = 0.9
D оп.мм= 145
P н.мм = 365
Гр. сл. = IV
Точн. = П

БПО-2146

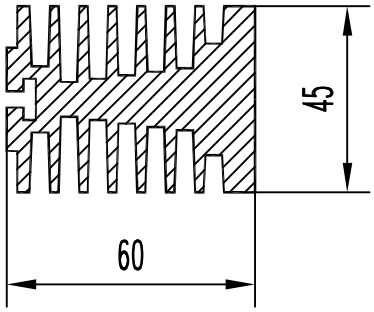

F см² = 16.426
Q кг. = 4.452
D оп.мм= 76
P н.мм = 649.4
Гр. сл. = VI
Точн. = П

БПО-2147

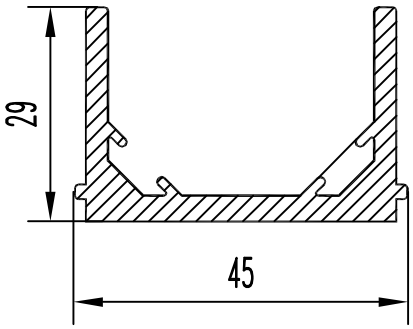

F см² = 3.437
Q кг. = 0.932
D оп.мм= 52
P н.мм = 211.1
Гр. сл. = V
Точн. = П

БПО-2148

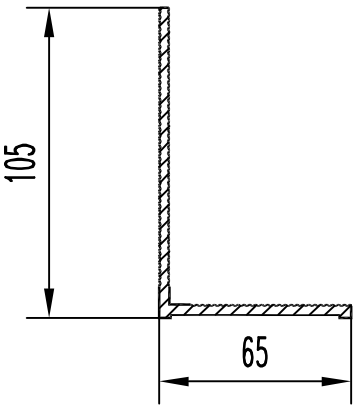

F см² = 5.344
Q кг. = 1.448
D оп.мм= 124
P н.мм = 394.5
Гр. сл. = IV
Точн. = П

БПО-2149

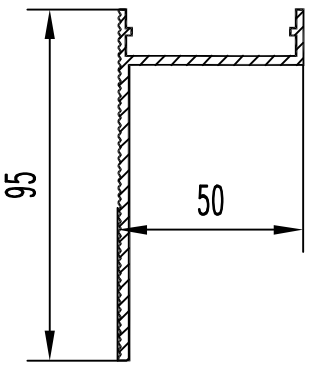

F см² = 3.832
Q кг. = 1.038
D оп.мм= 107.4
P н.мм = 332.5
Гр. сл. = IV
Точн. = П

БПО-2150

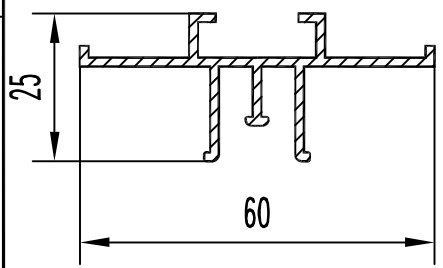

F см² = 1.961
Q кг. = 0.531
D оп.мм= 70
P н.мм = 263.3
Гр. сл. = V
Точн. = П

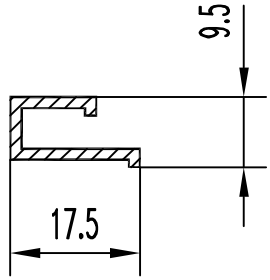

БПО-2151

F см² = 0.549
Q кг. = 0.149
D оп.мм= 20
P н.мм = 76.2
Гр. сл. = IV
Точн. = П

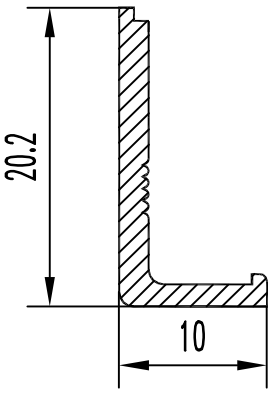

БПО-2152

F см² = 0.52
Q кг. = 0.14
D оп.мм= 22.5
P н.мм = 64
Гр. сл. = V
Точн. = П

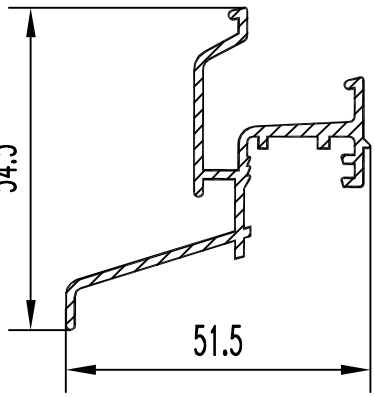

БПО-2153

F см² = 3.243
Q кг. = 0.879
D оп.мм= 109
P н.мм = 320.6
Гр. сл. =особая
Точн. = П

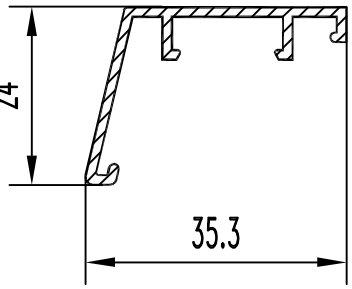

БПО-2154

F см² = 0.975
Q кг. = 0.264
D оп.мм= 44
P н.мм = 151.7
Гр. сл. = IV
Точн. = П

БПО-2155

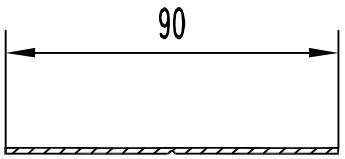

БПО-2156

F см² = 1.790
Q кг. = 0.485
D оп.мм= 90.0
P н.мм = 184.8
Гр. сл. = IV
Точн. = П

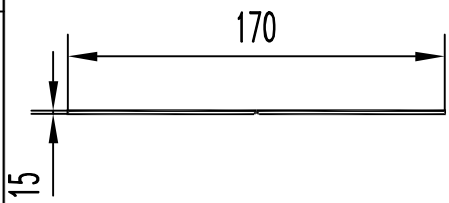

БПО-2157

F см² = 2.54
Q кг. = 0.69
D оп.мм= 170
P н.мм = 343.5
Гр. сл. = IV
Точн. = П

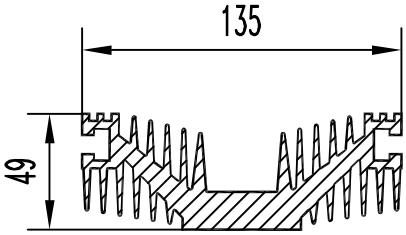

БПО-2158

F см² = 27.65
Q кг. = 7.493
D оп.мм= 140
P н.мм = 1182
Гр. сл. = особая
Точн. = П

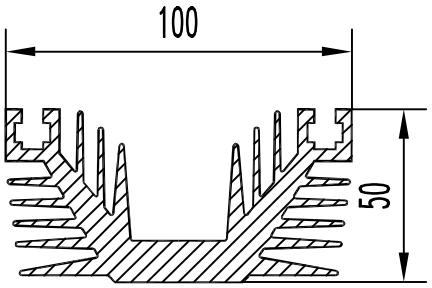

БПО-2161

F см² = 19.920
Q кг. = 5.398
D оп.мм= 108.0
P н.мм = 959.0
Гр. сл. =Особ.
Точн. = П

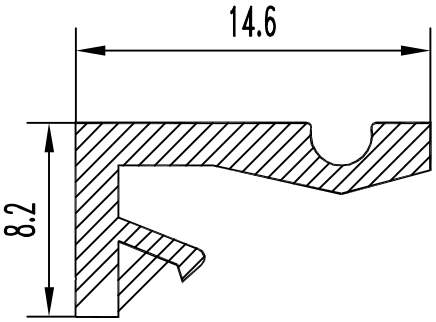

БПО-2166

F см² = 0.427
Q кг. = 0.116
D оп.мм= 17.2
P н.мм = 56.5
Гр. сл. = V
Точн. = П

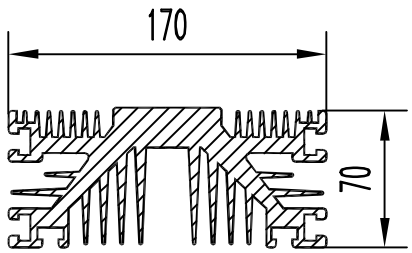

БПО-2162

F см² = 52.300
Q кг. = 14.173
D оп.мм= 182.4
P н.мм = 1925.4
Гр. сл. =Особ.
Точн. = П

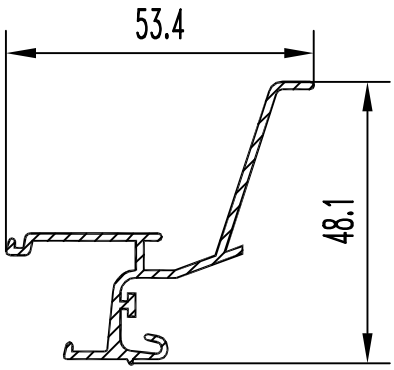

БПО-2167

F см² = 1.818
Q кг. = 0.493
D оп.мм= 64.0
P н.мм = 271.3
Гр. сл. = IV
Точн. = П

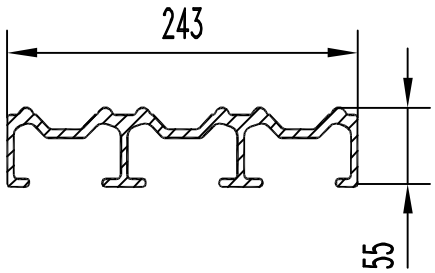

БПО-2163

F см² = 31.910
Q кг. = 8.648
D оп.мм= 248.0
P н.мм = 1021.5
Гр. сл. = IV
Точн. = П

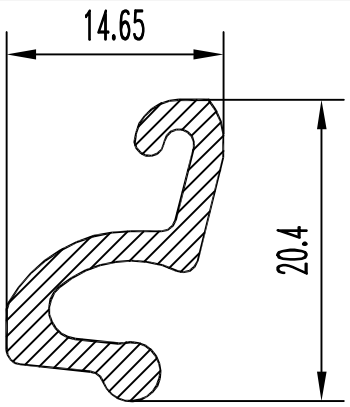

БПО-2168

F см² = 0.891
Q кг. = 0.241
D оп.мм= 22.4
P н.мм = 80.7
Гр. сл. = VI
Точн. = П

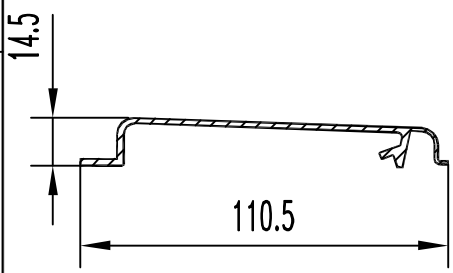

БПО-2169

F см² = 2.414
Q кг. = 0.654
D оп.мм= 120.0
P н.мм = 289.9
Гр. сл. = VI
Точн. = П

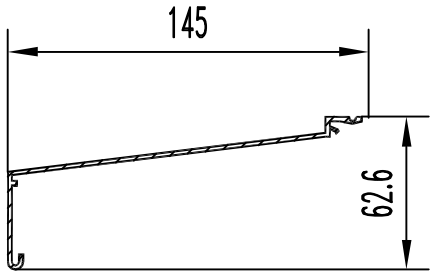

БПО-2165

F см² = 3.290
Q кг. = 0.892
D оп.мм= 156.8
P н.мм = 413.9
Гр. сл. = V
Точн. = П

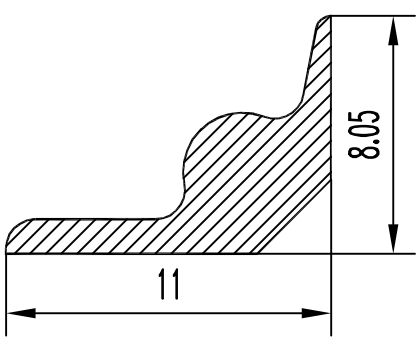

БПО-2170

F см² = 0.290
Q кг. = 0.079
D оп.мм= 13.3
P н.мм = 34.2
Гр. сл. = III
Точн. = П

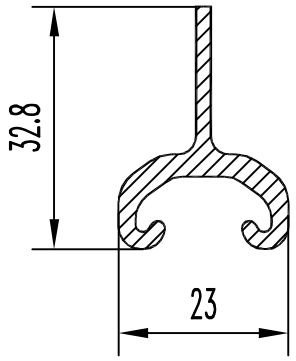

БПО-2171

F см² = 1.69
Q кг. = 0.458
D оп.мм= 35.5
P н.мм = 130.9
Гр. сл. = IV
Точн. = П

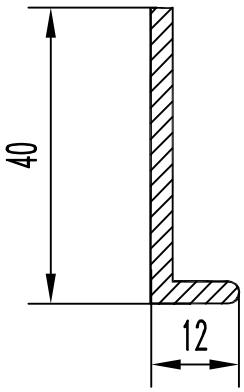

БПО-2176

F см² = 1.46
Q кг. = 0.396
D оп.мм= 42
P н.мм = 102.7
Гр. сл. = III
Точн. = П

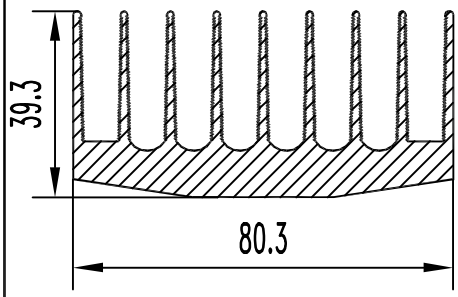

БПО-2172

F см² = 12.06
Q кг. = 3.268
D оп.мм= 88
P н.мм = 841.5
Гр. сл. =особая
Точн. = П

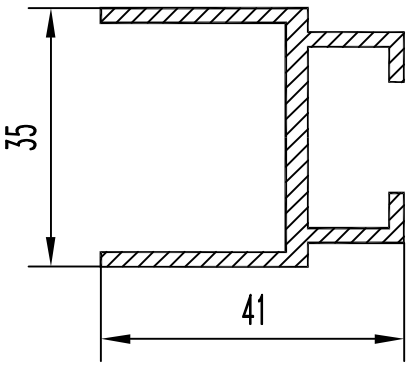

БПО-2177

F см² = 2.76
Q кг. = 0.748
D оп.мм= 53
P н.мм = 247
Гр. сл. = IV
Точн. = П

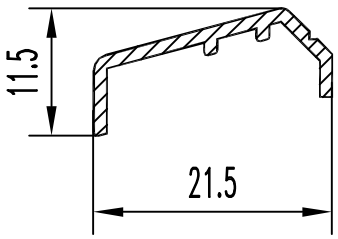

БПО-2173

F см² = 0.413
Q кг. = 0.112
D оп.мм= 23
P н.мм = 71.2
Гр. сл. = III
Точн. = П

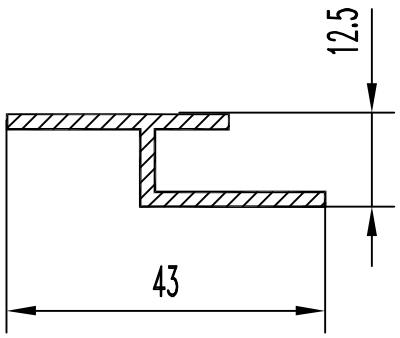

БПО-2178

F см² = 1.27
Q кг. = 0.344
D оп.мм= 45
P н.мм = 131
Гр. сл. = IV
Точн. = П

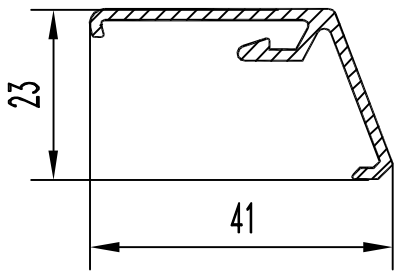

БПО-2174

F см² = 1.163
Q кг. = 0.315
D оп.мм= 49
P н.мм = 149.6
Гр. сл. = IV
Точн. = П

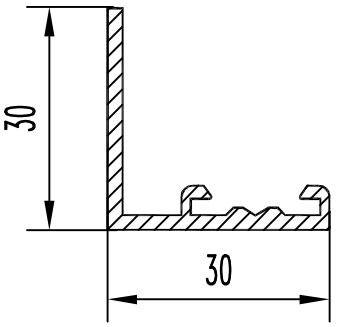

БПО-2179

F см² = 1.387
Q кг. = 0.376
D оп.мм= 43
P н.мм = 145.5
Гр. сл. = IV
Точн. = П

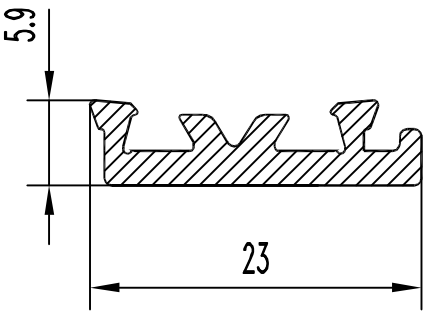

БПО-2175

F см² = 0.81
Q кг. = 0.22
D оп.мм= 24
P н.мм = 107
Гр. сл. = VI
Точн. = П

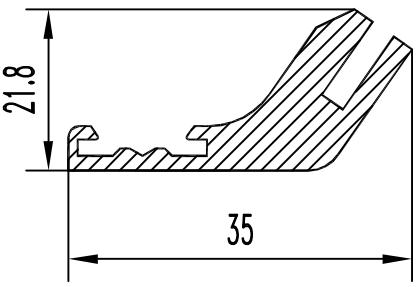

БПО-2180

F см² = 3.287
Q кг. = 0.89
D оп.мм= 51
P н.мм = 157.5
Гр. сл. = V
Точн. = П

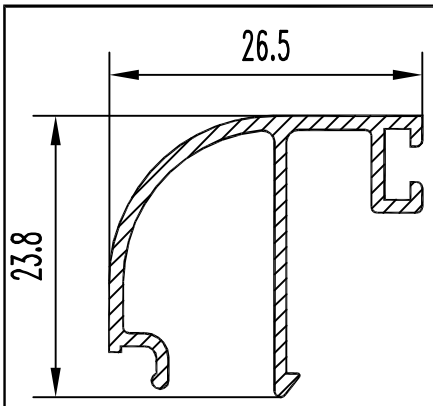

БПО-2181

F см² = 0.925
Q кг. = 0.251
D оп.мм= 33.2
P н.мм = 165.4
Гр. сл. = VI
Точн. = П

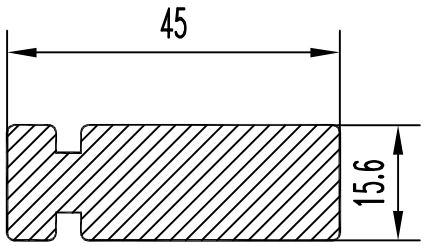

БПО-2186

F см² = 6.750
Q кг. = 1.829
D оп.мм= 48.0
P н.мм = 132.9
Гр. сл. = III
Точн. = Н

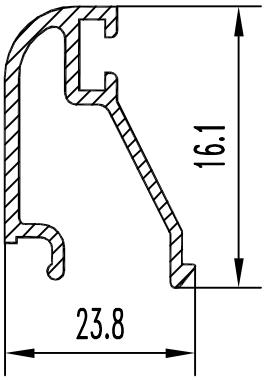

БПО-2182

F см² = 0.715
Q кг. = 0.194
D оп.мм= 25.8
P н.мм = 126.8
Гр. сл. = VI
Точн. = П

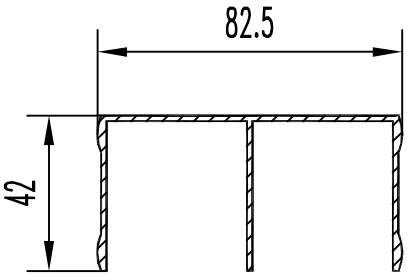

БПО-2187

F см² = 3.300
Q кг. = 0.894
D оп.мм= 90.8
P н.мм = 40.8
Гр. сл. = IV
Точн. = П

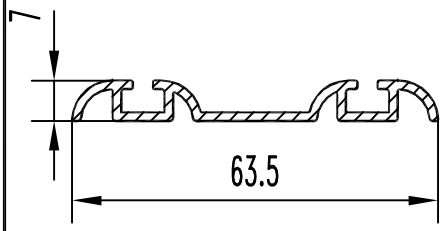

БПО-2188

F см² = 1.570
Q кг. = 0.425
D оп.мм= 63.5
P н.мм = 208.7
Гр. сл. = V
Точн. = П

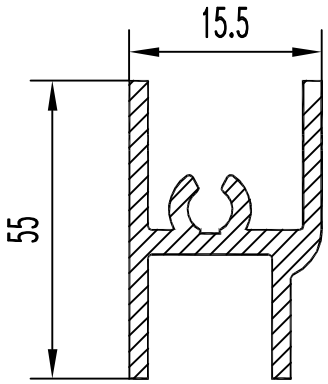

БПО-2189

F см² = 2.050
Q кг. = 0.556
D оп.мм= 57.1
P н.мм = 262.3
Гр. сл. = V
Точн. = П

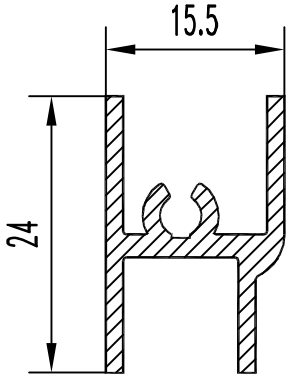

БПО-2190

F см² = 1.120
Q кг. = 0.304
D оп.мм= 28.6
P н.мм = 138.3
Гр. сл. = V
Точн. = П

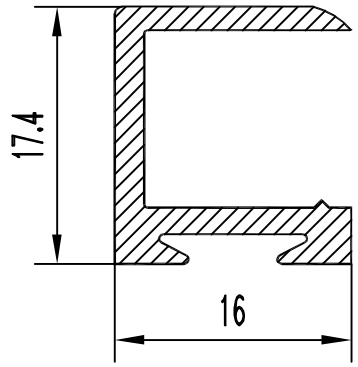

БПО-2191

F см² = 0.930
Q кг. = 0.252
D оп.мм= 23.5
P н.мм = 103.4
Гр. сл. = IV
Точн. = П

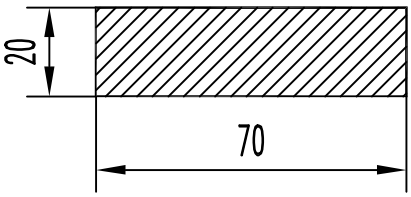

БПО-2196

F см² = 14.000
Q кг. = 3.794
D оп.мм= 73.0
P н.мм = 180.0
Гр. сл. = III
Точн. = П

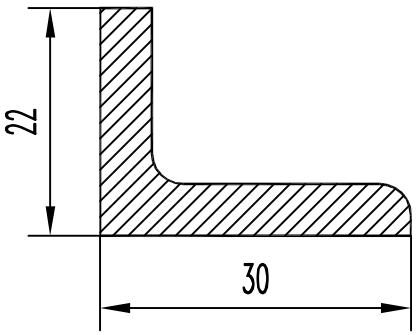

БПО-2192

F см² = 2.350
Q кг. = 0.637
D оп.мм= 38.0
P н.мм = 101.4
Гр. сл. = III
Точн. = П

БПО-2197

F см² =
Q кг. =
D оп.мм=
P н.мм =
Гр. сл. =
Точн. =

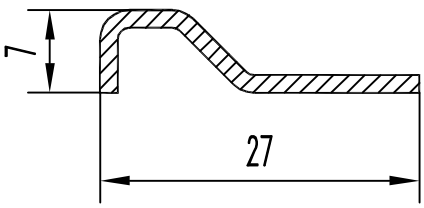

БПО-2193

F см² = 0.508
Q кг. = 0.138
D оп.мм= 28.0
P н.мм = 70.8
Гр. сл. = IV
Точн. = П

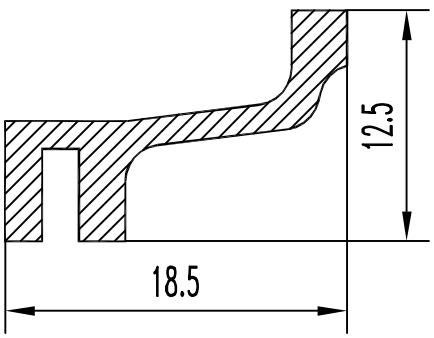

БПО-2194

F см² = 0.612
Q кг. = 0.166
D оп.мм= 23.0
P н.мм = 67.0
Гр. сл. = IV
Точн. = П

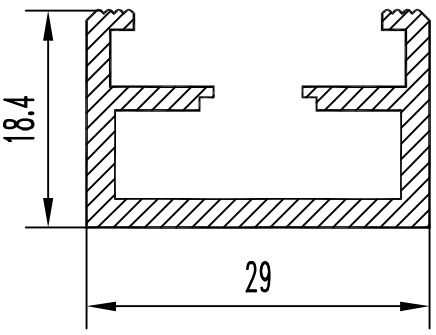

БПО-2199

F см² = 1.773
Q кг. = 0.480
D оп.мм= 35.0
P н.мм = 168.1
Гр. сл. = V
Точн. = П

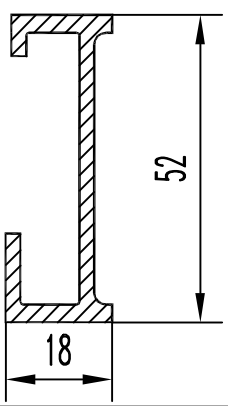

БПО-2195

F см² = 2.620
Q кг. = 0.710
D оп.мм= 55.0
P н.мм = 198.4
Гр. сл. = IV
Точн. = П

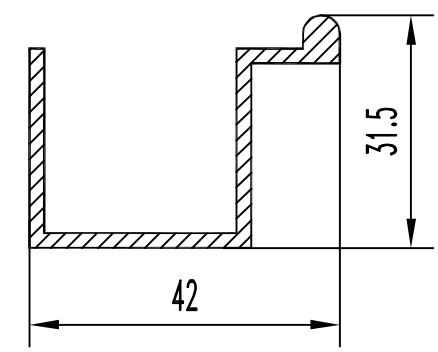

БПО-2200

F см² = 2.038
Q кг. = 0.552
D оп.мм= 52
P н.мм = 194.9
Гр. сл. = IV
Точн. = Н

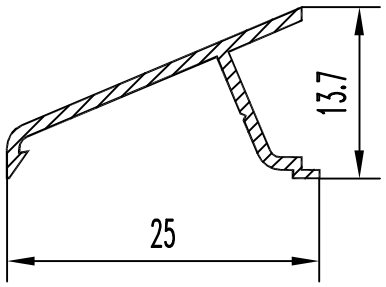

БП0-2201

F см² = 0.413
Q кг. = 0.112
D оп.мм= 27.6
P н.мм = 83.1
Гр. сл. = V
Точн. = П

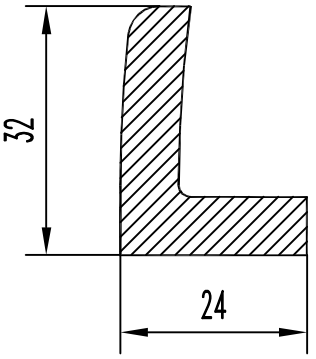

БП0-2206

F см² = 3.621
Q кг. = 0.981
D оп.мм= 38.0
P н.мм = 110.3
Гр. сл. = IV
Точн. = П

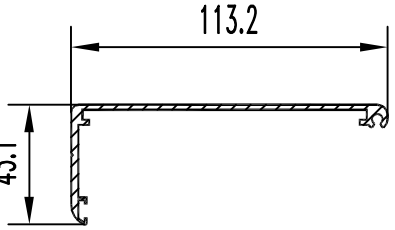

БП0-2202

F см² = 4.19
Q кг. = 1.138
D оп.мм= 118.0
P н.мм = 350.0
Гр. сл. = V
Точн. = П

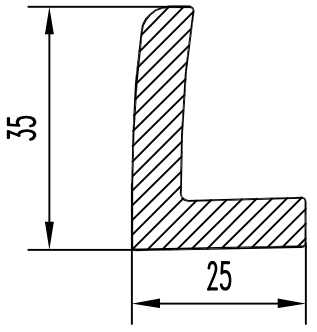

БП0-2207

F см² = 3.684
Q кг. = 0.998
D оп.мм= 40.4
P н.мм = 117.6
Гр. сл. = IV
Точн. = П

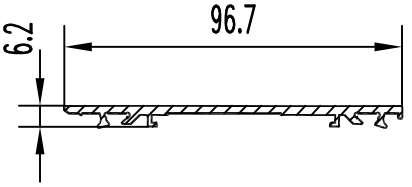

БП0-2203

F см² = 3.090
Q кг. = 0.837
D оп.мм= 96.8
P н.мм = 255.0
Гр. сл. = V
Точн. = П

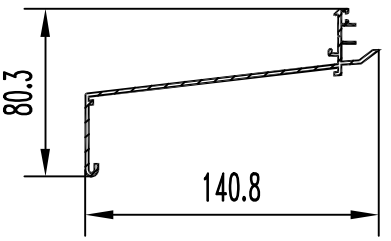

БП0-2208

F см² = 3.850
Q кг. = 1.043
D оп.мм= 153.0
P н.мм = 502.0
Гр. сл. = V
Точн. = П

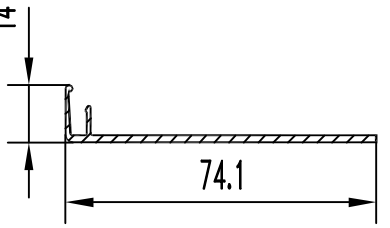

БП0-2204

F см² = 1.720
Q кг. = 0.466
D оп.мм= 75.0
P н.мм = 189.0
Гр. сл. = V
Точн. = П

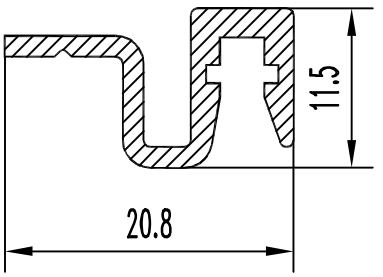

БП0-2209

F см² = 0.740
Q кг. = 0.201
D оп.мм= 22.1
P н.мм = 95.5
Гр. сл. = IV
Точн. = П

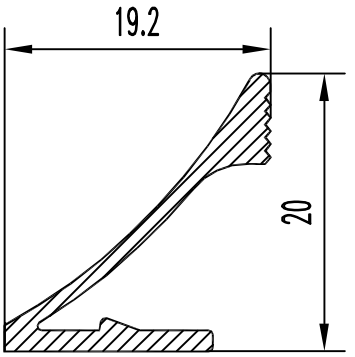

БП0-2210

F см² = 0.650
Q кг. = 0.176
D оп.мм= 28.0
P н.мм = 87.4
Гр. сл. = V
Точн. = П

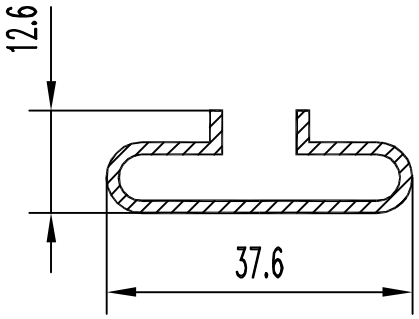

БПО-2211

F см² = 1.185
Q кг. = 0.321
D оп.мм= 38.0
P н.мм = 161.0
Гр. сл. = V
Точн. = П

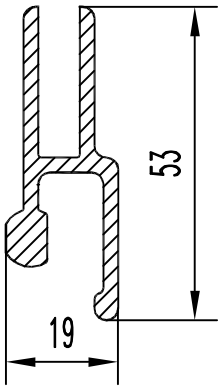

БПО-2216

F см² = 3.116
Q кг. = 0.844
D оп.мм= 54.4
P н.мм = 220.5
Гр. сл. = V
Точн. = П

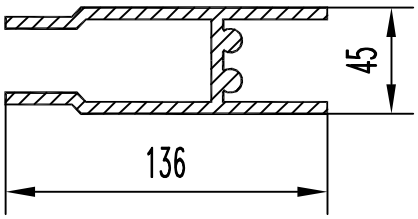

БПО-2212

F см² = 16.863
Q кг. = 4.570
D оп.мм= 143.0
P н.мм = 658.9
Гр. сл. = VI
Точн. = П

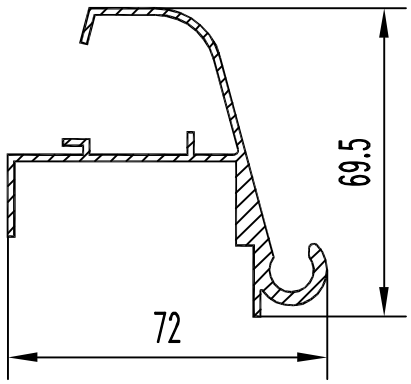

БПО-2217

F см² = 4.335
Q кг. = 1.175
D оп.мм= 84.0
P н.мм = 415.4
Гр. сл. =Особ.
Точн. = П

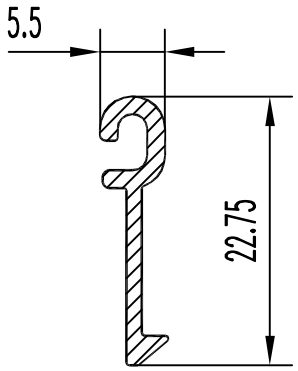

БПО-2213

F см² = 0.453
Q кг. = 0.123
D оп.мм= 23.0
P н.мм = 65.7
Гр. сл. = IV
Точн. = П

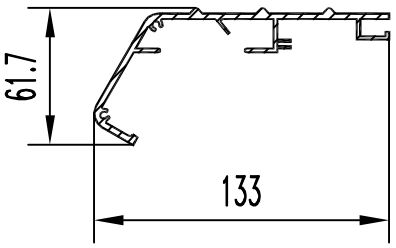

БПО-2218

F см² = 6.252
Q кг. = 1.694
D оп.мм= 142.0
P н.мм = 556.8
Гр. сл. =Особ.
Точн. = П

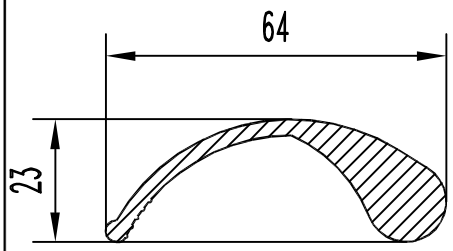

БПО-2214

F см² = 4.493
Q кг. = 1.218
D оп.мм= 64.0
P н.мм = 166.0
Гр. сл. = IV
Точн. = П

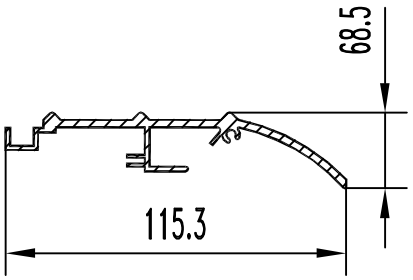

БПО-2219

F см² = 4.232
Q кг. = 1.147
D оп.мм= 117.0
P н.мм = 385.1
Гр. сл. =Особ.
Точн. = П

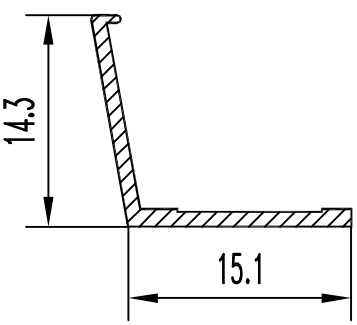

БПО-2215

F см² = 0.300
Q кг. = 0.081
D оп.мм= 22.6
P н.мм = 61.4
Гр. сл. = V
Точн. = П

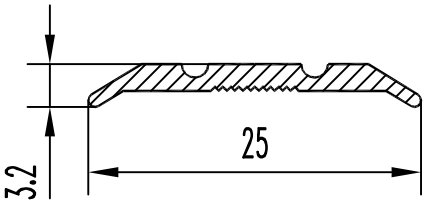

БПО-2220

F см² = 0.400
Q кг. = 0.108
D оп.мм= 25.0
P н.мм = 58.1
Гр. сл. = IV
Точн. = Н

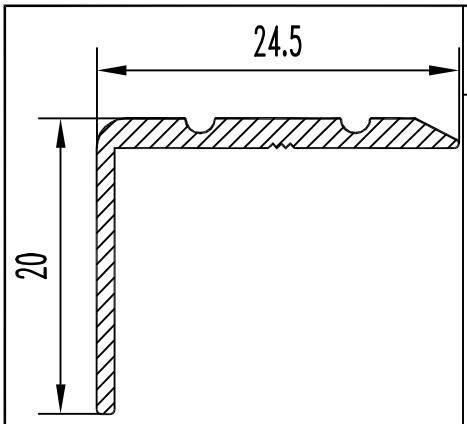

БПО-2221

F см² = 0.640
Q кг. = 0.173
D оп.мм= 31.0
P н.мм = 89.6
Гр. сл. = IV
Точн. = Н

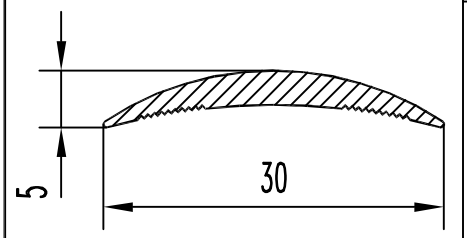

БПО-2222

F см² = 0.652
Q кг. = 0.177
D оп.мм= 30.0
P н.мм = 67.8
Гр. сл. = IV
Точн. = Н

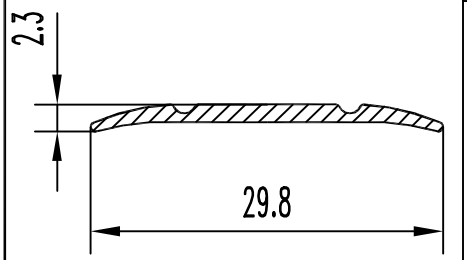

БПО-2223

F см² = 0.380
Q кг. = 0.103
D оп.мм= 29.8
P н.мм = 62.3
Гр. сл. = III
Точн. = Н

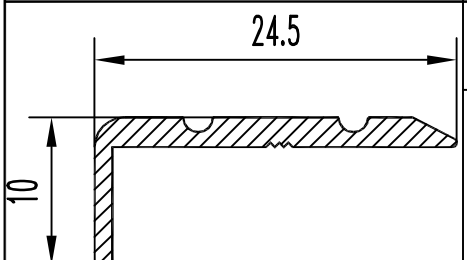

БПО-2224

F см² = 0.520
Q кг. = 0.141
D оп.мм= 26.0
P н.мм = 69.6
Гр. сл. = IV
Точн. = Н

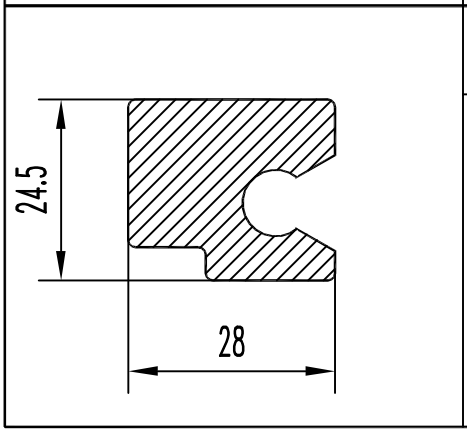

БПО-2225

F см² = 5.300
Q кг. = 1.436
D оп.мм= 36.0
P н.мм = 121.6
Гр. сл. = III
Точн. = Н

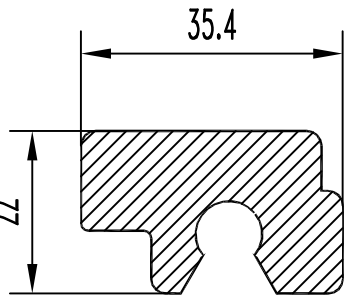

БПО-2226

F см² = 5.630
Q кг. = 1.526
D оп.мм= 40.5
P н.мм = 128.9
Гр. сл. = III
Точн. = Н

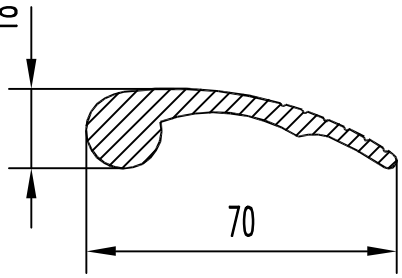

БПО-2227

F см² = 5.023
Q кг. = 1.361
D оп.мм= 71.0
P н.мм = 167.9
Гр. сл. = IV
Точн. = П

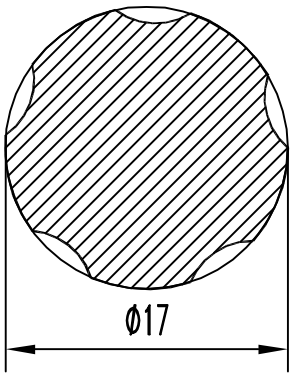

БПО-2228

F см² = 2.117
Q кг. = 0.574
D оп.мм= 17.0
P н.мм = 54.5
Гр. сл. = IV
Точн. = П

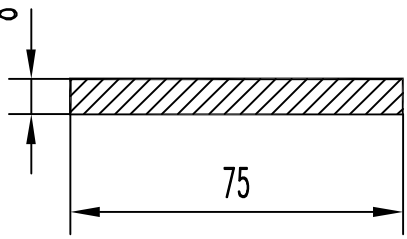

БПО-2229

F см² = 6.000
Q кг. = 1.626
D оп.мм= 78.0
P н.мм = 166.0
Гр. сл. = III
Точн. = П

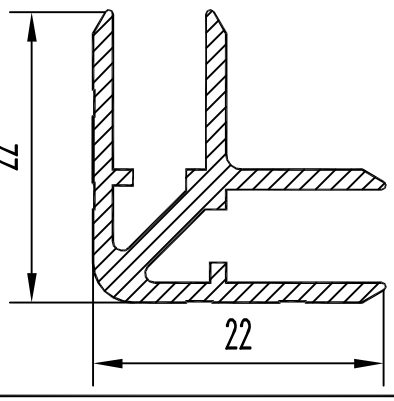

БПО-2230

F см² = 1.230
Q кг. = 0.333
D оп.мм= 29.6
P н.мм = 265.8
Гр. сл. = V
Точн. = П

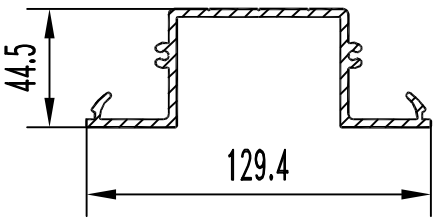

БПО-2231

F см² = 7.512
Q кг. = 2.036
D оп.мм= 130.0
P н.мм = 508.2
Гр. сл. = V
Точн. = П

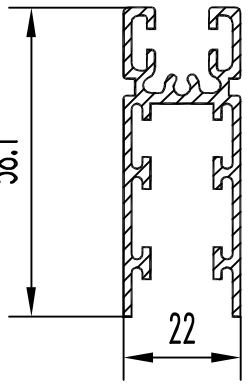

БПО-2236

F см² = 3.308
Q кг. = 0.896
D оп.мм= 62.0
P н.мм = 403.1
Гр. сл. = VI
Точн. = П

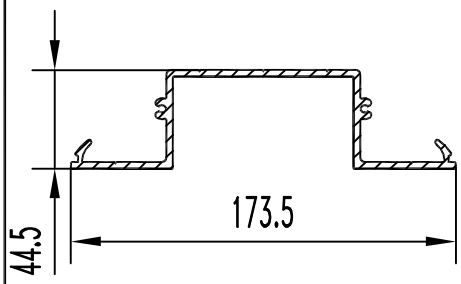

БПО-2232

F см² = 8.828
Q кг. = 2.392
D оп.мм= 174.0
P н.мм = 597.3
Гр. сл. = V
Точн. = П

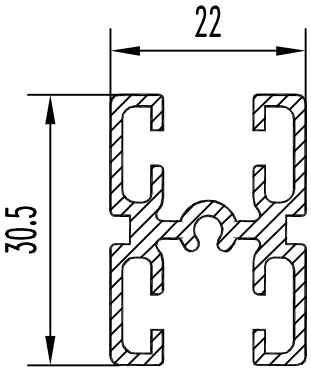

БПО-2237

F см² = 2.094
Q кг. = 0.567
D оп.мм= 37.0
P н.мм = 264.9
Гр. сл. = VI
Точн. = П

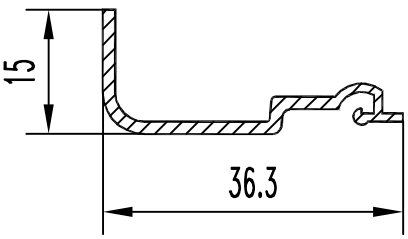

БПО-2233

F см² = 0.791
Q кг. = 0.214
D оп.мм= 39.0
P н.мм = 116.4
Гр. сл. = IV
Точн. = П

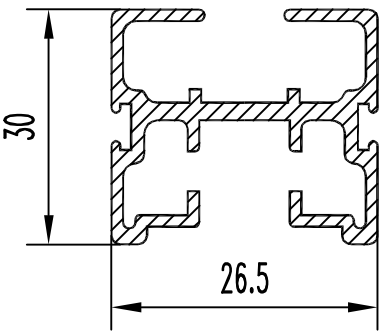

БПО-2238

F см² = 2.097
Q кг. = 0.568
D оп.мм= 40.0
P н.мм = 270.9
Гр. сл. =Особ.
Точн. = П

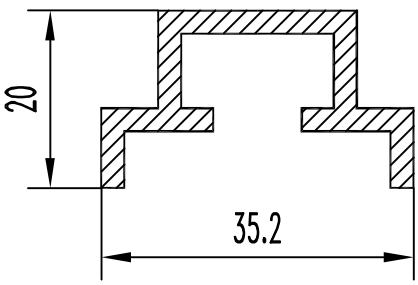

БПО-2234

F см² = 2.007
Q кг. = 0.544
D оп.мм= 37.0
P н.мм = 159.6
Гр. сл. = III
Точн. = П

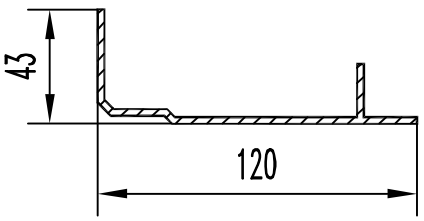

БПО-2239

F см² = 4.410
Q кг. = 1.195
D оп.мм= 128.0
P н.мм = 357.5
Гр. сл. = V
Точн. = П

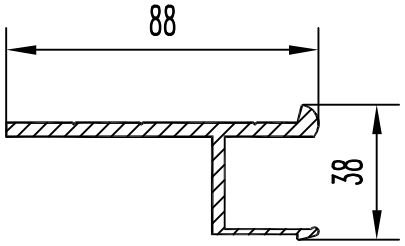

БПО-2235

F см² = 5.121
Q кг. = 1.388
D оп.мм= 93.0
P н.мм = 300.3
Гр. сл. = IV
Точн. = П

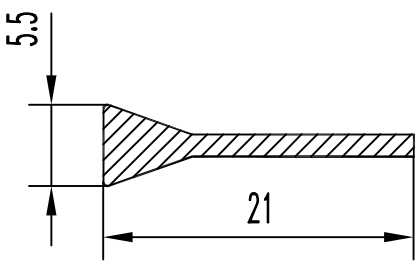

БПО-2240

F см² = 0.442
Q кг. = 0.120
D оп.мм= 21.4
P н.мм = 49.4
Гр. сл. = II
Точн. = Н

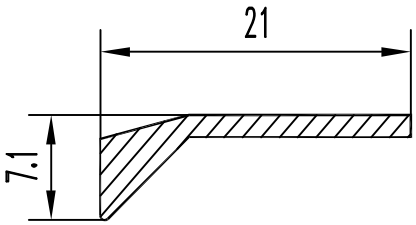

БПО-2241

F см² = 0.447
Q кг. = 0.121
D оп.мм= 22.5
P н.мм = 51.4
Гр. сл. = II
Точн. = Н

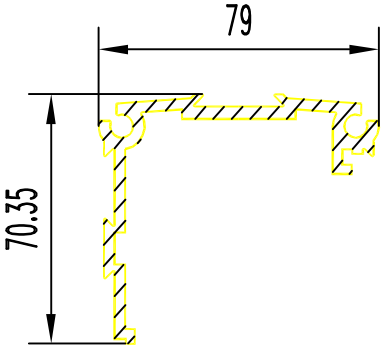

БПО-2246

F см² = 6.283
Q кг. = 1.703
D оп.мм= 96.0
P н.мм = 411.7
Гр. сл. = VI
Точн. = П

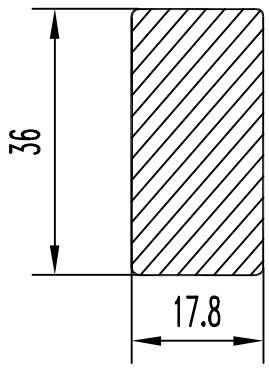

БПО-2248

F см² = 6.399
Q кг. = 1.734
D оп.мм= 39.5
P н.мм = 105.9
Гр. сл. = III
Точн. = П

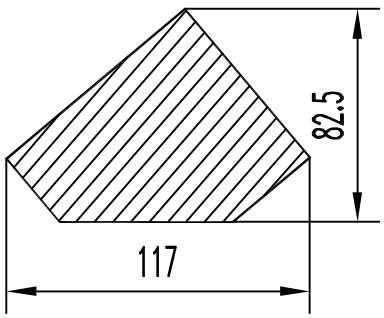

БПО-2244

F см² = 56.500
Q кг. = 15.312
D оп.мм= 108.0
P н.мм = 302.7
Гр. сл. = II
Точн. = Н

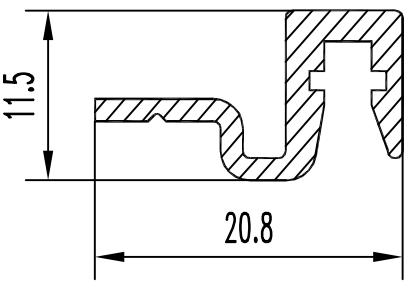

БПО-2249

F см² = 0.732
Q кг. = 0.198
D оп.мм= 22.0
P н.мм = 87.3
Гр. сл. = IV
Точн. = П

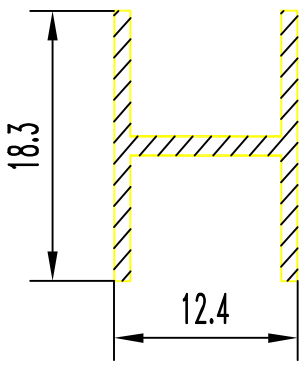

БПО-2245

F см² = 0.535
Q кг. = 0.145
D оп.мм= 23.0
P н.мм = 95.4
Гр. сл. = VI
Точн. = П

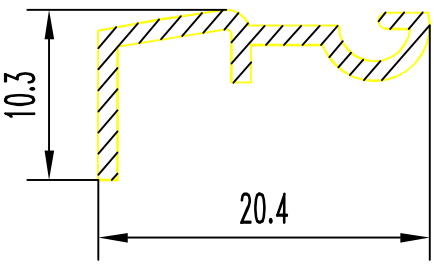

БПО-2250

F см² = 0.430
Q кг. = 0.117
D оп.мм= 23.0
P н.мм = 74.6
Гр. сл. = V
Точн. = П

БПО-2251

F см² =
Q кг. =
D оп.мм=
P н.мм =
Гр. сл. =
Точн. =

БПО-2252

F см² =
Q кг. =
D оп.мм=
P н.мм =
Гр. сл. =
Точн. =

БПО-2253

F см² =
Q кг. =
D оп.мм=
P н.мм =
Гр. сл. =
Точн. =

БПО-2254

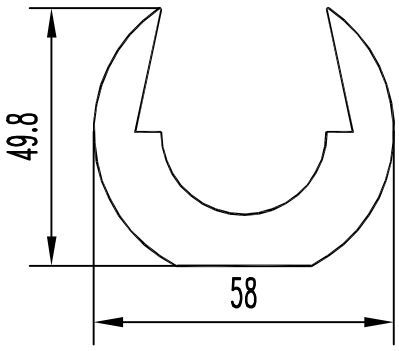

F см² = 11.891
Q кг. = 3.222
D оп.мм= 42.0
P н.мм = 256.0
Гр. сл. = V
Точн. = Н

БПО-2255

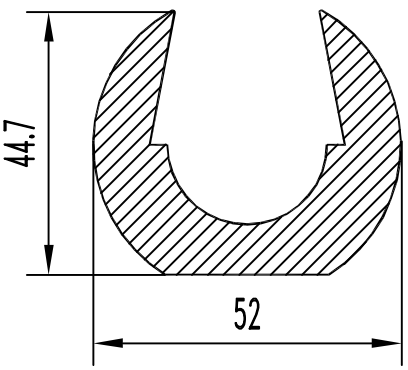

F см² = 10.540
Q кг. = 2.856
D оп.мм= 52.0
P н.мм = 230.6
Гр. сл. = IV
Точн. = Н

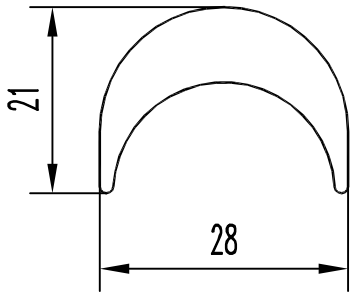

БПО-2256

F см² = 2.580
Q кг. = 0.699
D оп.мм= 34.0
P н.мм = 99.0
Гр. сл. = IV
Точн. = Н

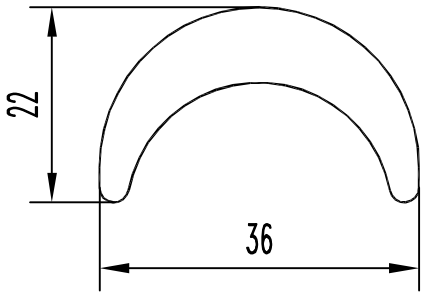

БПО-2257

F см² = 3.420
Q кг. = 0.927
D оп.мм= 36.0
P н.мм = 112.4
Гр. сл. = III
Точн. = Н

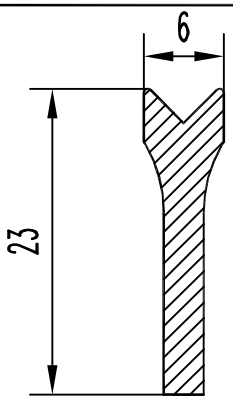

БПО-2258

F см² = 0.785
Q кг. = 0.213
D оп.мм= 24.0
P н.мм = 57.5
Гр. сл. = III
Точн. = Н

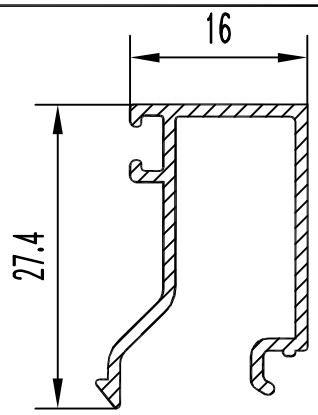

БПО-2259

F см² = 0.790
Q кг. = 0.214
D оп.мм= 32.3
P н.мм = 160.0
Гр. сл. = V
Точн. = П

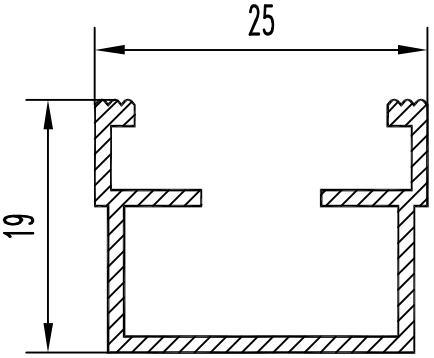

БПО-2260

F см² = 0.929
Q кг. = 0.252
D оп.мм= 32.0
P н.мм = 154.3
Гр. сл. = VI
Точн. = П

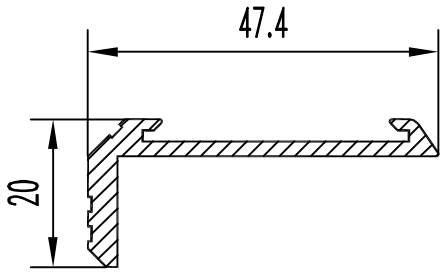

БПО-2261

F см² = 1.695
Q кг. = 0.459
D оп.мм= 51.0
P н.мм = 145.7
Гр. сл. = IV
Точн. = Н

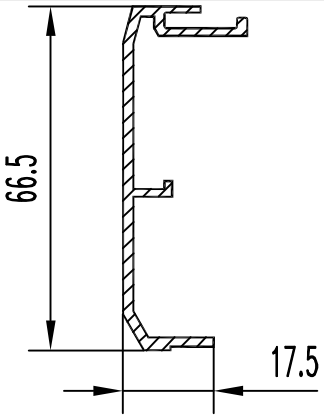

БПО-2266

F см² = 2.249
Q кг. = 0.609
D оп.мм= 68.0
P н.мм = 246.2
Гр. сл. = VI
Точн. = П

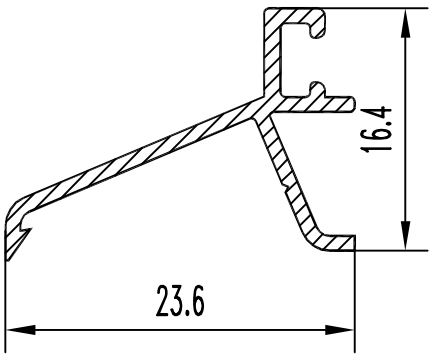

БПО-2262

F см² = 0.400
Q кг. = 0.108
D оп.мм= 27.6
P н.мм = 83.1
Гр. сл. = V
Точн. = П

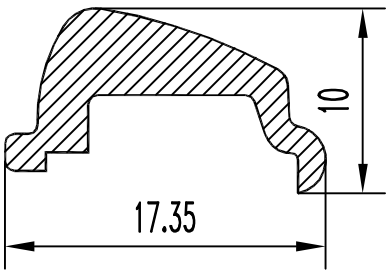

БПО-2267

F см² = 0.663
Q кг. = 0.180
D оп.мм= 18.0
P н.мм = 54.0
Гр. сл. = V
Точн. = П

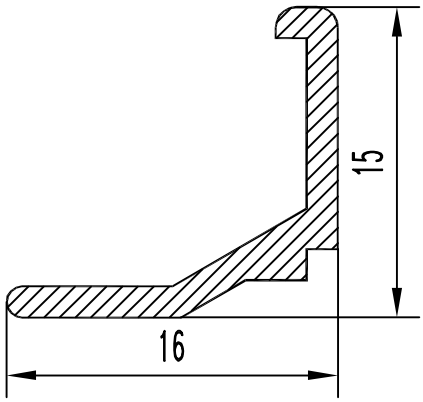

БПО-2263

F см² = 0.450
Q кг. = 0.122
D оп.мм= 21.2
P н.мм = 59.4
Гр. сл. = III
Точн. = П

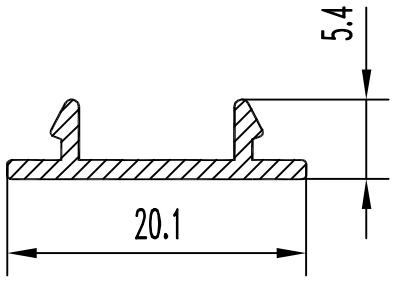

БПО-2268

F см² = 0.373
Q кг. = 0.101
D оп.мм= 20.2
P н.мм = 59.1
Гр. сл. = V
Точн. = П

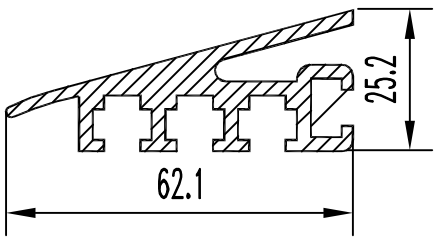

БПО-2264

F см² = 4.700
Q кг. = 1.274
D оп.мм= 64.9
P н.мм = 315.9
Гр. сл. = VI
Точн. = П

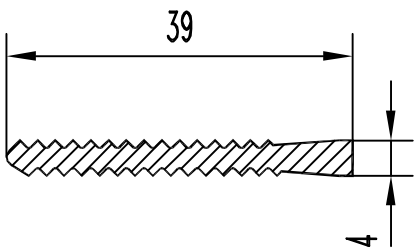

БПО-2269

F см² = 1.215
Q кг. = 0.329
D оп.мм= 39.1
P н.мм = 104.0
Гр. сл. = VI
Точн. = П

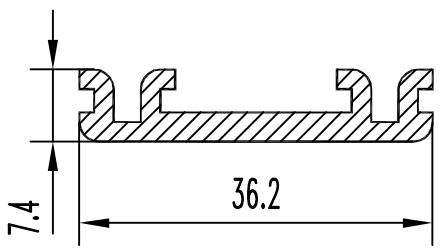

БПО-2265

F см² = 1.474
Q кг. = 0.399
D оп.мм= 36.6
P н.мм = 124.5
Гр. сл. = IV
Точн. = П

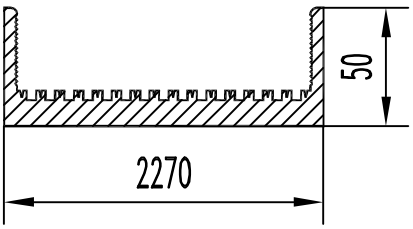

БПО-2270

F см² = 21.120
Q кг. = 5.724
D оп.мм= 144.0
P н.мм = 658.4
Гр. сл. = VI
Точн. = П

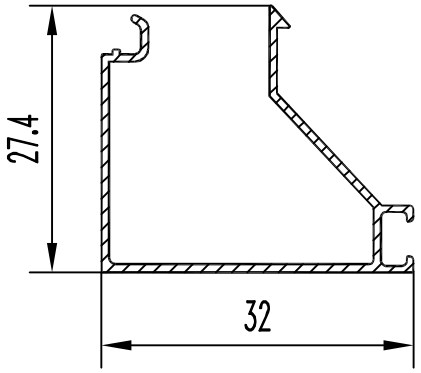

БПО-2271

F см² = 1.060
Q кг. = 0.287
D оп.мм= 39.0
P н.мм = 195.0
Гр. сл. = V
Точн. = П

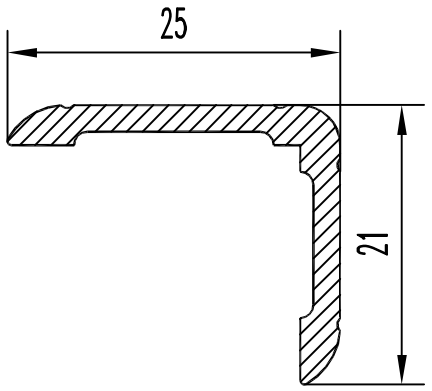

БПО-2276

F см² = 0.948
Q кг. = 0.257
D оп.мм= 29.5
P н.мм = 89.9
Гр. сл. = III
Точн. = П

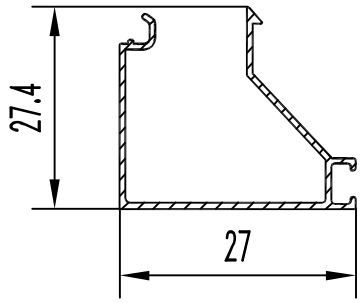

БПО-2272

F см² = 0.980
Q кг. = 0.266
D оп.мм= 35.5
P н.мм = 180.0
Гр. сл. = V
Точн. = П

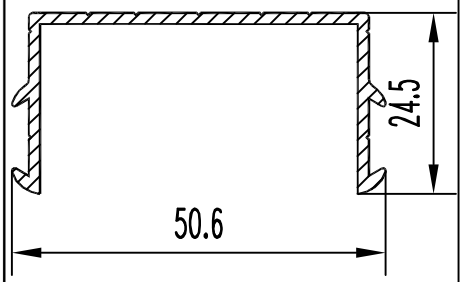

БПО-2277

F см² = 1.525
Q кг. = 0.413
D оп.мм= 53.0
P н.мм = 205.4
Гр. сл. = VI
Точн. = Н

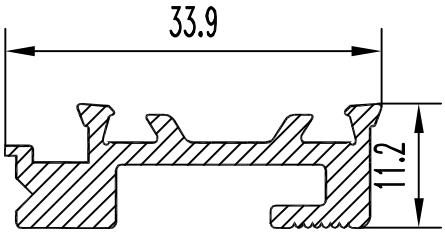

БПО-2273

F см² = 1.620
Q кг. = 0.439
D оп.мм= 34.6
P н.мм = 135.6
Гр. сл. = IV
Точн. = П

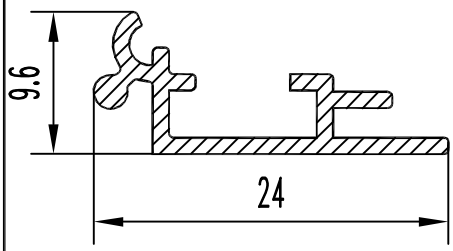

БПО-2278

F см² = 0.526
Q кг. = 0.143
D оп.мм= 25.0
P н.мм = 93.8
Гр. сл. = VI
Точн. = П

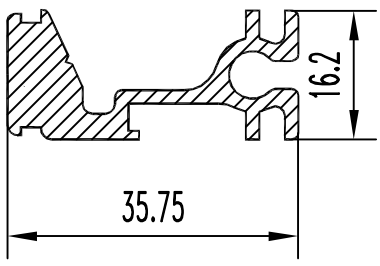

БПО-2274

F см² = 2.550
Q кг. = 0.691
D оп.мм= 38.4
P н.мм = 164.9
Гр. сл. = IV
Точн. = П

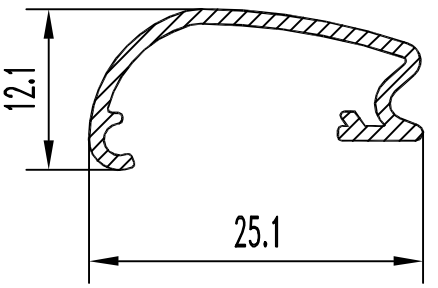

БПО-2279

F см² = 0.537
Q кг. = 0.146
D оп.мм= 26.0
P н.мм = 96.9
Гр. сл. = VI
Точн. = П

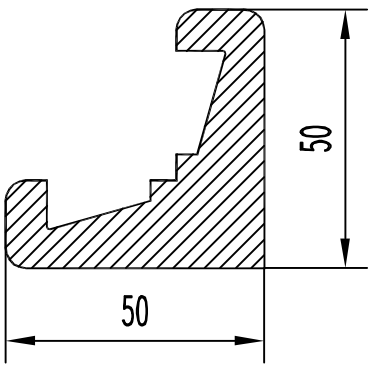

БПО-2275

F см² = 11.240
Q кг. = 3.046
D оп.мм= 67.5
P н.мм = 221.2
Гр. сл. = II
Точн. = Н

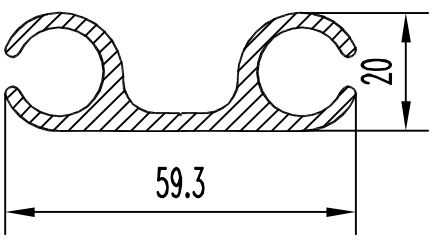

БПО-2280

F см² = 3.848
Q кг. = 1.043
D оп.мм= 60.0
P н.мм = 244.0
Гр. сл. =Особ.
Точн. = П

БПО-2281

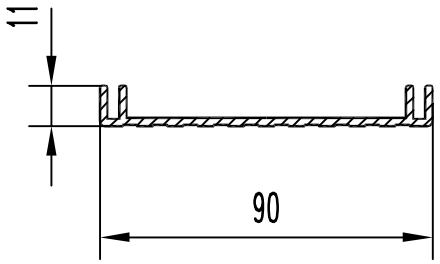

F см² = 2.578
Q кг. = 0.699
D оп.мм= 91
P н.мм = 257
Гр. сл. = V
Точн. = П

БПО-2282

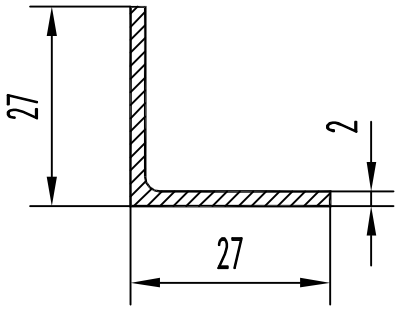

F см² = 1.049
Q кг. = 0.284
D оп.мм= 28
P н.мм = 107.1
Гр. сл. = II
Точн. = П

БПО-2283

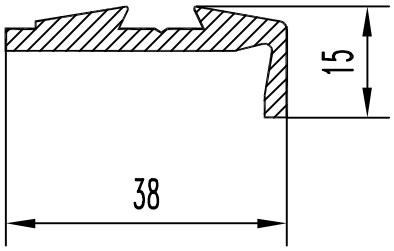

F см² = 1.809
Q кг. = 0.49
D оп.мм= 40
P н.мм = 112.8
Гр. сл. = IV
Точн. = П

БПО-2284

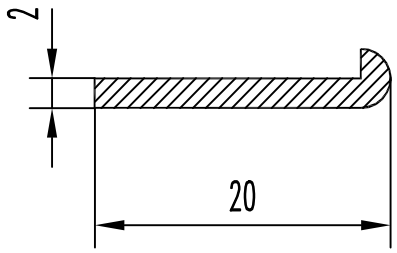

F см² = 0.423
Q кг. = 0.115
D оп.мм= 20
P н.мм = 46.3
Гр. сл. = II
Точн. = П

БПО-2285

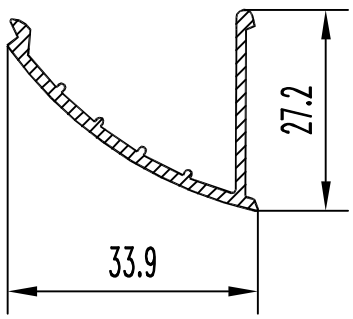

F см² = 1.06
Q кг. = 0.297
D оп.мм= 41.9
P н.мм = 147.8
Гр. сл. = VI
Точн. = П

БПО-2286

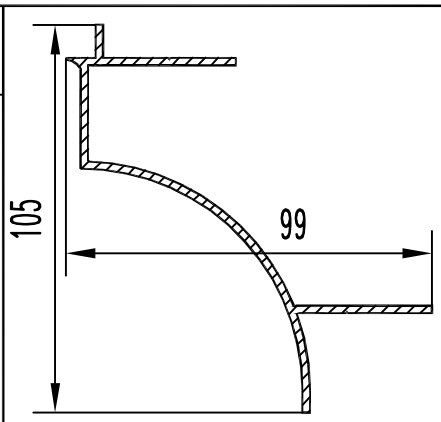

F см² = 4.368
Q кг. = 1.184
D оп.мм= 122
P н.мм = 442.3
Гр. сл. = VI
Точн. = Н

БПО-2287

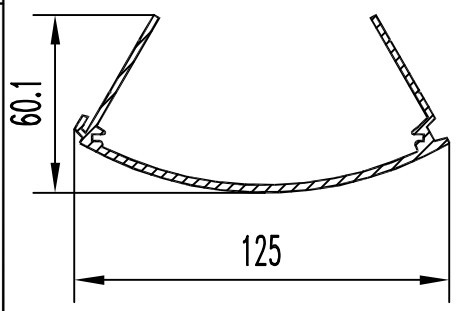

F см² = 5.668
Q кг. = 1.536
D оп.мм= 127
P н.мм = 486
Гр. сл. = VI
Точн. = П

БПО-2288

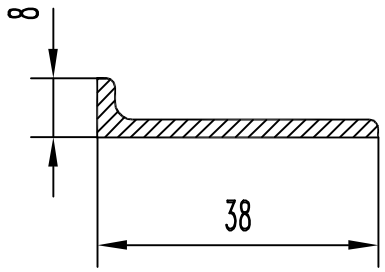

F см² = 1.05
Q кг. = 0.285
D оп.мм= 39
P н.мм = 89.9
Гр. сл. = III
Точн. = Н

БПО-2289

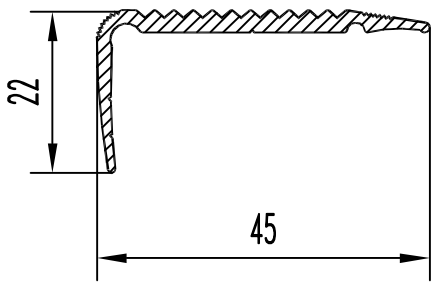

F см² = 1.27
Q кг. = 0.344
D оп.мм= 48
P н.мм = 143.7
Гр. сл. = IV
Точн. = П

БПО-2290

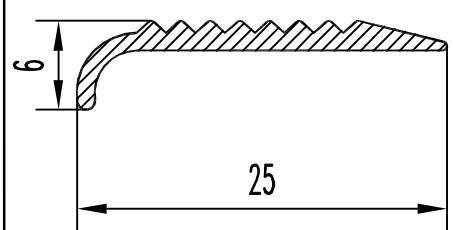

F см² = 0.401
Q кг. = 0.109
D оп.мм= 25.2
P н.мм = 60.7
Гр. сл. = IV
Точн. = П

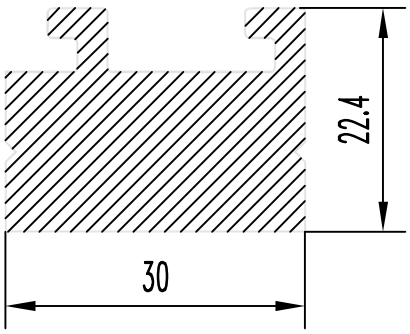

БПО-2291

F см² = 5.344
Q кг. = 1.448
D оп.мм= 35.0
P н.мм = 128.9
Гр. сл. = III
Точн. = Н

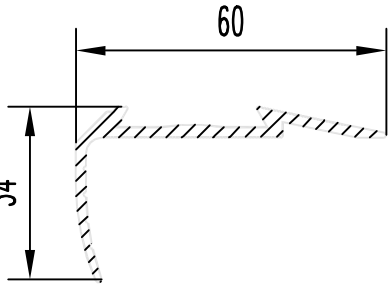

БПО-2296

F см² = 1.925
Q кг. = 0.522
D оп.мм= 64.0
P н.мм = 225.6
Гр. сл. = V
Точн. = Н

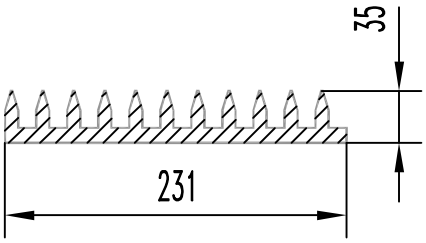

БПО-2292

F см² = 42.130
Q кг. = 11.417
D оп.мм= 232.0
P н.мм = 957.2
Гр. сл. = V
Точн. = П

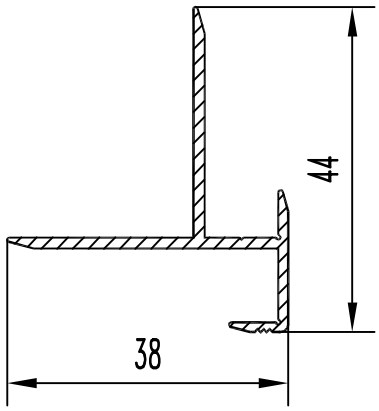

БПО-2297

F см² = 1.284
Q кг. = 0.348
D оп.мм= 48.7
P н.мм = 189.2
Гр. сл. = V
Точн. = П

БПО-2293

F см² =
Q кг. =
D оп.мм=
P н.мм =
Гр. сл. =
Точн. =

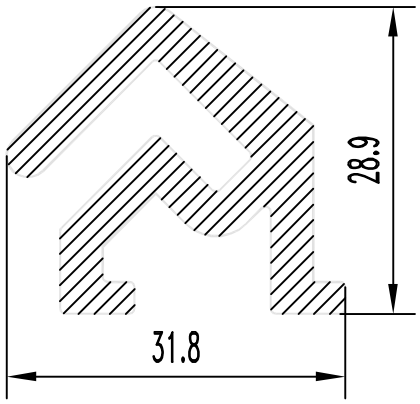

БПО-2298

F см² = 3.624
Q кг. = 0.982
D оп.мм= 36.0
P н.мм = 177.0
Гр. сл. = V
Точн. = П

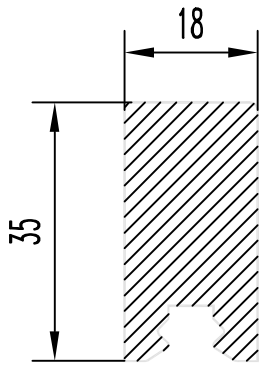

БПО-2294

F см² = 5.728
Q кг. = 1.552
D оп.мм= 40.0
P н.мм = 119.7
Гр. сл. = IV
Точн. = Н

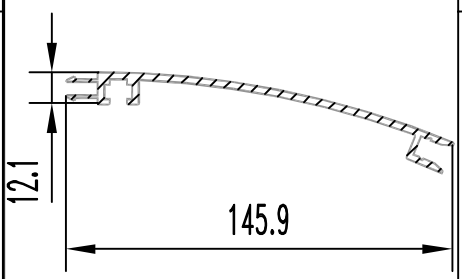

БПО-2299

F см² = 4.720
Q кг. = 1.279
D оп.мм= 148.0
P н.мм = 415.0
Гр. сл. = VI
Точн. = П

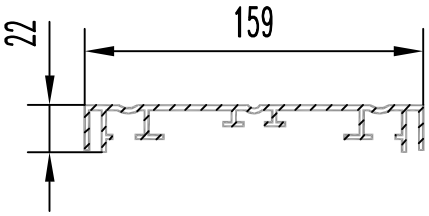

БПО-2295

F см² = 7.100
Q кг. = 1.924
D оп.мм= 161.0
P н.мм = 650.5
Гр. сл. = VI
Точн. = П

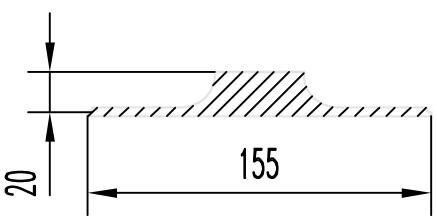

БПО-2300

F см² = 13.490
Q кг. = 3.656
D оп.мм= 156.0
P н.мм = 337.1
Гр. сл. = V
Точн. = П

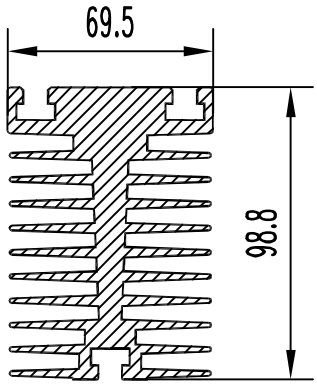

БПО-2301

F см² = 32.17
Q кг. = 8.718
D оп.мм= 109
P н.мм = 1482
Гр. сл. = особая
Точн. = Н

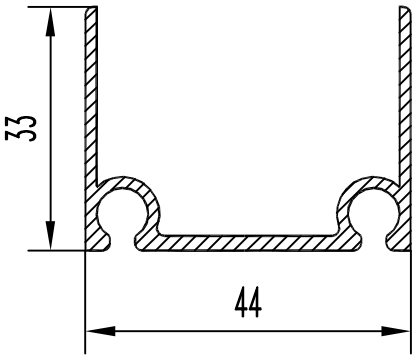

БПО-2306

F см² = 2.129
Q кг. = 0.577
D оп.мм= 55
P н.мм = 250.4
Гр. сл. = VI
Точн. = П

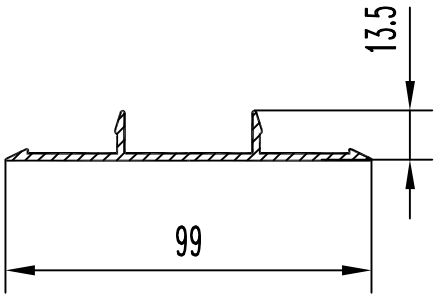

БПО-2302

F см² = 2.405
Q кг. = 0.652
D оп.мм= 100
P н.мм = 245.6
Гр. сл. = IV
Точн. = П

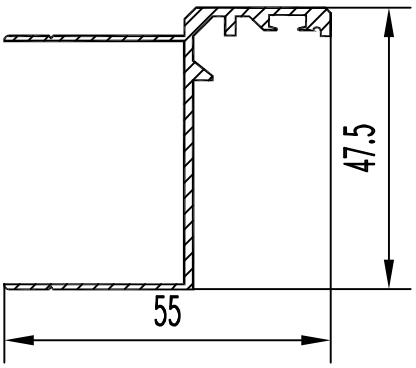

БПО-2307

F см² = 2.328
Q кг. = 0.631
D оп.мм= 69
P н.мм = 287.5
Гр. сл. = VI
Точн. = П

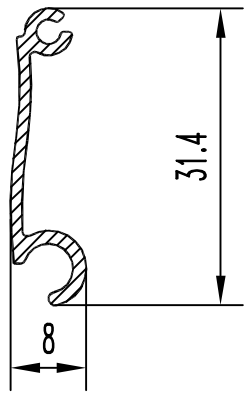

БПО-2303

F см² = 0.603
Q кг. = 0.163
D оп.мм= 31
P н.мм = 94
Гр. сл. = IV
Точн. = П

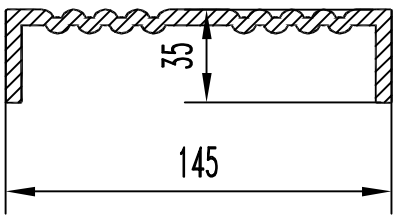

БПО-2308

F см² = 12.47
Q кг. = 3.379
D оп.мм= 150
P н.мм = 456.1
Гр. сл. = IV
Точн. = Н

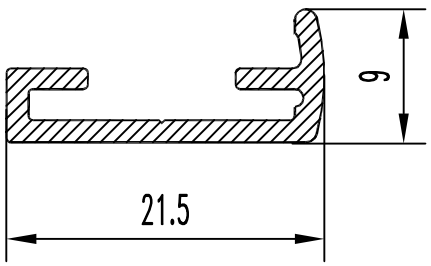

БПО-2304

F см² = 0.6
Q кг. = 0.163
D оп.мм= 22
P н.мм = 83.6
Гр. сл. = V
Точн. = особая

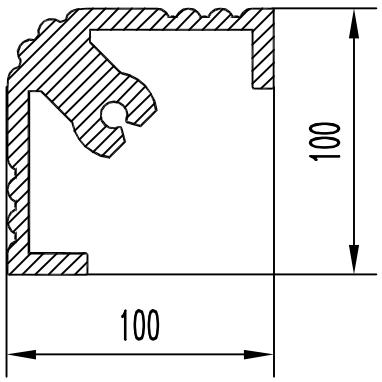

БПО-2309

F см² = 28.07
Q кг. = 7.61
D оп.мм= 142
P н.мм = 587.5
Гр. сл. = IV
Точн. = Н

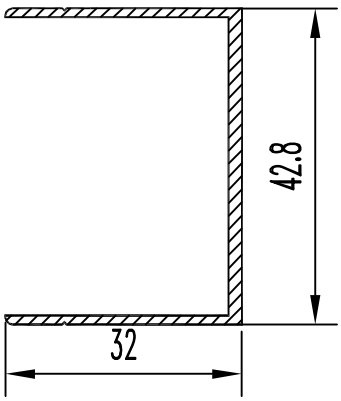

БПО-2305

F см² = 1.489
Q кг. = 0.404
D оп.мм= 53
P н.мм = 209.6
Гр. сл. = IV
Точн. = П

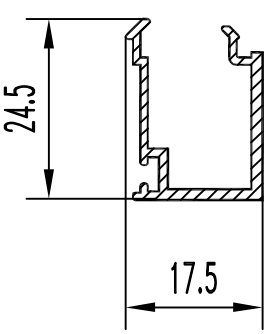

БПО-2310

F см² = 0.918
Q кг. = 0.249
D оп.мм= 30
P н.мм = 148.4
Гр. сл. = VI
Точн. = П

БПО-2311

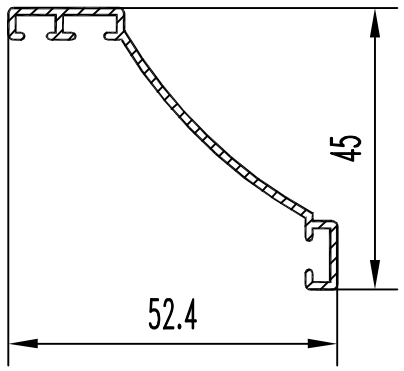

F см² = 1.503
Q кг. = 0.407
D оп.мм= 70.0
P н.мм = 200.7
Гр. сл. = V
Точн. = П

БПО-2312

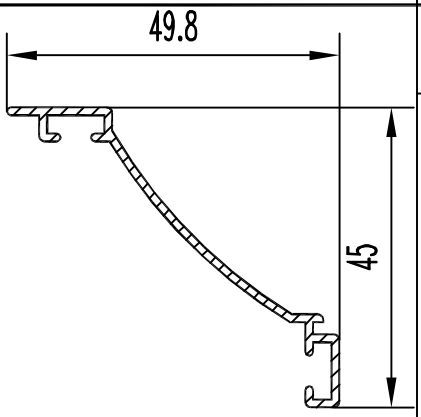

F см² = 1.404
Q кг. = 0.380
D оп.мм= 67.5
P н.мм = 187.6
Гр. сл. = V
Точн. = П

БПО-2313

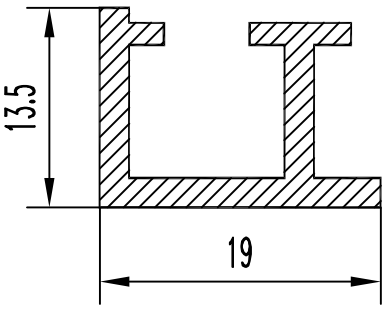

F см² = 0.928
Q кг. = 0.251
D оп.мм= 23.3
P н.мм = 100.4
Гр. сл. = IV
Точн. = П

БПО-2314

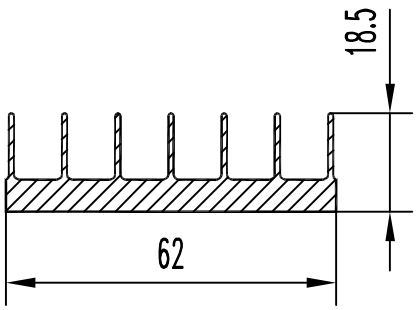

F см² = 4.616
Q кг. = 1.251
D оп.мм= 65.0
P н.мм = 302.2
Гр. сл. = VI
Точн. = Н

БПО-2315

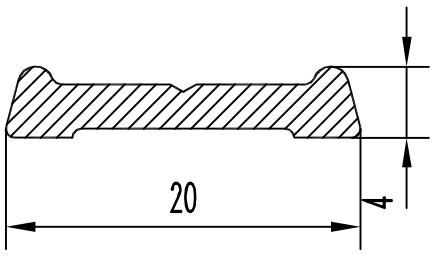

F см² = 0.550
Q кг. = 0.149
D оп.мм= 20.0
P н.мм = 47.2
Гр. сл. = II
Точн. = Н

БПО-2316

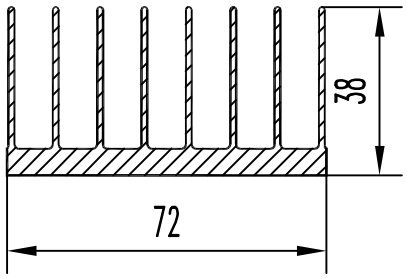

F см² = 7.665
Q кг. = 2.077
D оп.мм= 82
P н.мм = 657.0
Гр. сл. = VI
Точн. = Н

БПО-2317

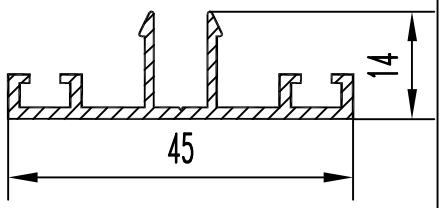

F см² = 1.293
Q кг. = 0.350
D оп.мм= 50.0
P н.мм = 188.1
Гр. сл. = IV
Точн. = П

БПО-2318

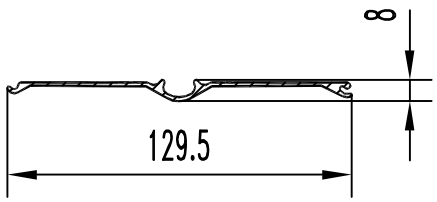

F см² = 2.196
Q кг. = 0.595
D оп.мм= 130.0
P н.мм = 289.7
Гр. сл. = VI
Точн. = П

БПО-2319

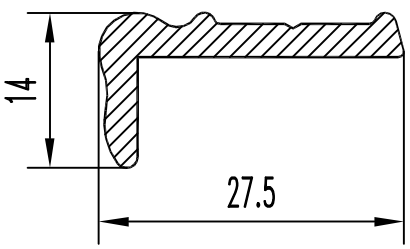

F см² = 1.143
Q кг. = 0.310
D оп.мм= 29.0
P н.мм = 80.1
Гр. сл. = IV
Точн. = Н

БПО-2320

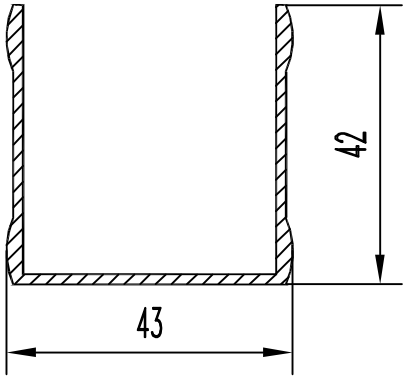

F см² = 2.099
Q кг. = 0.569
D оп.мм= 60.0
P н.мм = 248.1
Гр. сл. = IV
Точн. = П

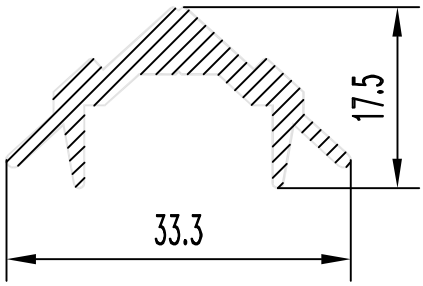

БПО-2321

F см² = 1.449
Q кг. = 0.393
D оп.мм= 34.0
P н.мм = 115.0
Гр. сл. = V
Точн. = П

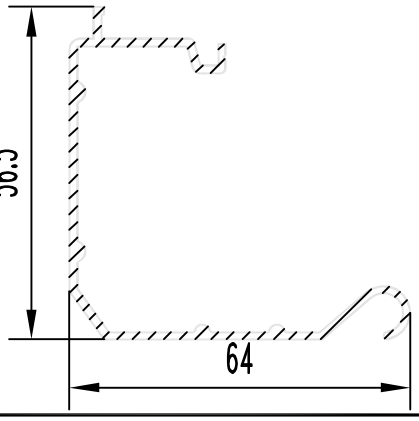

БПО-2326

F см² = 2.526
Q кг. = 0.685
D оп.мм= 85.0
P н.мм = 343.5
Гр. сл. = V
Точн. = П

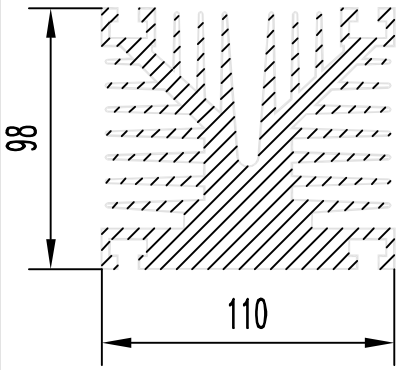

БПО-2322

F см² = 52.560
Q кг. = 14.244
D оп.мм= 148.0
P н.мм = 1874.0
Гр. сл. =Особ.
Точн. = Н

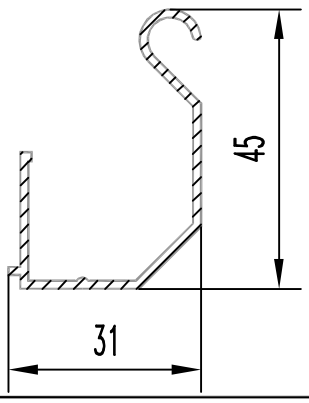

БПО-2327

F см² = 1.335
Q кг. = 0.362
D оп.мм= 52.0
P н.мм = 206.8
Гр. сл. = IV
Точн. = П

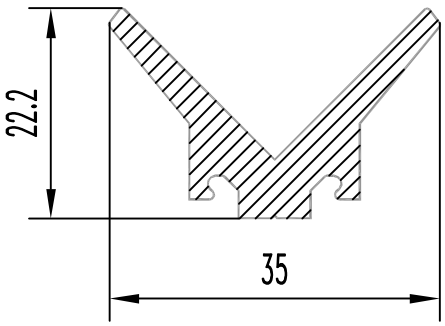

БПО-2323

F см² = 2.254
Q кг. = 0.611
D оп.мм= 35.4
P н.мм = 123.8
Гр. сл. = IV
Точн. = Н

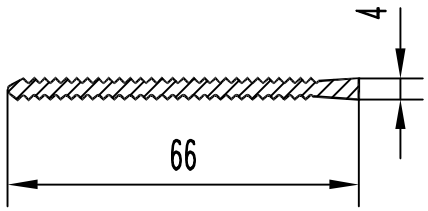

БПО-2328

F см² = 2.054
Q кг. = 0.557
D оп.мм= 66.1
P н.мм = 176.9
Гр. сл. = VI
Точн. = П

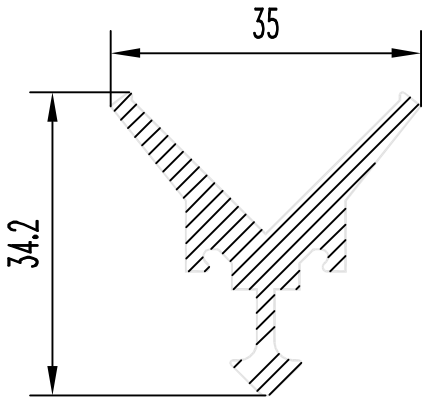

БПО-2324

F см² = 2.619
Q кг. = 0.710
D оп.мм= 42.0
P н.мм = 153.8
Гр. сл. = IV
Точн. = Н

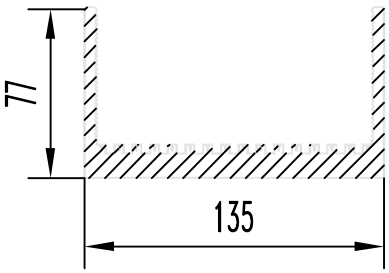

БПО-2329

F см² = 23.834
Q кг. = 6.459
D оп.мм= 155.0
P н.мм = 786.0
Гр. сл. = VI
Точн. = П

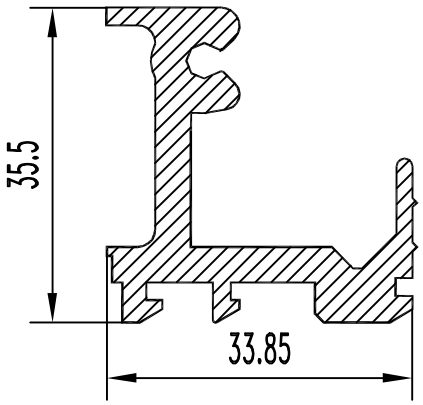

БПО-2325

F см² = 3.798
Q кг. = 1.029
D оп.мм= 48.5
P н.мм = 211.5
Гр. сл. = VI
Точн. = П

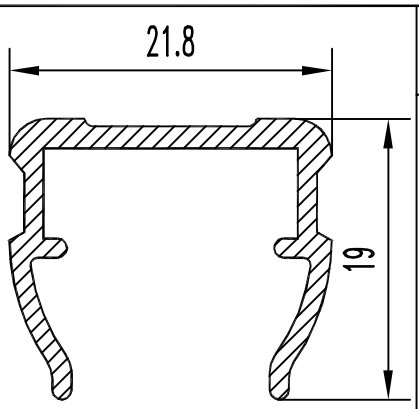

БПО-2336

F см² = 0.897
Q кг. = 0.243
D оп.мм= 28.0
P н.мм = 121.9
Гр. сл. = IV
Точн. = П

БПО-2332

F см² =
Q кг. =
D оп.мм=
P н.мм =
Гр. сл. =
Точн. =

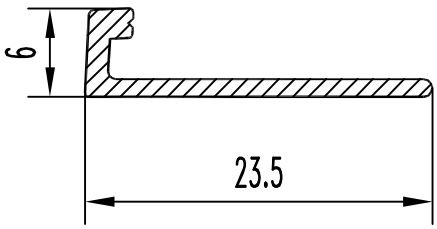

БПО-2337

F см² = 0.380
Q кг. = 0.103
D оп.мм= 26.0
P н.мм = 60.8
Гр. сл. = IV
Точн. = П

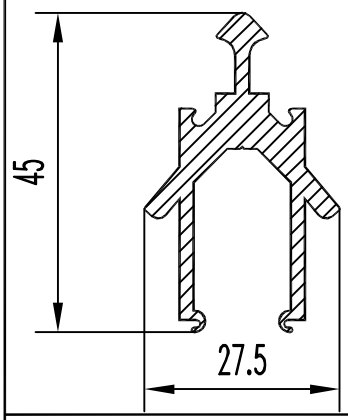

БПО-2333

F см² = 2.990
Q кг. = 0.810
D оп.мм= 46.1
P н.мм = 210.8
Гр. сл. = VI
Точн. = П

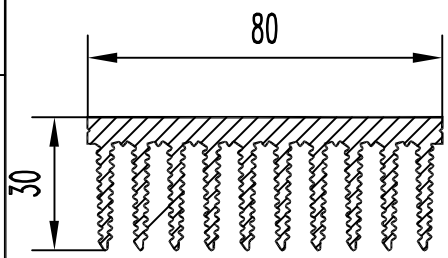

БПО-2338

F см² = 10.730
Q кг. = 2.908
D оп.мм= 83.0
P н.мм = 842.9
Гр. сл. = VI
Точн. = П

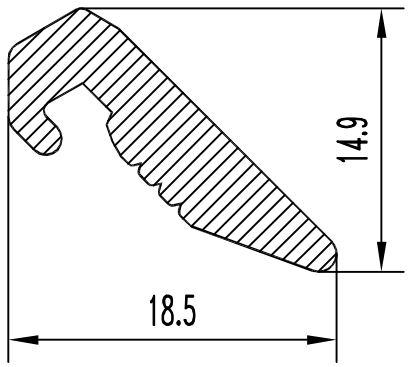

БПО-2334

F см² = 0.973
Q кг. = 0.264
D оп.мм= 22.0
P н.мм = 59.2
Гр. сл. = III
Точн. = П

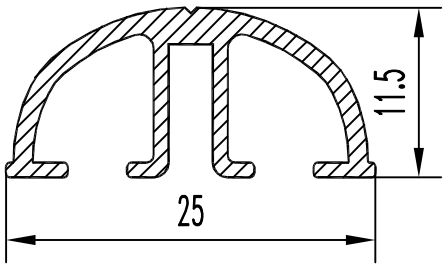

БПО-2335

F см² = 0.796
Q кг. = 0.216
D оп.мм= 25.0
P н.мм = 127.0
Гр. сл. = IV
Точн. = Н

БПО-2340

F см² =
Q кг. =
D оп.мм=
P н.мм =
Гр. сл. =
Точн. =

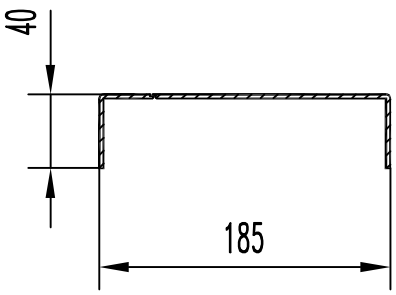

БПО-2341

F см² = 5.972
Q кг. = 1.618
D оп.мм= 190
P н.мм = 524
Гр. сл. = V
Точн. = Н

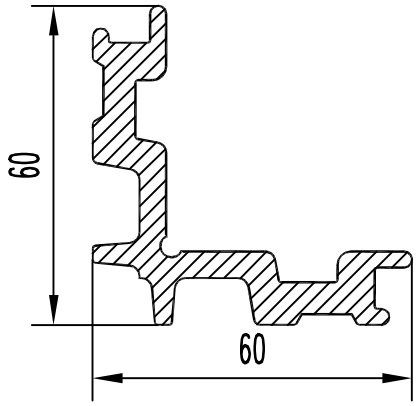

БПО-2346

F см² = 7.675
Q кг. = 2.080
D оп.мм= 78.0
P н.мм = 292.4
Гр. сл. = IV
Точн. = Н

БПО-2342

F см² = 0
Q кг. = 0
D оп.мм= 0
P н.мм = 0
Гр. сл. = 0
Точн. = 0

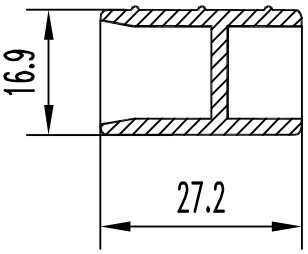

БПО-2347

F см² = 1.439
Q кг. = 0.39
D оп.мм= 32
P н.мм = 136.8
Гр. сл. = IV
Точн. = Н

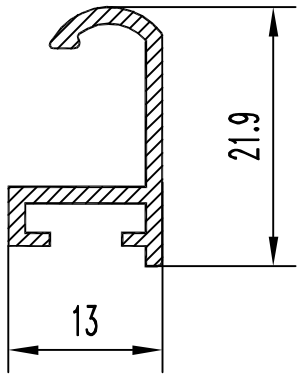

БПО-2343

F см² = 0.673
Q кг. = 0.182
D оп.мм= 24
P н.мм = 100
Гр. сл. = VI
Точн. = П

БПО-2348

F см² = 0
Q кг. = 0
D оп.мм= 0
P н.мм = 0
Гр. сл. = 0
Точн. = 0

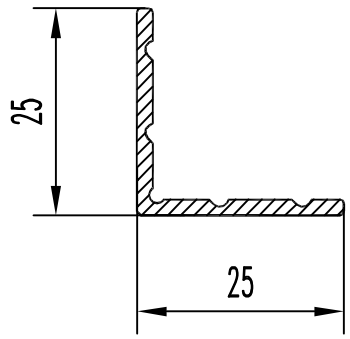

БПО-2344

F см² = 0.843
Q кг. = 0.228
D оп.мм= 35
P н.мм = 102.6
Гр. сл. = IV
Точн. = П

БПО-2349

F см² = 0
Q кг. = 0
D оп.мм= 0
P н.мм = 0
Гр. сл. = 0
Точн. = 0

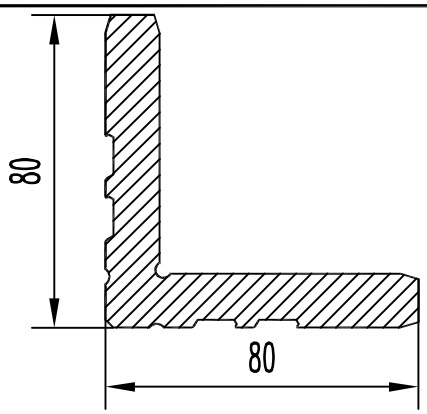

БПО-2345

F см² = 19.090
Q кг. = 5.173
D оп.мм= 112.0
P н.мм = 329.1
Гр. сл. = III
Точн. = Н

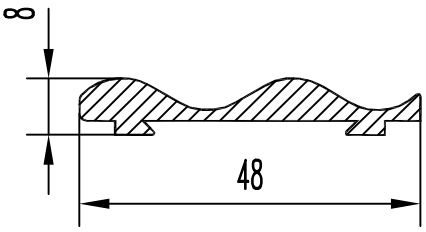

БПО-2350

F см² = 1.992
Q кг. = 0.540
D оп.мм= 49.0
P н.мм = 119.1
Гр. сл. = V
Точн. = П

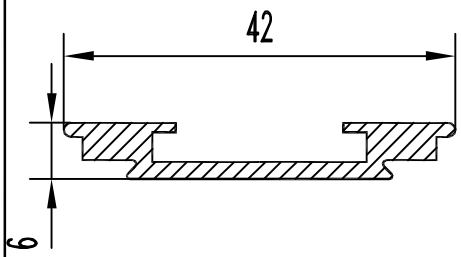

БПО-2351

F см² = 0.208
Q кг. = 0.327
D оп.мм= 42.0
P н.мм = 115.3
Гр. сл. = IV
Точн. = П

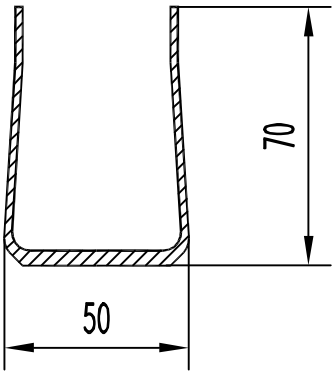

БПО-2356

F см² = 4.5
Q кг. = 1.22
D оп.мм= 81.7
P н.мм = 361
Гр. сл. = V
Точн. = П

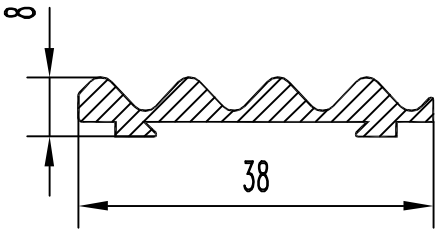

БПО-2352

F см² = 0.994
Q кг. = 0.540
D оп.мм= 49.0
P н.мм = 129.0
Гр. сл. = V
Точн. = П

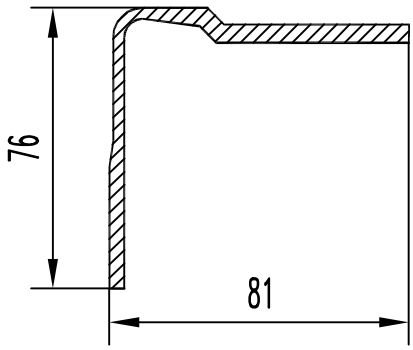

БПО-2357

F см² = 6.248
Q кг. = 1.693
D оп.мм= 109
P н.мм = 313.4
Гр. сл. = V
Точн. = П

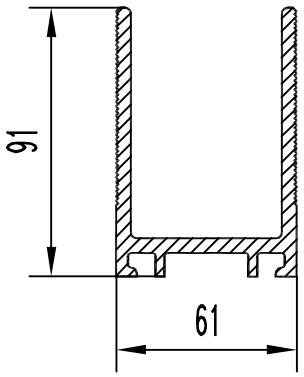

БПО-2353

F см² = 11.756
Q кг. = 3.185
D оп.мм= 109
P н.мм = 553.7
Гр. сл. = IV
Точн. = П

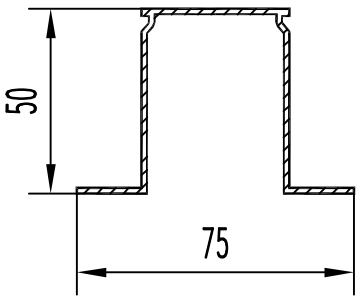

БПО-2358

F см² = 2.62
Q кг. = 0.71
D оп.мм= 81
P н.мм = 349.7
Гр. сл. = V
Точн. = П

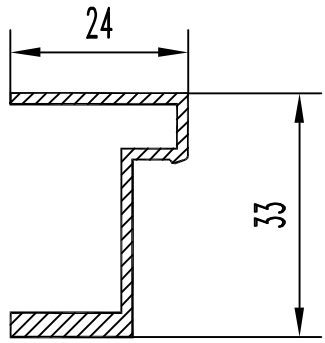

БПО-2354

F см² = 1.45
Q кг. = 0.393
D оп.мм= 41
P н.мм = 159.2
Гр. сл. = V
Точн. = П

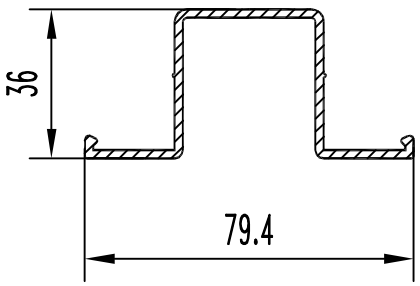

БПО-2359

F см² = 3.06
Q кг. = 0.829
D оп.мм= 81
P н.мм = 308.5
Гр. сл. = V
Точн. = П

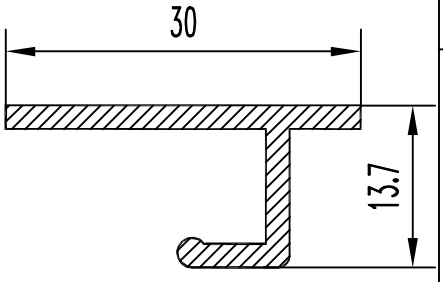

БПО-2355

F см² = 0.985
Q кг. = 0.267
D оп.мм= 30
P н.мм = 102
Гр. сл. = IV
Точн. = П

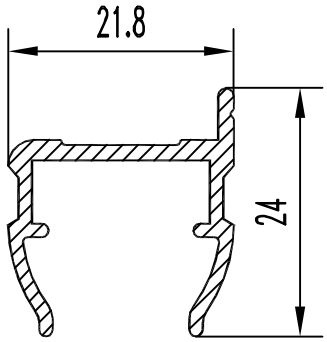

БПО-2361

F см² = 0.981
Q кг. = 0.266
D оп.мм= 30.0
P н.мм = 132.5
Гр. сл. = IV
Точн. = Особ.

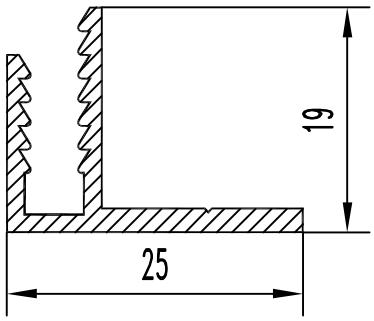

БПО-2366

F см² = 0.945
Q кг. = 0.256
D оп.мм= 30.0
P н.мм = 127.1
Гр. сл. = V
Точн. = П

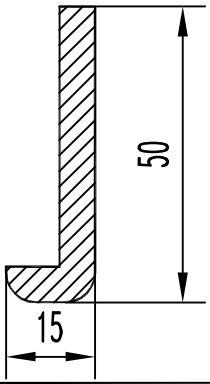

БПО-2362

F см² = 3.433
Q кг. = 0.930
D оп.мм= 50.6
P н.мм = 125.7
Гр. сл. = III
Точн. = П

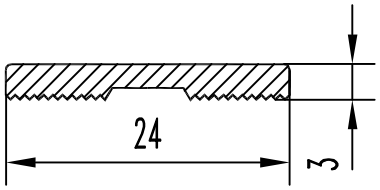

БПО-2367

F см² = 0.619
Q кг. = 0.168
D оп.мм= 24.0
P н.мм = 60.9
Гр. сл. = II
Точн. = Н

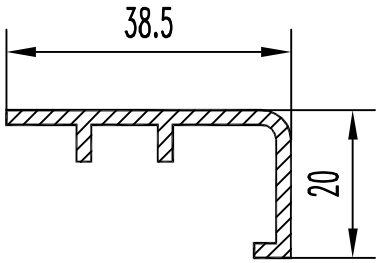

БПО-2363

F см² = 1.364
Q кг. = 0.370
D оп.мм= 44.0
P н.мм = 140.4
Гр. сл. = IV
Точн. = П

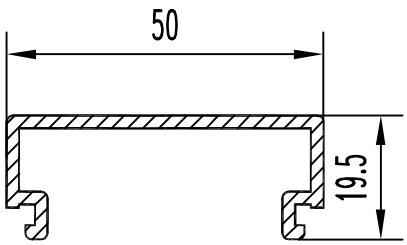

БПО-2368

F см² = 1.950
Q кг. = 0.528
D оп.мм= 52.0
P н.мм = 196.6
Гр. сл. = IV
Точн. = П

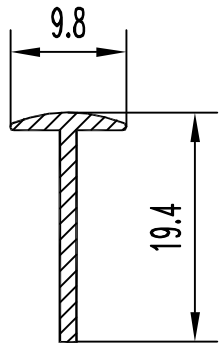

БПО-2364

F см² = 0.365
Q кг. = 0.099
D оп.мм= 20.0
P н.мм = 56.3
Гр. сл. = III
Точн. = П

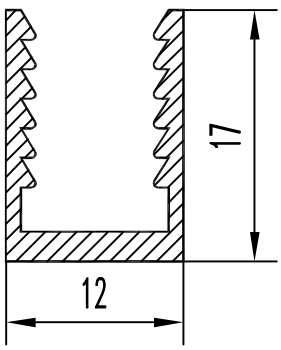

БПО-2369

F см² = 0.681
Q кг. = 0.185
D оп.мм= 21.0
P н.мм = 101.8
Гр. сл. = IV
Точн. = П

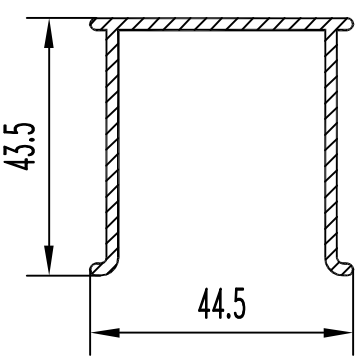

БПО-2365

F см² = 2.610
Q кг. = 0.707
D оп.мм= 32.2
P н.мм = 263.1
Гр. сл. = IV
Точн. = П

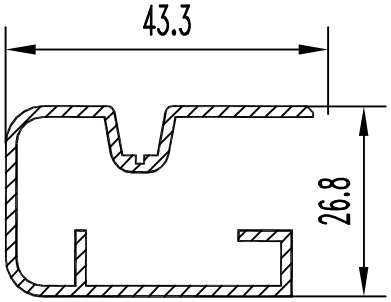

БПО-2370

F см² = 2.069
Q кг. = 0.561
D оп.мм= 49.0
P н.мм = 277.4
Гр. сл. = VI
Точн. = Н

БПО-2371

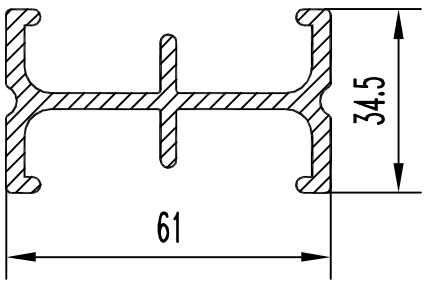

F см² = 5.040
Q кг. = 1.366
D оп.мм= 70.0
P н.мм = 306.3
Гр. сл. = IV
Точн. = Н

БПО-2372

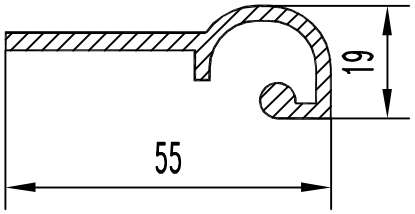

F см² = 2.420
Q кг. = 0.656
D оп.мм= 57.0
P н.мм = 176.3
Гр. сл. = IV
Точн. = Н

БПО-2373

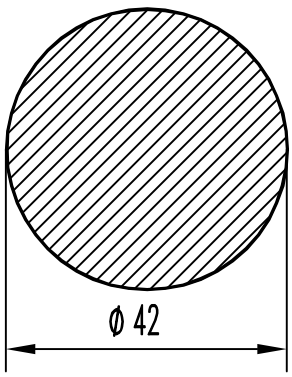

F см² = 13.855
Q кг. = 3.755
D оп.мм= 24.0
P н.мм = 132.0
Гр. сл. = II
Точн. = Н

БПО-2375

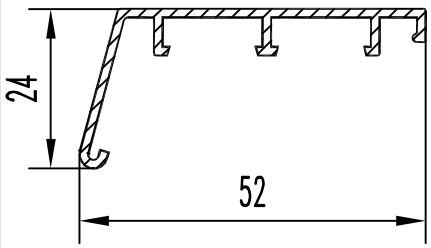

F см² = 1.265
Q кг. = 0.343
D оп.мм= 56.6
P н.мм = 196.6
Гр. сл. = V
Точн. = П

БПО-2376

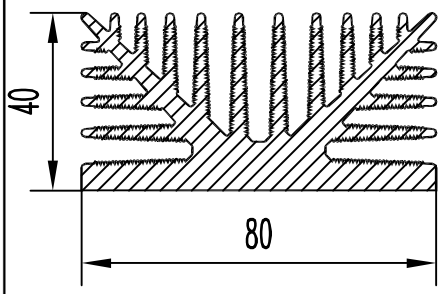

F см² = 17.480
Q кг. = 4.737
D оп.мм= 89.0
P н.мм = 1284.6
Гр. сл. =Особ.
Точн. = П

БПО-2377

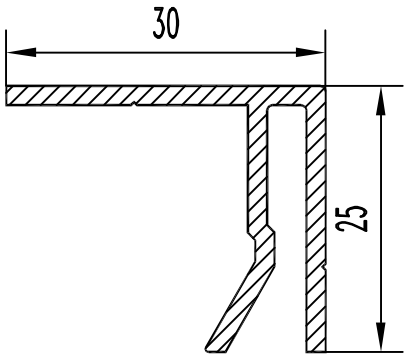

F см² = 1.402
Q кг. = 0.380
D оп.мм= 39.0
P н.мм = 159.3
Гр. сл. =Особ.
Точн. = П

БПО-2378

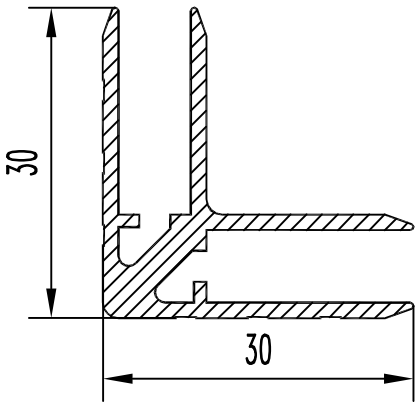

F см² = 1.820
Q кг. = 0.493
D оп.мм= 41.0
P н.мм = 215.8
Гр. сл. = V
Точн. = П

БПО-2379

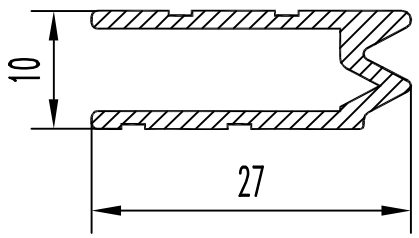

F см² = 0.934
Q кг. = 0.253
D оп.мм= 28.5
P н.мм = 124.6
Гр. сл. = V
Точн. = П

БПО-2380

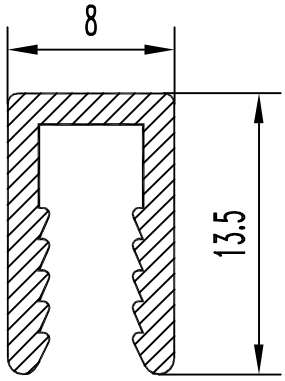

F см² = 0.518
Q кг. = 0.140
D оп.мм= 15.2
P н.мм = 70.1
Гр. сл. = IV
Точн. = Н

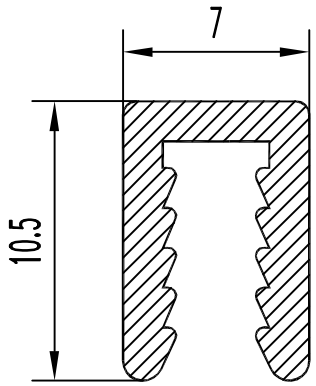

БПО-2381

F см² = 0.413
Q кг. = 0.112
D оп.мм= 12.2
P н.мм = 56.1
Гр. сл. = IV
Точн. = Н

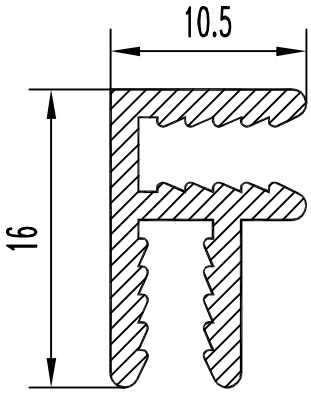

БПО-2382

F см² = 0.723
Q кг. = 0.196
D оп.мм= 19.0
P н.мм = 95.8
Гр. сл. = V
Точн. = Н

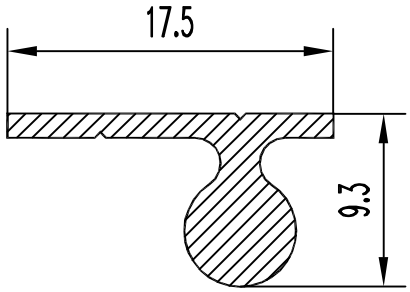

БПО-2383

F см² = 0.562
Q кг. = 0.152
D оп.мм= 20.0
P н.мм = 55.5
Гр. сл. = IV
Точн. = П

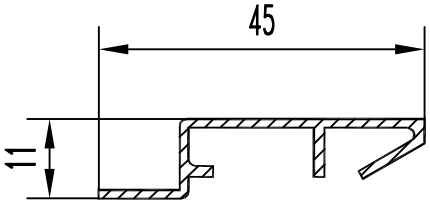

БПО-2387

F см² = 0.950
Q кг. = 0.257
D оп.мм= 47.0
P н.мм = 152.8
Гр. сл. = VI
Точн. = П

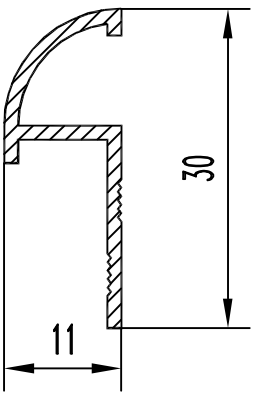

БПО-2389

F см² = 0.616
Q кг. = 0.167
D оп.мм= 30.0
P н.мм = 101.2
Гр. сл. = IV
Точн. = П

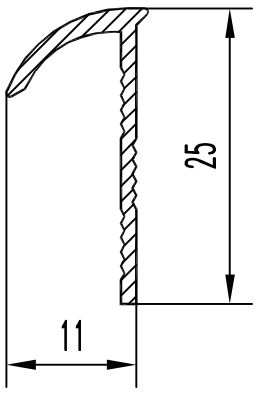

БПО-2390

F см² = 0.481
Q кг. = 0.130
D оп.мм= 25.0
P н.мм = 78.8
Гр. сл. = III
Точн. = П

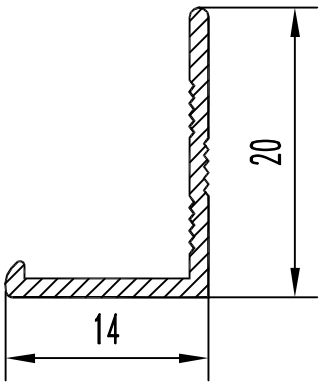

БПО-2391

F см² = 0.416
Q кг. = 0.113
D оп.мм= 22.0
P н.мм = 71.9
Гр. сл. = III
Точн. = П

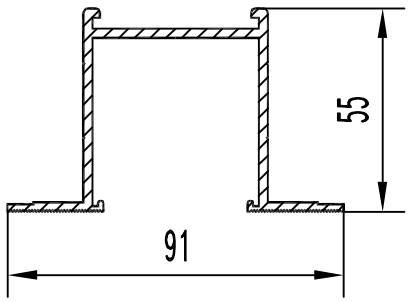

БПО-2396

F см² = 4.943
Q кг. = 1.340
D оп.мм= 96.0
P н.мм = 441.0
Гр. сл. = V
Точн. = П

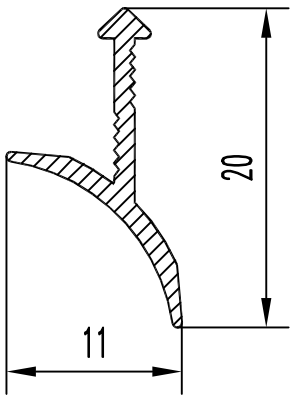

БПО-2392

F см² = 0.348
Q кг. = 0.094
D оп.мм= 20.4
P н.мм = 58.9
Гр. сл. = IV
Точн. = П

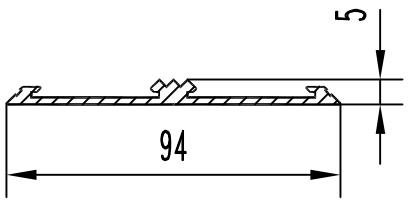

БПО-2397

F см² = 2.557
Q кг. = 0.693
D оп.мм= 94.0
P н.мм = 228.0
Гр. сл. = IV
Точн. = Н

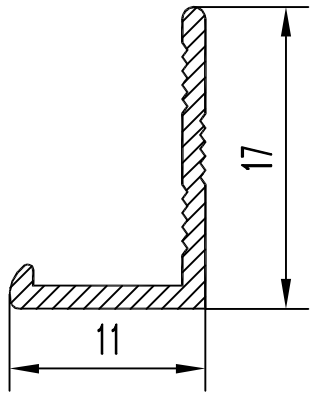

БПО-2393

F см² = 0.338
Q кг. = 0.092
D оп.мм= 20.4
P н.мм = 59.9
Гр. сл. = III
Точн. = П

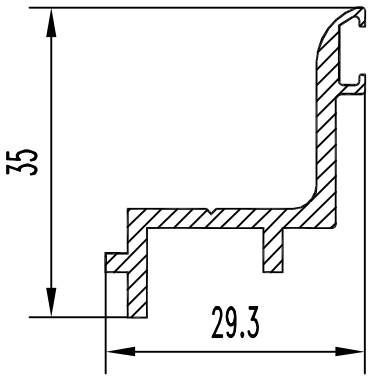

БПО-2398

F см² = 1.654
Q кг. = 0.448
D оп.мм= 43.9
P н.мм = 142.8
Гр. сл. = V
Точн. = П

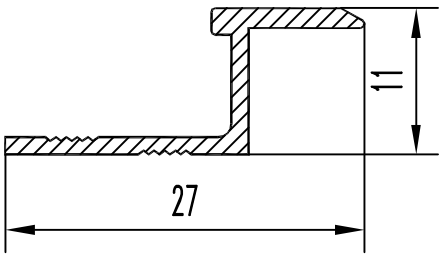

БПО-2394

F см² = 0.505
Q кг. = 0.137
D оп.мм= 28.8
P н.мм = 79.4
Гр. сл. = IV
Точн. = П

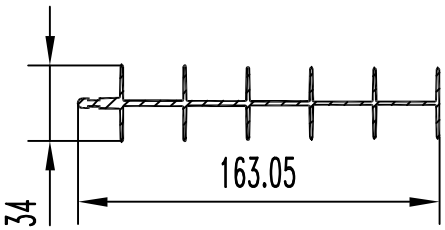

БПО-2399

F см² = 5.840
Q кг. = 1.583
D оп.мм= 164.0
P н.мм = 684.7
Гр. сл. = VI
Точн. = П

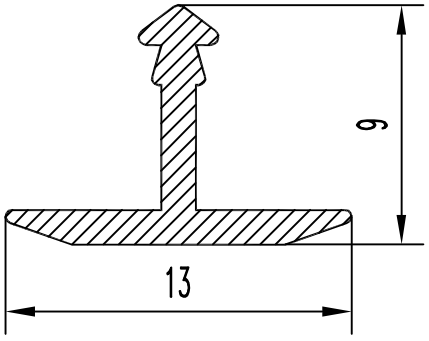

БПО-2395

F см² = 0.263
Q кг. = 0.071
D оп.мм= 13.3
P н.мм = 44.5
Гр. сл. = III
Точн. = П

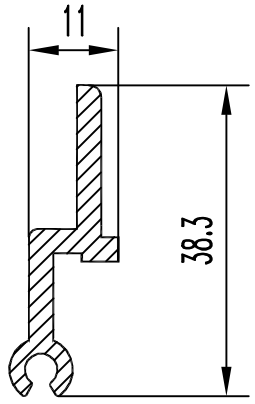

БПО-2400

F см² = 1.486
Q кг. = 0.403
D оп.мм= 39.0
P н.мм = 113.8
Гр. сл. = IV
Точн. = Н

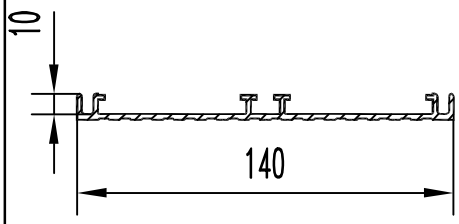

БПО-2401

F см² = 4.360
Q кг. = 1.182
D оп.мм= 145.0
P н.мм = 400.5
Гр. сл. = VI
Точн. = П

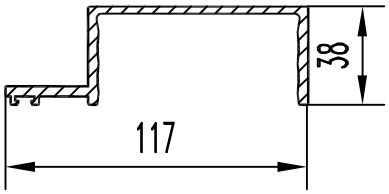

БПО-2406

F см² = 6.386
Q кг. = 1.731
D оп.мм= 121.0
P н.мм = 395.2
Гр. сл. = VI
Точн. = П

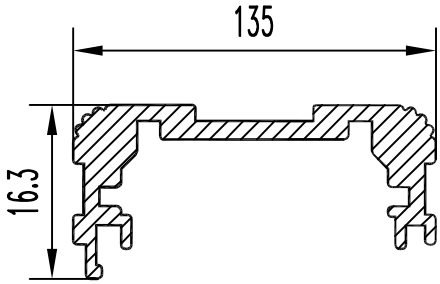

БПО-2402

F см² = 3.255
Q кг. = 0.882
D оп.мм= 136.0
P н.мм = 352.9
Гр. сл. = VI
Точн. = П

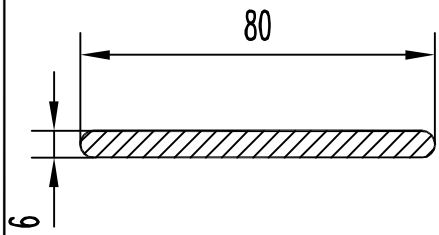

БПО-2407

F см² = 4.723
Q кг. = 1.280
D оп.мм= 80.0
P н.мм = 166.9
Гр. сл. = II
Точн. = Н

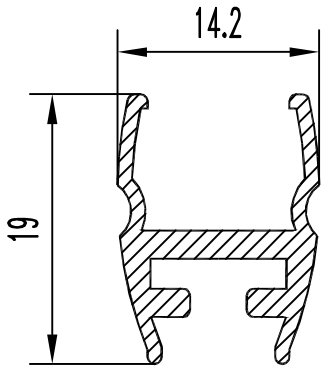

БПО-2403

F см² = 0.781
Q кг. = 0.212
D оп.мм= 22.0
P н.мм = 109.5
Гр. сл. = V
Точн. = П

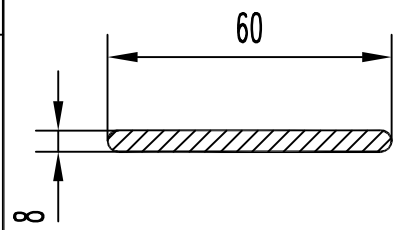

БПО-2408

F см² = 4.663
Q кг. = 1.264
D оп.мм= 60.0
P н.мм = 129.1
Гр. сл. = II
Точн. = Н

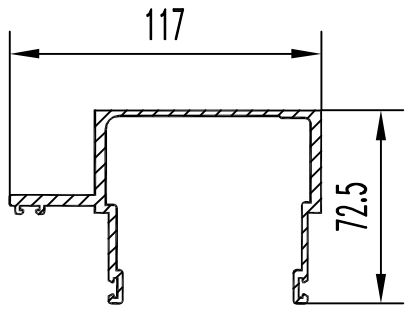

БПО-2404

F см² = 8.524
Q кг. = 2.310
D оп.мм= 128.0
P н.мм = 576.9
Гр. сл. = VI
Точн. = П

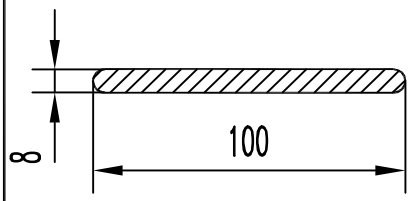

БПО-2409

F см² = 7.863
Q кг. = 2.131
D оп.мм= 100.0
P н.мм = 209.1
Гр. сл. = II
Точн. = Н

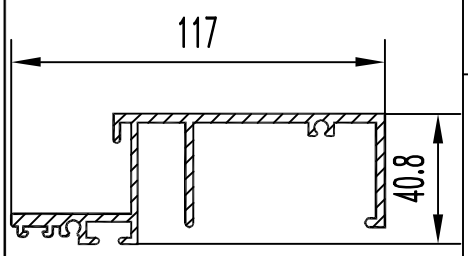

БПО-2405

F см² = 6.964
Q кг. = 1.887
D оп.мм= 166.0
P н.мм = 545.9
Гр. сл. = VI
Точн. = П

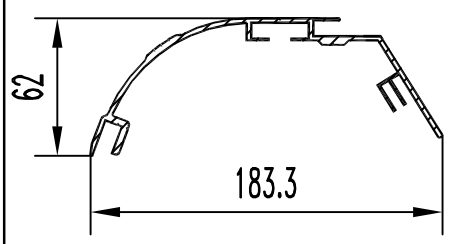

БПО-2410

F см² = 6.750
Q кг. = 1.829
D оп.мм= 184.5
P н.мм = 685.8
Гр. сл. =Особ.
Точн. = Н

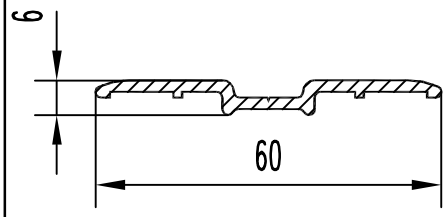

БПО-2411

F см² = 1.370
Q кг. = 0.371
D оп.мм= 60.0
P н.мм = 139.6
Гр. сл. = IV
Точн. = П

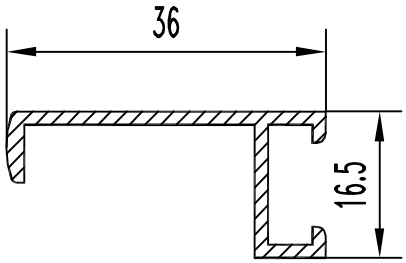

БПО-2416

F см² = 1.028
Q кг. = 0.279
D оп.мм= 39.0
P н.мм = 136.7
Гр. сл. = VI
Точн. = П

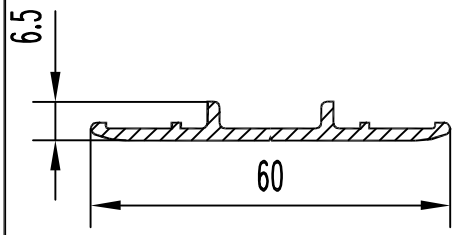

БПО-2412

F см² = 1.407
Q кг. = 0.381
D оп.мм= 60.0
P н.мм = 144.2
Гр. сл. = IV
Точн. = П

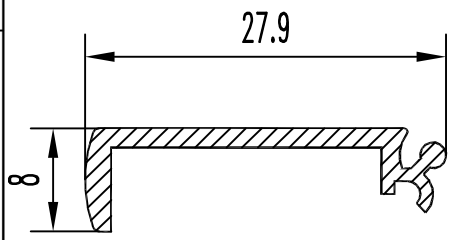

БПО-2417

F см² = 0.608
Q кг. = 0.165
D оп.мм= 29.0
P н.мм = 85.0
Гр. сл. = V
Точн. = П

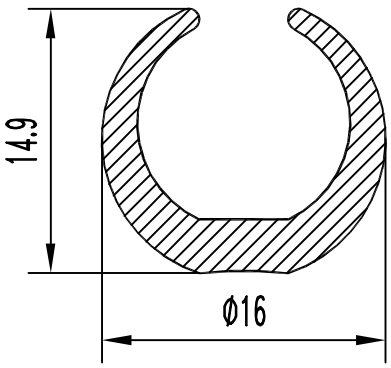

БПО-2418

F см² = 0.820
Q кг. = 0.222
D оп.мм= 16.0
P н.мм = 78.7
Гр. сл. = IV
Точн. = П

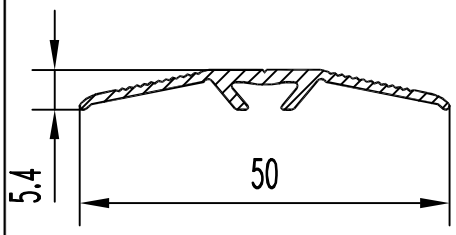

БПО-2414

F см² = 0.835
Q кг. = 0.226
D оп.мм= 50.0
P н.мм = 123.6
Гр. сл. = IV
Точн. = Н

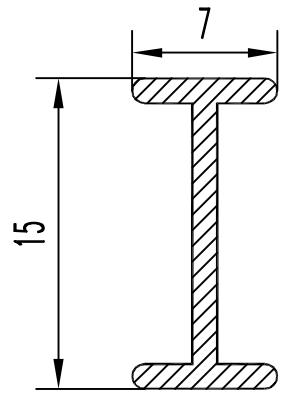

БПО-2419

F см² = 0.313
Q кг. = 0.085
D оп.мм= 17.0
P н.мм = 53.5
Гр. сл. = III
Точн. = П

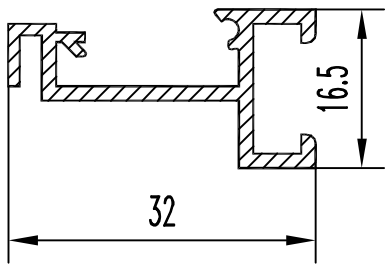

БПО-2415

F см² = 1.099
Q кг. = 0.298
D оп.мм= 35.5
P н.мм = 156.9
Гр. сл. = VI
Точн. = П

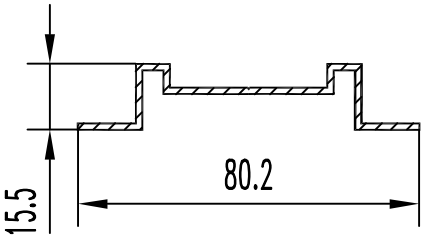

БПО-2420

F см² = 1.790
Q кг. = 0.485
D оп.мм= 80.0
P н.мм = 242.1
Гр. сл. = V
Точн. = П

БПО-2421

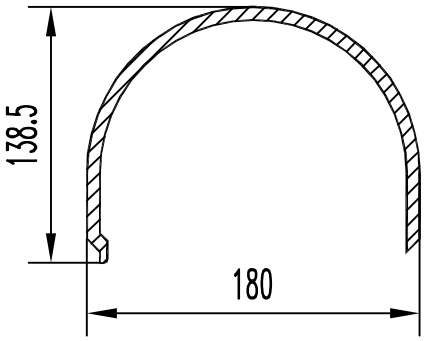

F см² = 25.030
Q кг. = 6.783
D оп.мм= 190.0
P н.мм = 736.1
Гр. сл. = VI
Точн. = П

БПО-2422

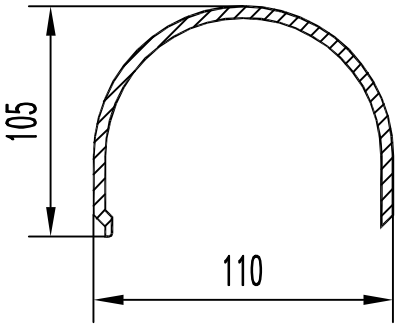

F см² = 12.890
Q кг. = 3.493
D оп.мм= 127.0
P н.мм = 528.8
Гр. сл. = VI
Точн. = П

БПО-2424

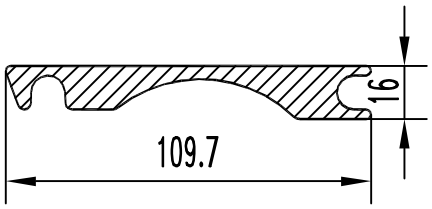

F см² = 9.742
Q кг. = 2.640
D оп.мм= 111.0
P н.мм = 276.9
Гр. сл. = IV
Точн. = П

БПО-2426

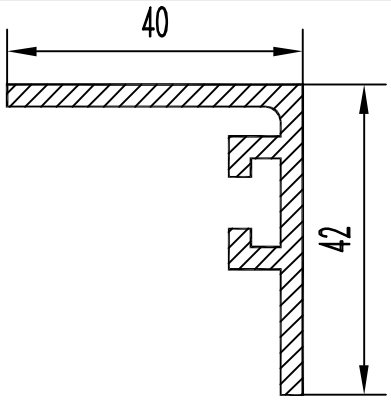

F см² = 2.949
Q кг. = 0.799
D оп.мм= 58.0
P н.мм = 201.1
Гр. сл. = V
Точн. = П

БПО-2427

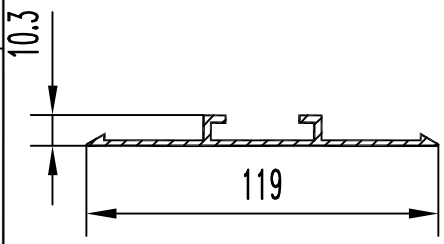

F см² = 2.857
Q кг. = 0.774
D оп.мм= 119.0
P н.мм = 298.4
Гр. сл. = IV
Точн. = П

БПО-2428

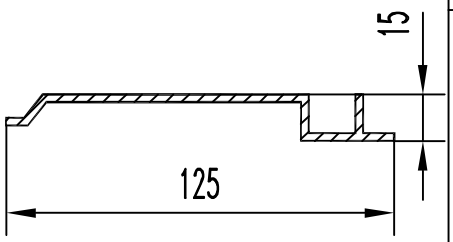

F см² = 3.840
Q кг. = 1.041
D оп.мм= 125.0
P н.мм = 312.3
Гр. сл. = IV
Точн. = П

БПО-2429

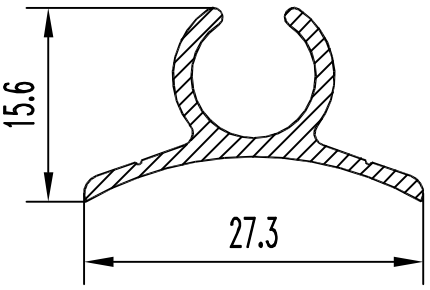

F см² = 0.781
Q кг. = 0.212
D оп.мм= 29.0
P н.мм = 104.1
Гр. сл. = V
Точн. = П

БПО-2430

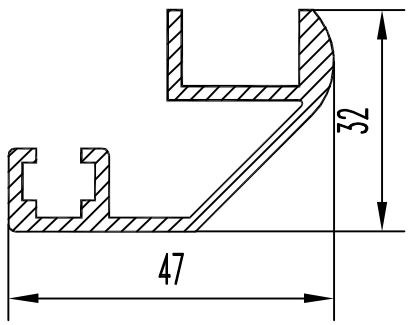

F см² = 2.767
Q кг. = 0.750
D оп.мм= 55.0
P н.мм = 241.5
Гр. сл. = VI
Точн. = П

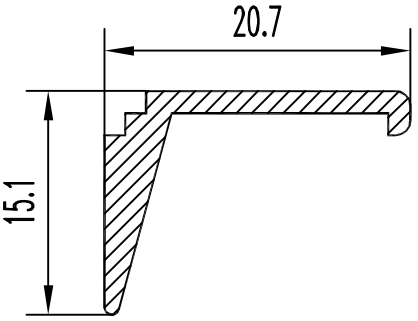

БПО-2431

F см² = 0.634
Q кг. = 0.172
D оп.мм= 25.0
P н.мм = 70.3
Гр. сл. = III
Точн. = П

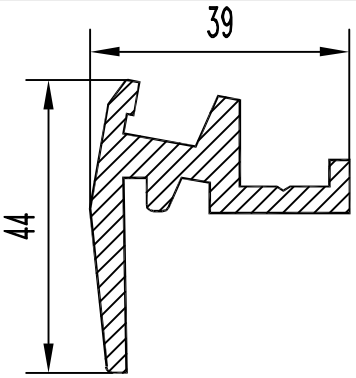

БПО-2436

F см² = 4.230
Q кг. = 1.146
D оп.мм= 25.0
P н.мм = 199.1
Гр. сл. = V
Точн. = П

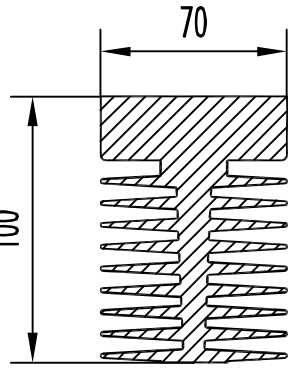

БПО-2432

F см² = 42.400
Q кг. = 11.490
D оп.мм= 120.0
P н.мм = 1306.0
Гр. сл. =Особ.
Точн. = П

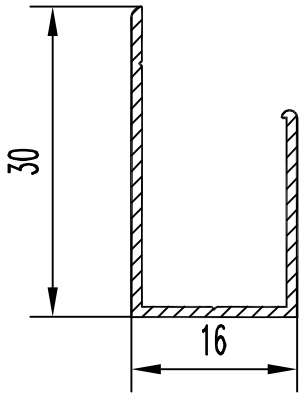

БПО-2433

F см² = 0.638
Q кг. = 0.173
D оп.мм= 34.0
P н.мм = 130.3
Гр. сл. = VI
Точн. = Особ.

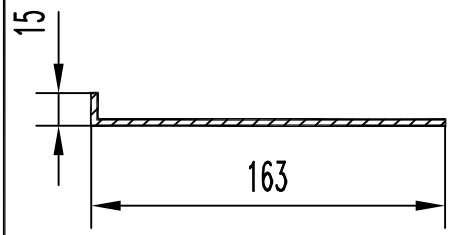

БПО-2438

F см² = 5.250
Q кг. = 1.423
D оп.мм= 164.0
P н.мм = 356.0
Гр. сл. = IV
Точн. = П

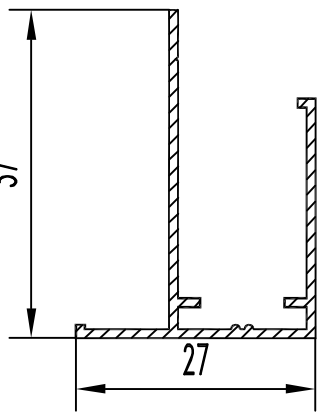

БПО-2434

F см² = 0.962
Q кг. = 0.261
D оп.мм= 42.1
P н.мм = 194.4
Гр. сл. =Особ.
Точн. = Особ.

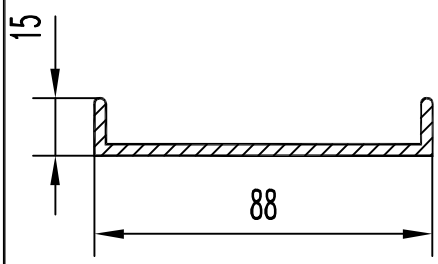

БПО-2439

F см² = 3.341
Q кг. = 0.905
D оп.мм= 90.0
P н.мм = 227.4
Гр. сл. = III
Точн. = П

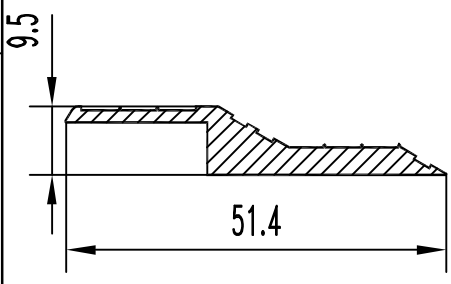

БПО-2440

F см² = 1.900
Q кг. = 0.515
D оп.мм= 53.0
P н.мм = 121.4
Гр. сл. = III
Точн. = Н

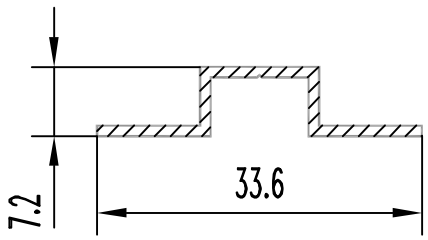

БПО-2441

F см² = 0.505
Q кг. = 0.137
D оп.мм= 35.0
P н.мм = 94.4
Гр. сл. = V
Точн. = П

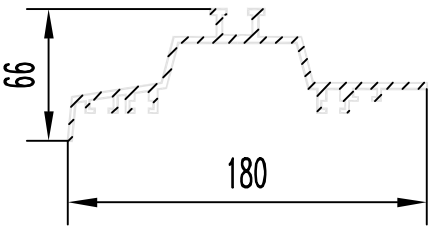

БПО-2442

F см² = 10.430
Q кг. = 2.827
D оп.мм= 183.0
P н.мм = 716.8
Гр. сл. =Особ.
Точн. = П

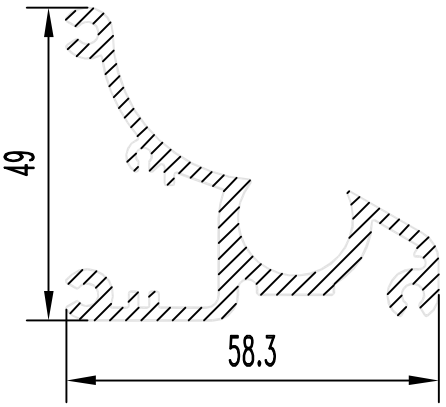

БПО-2443

F см² = 4.243
Q кг. = 1.150
D оп.мм= 74.0
P н.мм = 349.7
Гр. сл. = V
Точн. = Особ.

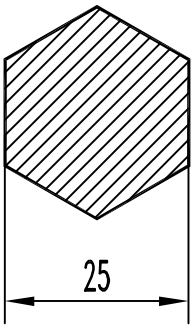

БПО-2448

F см² = 5.413
Q кг. = 1.467
D оп.мм= 30
P н.мм = 86.6
Гр. сл. = III
Точн. = Н

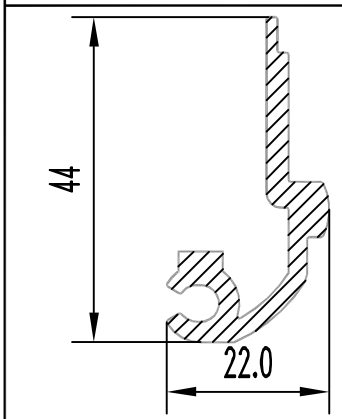

БПО-2444

F см² = 2.221
Q кг. = 0.602
D оп.мм= 45.1
P н.мм = 153.3
Гр. сл. = V
Точн. = Особ.

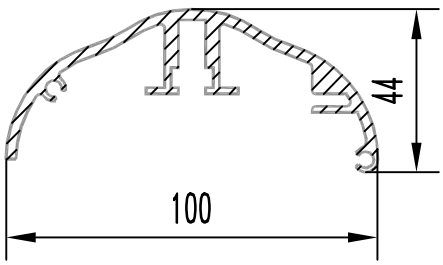

БПО-2449

F см² = 6.585
Q кг. = 1.785
D оп.мм= 102
P н.мм = 441.8
Гр. сл. = VI
Точн. = П

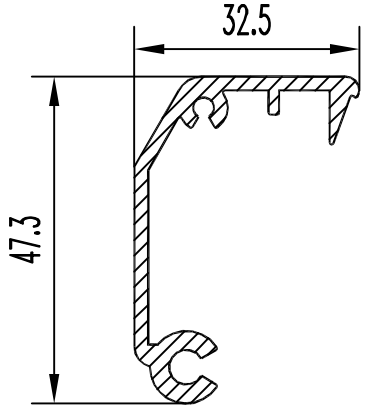

БПО-2445

F см² = 2.297
Q кг. = 0.622
D оп.мм= 50.0
P н.мм = 208.5
Гр. сл. = V
Точн. = П

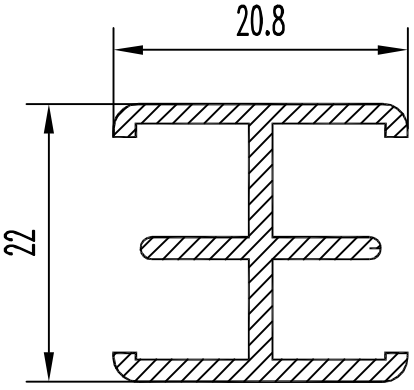

БПО-2450

F см² = 1.590
Q кг. = 0.431
D оп.мм= 28.7
P н.мм = 156.4
Гр. сл. = III
Точн. = П

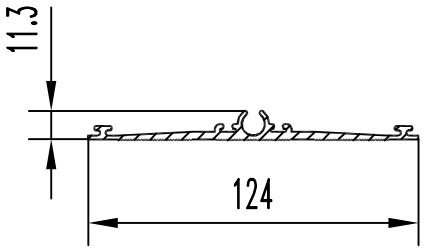

БПО-2451

F см² = 3.741
Q кг. = 1.014
D оп.мм= 125.0
P н.мм = 374.1
Гр. сл. = VI
Точн. = Особ.

БПО-2457

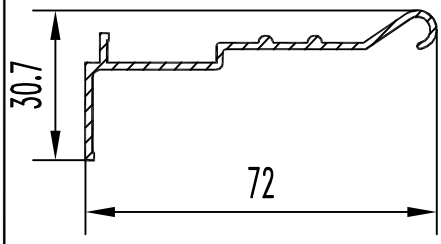

F см² = 1.600
Q кг. = 0.434
D оп.мм= 78.0
P н.мм = 223.3
Гр. сл. = IV
Точн. = П

БПО-2458

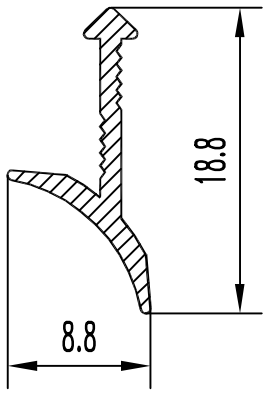

F см² = 0.314
Q кг. = 0.085
D оп.мм= 9.5
P н.мм = 55.5
Гр. сл. = IV
Точн. = П

БПО-2459

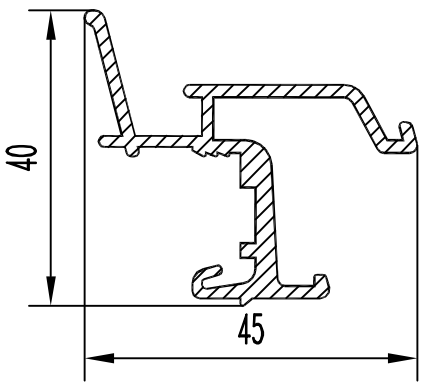

F см² = 2.440
Q кг. = 0.661
D оп.мм= 51.0
P н.мм = 208.8
Гр. сл. = IV
Точн. = П

БПО-2455

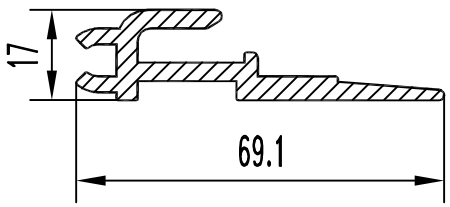

F см² = 3.761
Q кг. = 1.019
D оп.мм= 70.0
P н.мм = 218.8
Гр. сл. = IV
Точн. = П

БПО-2460

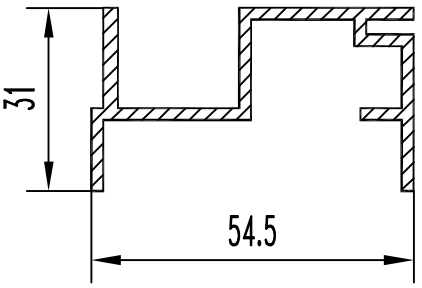

F см² = 2.975
Q кг. = 0.806
D оп.мм= 63.0
P н.мм = 293
Гр. сл. = V
Точн. = П

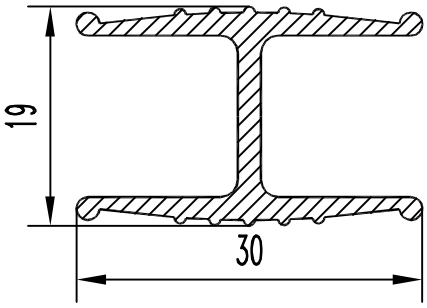

БПО-2461

F см² = 1.350
Q кг. = 0.366
D оп.мм= 34.3
P н.мм = 154.0
Гр. сл. = IV
Точн. = Н

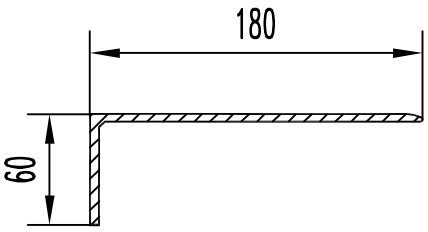

БПО-2466

F см² = 9.978
Q кг. = 2.704
D оп.мм= 180.0
P н.мм = 475.8
Гр. сл. = VI
Точн. = Н

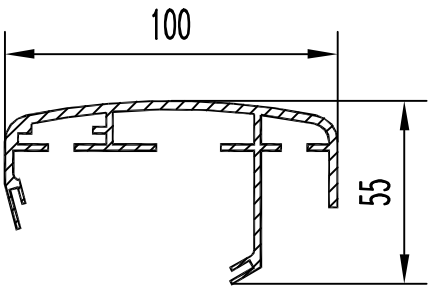

БПО-2462

F см² = 6.452
Q кг. = 1.748
D оп.мм= 102.0
P н.мм = 585.5
Гр. сл. = VI
Точн. = П

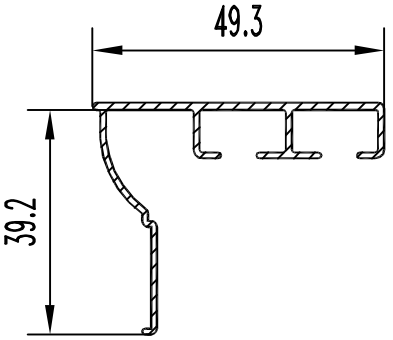

БПО-2467

F см² = 1.420
Q кг. = 0.385
D оп.мм= 58.0
P н.мм = 263.0
Гр. сл. = IV
Точн. = П

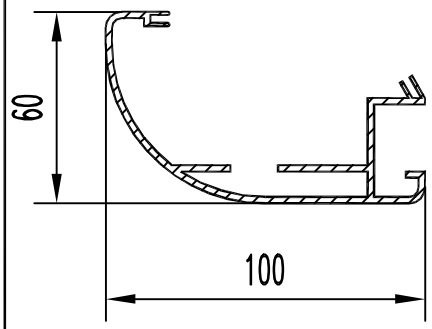

БПО-2463

F см² = 5.292
Q кг. = 1.434
D оп.мм= 113.0
P н.мм = 556.1
Гр. сл. = VI
Точн. = П

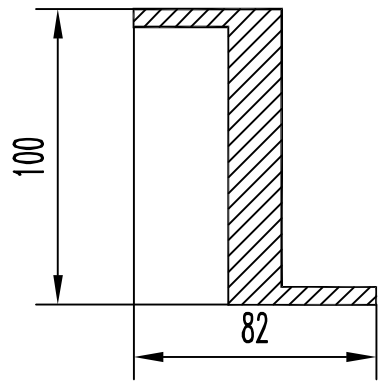

БПО-2468

F см² = 21.840
Q кг. = 5.919
D оп.мм= 130.0
P н.мм = 364.0
Гр. сл. = VI
Точн. = П

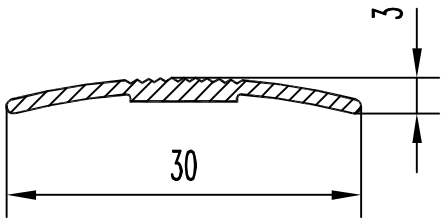

БПО-2465

F см² = 0.413
Q кг. = 0.112
D оп.мм= 31.0
P н.мм = 64.5
Гр. сл. = IV
Точн. = Н

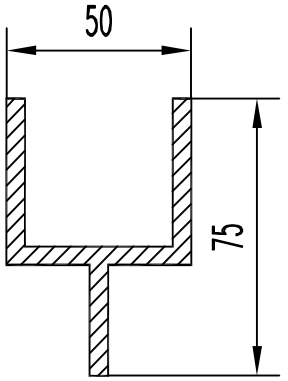

БПО-2470

F см² = 8.000
Q кг. = 2.168
D оп.мм= 84.0
P н.мм = 330.0
Гр. сл. = III
Точн. = Особ.

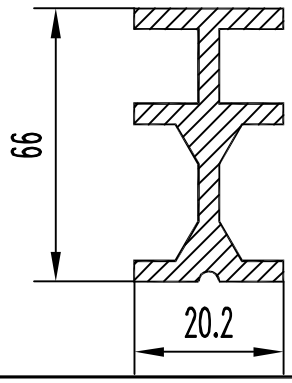

БПО-2471

F см² = 8.899
Q кг. = 2.412
D оп.мм= 67.0
P н.мм = 314.8
Гр. сл. = IV
Точн. = Особ.

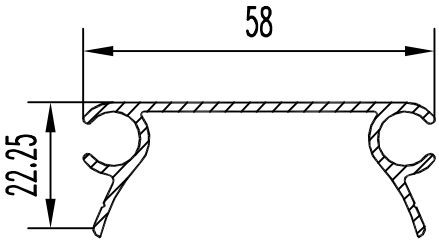

БПО-2476

F см² = 1.794
Q кг. = 0.486
D оп.мм= 60.0
P н.мм = 232.0
Гр. сл. = V
Точн. = П

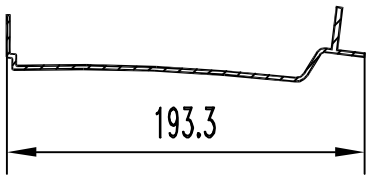

БПО-2472

F см² = 5.180
Q кг. = 1.404
D оп.мм= 195.0
P н.мм = 507.5
Гр. сл. =Особ.
Точн. = П

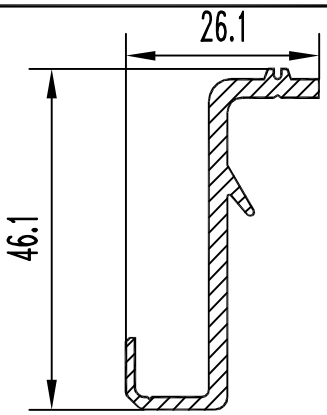

БПО-2477

F см² = 1.796
Q кг. = 0.487
D оп.мм= 51
P н.мм = 165
Гр. сл. = IV
Точн. = П

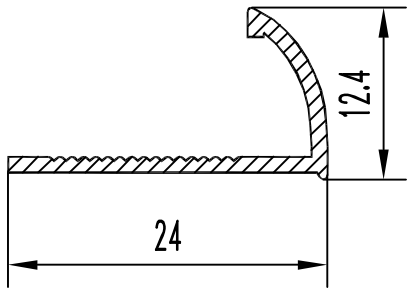

БПО-2473

F см² = 0.435
Q кг. = 0.118
D оп.мм= 25.0
P н.мм = 80.8
Гр. сл. = III
Точн. = П

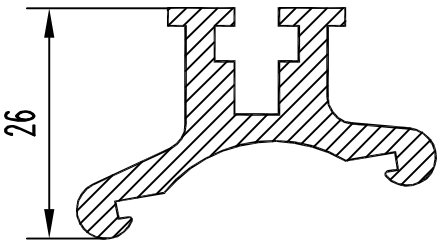

БПО-2478

F см² = 2.969
Q кг. = 0.805
D оп.мм= 42
P н.мм = 170.7
Гр. сл. = V
Точн. = П

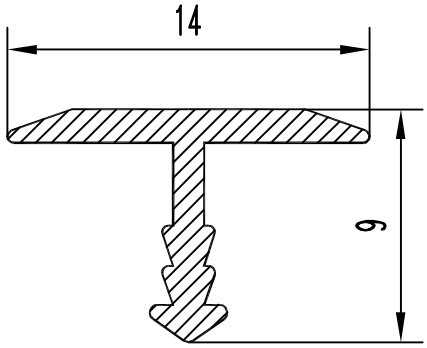

БПО-2474

F см² = 0.279
Q кг. = 0.076
D оп.мм= 14.0
P н.мм = 47.7
Гр. сл. = III
Точн. = П

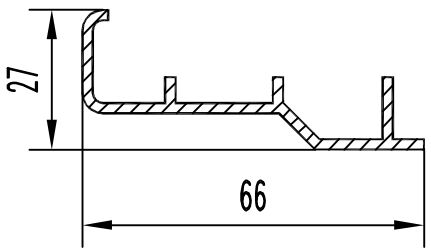

БПО-2479

F см² = 2.187
Q кг. = 0.593
D оп.мм= 70.0
P н.мм = 222.6
Гр. сл. = V
Точн. = П

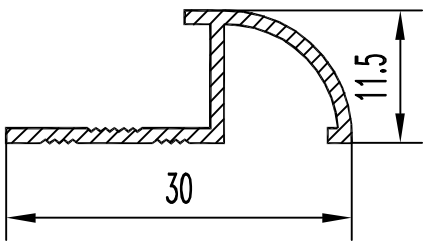

БПО-2475

F см² = 0.593
Q кг. = 0.161
D оп.мм= 31.0
P н.мм = 103.7
Гр. сл. = IV
Точн. = П

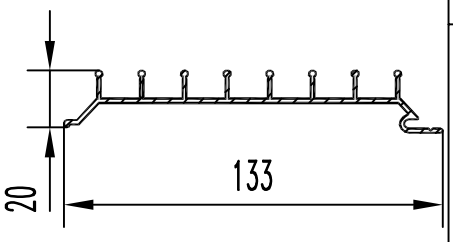

БПО-2480

F см² = 3.377
Q кг. = 0.915
D оп.мм= 135.0
P н.мм = 468.4
Гр. сл. = V
Точн. = П

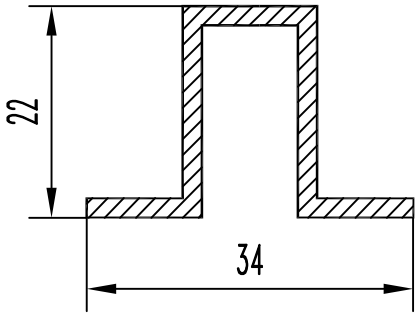

БПО-2481

F см² = 1.480
Q кг. = 0.401
D оп.мм= 36.0
P н.мм = 152.0
Гр. сл. = IV
Точн. = П

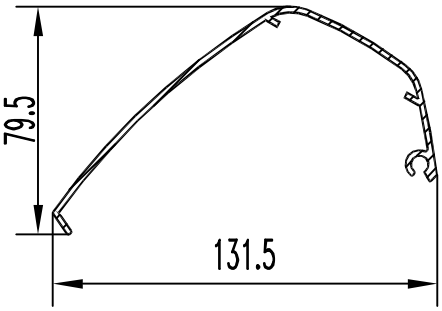

БПО-2486

F см² = 4.140
Q кг. = 1.122
D оп.мм= 133.0
P н.мм = 447.8
Гр. сл. =Особ.
Точн. = П

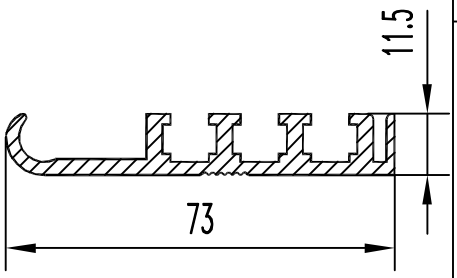

БПО-2482

F см² = 3.559
Q кг. = 0.964
D оп.мм= 74.0
P н.мм = 272.8
Гр. сл. = VI
Точн. = П

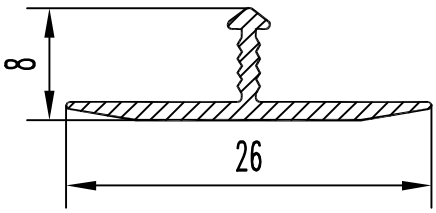

БПО-2487

F см² = 0.390
Q кг. = 0.106
D оп.мм= 26.0
P н.мм = 69.5
Гр. сл. = III
Точн. = П

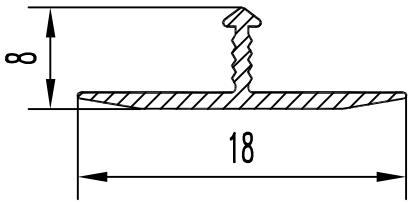

БПО-2488

F см² = 0.286
Q кг. = 0.078
D оп.мм= 18.0
P н.мм = 53.5
Гр. сл. = III
Точн. = П

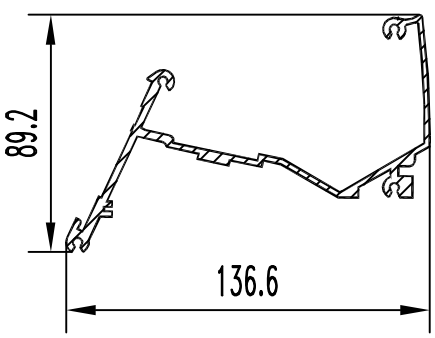

БПО-2485

F см² = 8.089
Q кг. = 2.192
D оп.мм= 159.0
P н.мм = 648.2
Гр. сл. = VI
Точн. = П

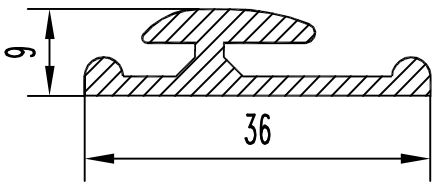

БПО-2491

F см² = 1.514
Q кг. = 0.410
D оп.мм= 36.5
P н.мм = 117.9
Гр. сл. = V
Точн. = П

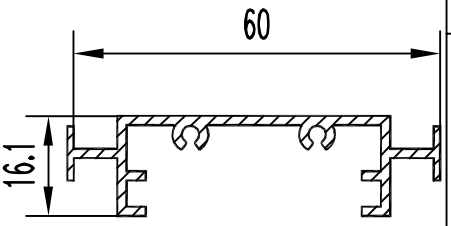

БПО-2496

F см² = 1.910
Q кг. = 0.518
D оп.мм= 65.0
P н.мм = 264.0
Гр. сл. =Особ.
Точн. = П

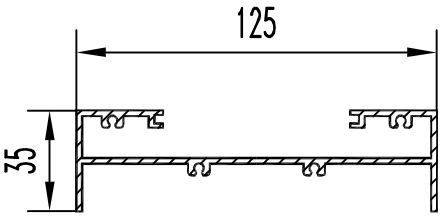

БПО-2492

F см² = 5.895
Q кг. = 1.598
D оп.мм= 130.0
P н.мм = 587.3
Гр. сл. = VI
Точн. = П

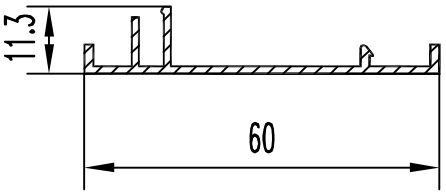

БПО-2497

F см² = 1.110
Q кг. = 0.301
D оп.мм= 60.2
P н.мм = 181.6
Гр. сл. = VI
Точн. = П

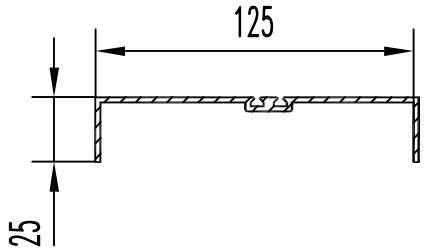

БПО-2493

F см² = 3.772
Q кг. = 1.022
D оп.мм= 127.5
P н.мм = 373.6
Гр. сл. = VI
Точн. = П

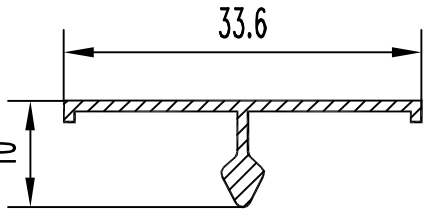

БПО-2498

F см² = 0.524
Q кг. = 0.142
D оп.мм= 34.0
P н.мм = 92.8
Гр. сл. = IV
Точн. = П

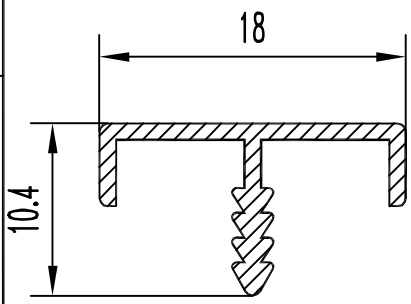

БПО-2499

F см² = 0.405
Q кг. = 0.110
D оп.мм= 20.0
P н.мм = 78.4
Гр. сл. = IV
Точн. = П

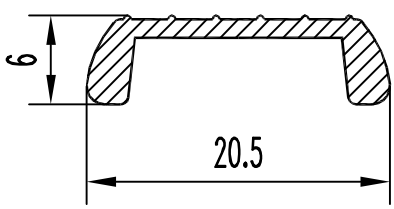

БПО-2495

F см² = 0.461
Q кг. = 0.125
D оп.мм= 21.0
P н.мм = 57.8
Гр. сл. = IV
Точн. = Н

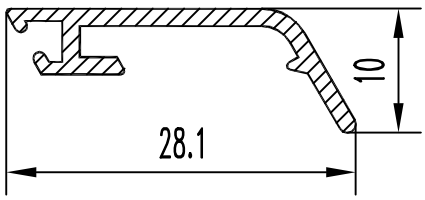

БПО-2500

F см² = 0.586
Q кг. = 0.159
D оп.мм= 30.0
P н.мм = 89.9
Гр. сл. = V
Точн. = П

БПО-2501

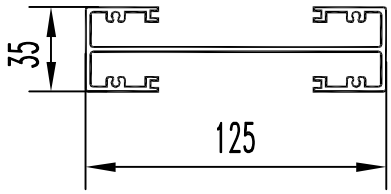

F см² = 7.243
Q кг. = 1.963
D оп.мм= 130.0
P н.мм = 722.1
Гр. сл. = VI
Точн. = П

БПО-2502

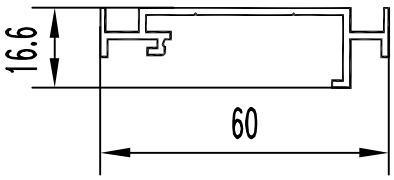

F см² = 1.599
Q кг. = 0.433
D оп.мм= 61.0
P н.мм = 224.1
Гр. сл. = VI
Точн. = П

БПО-2505

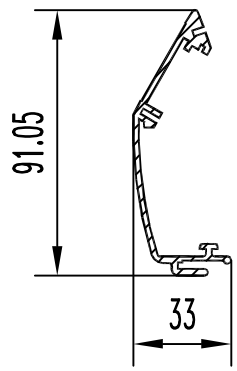

F см² = 3.496
Q кг. = 0.947
D оп.мм= 93.0
P н.мм = 343.7
Гр. сл. =Особ.
Точн. = П

БПО-2507

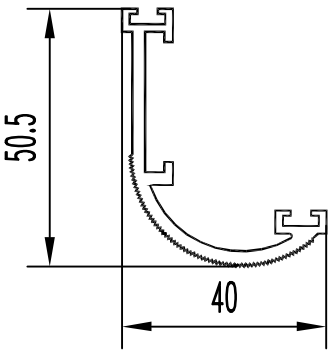

F см² = 2.600
Q кг. = 0.705
D оп.мм= 59.5
P н.мм = 269.0
Гр. сл. = IV
Точн. = Н

БПО-2508

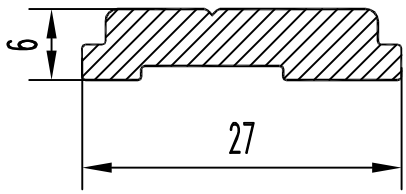

F см² = 1.340
Q кг. = 0.363
D оп.мм= 27.2
P н.мм = 66.6
Гр. сл. = III
Точн. = Н

БПО-2509

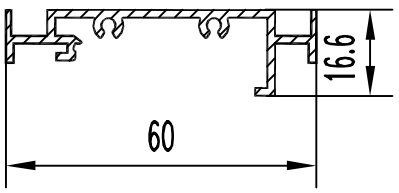

F см² = 1.832
Q кг. = 0.496
D оп.мм= 61.0
P н.мм = 249.9
Гр. сл. = VI
Точн. = Н

БПО-2510

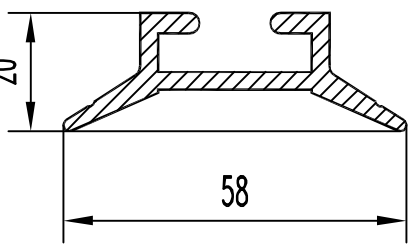

F см² = 2.975
Q кг. = 0.806
D оп.мм= 58.0
P н.мм = 191.7
Гр. сл. = IV
Точн. = Н

БП0-2511

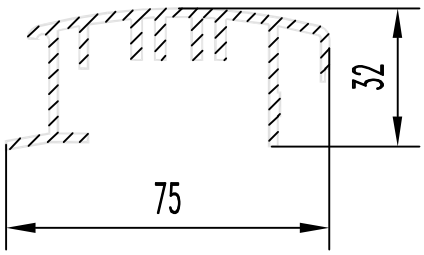

F см² = 4.220
Q кг. = 1.144
D оп.мм= 80.0
P н.мм = 405.6
Гр. сл. = VI
Точн. = П

БП0-2512

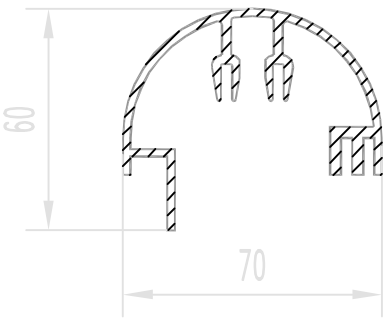

F см² = 5.634
Q кг. = 1.527
D оп.мм= 72.3
P н.мм = 520.6
Гр. сл. = VI
Точн. = П

БП0-2513

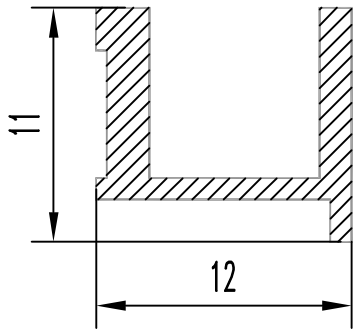

F см² = 0.430
Q кг. = 0.117
D оп.мм= 17.0
P н.мм = 63.0
Гр. сл. = IV
Точн. = П

БП0-2514

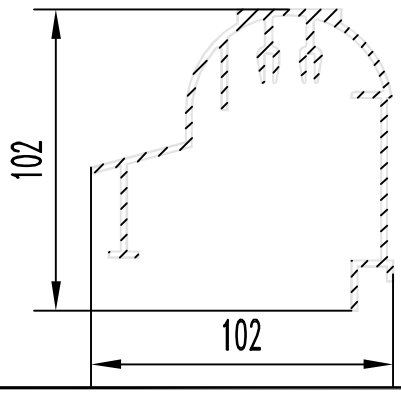

F см² = 8.242
Q кг. = 2.234
D оп.мм= 123.0
P н.мм = 761.8
Гр. сл. = VI
Точн. = П

БП0-2515

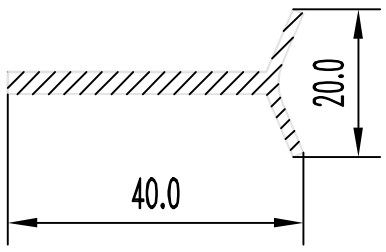

F см² = 1.368
Q кг. = 0.371
D оп.мм= 43.0
P н.мм = 114.6
Гр. сл. = IV
Точн. = П

БП0-2517

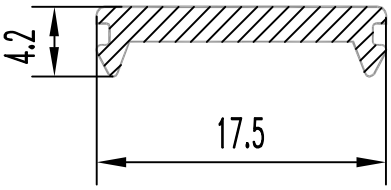

F см² = 0.400
Q кг. = 0.108
D оп.мм= 18.0
P н.мм = 47.1
Гр. сл. = IV
Точн. = П

БП0-2518

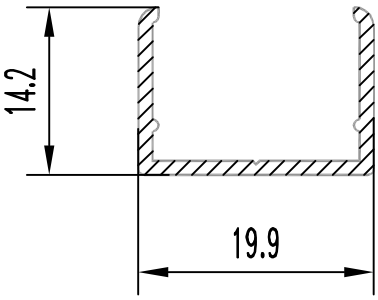

F см² = 0.556
Q кг. = 0.151
D оп.мм= 25.0
P н.мм = 95.3
Гр. сл. = IV
Точн. = П

БП0-2519

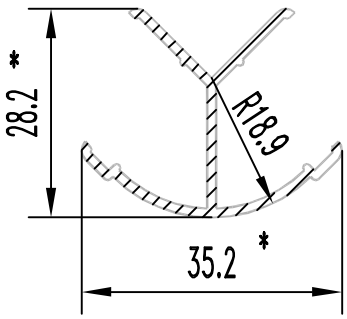

F см² = 1.078
Q кг. = 0.292
D оп.мм= 37.0
P н.мм = 181.9
Гр. сл. = VI
Точн. = П

БП0-2520

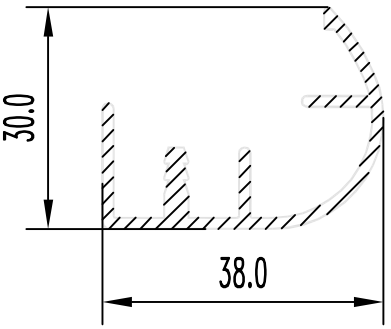

F см² = 1.722
Q кг. = 0.467
D оп.мм= 44.0
P н.мм = 213.3
Гр. сл. = VI
Точн. = П

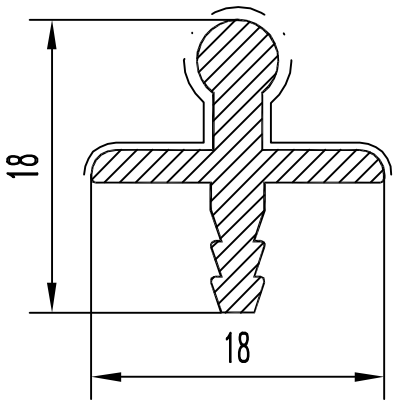

БПО-2521

F см² = 0.868
Q кг. = 0.235
D оп.мм= 18.0
P н.мм = 72.5
Гр. сл. = III
Точн. = П

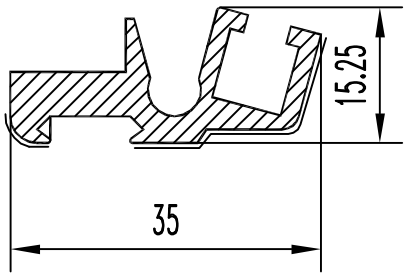

БПО-2526

F см² = 1.960
Q кг. = 0.531
D оп.мм= 36.5
P н.мм = 149.3
Гр. сл. = V
Точн. = П

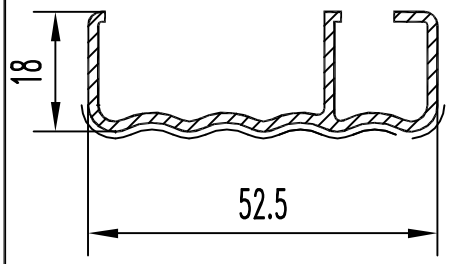

БПО-2522

F см² = 1.605
Q кг. = 0.435
D оп.мм= 55.0
P н.мм = 214.5
Гр. сл. = V
Точн. = П

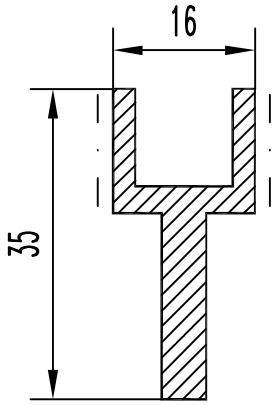

БПО-2527

F см² = 2.080
Q кг. = 0.564
D оп.мм= 38.0
P н.мм = 124.0
Гр. сл. = IV
Точн. = П

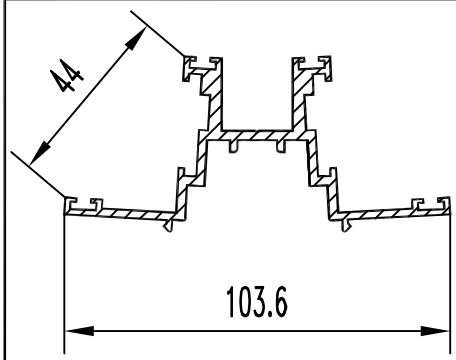

БПО-2523

F см² = 5.560
Q кг. = 1.507
D оп.мм= 104.0
P н.мм = 548.2
Гр. сл. = V
Точн. = П

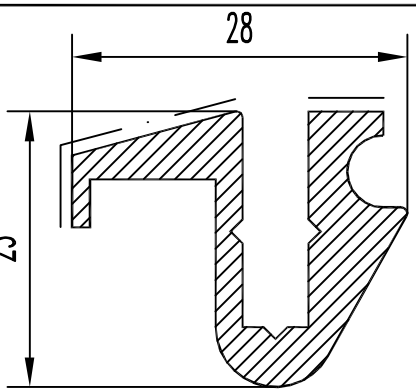

БПО-2528

F см² = 2.200
Q кг. = 0.596
D оп.мм= 30.0
P н.мм = 139.6
Гр. сл. = V
Точн. = П

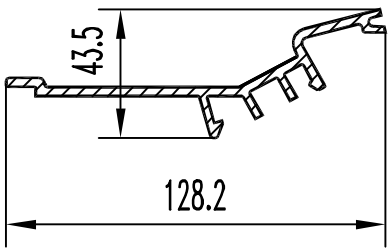

БПО-2524

F см² = 5.672
Q кг. = 1.537
D оп.мм= 104.0
P н.мм = 548.2
Гр. сл. = особая
Точн. = П

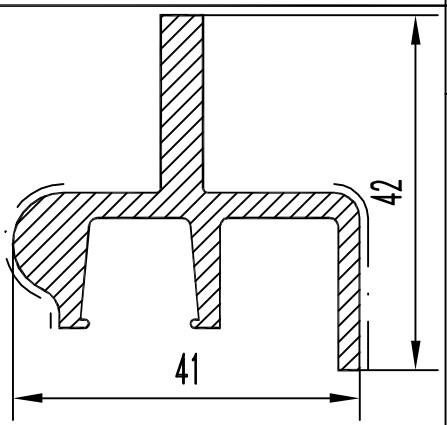

БПО-2529

F см² = 3.867
Q кг. = 1.048
D оп.мм= 50.0
P н.мм = 210.0
Гр. сл. = VI
Точн. = П

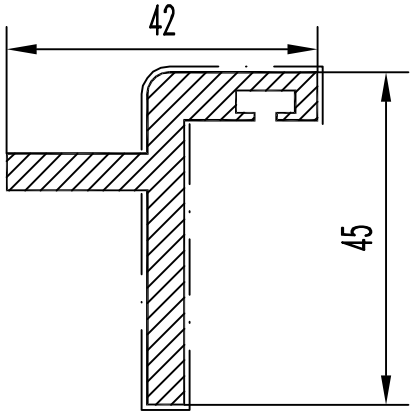

БПО-2525

F см² = 4.081
Q кг. = 1.106
D оп.мм= 52.2
P н.мм = 190.7
Гр. сл. = V
Точн. = П

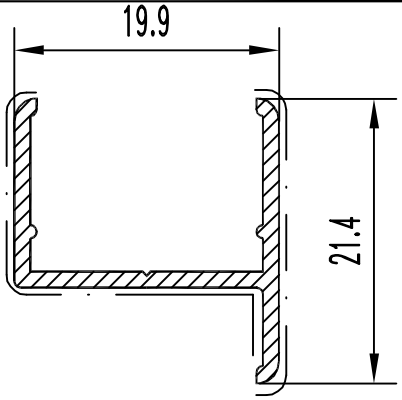

БПО-2530

F см² = 0.644
Q кг. = 0.175
D оп.мм= 29.0
P н.мм = 109.9
Гр. сл. = IV
Точн. = П

БПО-2531

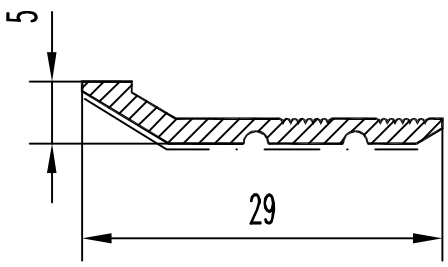

F см² = 0.539
Q кг. = 0.146
D оп.мм= 29.2
P н.мм = 69.2
Гр. сл. = IV
Точн. = П

БПО-2532

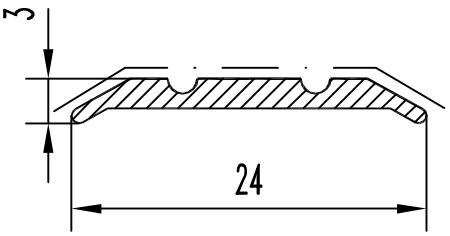

F см² = 0.390
Q кг. = 0.106
D оп.мм= 24.0
P н.мм = 53.0
Гр. сл. = IV
Точн. = Н

БПО-2533

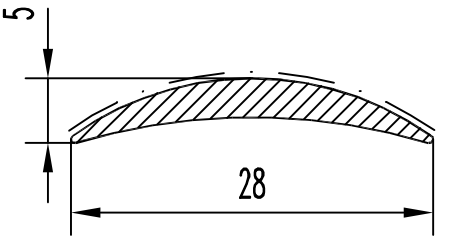

F см² = 0.626
Q кг. = 0.170
D оп.мм= 28.0
P н.мм = 58.9
Гр. сл. = IV
Точн. = Н

БПО-2534

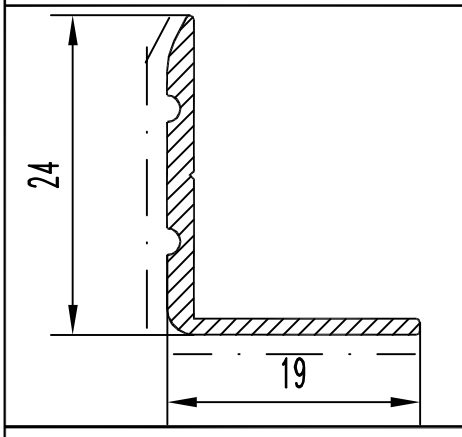

F см² = 0.618
Q кг. = 0.167
D оп.мм= 30.0
P н.мм = 86.1
Гр. сл. = IV
Точн. = Н

БПО-2535

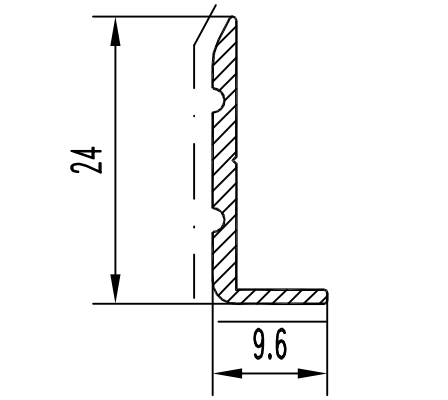

F см² = 0.506
Q кг. = 0.137
D оп.мм= 26.0
P н.мм = 67.3
Гр. сл. = IV
Точн. = Н

БПО-2536

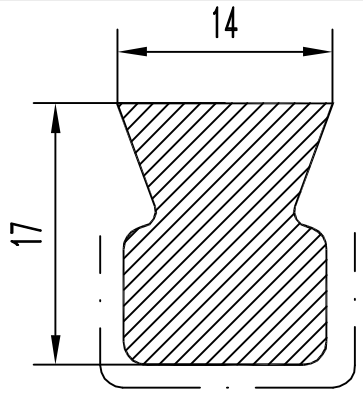

F см² = 2.063
Q кг. = 0.559
D оп.мм= 22.0
P н.мм = 62.9
Гр. сл. = III
Точн. = Особ.

БПО-2537

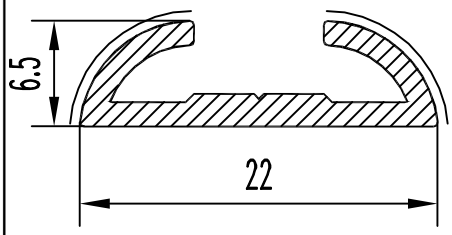

F см² = 0.603
Q кг. = 0.163
D оп.мм= 22.0
P н.мм = 77.7
Гр. сл. = V
Точн. = П

БПО-2538

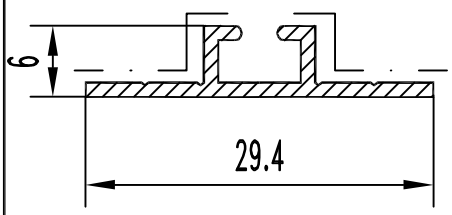

F см² = 0.511
Q кг. = 0.138
D оп.мм= 29.4
P н.мм = 87.9
Гр. сл. = v
Точн. = П

БПО-2539

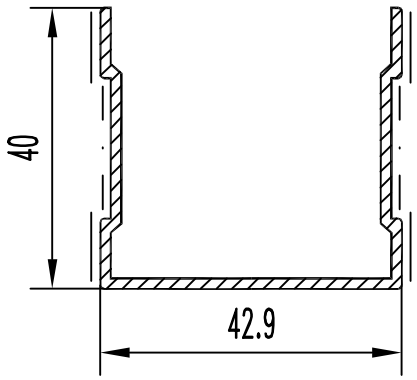

F см² = 1.875
Q кг. = 0.508
D оп.мм= 59.0
P н.мм = 249.8
Гр. сл. = V
Точн. = П

БПО-2540

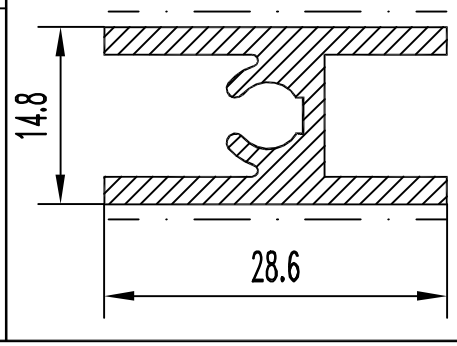

F см² = 1.793
Q кг. = 0.486
D оп.мм= 33.0
P н.мм = 149.0
Гр. сл. = VI
Точн. = П

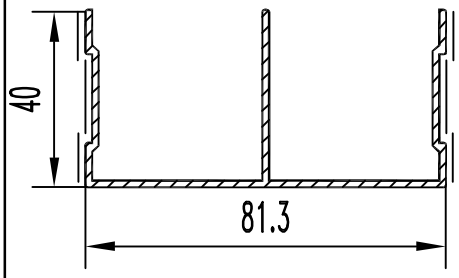

БПО-2541

F см² = 3.027
Q кг. = 0.820
D оп.мм= 91.0
P н.мм = 403.2
Гр. сл. = V
Точн. = П

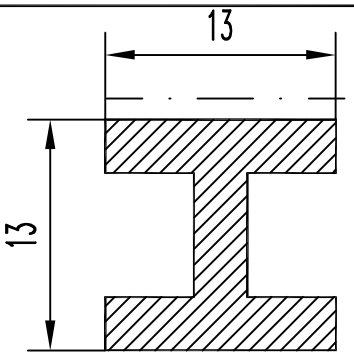

БПО-2546

F см² = 0.990
Q кг. = 0.268
D оп.мм= 16.0
P н.мм = 72.0
Гр. сл. = III
Точн. = П

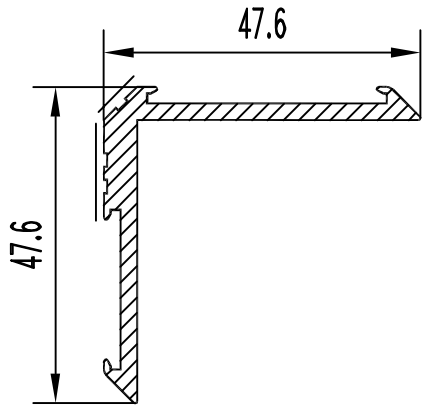

БПО-2547

F см² = 2.690
Q кг. = 0.729
D оп.мм= 62.0
P н.мм = 204.4
Гр. сл. = IV
Точн. = П

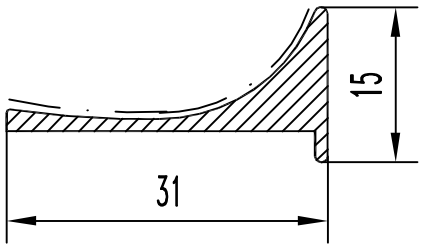

БПО-2548

F см² = 1.000
Q кг. = 0.271
D оп.мм= 34.0
P н.мм = 85.8
Гр. сл. = III
Точн. = Н

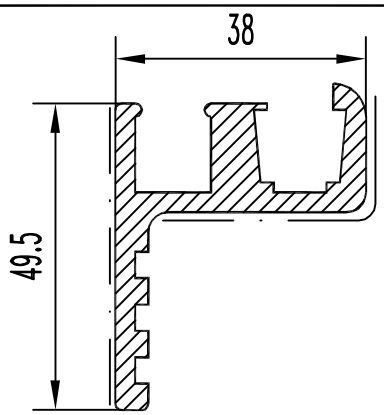

БПО-2544

F см² = 4.450
Q кг. = 1.206
D оп.мм= 60.1
P н.мм = 243.3
Гр. сл. = VI
Точн. = П

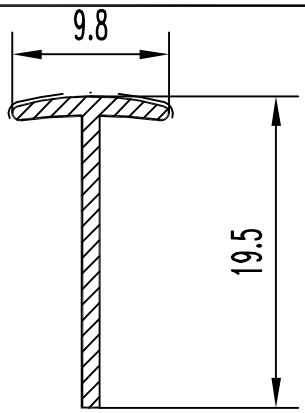

БПО-2549

F см² = 0.306
Q кг. = 0.083
D оп.мм= 19.5
P н.мм = 57.4
Гр. сл. = V
Точн. = П

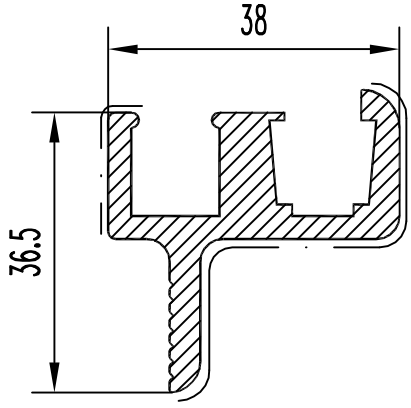

БПО-2545

F см² = 3.960
Q кг. = 1.073
D оп.мм= 48.4
P н.мм = 211.3
Гр. сл. = VI
Точн. = П

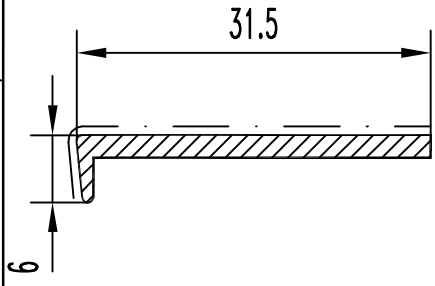

БПО-2550

F см² = 0.674
Q кг. = 0.183
D оп.мм= 31.0
P н.мм = 73.9
Гр. сл. = II
Точн. = Н

БПО-2551

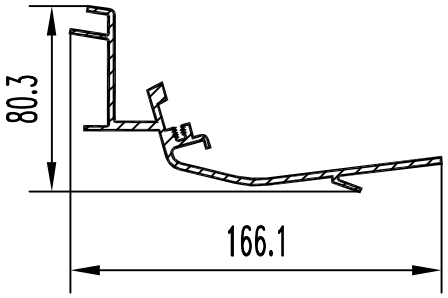

F см² = 9.523
Q кг. = 2.581
D оп.мм= 177
P н.мм = 627.9
Гр. сл. = Особ.
Точн. = П

БПО-2552

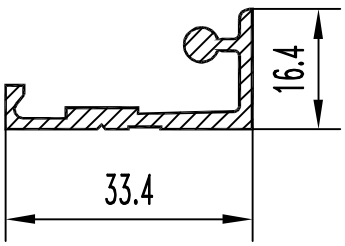

F см = 1.47
Q кг. = 0.398
D оп.мм= 38
P н.мм = 127.8
Гр. сл. = V
Точн. = П

БПО-2554

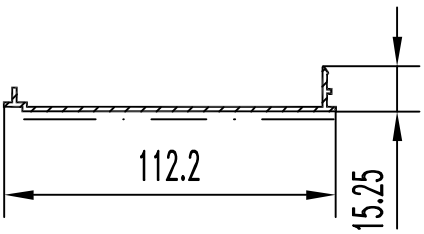

F см = 2.000
Q кг. = 0.542
D оп.мм= 113.0
P н.мм = 270.4
Гр. сл. = V
Точн. = П

БПО-2555

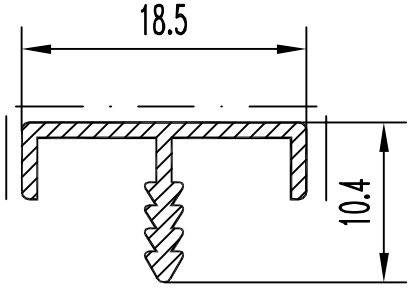

F см² = 0.410
Q кг. = 0.111
D оп.мм= 21.0
P н.мм = 79.4
Гр. сл. = IV
Точн. = П

БПО-2556

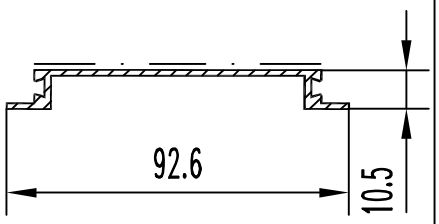

F см² = 1.973
Q кг. = 0.535
D оп.мм= 95.0
P н.мм = 238.0
Гр. сл. = IV
Точн. = Особ.

БПО-2557

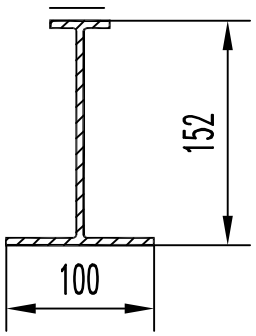

F см² = 14.130
Q кг. = 3.829
D оп.мм= 172.0
P н.мм = 570.6
Гр. сл. = iv
Точн. = П

БПО-2558

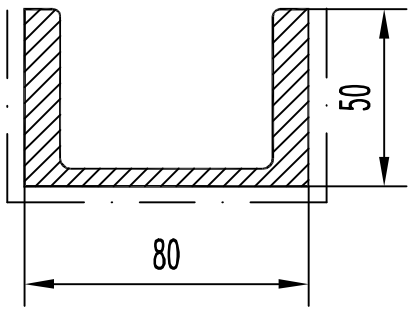

F см² = 13.022
Q кг. = 3.529
D оп.мм= 94.5
P н.мм = 345.7
Гр. сл. = III
Точн. = П

БПО-2559

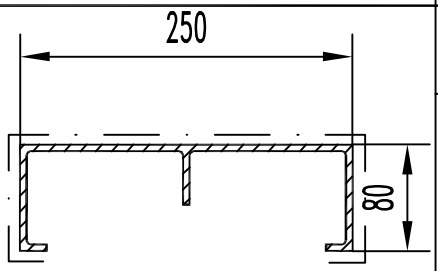

F см² = 23.616
Q кг. = 6.400
D оп.мм= 263.0
P н.мм = 942.3
Гр. сл. = Особ.
Точн. = Н

БПО-2560

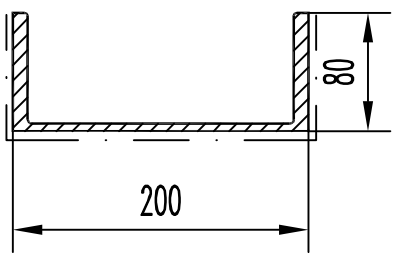

F см² = 25.020
Q кг. = 6.780
D оп.мм= 2216.0
P н.мм = 705.7
Гр. сл. = Особ.
Точн. = Н

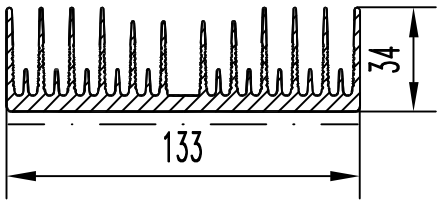

БП0-2561

F см² = 16.693
Q кг. = 4.524
D оп.мм= 137.7
P н.мм = 1199.0
Гр. сл. = Особ.
Точн. = П

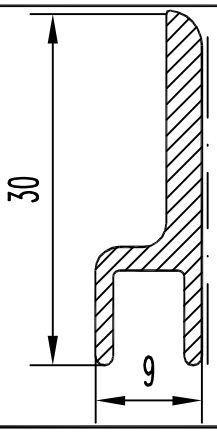

БП0-2566

F см² = 0.997
Q кг. = 0.270
D оп.мм= 30.6
P н.мм = 89.2
Гр. сл. = IV
Точн. = П

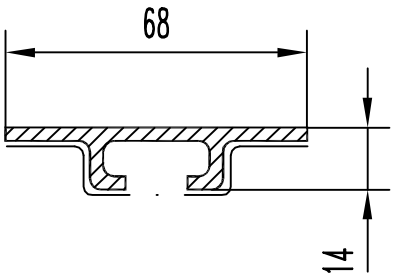

БП0-2567

F см² = 3.050
Q кг. = 0.827
D оп.мм= 61.0
P н.мм = 201.4
Гр. сл. = V
Точн. = П

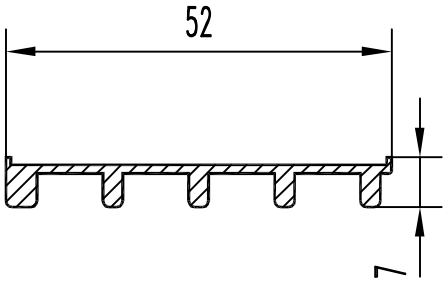

БП0-2563

F см² = 1.52
Q кг. = 0.412
D оп.мм= 53
P н.мм = 151.5
Гр. сл. = V
Точн. = П

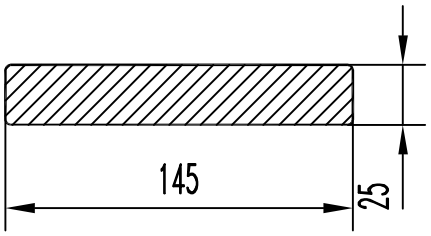

БП0-2568

F см² = 36.216
Q кг. = 9.815
D оп.мм= 147.0
P н.мм = 336.6
Гр. сл. = II
Точн. = Н

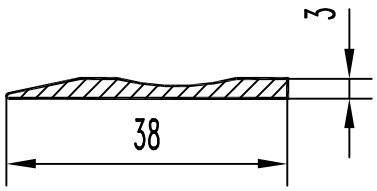

БП0-2564

F см² = 0.927
Q кг. = 0.251
D оп.мм= 39
P н.мм = 79.9
Гр. сл. = III
Точн. = П

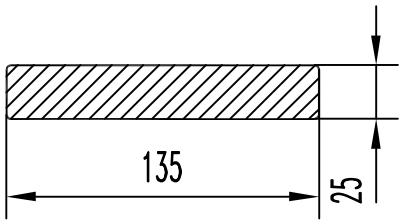

БП0-2569

F см² = 33.716
Q кг. = 9.137
D оп.мм= 137.0
P н.мм = 316.6
Гр. сл. = II
Точн. = Н

БПО-2571

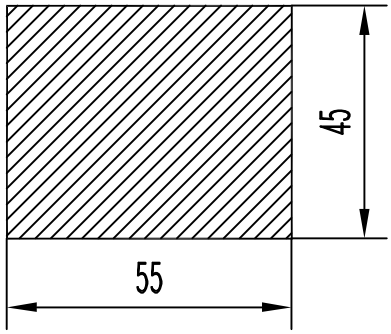

F см² = 24.750
Q кг. = 6.707
D оп.мм= 72.0
P н.мм = 200.0
Гр. сл. = II
Точн. = Н

БПО-2572

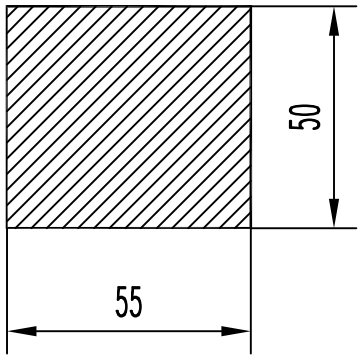

F см² = 27.500
Q кг. = 7.453
D оп.мм= 75.0
P н.мм = 210.0
Гр. сл. = II
Точн. = Н

БПО-2574

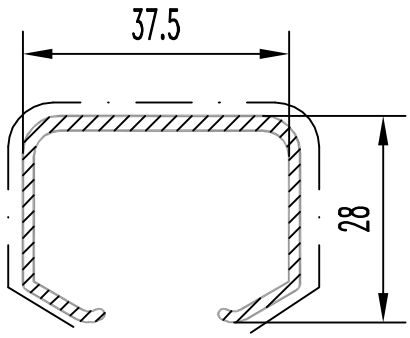

F см² = 1.662
Q кг. = 0.450
D оп.мм= 42.0
P н.мм = 199.9
Гр. сл. = V
Точн. = П

БПО-2575

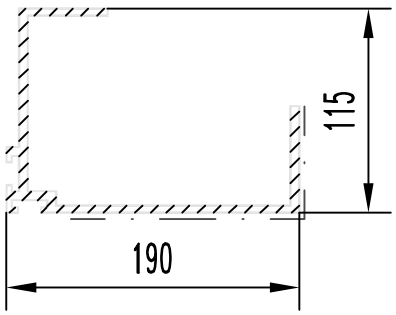

F см² = 18.960
Q кг. = 5.138
D оп.мм= 217.0
P н.мм = 868.0
Гр. сл. =Особ.
Точн. = П

БПО-2577

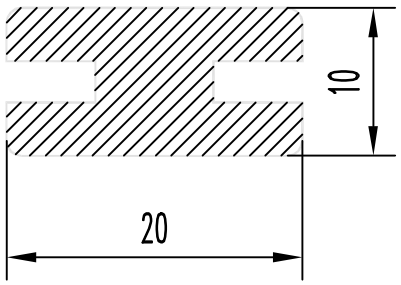

F см² = 1.650
Q кг. = 0.447
D оп.мм= 22.4
P н.мм = 84.0
Гр. сл. = III
Точн. = П

БПО-2578

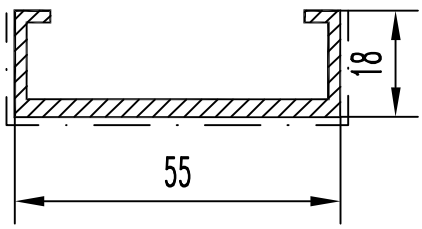

F см² = 2.410
Q кг. = 0.653
D оп.мм= 58.0
P н.мм = 194.0
Гр. сл. = III
Точн. = П

БПО-2579

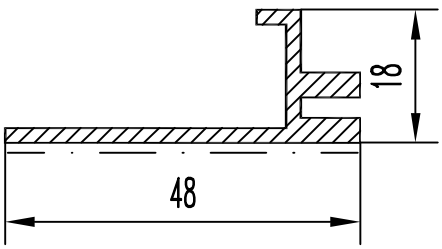

F см² = 1.736
Q кг. = 0.470
D оп.мм= 49.1
P н.мм = 156.0
Гр. сл. = IV
Точн. = П

БПО-2580

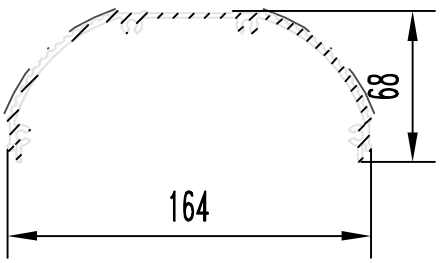

F см² = 7.504
Q кг. = 2.034
D оп.мм= 165.0
P н.мм = 633.3
Гр. сл. = VI
Точн. = П

БПО-2586

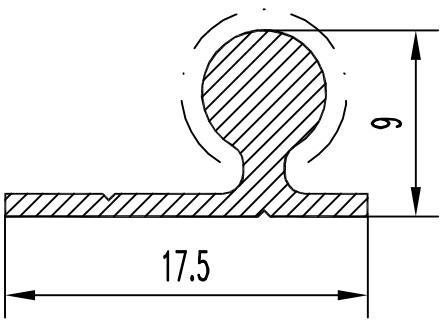

F см² = 0.518
Q кг. = 0.140
D оп.мм= 18.0
P н.мм = 55.5
Гр. сл. = IV
Точн. = П

БПО-2582

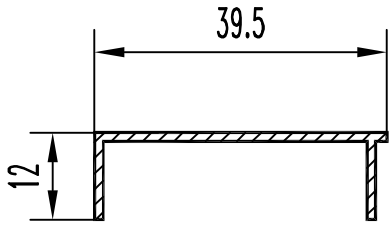

F см² = 0.908
Q кг. = 0.246
D оп.мм= 42
P н.мм = 124
Гр. сл. = III
Точн. = Н

БПО-2587

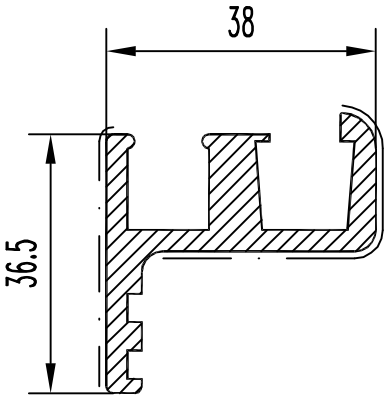

F см² = 3.954
Q кг. = 1.072
D оп.мм= 52.4
P н.мм = 219.3
Гр. сл. = VI
Точн. = П

БПО-2583

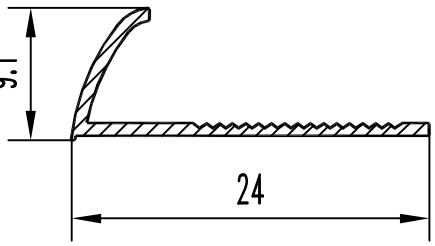

F см² = 0.375
Q кг. = 0.101
D оп.мм= 24
P н.мм = 71.2
Гр. сл. = IV
Точн. = Н

БПО-2588

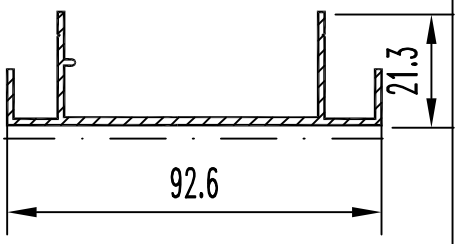

F см² = 2.049
Q кг. = 0.555
D оп.мм= 93.2
P н.мм = 308.8
Гр. сл. = VI
Точн. = П

БПО-2585

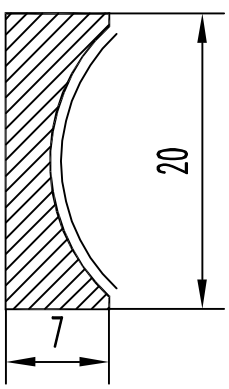

F см² = 0.893
Q кг. = 0.242
D оп.мм= 21.2
P н.мм = 56.3
Гр. сл. = II
Точн. = П

БПО-2590

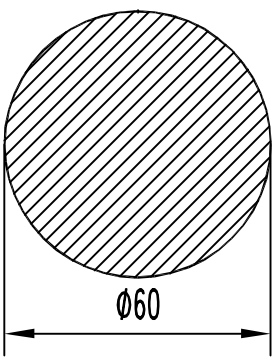

F см² = 28.274
Q кг. = 7.662
D оп.мм= 60.0
P н.мм = 288.6
Гр. сл. = II
Точн. = Н

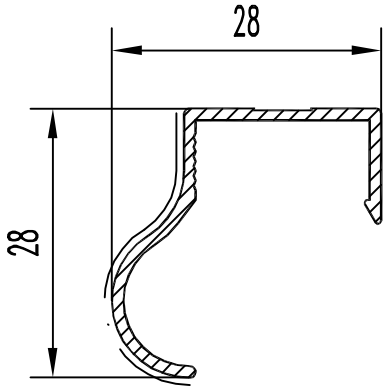

БП0-2591

F см² = 0.768
Q кг. = 0.208
D оп.мм= 36.0
P н.мм = 132.4
Гр. сл. = IV
Точн. = П

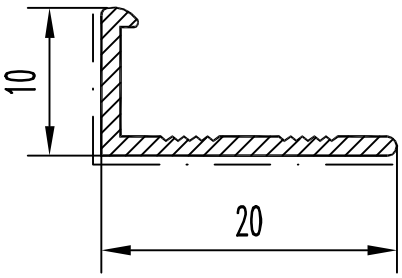

БП0-2592

F см² = 0.370
Q кг. = 0.100
D оп.мм= 23.0
P н.мм = 62.9
Гр. сл. = III
Точн. = П

БП0-2593

F см² =
Q кг. =
D оп.мм=
P н.мм =
Гр. сл. =
Точн. =

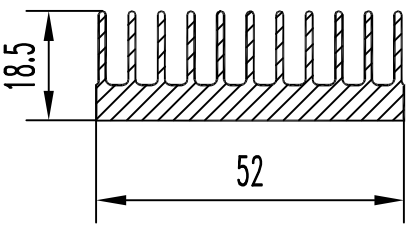

БП0-2594

F см² = 4.800
Q кг. = 1.301
D оп.мм= 55.0
P н.мм = 376.2
Гр. сл. =Особ.
Точн. = П

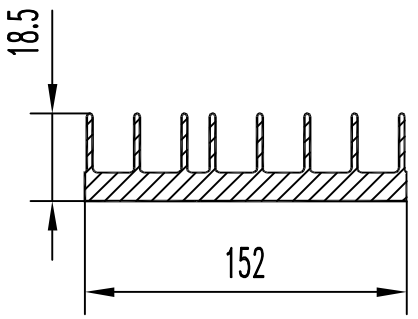

БП0-2595

F см² = 11.562
Q кг. = 3.133
D оп.мм= 155.0
P н.мм = 694.3
Гр. сл. =Особ.
Точн. = П

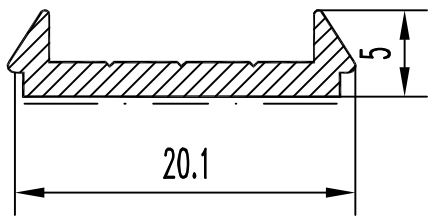

БП0-2598

F см² = 0.456
Q кг. = 0.124
D оп.мм= 20.1
P н.мм = 53.4
Гр. сл. = IV
Точн. = П

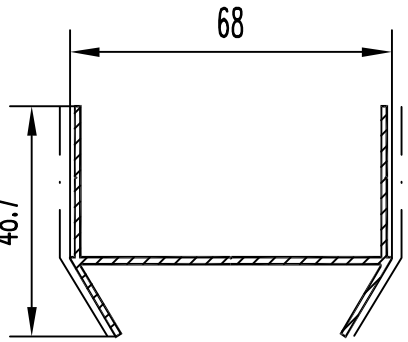

БП0-2599

F см² = 2.194
Q кг. = 0.595
D оп.мм= 77.0
P н.мм = 334.5
Гр. сл. = VI
Точн. = Особ.

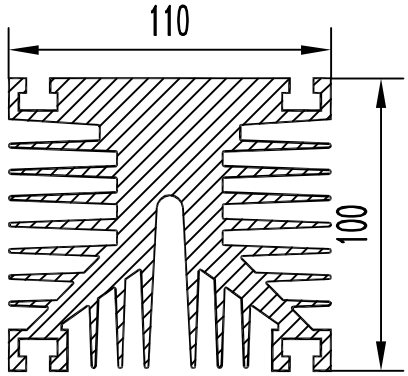

БП0-2600

F см² = 55.504
Q кг. = 15.042
D оп.мм= 149.0
P н.мм = 1875.0
Гр. сл. =Особ.
Точн. = П

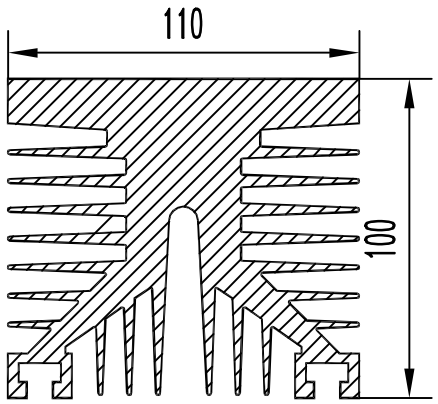

БПО-2601

F см² = 57.908
Q кг. = 15.693
D оп.мм= 149.0
P н.мм = 1810.0
Гр. сл. =Особ.
Точн. = П

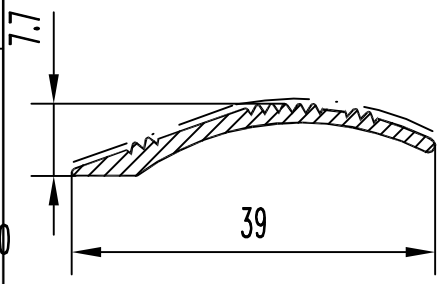

БПО-2606

F см² = 0.710
Q кг. = 0.192
D оп.мм= 39.0
P н.мм = 93.8
Гр. сл. = IV
Точн. = Н

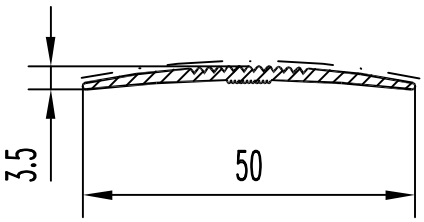

БПО-2602

F см² = 0.808
Q кг. = 0.219
D оп.мм= 50.0
P н.мм = 117.8
Гр. сл. = III
Точн. = Н

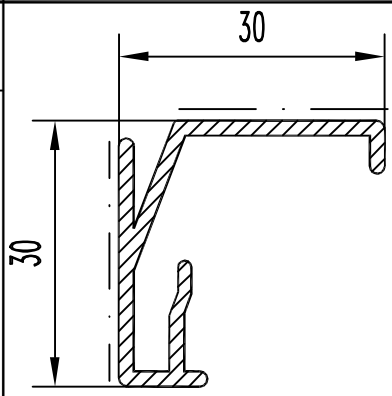

БПО-2607

F см² = 1.520
Q кг. = 0.412
D оп.мм= 41.7
P н.мм = 178.4
Гр. сл. = VI
Точн. = П

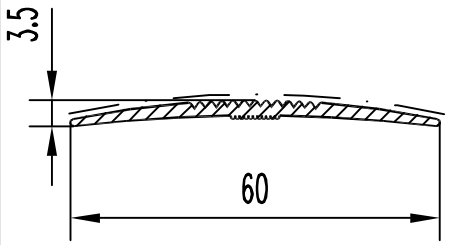

БПО-2603

F см² = 0.933
Q кг. = 0.253
D оп.мм= 60.0
P н.мм = 139.2
Гр. сл. = III
Точн. = Н

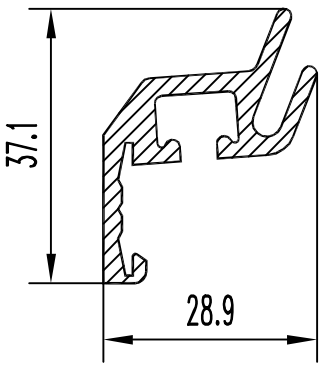

БПО-2608

F см² = 2.290
Q кг. = 0.621
D оп.мм= 44.6
P н.мм = 186.5
Гр. сл. = VI
Точн. = П

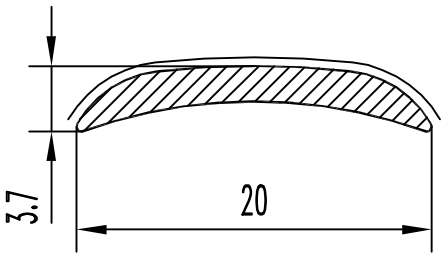

БПО-2604

F см² = 0.390
Q кг. = 0.106
D оп.мм= 20.0
P н.мм = 43.2
Гр. сл. = III
Точн. = Н

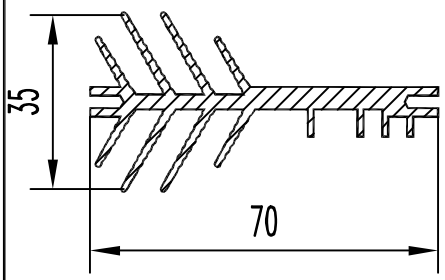

БПО-2609

F см² = 4.766
Q кг. = 1.292
D оп.мм= 72.0
P н.мм = 464.0
Гр. сл. =Особ.
Точн. = П

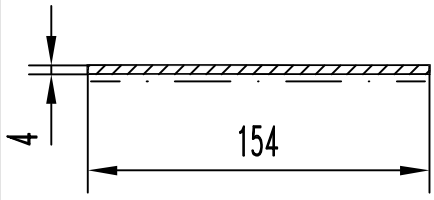

БПО-2605

F см² = 6.160
Q кг. = 1.669
D оп.мм= 155.0
P н.мм = 316.0
Гр. сл. = IV
Точн. = П

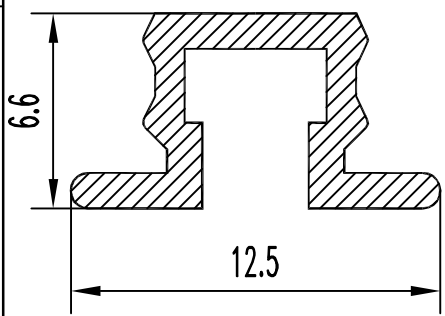

БПО-2610

F см² = 0.296
Q кг. = 0.080
D оп.мм= 12.6
P н.мм = 52.3
Гр. сл. = V
Точн. = Н

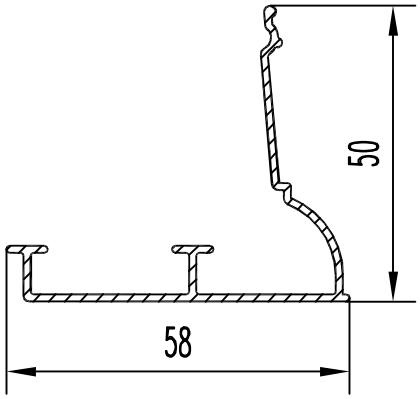

БПО-2611

F см² = 1.674
Q кг. = 0.454
D оп.мм= 68.0
P н.мм = 275.4
Гр. сл. = vi
Точн. = П

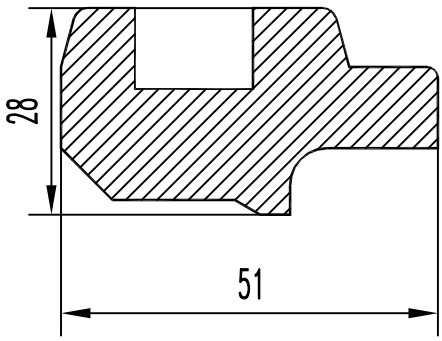

БПО-2613

F см² = 8.878
Q кг. = 2.406
D оп.мм= 52.6
P н.мм = 167.0
Гр. сл. = IV
Точн. = П

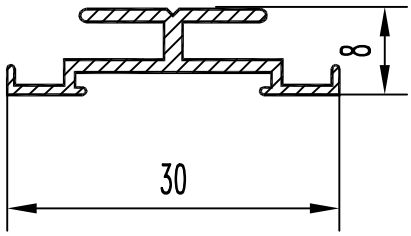

БПО-2618

F см² = 0.831
Q кг. = 0.225
D оп.мм= 30
P н.мм = 118.6
Гр. сл. = VI
Точн. = П

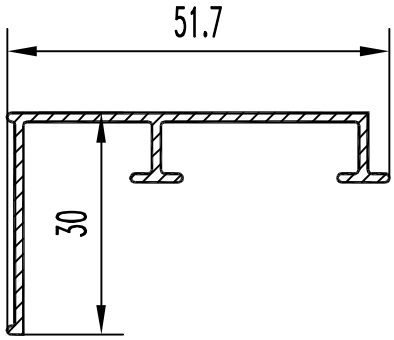

БПО-2614

F см² = 1.274
Q кг. = 0.345
D оп.мм= 58
P н.мм = 211
Гр. сл. = IV
Точн. = П

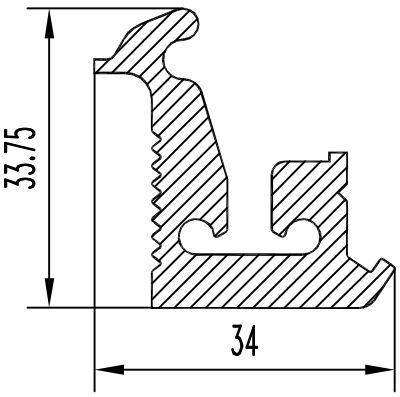

БПО-2619

F см² = 3.976
Q кг. = 1.077
D оп.мм= 42.0
P н.мм = 183.9
Гр. сл. = VI
Точн. = П

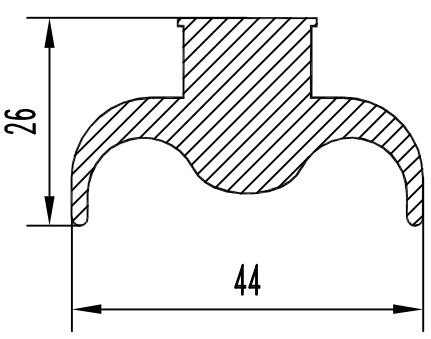

БПО-2615

F см² = 4.997
Q кг. = 1.354
D оп.мм= 45.0
P н.мм = 153.6
Гр. сл. = IV
Точн. = Н

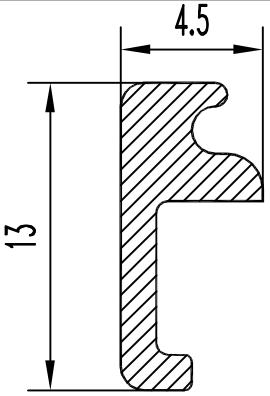

БПО-2620

F см² = 0.363
Q кг. = 0.098
D оп.мм= 13.4
P н.мм = 40.5
Гр. сл. = III
Точн. = П

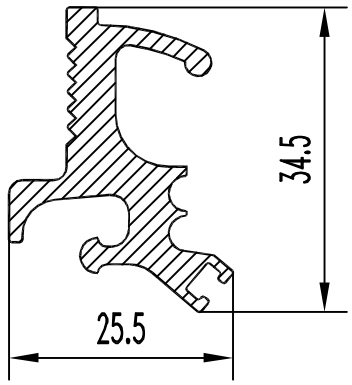

БПО-2621

F см² = 2.680
Q кг. = 0.726
D оп.мм= 38.4
P н.мм = 165.7
Гр. сл. = VI
Точн. = П

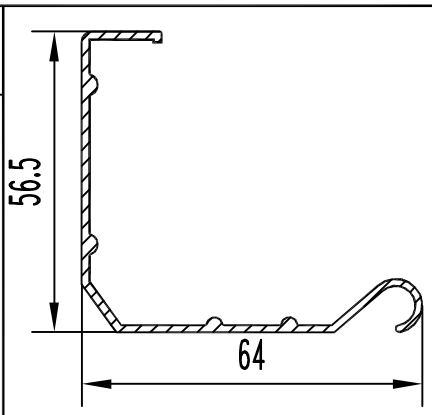

БПО-2626

F см² = 2.119
Q кг. = 0.574
D оп.мм= 85.0
P н.мм = 288.0
Гр. сл. = V
Точн. = П

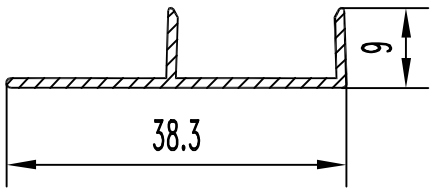

БПО-2622

F см² = 0.587
Q кг. = 0.159
D оп.мм= 40.0
P н.мм = 108.6
Гр. сл. = V
Точн. = П

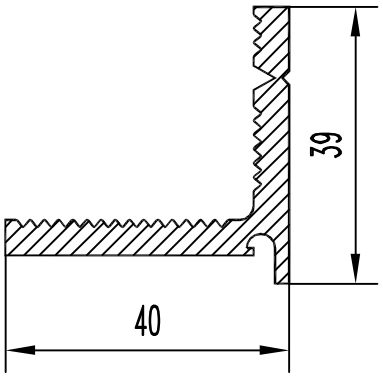

БПО-2623

F см² = 3.199
Q кг. = 0.867
D оп.мм= 53.2
P н.мм = 189.7
Гр. сл. = IV
Точн. = П

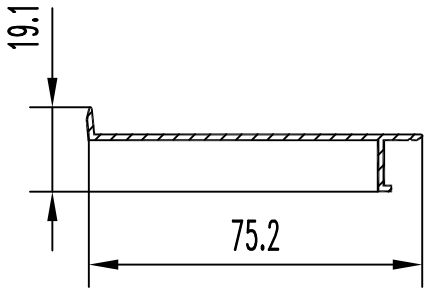

БПО-2628

F см² = 1.213
Q кг. = 0.329
D оп.мм= 76.0
P н.мм = 190.5
Гр. сл. = V
Точн. = П

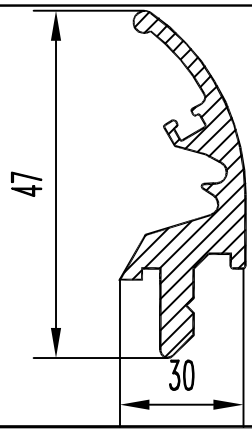

БПО-2624

F см² = 2.433
Q кг. = 0.659
D оп.мм= 47.0
P н.мм = 154.5
Гр. сл. = VI
Точн. = П

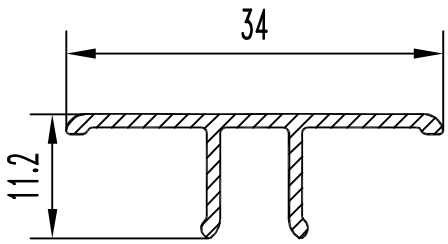

БПО-2629

F см² = 0.664
Q кг. = 0.180
D оп.мм= 34.0
P н.мм = 108.9
Гр. сл. = VI
Точн. = П

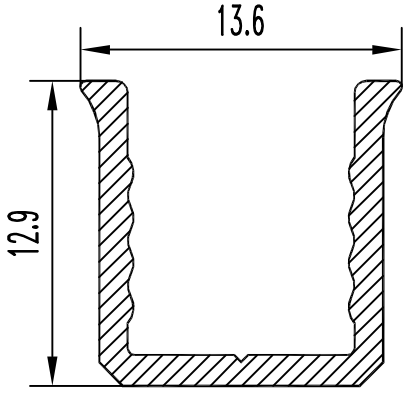

БПО-2630

F см² = 0.458
Q кг. = 0.124
D оп.мм= 18.0
P н.мм = 73.9
Гр. сл. = VI
Точн. = П

БПО-2631

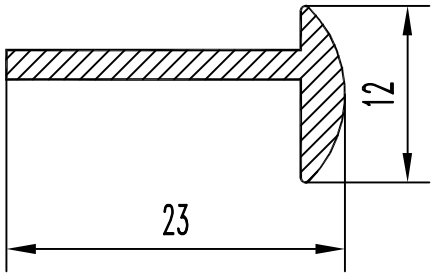

F см² = 0.664
Q кг. = 0.180
D оп.мм= 24.0
P н.мм = 66.0
Гр. сл. = II
Точн. = П

БПО-2636

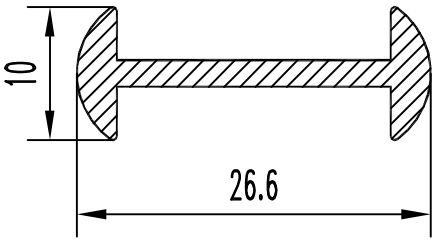

F см² = 0.856
Q кг. = 0.232
D оп.мм= 27.0
P н.мм = 81.7
Гр. сл. = IV
Точн. = П

БПО-2632

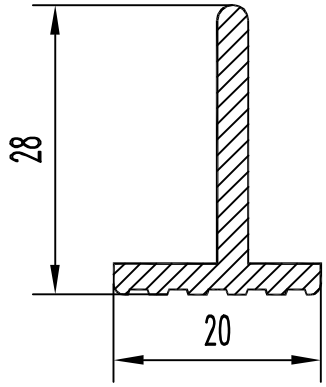

F см² = 1.290
Q кг. = 0.350
D оп.мм= 31.2
P н.мм = 97.4
Гр. сл. = III
Точн. = П

БПО-2638

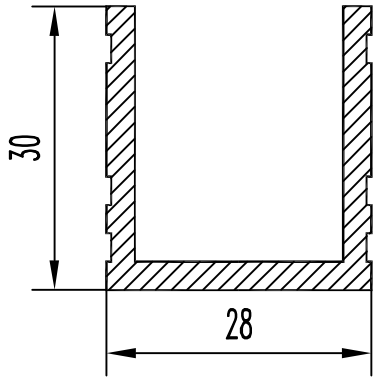

F см² = 2.370
Q кг. = 0.642
D оп.мм= 41.0
P н.мм = 176.0
Гр. сл. = IV
Точн. = П

БПО-2634

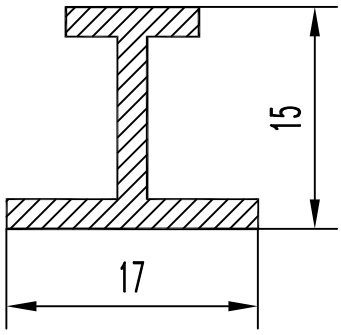

F см² = 0.740
Q кг. = 0.201
D оп.мм= 20.6
P н.мм = 78.0
Гр. сл. = III
Точн. = П

БПО-2639

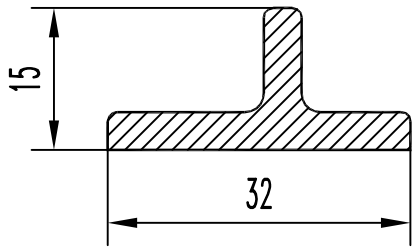

F см² = 1.729
Q кг. = 0.469
D оп.мм= 32.0
P н.мм = 90.6
Гр. сл. = III
Точн. = П

БПО-2640

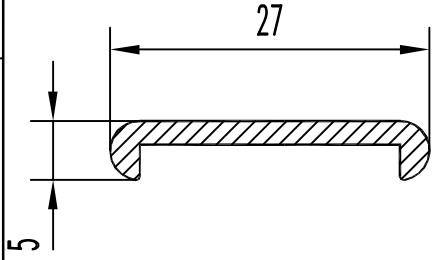

F см² = 0.637
Q кг. = 0.173
D оп.мм= 27.0
P н.мм = 65.5
Гр. сл. = III
Точн. = П

БП0-2646

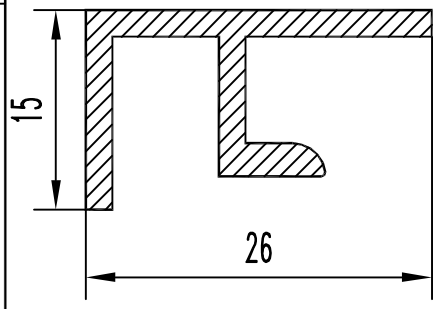

F см² = 1.127
Q кг. = 0.305
D оп.мм= 30.0
P н.мм = 113.8
Гр. сл. = IV
Точн. = П

БП0-2647

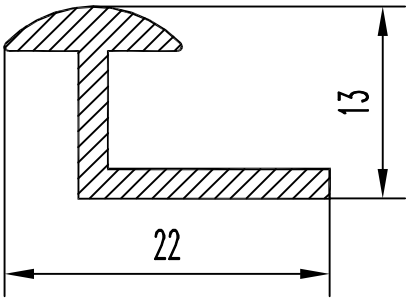

F см² = 0.762
Q кг. = 0.207
D оп.мм= 24.3
P н.мм = 76.0
Гр. сл. = II
Точн. = П

БП0-2648

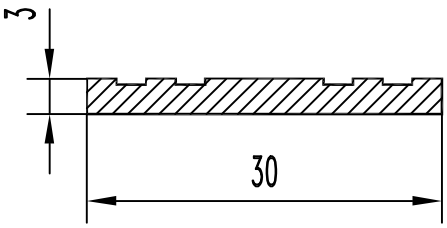

F см² = 0.850
Q кг. = 0.230
D оп.мм= 30.2
P н.мм = 70.0
Гр. сл. = III
Точн. = П

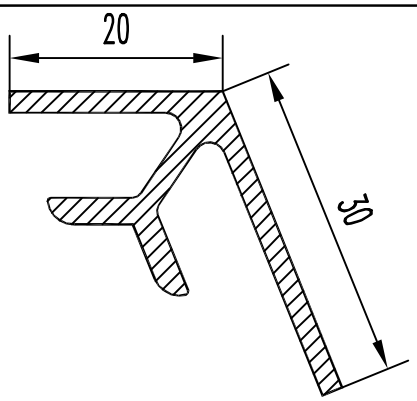

БП0-2644

F см² = 1.620
Q кг. = 0.439
D оп.мм= 42.0
P н.мм = 148.8
Гр. сл. = IV
Точн. = П

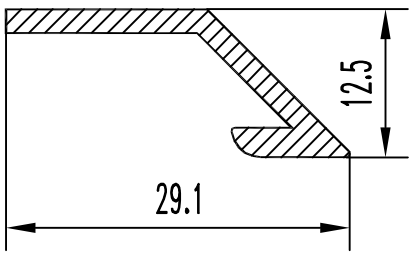

БП0-2649

F см² = 0.801
Q кг. = 0.217
D оп.мм= 31.5
P н.мм = 80.3
Гр. сл. = III
Точн. = П

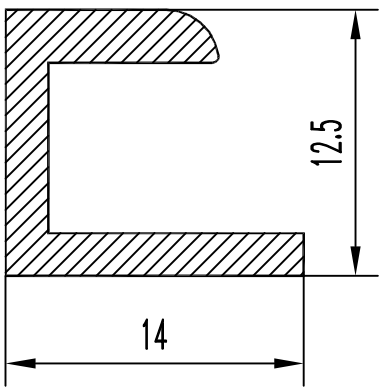

БП0-2645

F см² = 0.680
Q кг. = 0.184
D оп.мм= 18.8
P н.мм = 67.8
Гр. сл. = IV
Точн. = П

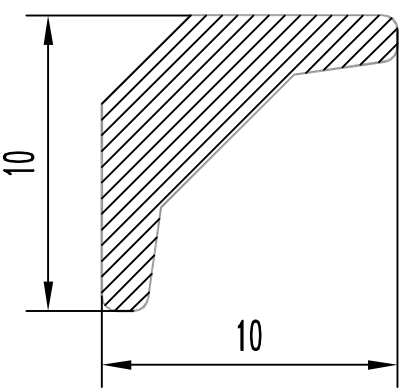

БП0-2650

F см² = 0.397
Q кг. = 0.108
D оп.мм= 14.0
P н.мм = 33.9
Гр. сл. = I
Точн. = П

БП0-2652

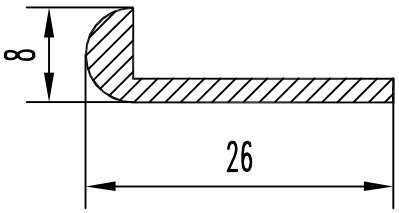

F см² = 0.691
Q кг. = 0.187
D оп.мм= 26.0
P н.мм = 64.6
Гр. сл. = III
Точн. = П

БП0-2657

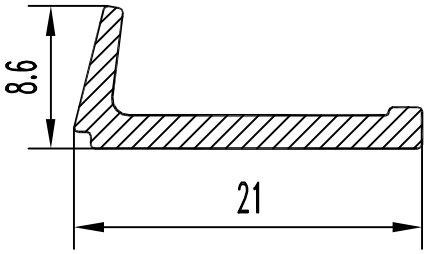

F см² = 0.525
Q кг. = 0.142
D оп.мм= 22.0
P н.мм = 57.8
Гр. сл. = IV
Точн. = П

БП0-2654

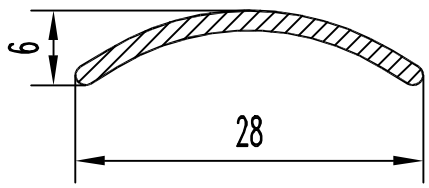

F см² = 0.472
Q кг. = 0.128
D оп.мм= 28.0
P н.мм = 61.6
Гр. сл. = III
Точн. = Н

БП0-2660

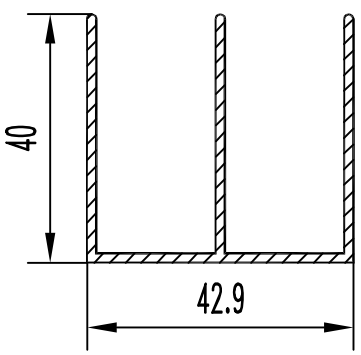

F см² = 2.132
Q кг. = 0.578
D оп.мм= 59.0
P н.мм = 317.9
Гр. сл. = IV
Точн. = П

БПО-2661

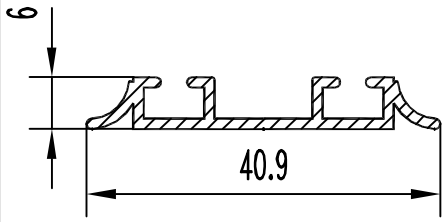

F см² = 0.767
Q кг. = 0.208
D оп.мм= 41.0
P н.мм = 139.7
Гр. сл. = III
Точн. = Особ.

БПО-2666

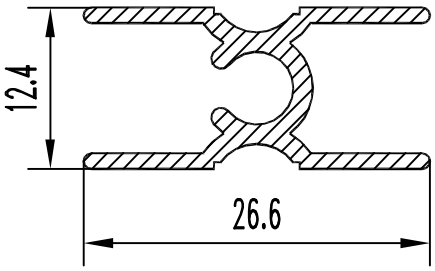

F см² = 0.800
Q кг. = 0.217
D оп.мм= 29.0
P н.мм = 134.1
Гр. сл. = IV
Точн. = П

БПО-2662

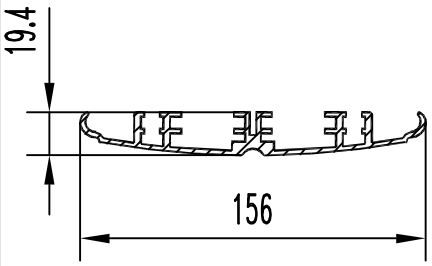

F см² = 7.468
Q кг. = 2.024
D оп.мм= 156.0
P н.мм = 631.0
Гр. сл. = VI
Точн. = П

БПО-2667

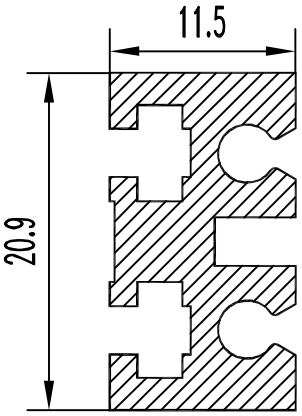

F см² = 1.507
Q кг. = 0.408
D оп.мм= 25.0
P н.мм = 126.1
Гр. сл. = V
Точн. = П

БПО-2663

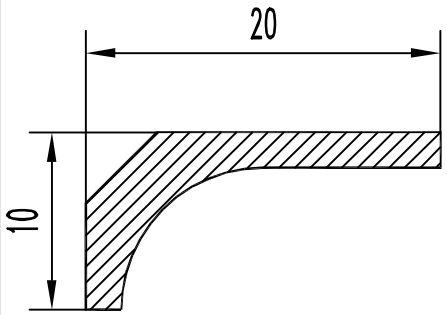

F см² = 0.617
Q кг. = 0.167
D оп.мм= 23.0
P н.мм = 54.2
Гр. сл. = III
Точн. = П

БПО-2668

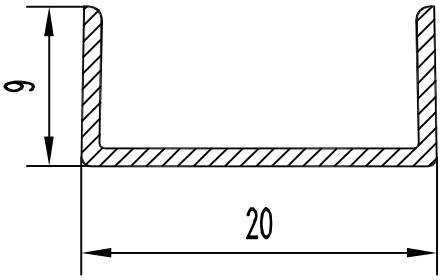

F см² = 0.321
Q кг. = 0.087
D оп.мм= 21.0
P н.мм = 72.7
Гр. сл. = IV
Точн. = П

БПО-2664

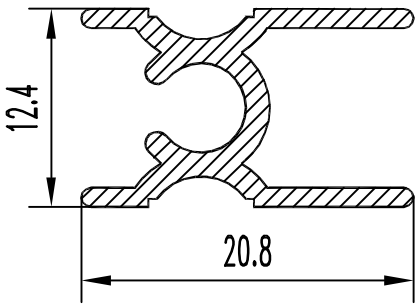

F см² = 0.675
Q кг. = 0.183
D оп.мм= 24.0
P н.мм = 110.9
Гр. сл. = III
Точн. = П

БПО-2669

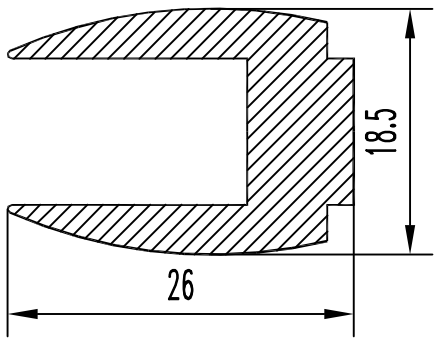

F см² = 2.295
Q кг. = 0.622
D оп.мм= 30.0
P н.мм = 117.2
Гр. сл. = IV
Точн. = П

БПО-2665

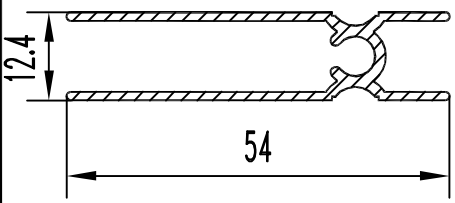

F см² = 1.400
Q кг. = 0.379
D оп.мм= 56.0
P н.мм = 243.7
Гр. сл. = IV
Точн. = П

БПО-2670

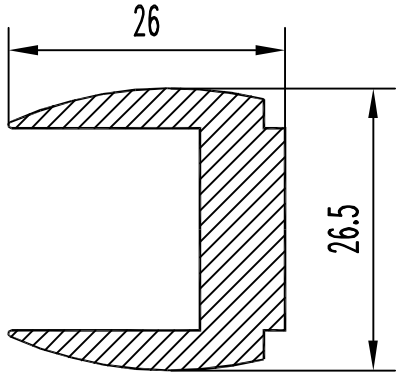

F см² = 2.935
Q кг. = 0.795
D оп.мм= 32.3
P н.мм = 133.2
Гр. сл. = IV
Точн. = П

БПО-2676

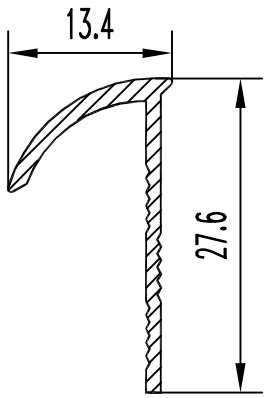

F см² = 0.584
Q кг. = 0.158
D оп.мм= 28.0
P н.мм = 91.5
Гр. сл. = III
Точн. = П

БПО-2672

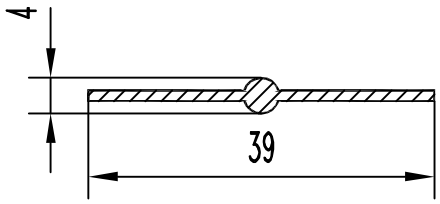

F см² = 0.546
Q кг. = 0.148
D оп.мм= 39.0
P н.мм = 82.9
Гр. сл. = III
Точн. = П

БПО-2677

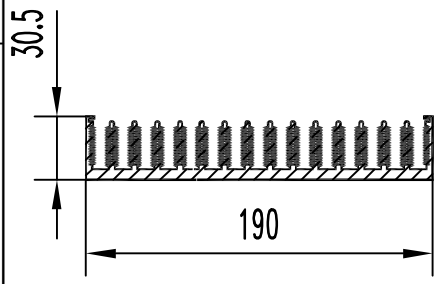

F см² = 21.940
Q кг. = 5.946
D оп.мм= 193.0
P н.мм = 2459.0
Гр. сл. =Особ.
Точн. = П

БПО-2673

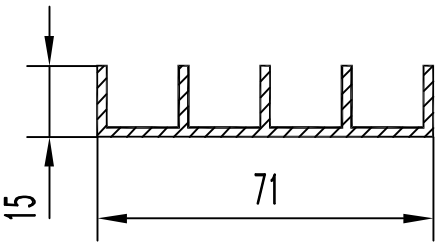

F см² = 2.720
Q кг. = 0.737
D оп.мм= 73.0
P н.мм = 276.0
Гр. сл. = V
Точн. = П

БПО-2674

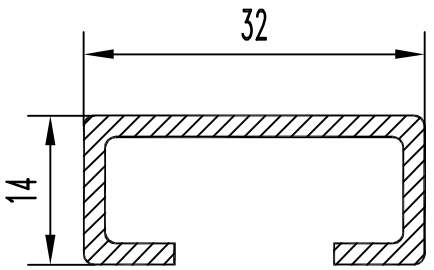

F см² = 1.380
Q кг. = 0.374
D оп.мм= 34.3
P н.мм = 138.6
Гр. сл. = IV
Точн. = П

БПО-2679

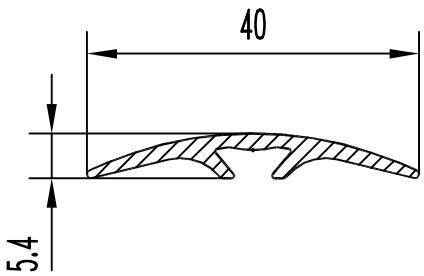

F см² = 0.870
Q кг. = 0.236
D оп.мм= 40.0
P н.мм = 97.5
Гр. сл. = IV
Точн. = П

БПО-2675

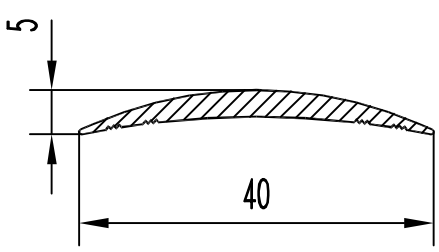

F см² = 0.868
Q кг. = 0.235
D оп.мм= 40.0
P н.мм = 85.3
Гр. сл. = IV
Точн. = Н

БПО-2680

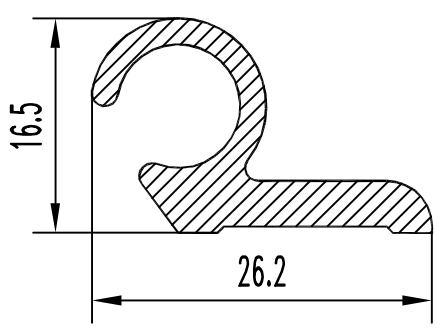

F см² = 1.308
Q кг. = 0.354
D оп.мм= 29.0
P н.мм = 96.1
Гр. сл. = VI
Точн. = П

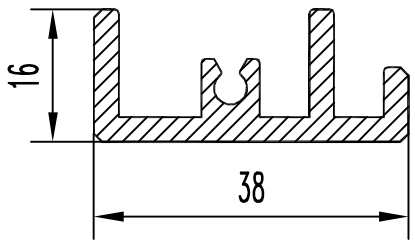

БПО-2681

F см² = 2.391
Q кг. = 0.648
D оп.мм= 41
P н.мм = 166.9
Гр. сл. = VI
Точн. = П

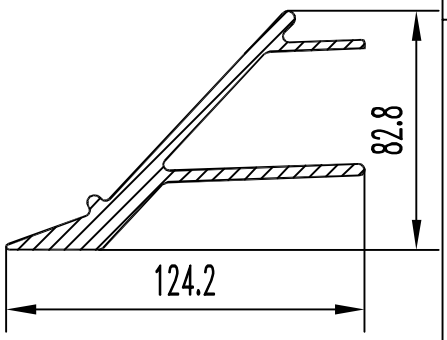

БПО-2686

F см² = 13.043
Q кг. = 3.535
D оп.мм= 147.0
P н.мм = 474.6
Гр. сл. = VI
Точн. = П

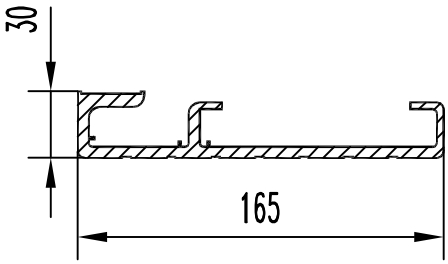

БПО-2682

F см² = 13.095
Q кг. = 3.549
D оп.мм= 168.0
P н.мм = 574.1
Гр. сл. = VI
Точн. = П

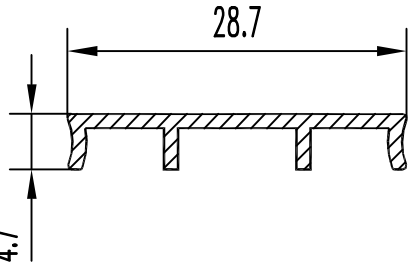

БПО-2687

F см² = 0.508
Q кг. = 0.138
D оп.мм= 30.0
P н.мм = 86.2
Гр. сл. = IV
Точн. = Особ.

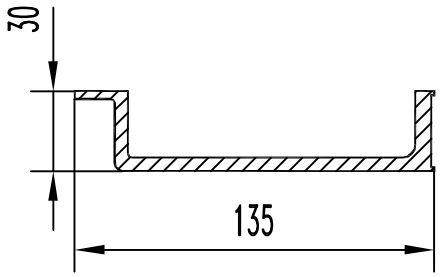

БПО-2683

F см² = 9.224
Q кг. = 2.500
D оп.мм= 140.0
P н.мм = 377.3
Гр. сл. = IV
Точн. = П

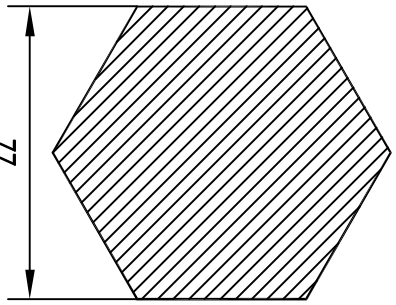

БПО-2688

F см² = 4.192
Q кг. = 1.136
D оп.мм= 26.0
P н.мм = 76.2
Гр. сл. = II
Точн. = П

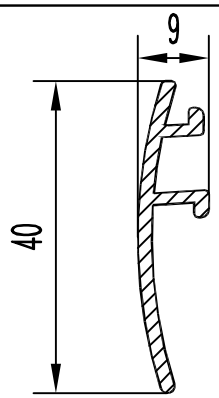

БПО-2684

F см² = 0.981
Q кг. = 0.266
D оп.мм= 40.0
P н.мм = 114.5
Гр. сл. = V
Точн. = П

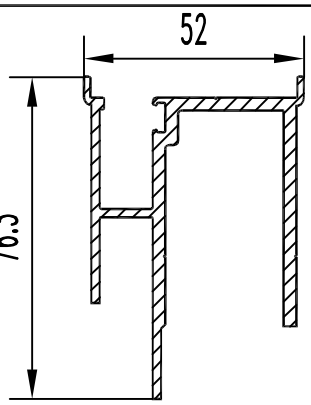

БПО-2689

F см² = 5.927
Q кг. = 1.61
D оп.мм= 80
P н.мм = 466.9
Гр. сл. = Особ.
Точн. = П

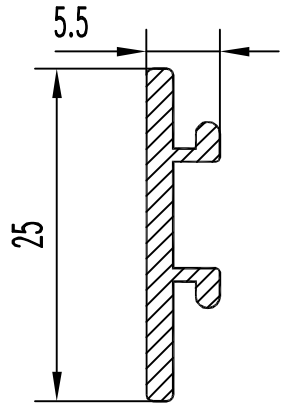

БПО-2685

F см² = 0.633
Q кг. = 0.172
D оп.мм= 25.2
P н.мм = 73.3
Гр. сл. = III
Точн. = П

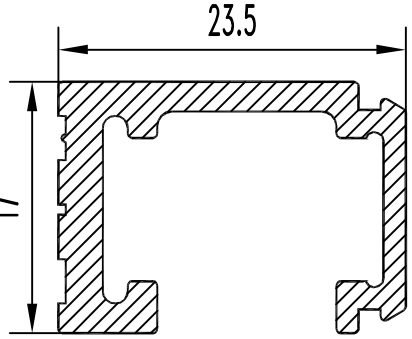

БПО-2690

F см² = 1.332
Q кг. = 0.361
D оп.мм= 28
P н.мм = 132.4
Гр. сл. = III
Точн. = П

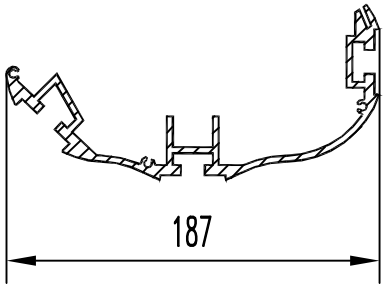

БП0-2691

F см² = 15.2
Q кг. = 4.119
D оп.мм= 190
P н.мм = 860
Гр. сл. = Особая
Точн. = П

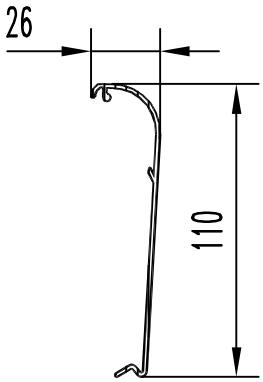

БП0-2692

F см² = 2.276
Q кг. = 0.617
D оп.мм= 112.0
P н.мм = 302.9
Гр. сл. = VI
Точн. = П

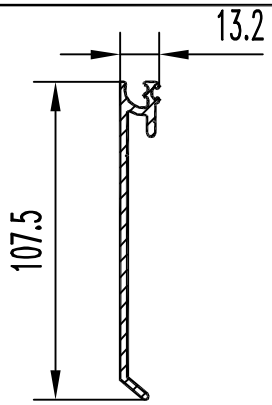

БП0-2693

F см² = 3.395
Q кг. = 0.920
D оп.мм= 110.0
P н.мм = 284.4
Гр. сл. = VI
Точн. = П

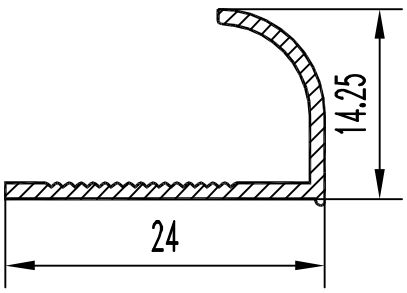

БП0-2694

F см² = 0.457
Q кг. = 0.124
D оп.мм= 26.0
P н.мм = 87.7
Гр. сл. = III
Точн. = П

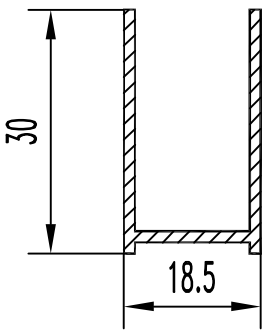

БП0-2695

F см² = 1.222
Q кг. = 0.331
D оп.мм= 38.0
P н.мм = 166.0
Гр. сл. = IV
Точн. =

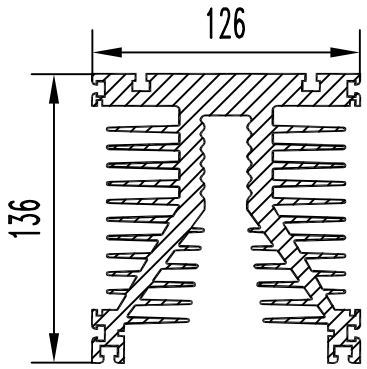

БПО-2701

F см² = 60.174
Q кг. = 16.307
D оп.мм= 185.4
P н.мм = 2463
Гр. сл. =Особ.
Точн. = П

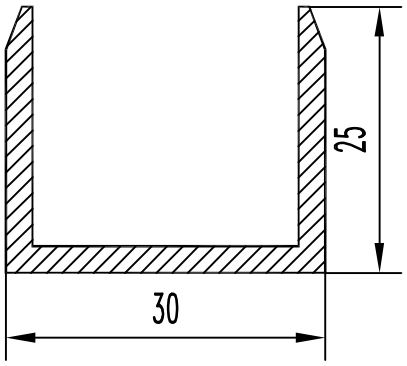

БПО-2706

F см² = 1.815
Q кг. = 0.492
D оп.мм= 38.0
P н.мм = 152.5
Гр. сл. = IV
Точн. = Н

БПО-2702

F см² =
Q кг. =
D оп.мм=
P н.мм =
Гр. сл. =
Точн. =

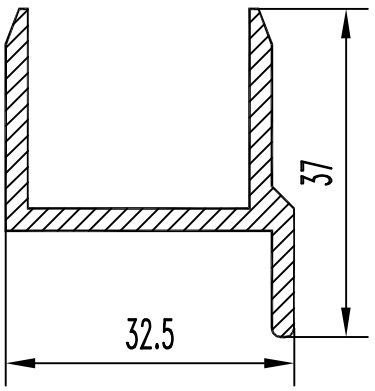

БПО-2707

F см² = 2.205
Q кг. = 0.598
D оп.мм= 48.2
P н.мм = 179.2
Гр. сл. = IV
Точн. = Н

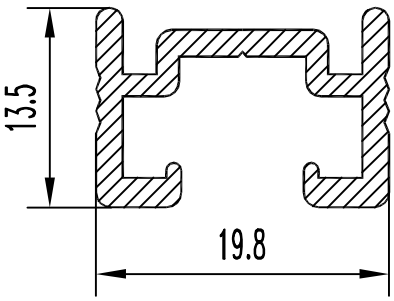

БПО-2703

F см² = 0.982
Q кг. = 0.266
D оп.мм= 23.1
P н.мм = 116.9
Гр. сл. = V
Точн. = П

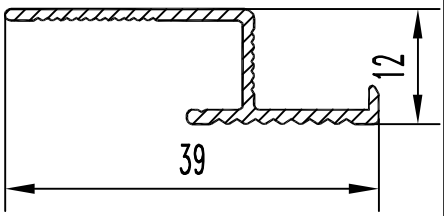

БПО-2708

F см² = 0.684
Q кг. = 0.185
D оп.мм= 41.0
P н.мм = 120.6
Гр. сл. = IV
Точн. = Н

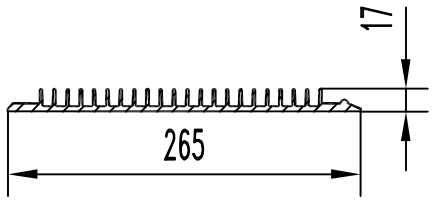

БПО-2704

F см² = 16.945
Q кг. = 4.592
D оп.мм= 267.0
P н.мм = 1079.8
Гр. сл. =Особ.
Точн. = П

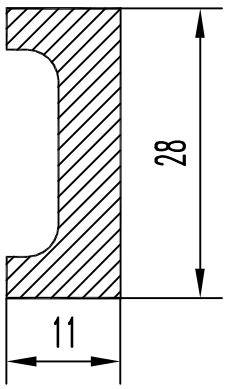

БПО-2709

F см² = 2.120
Q кг. = 0.575
D оп.мм= 30.1
P н.мм = 85.4
Гр. сл. = III
Точн. = П

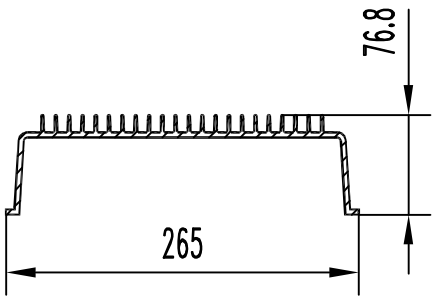

БПО-2705

F см² = 19.923
Q кг. = 5.399
D оп.мм= 267.0
P н.мм = 1293.0
Гр. сл. =Особ.
Точн. = П

БПО-2711

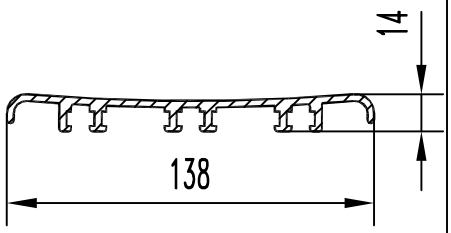

F см² = 6.017
Q кг. = 1.631
D оп.мм= 139.0
P н.мм = 448.8
Гр. сл. = VI
Точн. = П

БПО-2712

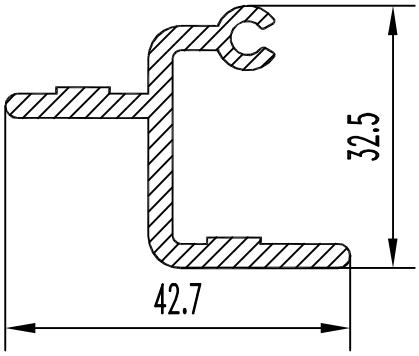

F см² = 2.581
Q кг. = 0.699
D оп.мм= 46.8
P н.мм = 180.9
Гр. сл. = V
Точн. = П

БПО-2713

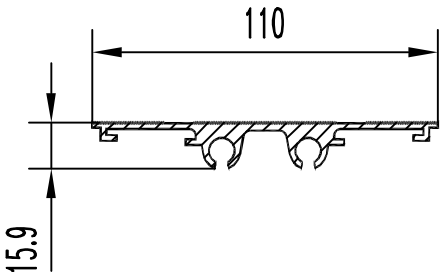

F см² = 5.287
Q кг. = 1.433
D оп.мм= 121.0
P н.мм = 414.0
Гр. сл. = VI
Точн. = П

БПО-2714

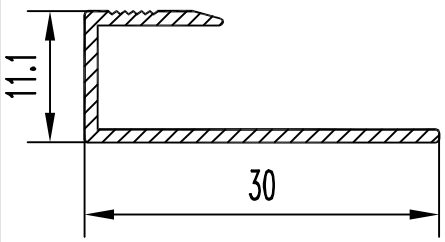

F см² = 0.552
Q кг. = 0.150
D оп.мм= 32.0
P н.мм = 103.0
Гр. сл. = IV
Точн. = Н

БПО-2715

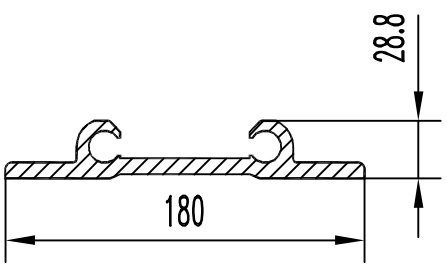

F см² = 18.352
Q кг. = 4.973
D оп.мм= 180.1
P н.мм = 503.6
Гр. сл. = V
Точн. = П

БПО-2716

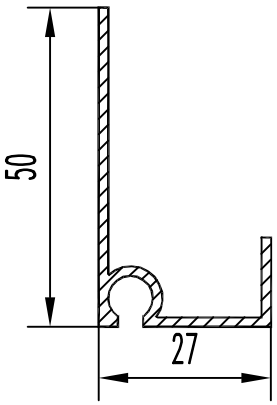

F см² = 1.488
Q кг. = 0.403
D оп.мм= 60.0
P н.мм = 196.9
Гр. сл. = V
Точн. = П

БПО-2717

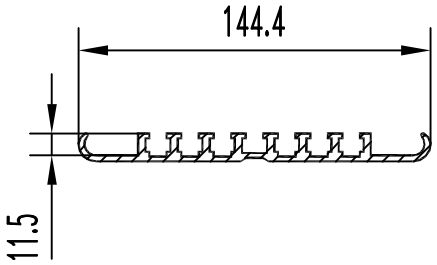

F см² = 6.493
Q кг. = 1.760
D оп.мм= 145.0
P н.мм = 510.3
Гр. сл. = VI
Точн. = П

БПО-2718

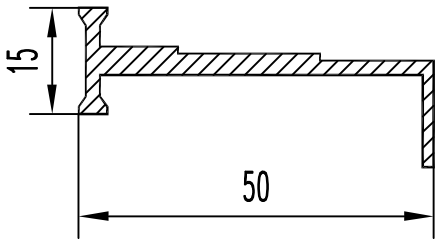

F см² = 1.925
Q кг. = 0.522
D оп.мм= 54.8
P н.мм = 159.2
Гр. сл. = V
Точн. = П

БПО-2719

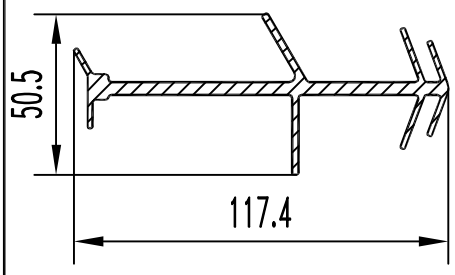

F см² = 7.030
Q кг. = 1.905
D оп.мм= 120.0
P н.мм = 488.6
Гр. сл. = V
Точн. = П

БПО-2720

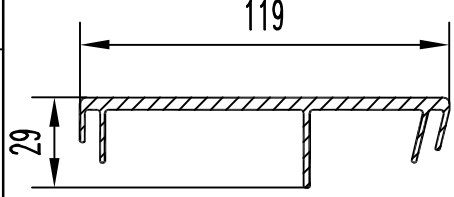

F см² = 6.130
Q кг. = 1.661
D оп.мм= 120.0
P н.мм = 404.6
Гр. сл. = V
Точн. = П

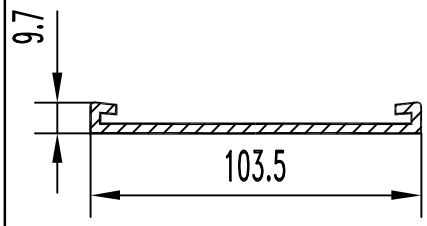

БПО-2721

F см² = 3.801
Q кг. = 1.030
D оп.мм= 104.0
P н.мм = 258.7
Гр. сл. = IV
Точн. = П

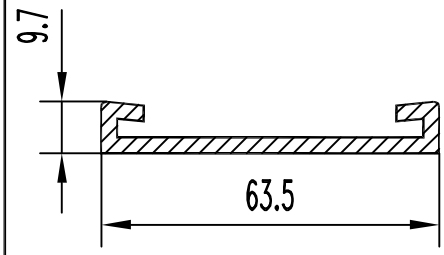

БПО-2722

F см² = 2.601
Q кг. = 0.705
D оп.мм= 64.1
P н.мм = 178.7
Гр. сл. = IV
Точн. = П

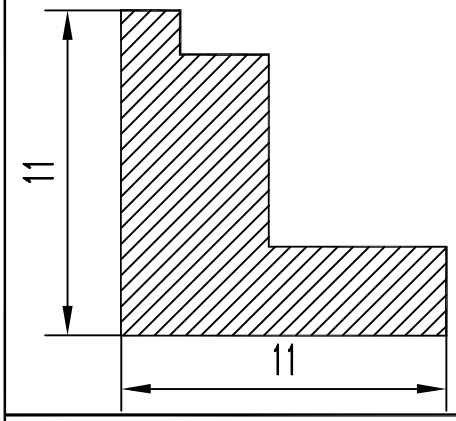

БПО-2731

F см² = 0.685
Q кг. = 0186
D оп.мм= 15.6
P н.мм = 44
Гр. сл. = II
Точн. = П

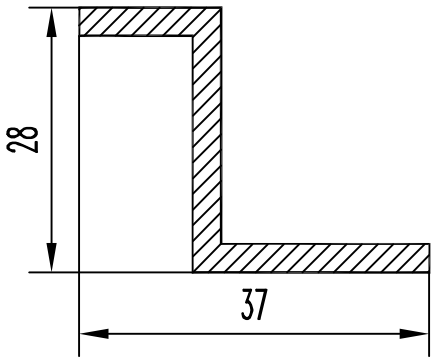

БПО-2736

F см² = 1.860
Q кг. = 0.504
D оп.мм= 45.0
P н.мм = 130.0
Гр. сл. = IV
Точн. = П

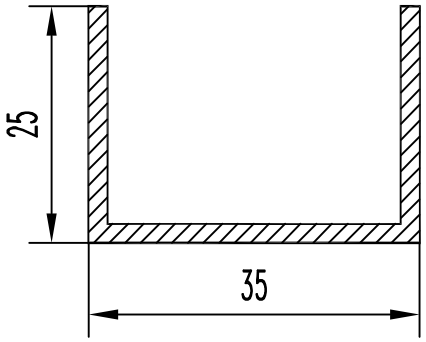

БПО-2737

F см² = 1.620
Q кг. = 0.439
D оп.мм= 43.0
P н.мм = 166.0
Гр. сл. = IV
Точн. = П

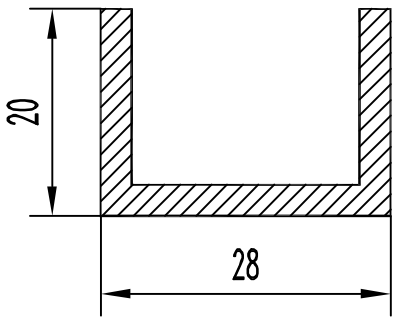

БПО-2738

F см² = 1.860
Q кг. = 0.504
D оп.мм= 34.4
P н.мм = 130.0
Гр. сл. = IV
Точн. = П

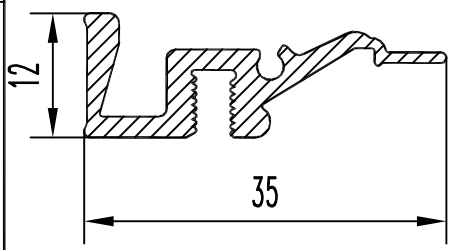

БПО-2739

F см² = 1.265
Q кг. = 0.343
D оп.мм= 38.0
P н.мм = 132.3
Гр. сл. =Особ.
Точн. = П

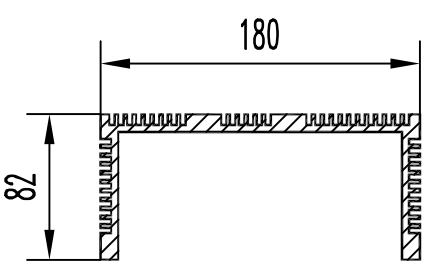

БПО-2735

F см² = 23.580
Q кг. = 6.390
D оп.мм= 198.0
P н.мм = 1260.0
Гр. сл. =Особ.
Точн. = П

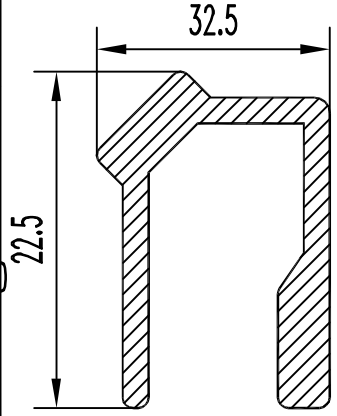

БПО-2740

F см² = 2.433
Q кг. = 0.659
D оп.мм= 35.5
P н.мм = 155.5
Гр. сл. = IV
Точн. = П

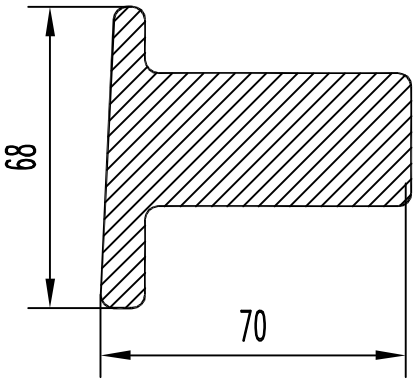

БПО-2741

F см² = 23.700
Q кг. = 6.423
D оп.мм= 87.0
P н.мм = 262.8
Гр. сл. = III
Точн. = Н

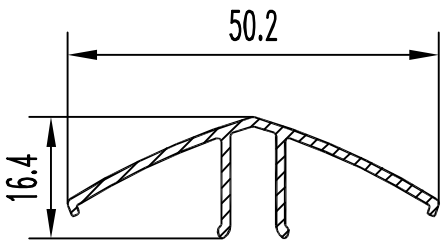

БПО-2746

F см² = 1.024
Q кг. = 0.278
D оп.мм= 50.2
P н.мм = 170.1
Гр. сл. = V
Точн. = П

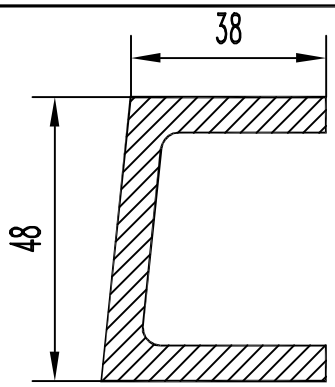

БПО-2742

F см² = 6.471
Q кг. = 1.754
D оп.мм= 60.0
P н.мм = 223.8
Гр. сл. = III
Точн. = П

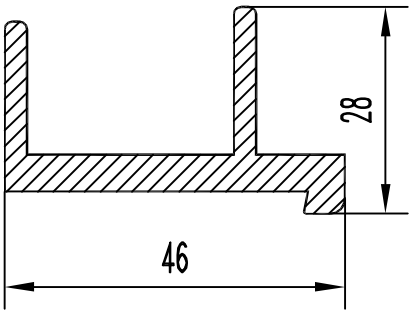

БПО-2747

F см² = 3.581
Q кг. = 0.970
D оп.мм= 52.0
P н.мм = 181.9
Гр. сл. = III
Точн. = П

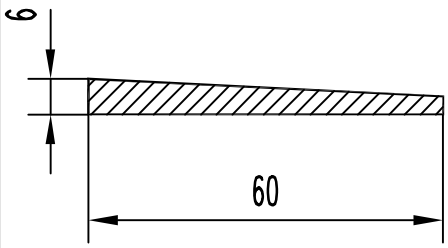

БПО-2743

F см² = 2.700
Q кг. = 0.732
D оп.мм= 60.3
P н.мм = 129.1
Гр. сл. = II
Точн. = Н

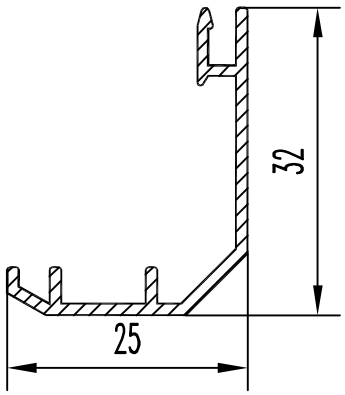

БПО-2748

F см² = 0.863
Q кг. = 0.234
D оп.мм= 39.0
P н.мм = 146.9
Гр. сл. = IV
Точн. = П

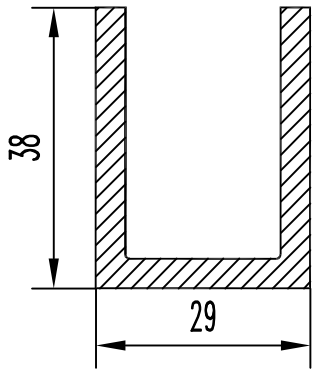

БПО-2744

F см² = 3.880
Q кг. = 1.051
D оп.мм= 47.8
P н.мм = 201.5
Гр. сл. = III
Точн. = П

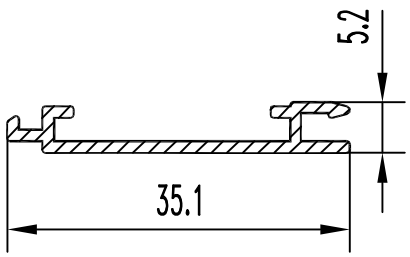

БПО-2749

F см² = 0.625
Q кг. = 0.169
D оп.мм= 35.0
P н.мм = 107.0
Гр. сл. = V
Точн. = П

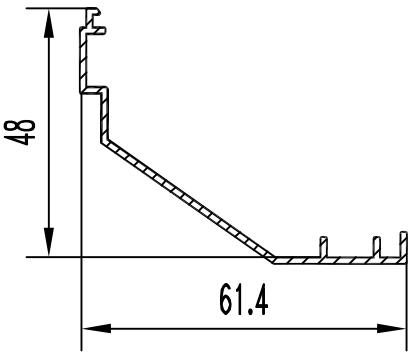

БПО-2750

F см² = 1.318
Q кг. = 0.357
D оп.мм= 65.1
P н.мм = 220.7
Гр. сл. = IV
Точн. = П

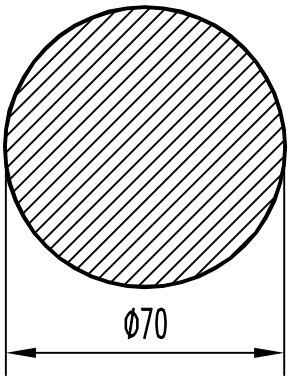

БП0-2751

F см² = 38.485
Q кг. = 10.429
D оп.мм= 70
P н.мм = 219.9
Гр. сл. = II
Точн. = П

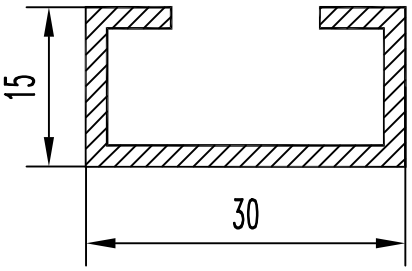

БП0-2756

F см² = 1.360
Q кг. = 0.369
D оп.мм= 33.0
P н.мм = 140.0
Гр. сл. = IV
Точн. = П

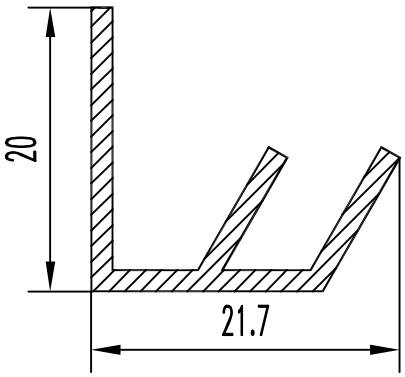

БП0-2752

F см² = 0.816
Q кг. = 0.221
D оп.мм= 28.0
P н.мм = 111.5
Гр. сл. = III
Точн. = П

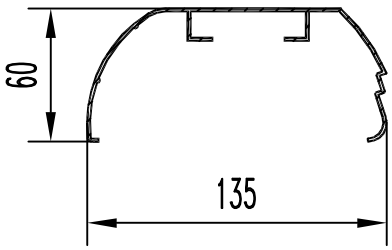

БП0-2753

F см² = 3.639
Q кг. = 0.986
D оп.мм= 141.0
P н.мм = 559.4
Гр. сл. = V
Точн. = П

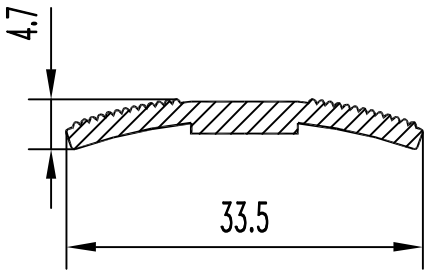

БП0-2754

F см² = 0.826
Q кг. = 0.224
D оп.мм= 33.5
P н.мм = 82.8
Гр. сл. = IV
Точн. = П

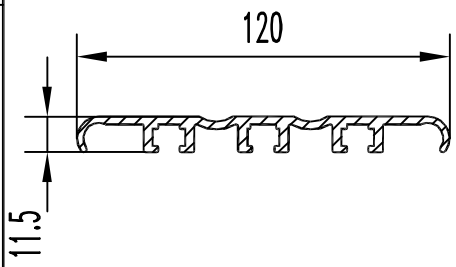

БП0-2759

F см² = 5.134
Q кг. = 1.391
D оп.мм= 120.0
P н.мм = 395.1
Гр. сл. = VI
Точн. = П

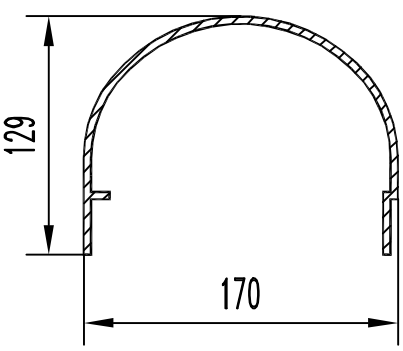

БП0-2755

F см² = 14.641
Q кг. = 3.968
D оп.мм= 185.0
P н.мм = 740.0
Гр. сл. =Особ.
Точн. = П

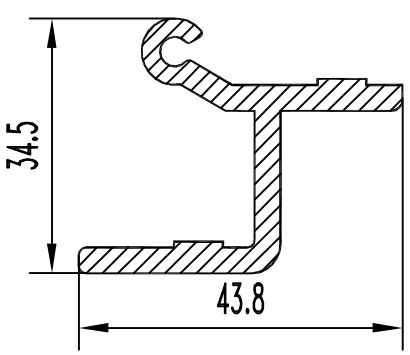

БП0-2760

F см² = 3.105
Q кг. = 0.841
D оп.мм= 51.0
P н.мм = 187.7
Гр. сл. = V
Точн. = П

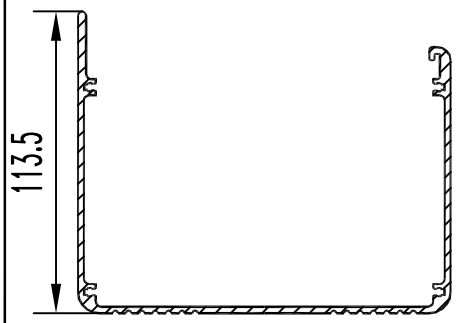

БПО-2761

F см² = 8.971
Q кг. = 2.431
D оп.мм= 178.0
P н.мм = 764.0
Гр. сл. =Особ.
Точн. = П

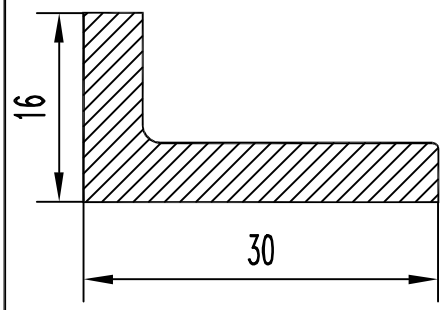

БПО-2762

F см² = 2.054
Q кг. = 0.557
D оп.мм= 34.0
P н.мм = 91.1
Гр. сл. = III
Точн. = П

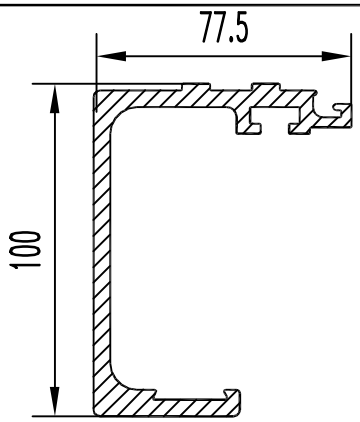

БПО-2763

F см² = 13.395
Q кг. = 3.630
D оп.мм= 122.7
P н.мм = 487.6
Гр. сл. = V
Точн. = П

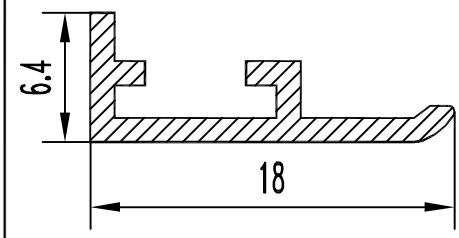

БПО-2764

F см² = 0.348
Q кг. = 0.094
D оп.мм= 19.0
P н.мм = 60.2
Гр. сл. = IV
Точн. = П

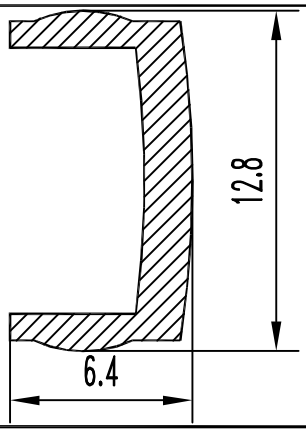

БПО-2769

F см² = 0.330
Q кг. = 0.089
D оп.мм= 13.4
P н.мм = 46.6
Гр. сл. = V
Точн. = П

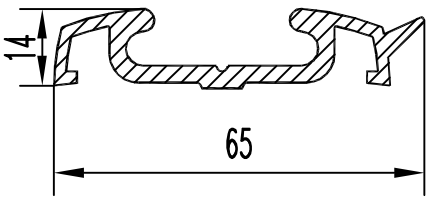

БПО-2765

F см² = 3.010
Q кг. = 0.816
D оп.мм= 74.0
P н.мм = 221.6
Гр. сл. = V
Точн. = П

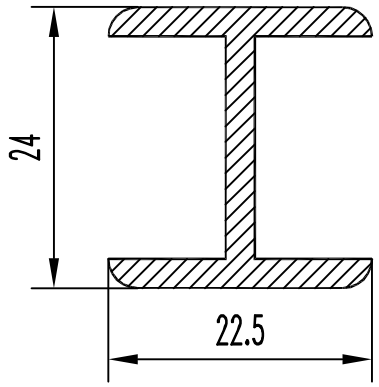

БПО-2771

F см² = 1.546
Q кг. = 0.419
D оп.мм= 31.0
P н.мм = 128.7
Гр. сл. = III
Точн. = П

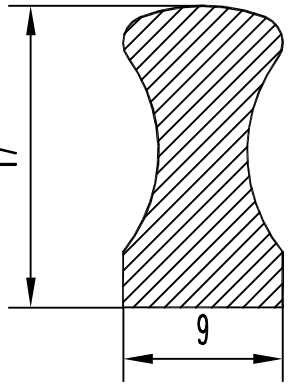

БПО-2776

F см² = 1.186
Q кг. = 0.321
D оп.мм= 18.2
P н.мм = 51.5
Гр. сл. = II
Точн. = П

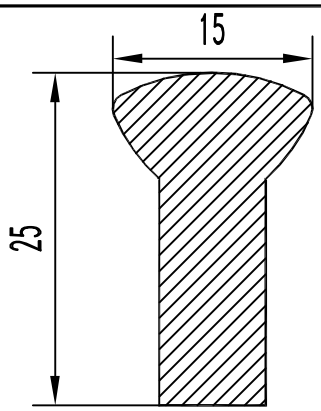

БПО-2772

F см² = 2.310
Q кг. = 0.626
D оп.мм= 25.2
P н.мм = 71.7
Гр. сл. = II
Точн. = П

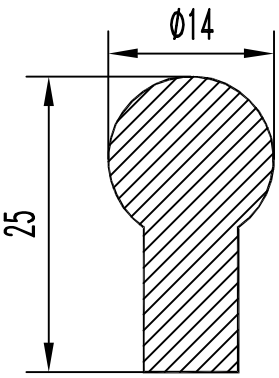

БПО-2773

F см² = 2.452
Q кг. = 0.664
D оп.мм= 26.0
P н.мм = 68.0
Гр. сл. = II
Точн. = П

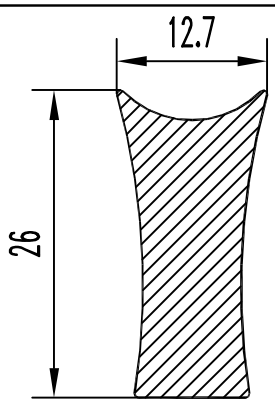

БПО-2774

F см² = 2.250
Q кг. = 0.610
D оп.мм= 28.1
P н.мм = 75.7
Гр. сл. = II
Точн. = П

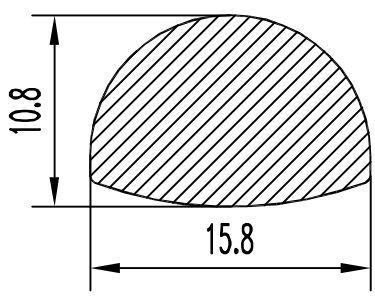

БПО-2775

F см² = 1.362
Q кг. = 0.369
D оп.мм= 16.0
P н.мм = 43.7
Гр. сл. = II
Точн. = П

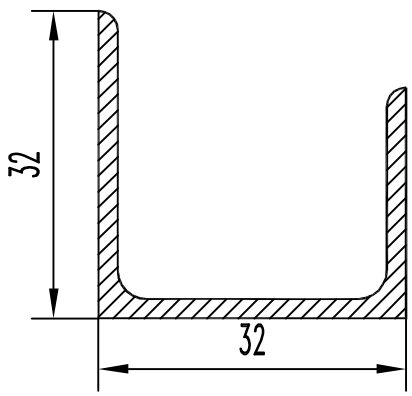

БПО-2780

F см² = 1.702
Q кг. = 0.461
D оп.мм= 45.2
P н.мм = 167.7
Гр. сл. = III
Точн. = П

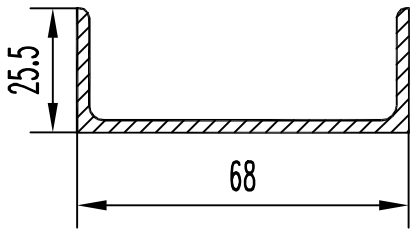

БПО-2781

F см² = 2.872
Q кг. = 0.778
D оп.мм= 78.6
P н.мм = 228.7
Гр. сл. = III
Точн. = П

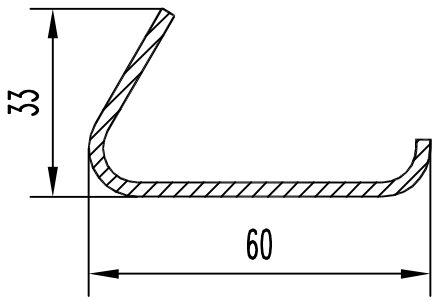

БПО-2782

F см² = 2.364
Q кг. = 0.641
D оп.мм= 60.0
P н.мм = 194.2
Гр. сл. = III
Точн. = П

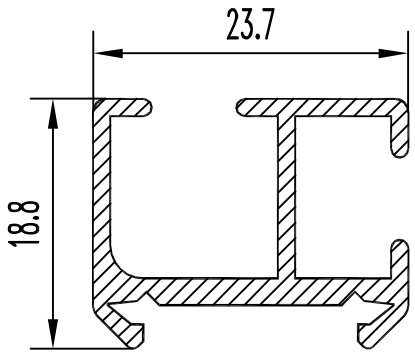

БПО-2787

F см² = 1.182
Q кг. = 0.32
D оп.мм= 30.0
P н.мм = 160.3
Гр. сл. = VI
Точн. = П

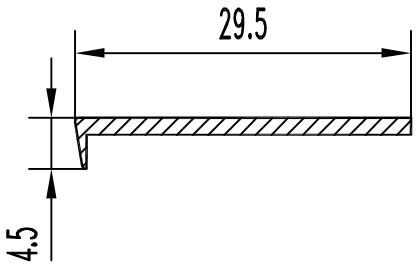

БПО-2788

F см² = 0.458
Q кг. = 0.124
D оп.мм= 30.0
P н.мм = 67.2
Гр. сл. = II
Точн. = Н

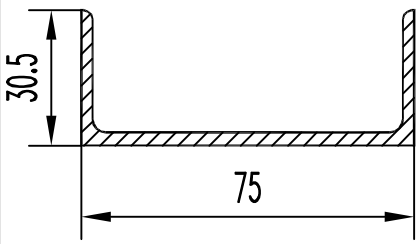

БПО-2784

F см² = 3.650
Q кг. = 0.989
D оп.мм= 71.0
P н.мм = 261.7
Гр. сл. = III
Точн. = П

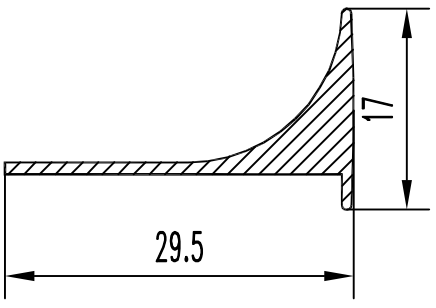

БПО-2789

F см² = 0.804
Q кг. = 0.218
D оп.мм= 32.0
P н.мм = 86.3
Гр. сл. = III
Точн. = Н

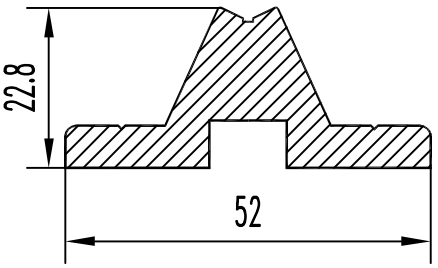

БПО-2885

F см² = 4.980
Q кг. = 1.350
D оп.мм= 52.2
P н.мм = 151.4
Гр. сл. = IV
Точн. = П

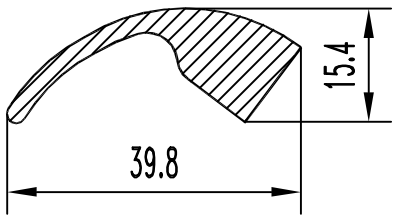

БПО-2790

F см² = 2.362
Q кг. = 0.64
D оп.мм= 41
P н.мм = 101.7
Гр. сл. = VI
Точн. = П

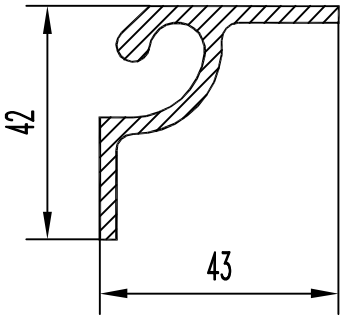

БПО-2791

F см² = 33.106
Q кг. = 8.972
D оп.мм= 50.0
P н.мм = 190.6
Гр. сл. = IV
Точн. = П

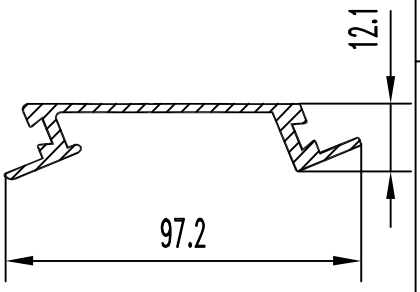

БПО-2796

F см² = 2.270
Q кг. = 0.615
D оп.мм= 100.0
P н.мм = 253.4
Гр. сл. = IV
Точн. = П

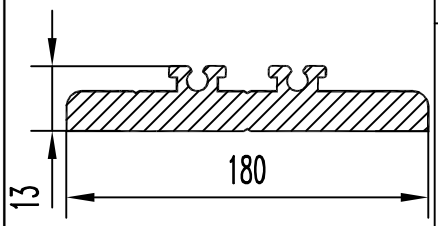

БПО-2792

F см² = 14.990
Q кг. = 4.062
D оп.мм= 181.0
P н.мм = 425.0
Гр. сл. = VI
Точн. = Особ.

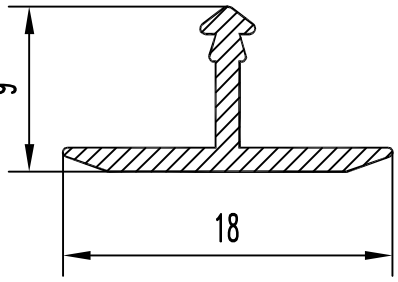

БПО-2797

F см² = 0.328
Q кг. = 0.089
D оп.мм= 18.0
P н.мм = 54.5
Гр. сл. = III
Точн. = П

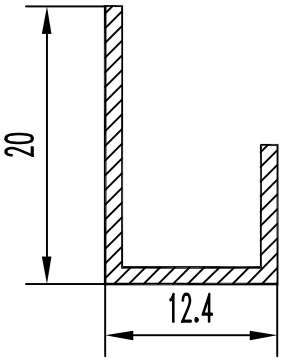

БПО-2793

F см² = 0.480
Q кг. = 0.130
D оп.мм= 24.0
P н.мм = 82.4
Гр. сл. = III
Точн. = П

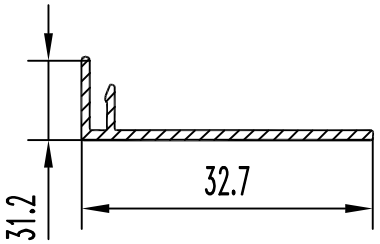

БПО-2798

F см² = 0.897
Q кг. = 0.243
D оп.мм= 40.0
P н.мм = 161.4
Гр. сл. = IV
Точн. = П

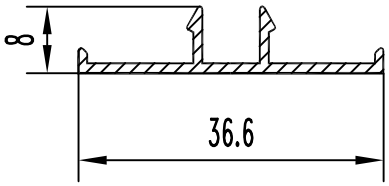

БПО-2794

F см² = 0.630
Q кг. = 0.171
D оп.мм= 36.7
P н.мм = 109.1
Гр. сл. = IV
Точн. = П

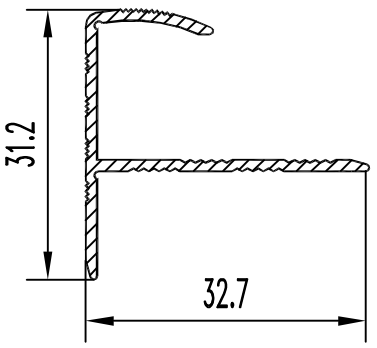

БПО-2799

F см² = 0.897
Q кг. = 0.243
D оп.мм= 40.0
P н.мм = 161.4
Гр. сл. = IV
Точн. = П

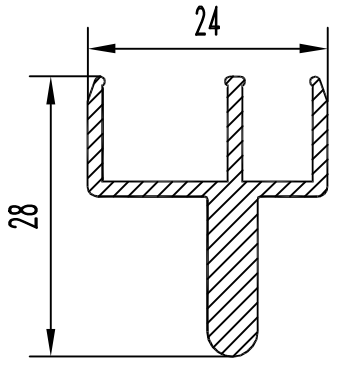

БПО-2800

F см² = 1.585
Q кг. = 0.430
D оп.мм= 33.0
P н.мм = 141.6
Гр. сл. = V
Точн. = П

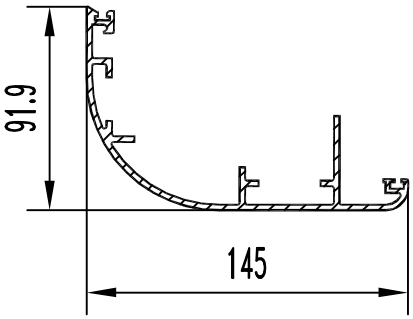

БПО-2801

F см² = 8.830
Q кг. = 2.393
D оп.мм= 168.0
P н.мм = 700.8
Гр. сл. = VI
Точн. = П

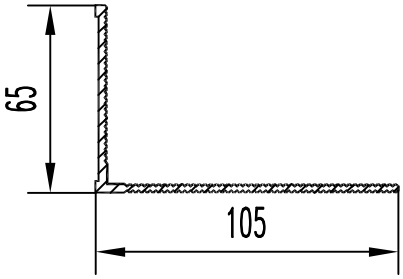

БПО-2806

F см² = 4.221
Q кг. = 1.144
D оп.мм= 123.0
P н.мм = 403.9
Гр. сл. = V
Точн. = П

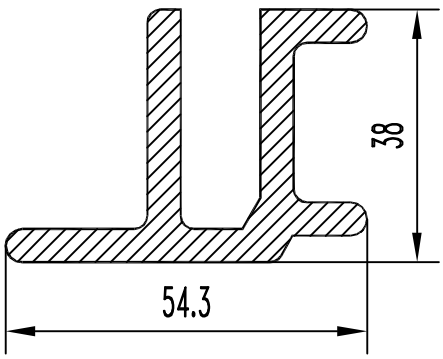

БПО-2808

F см² = 6.510
Q кг. = 1.764
D оп.мм= 65.0
P н.мм = 258.0
Гр. сл. = V
Точн. = Н

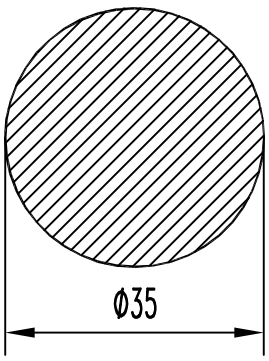

БПО-2809

F см² = 9.621
Q кг. = 2.607
D оп.мм= 35.0
P н.мм = 110.0
Гр. сл. = II
Точн. = Н

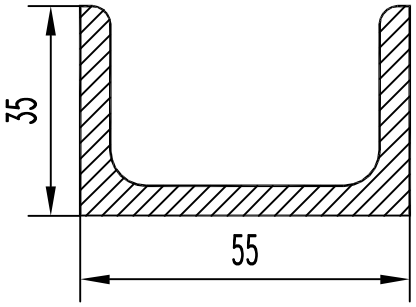

БПО-2811

F см² = 5.866
Q кг. = 1.590
D оп.мм= 66.0
P н.мм = 232.3
Гр. сл. = IV
Точн. = П

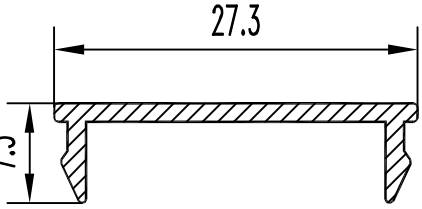

БПО-2816

F см² = 0.545
Q кг. = 0.148
D оп.мм= 27.4
P н.мм = 80.3
Гр. сл. = IV
Точн. = П

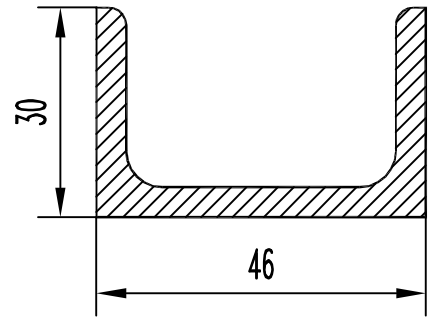

БПО-2812

F см² = 4.916
Q кг. = 1.332
D оп.мм= 55.0
P н.мм = 194.3
Гр. сл. = IV
Точн. = П

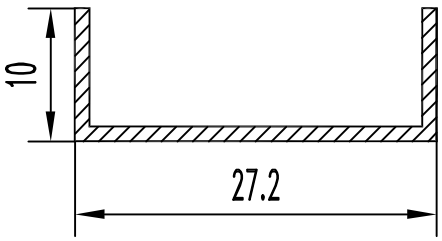

БПО-2813

F см² = 0.495
Q кг. = 0.134
D оп.мм= 92.2
P н.мм = 92.2
Гр. сл. = IV
Точн. = П

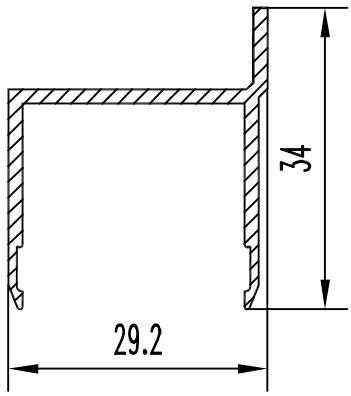

БПО-2814

F см² = 1.254
Q кг. = 0.340
D оп.мм= 45.0
P н.мм = 171.5
Гр. сл. = IV
Точн. = П

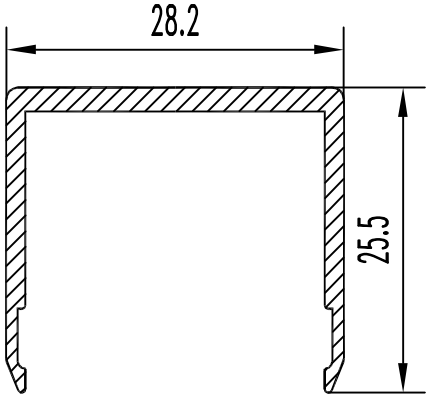

БПО-2815

F см² = 1.220
Q кг. = 0.331
D оп.мм= 36.8
P н.мм = 162.9
Гр. сл. = IV
Точн. = П

БПО-2826

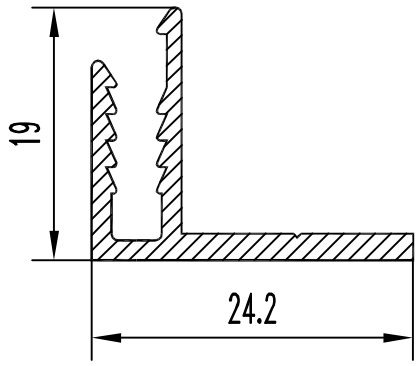

F см² = 0.903
Q кг. = 0.245
D оп.мм= 29.0
P н.мм = 118.8
Гр. сл. = VI
Точн. = П

БПО-2822

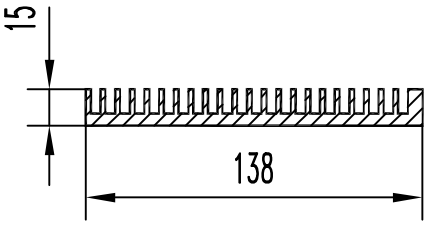

F см² = 11.900
Q кг. = 3.225
D оп.мм= 140.0
P н.мм = 746.0
Гр. сл. = VI
Точн. = П

БПО-2827

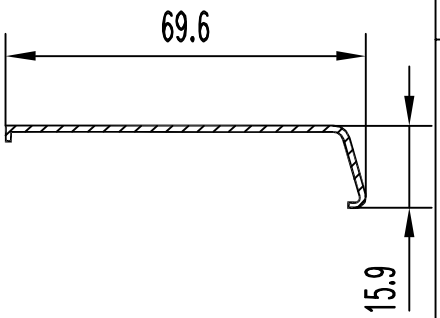

F см² = 0.997
Q кг. = 0.270
D оп.мм= 71.0
P н.мм = 170.0
Гр. сл. = IV
Точн. = П

БПО-2823

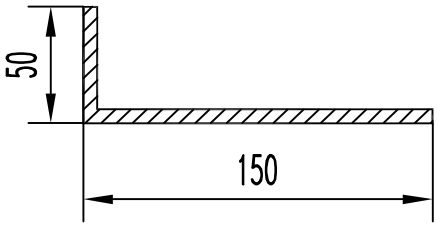

F см² = 11.640
Q кг. = 3.154
D оп.мм= 160.0
P н.мм = 400.0
Гр. сл. = III
Точн. = П

БПО-2828

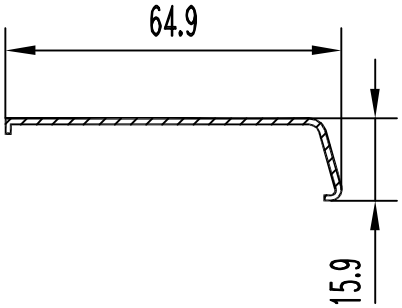

F см² = 0.941
Q кг. = 0.255
D оп.мм= 66.4
P н.мм = 160.8
Гр. сл. = IV
Точн. = П

БПО-2829

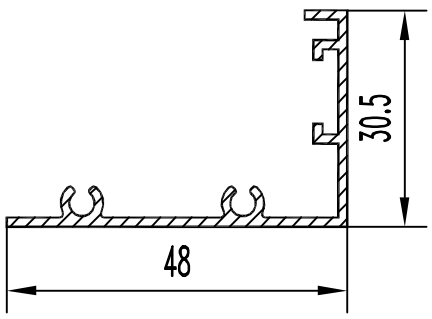

F см² = 1.438
Q кг. = 0.390
D оп.мм= 57.0
P н.мм = 217.8
Гр. сл. = V
Точн. = П

БПО-2825

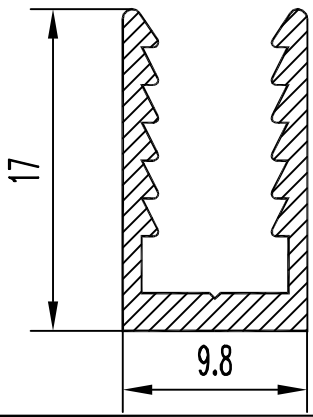

F см² = 0.640
Q кг. = 0.173
D оп.мм= 20.0
P н.мм = 94.5
Гр. сл. = VI
Точн. = П

БПО-2830

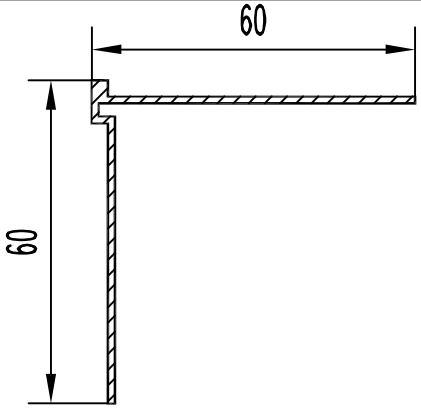

F см² = 1.633
Q кг. = 0.443
D оп.мм= 81.0
P н.мм = 246.0
Гр. сл. = V
Точн. = П

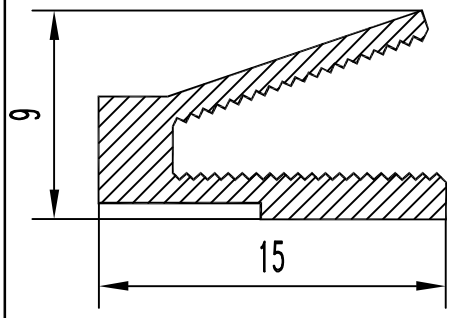

БПО-2831

F см² = 0.468
Q кг. = 0.127
D оп.мм= 17.0
P н.мм = 72.7
Гр. сл. = V
Точн. = П

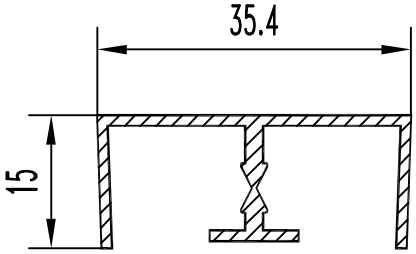

БПО-2836

F см² = 1.099
Q кг. = 0.298
D оп.мм= 41.0
P н.мм = 173.2
Гр. сл. = VI
Точн. = Особ.

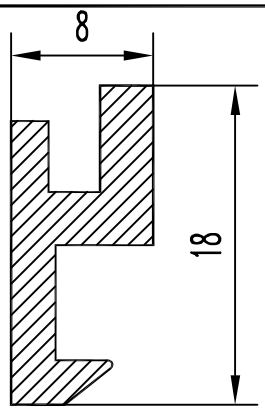

БПО-2832

F см² = 0.780
Q кг. = 0.211
D оп.мм= 20.0
P н.мм = 64.9
Гр. сл. = IV
Точн. = П

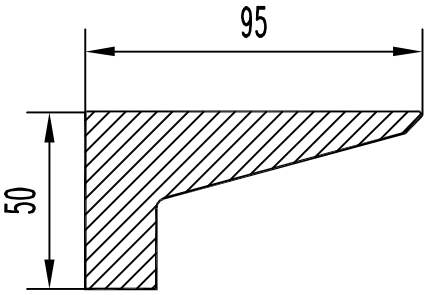

БПО-2837

F см² = 21.050
Q кг. = 5.705
D оп.мм= 104.4
P н.мм = 269.3
Гр. сл. = IV
Точн. = П

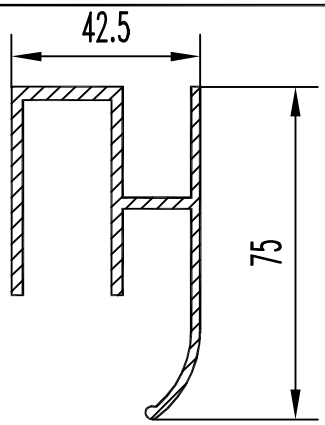

БПО-2833

F см² = 4.922
Q кг. = 1.334
D оп.мм= 82.6
P н.мм = 419.0
Гр. сл. = VI
Точн. = П

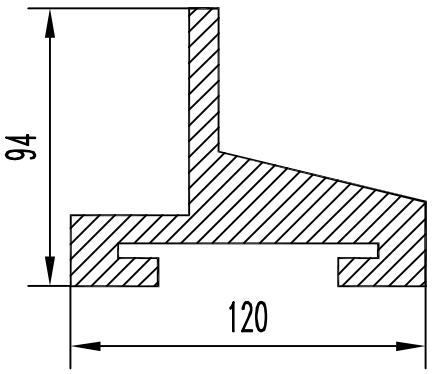

БПО-2838

F см² = 34.710
Q кг. = 9.406
D оп.мм= 135.0
P н.мм = 496.0
Гр. сл. = VI
Точн. = П

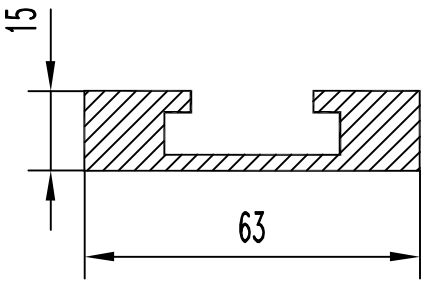

БПО-2834

F см² = 5.890
Q кг. = 1.596
D оп.мм= 65.0
P н.мм = 200.0
Гр. сл. = V
Точн. = П

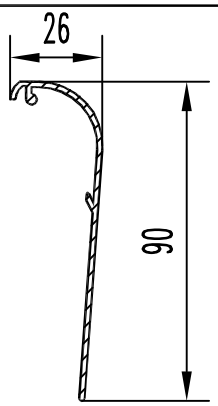

БПО-2839

F см² = 1.797
Q кг. = 0.487
D оп.мм= 91.8
P н.мм = 239.0
Гр. сл. = VI
Точн. = П

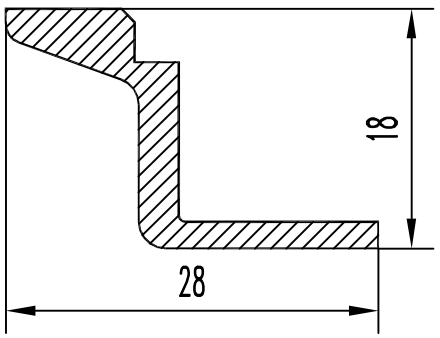

БПО-2835

F см² = 1.094
Q кг. = 0.296
D оп.мм= 33.0
P н.мм = 86.7
Гр. сл. = IV
Точн. = П

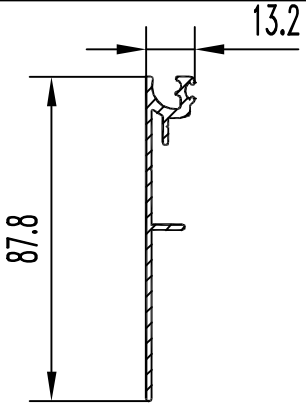

БПО-2840

F см² = 2.104
Q кг. = 0.570
D оп.мм= 88.0
P н.мм = 257.6
Гр. сл. = VI
Точн. = П

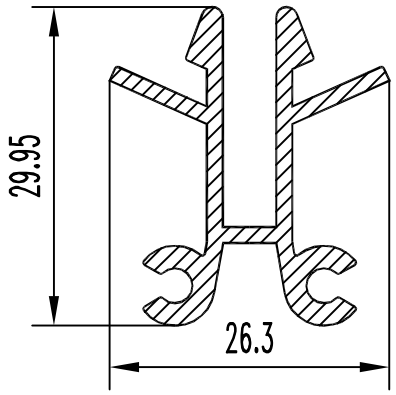

БПО-2841

F см² = 1.802
Q кг. = 0.488
D оп.мм= 33.0
P н.мм = 206.1
Гр. сл. =Особ.
Точн. = П

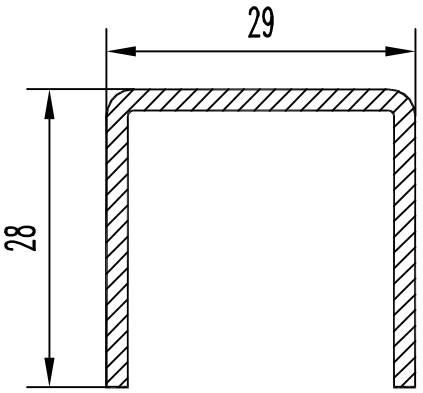

БПО-2846

F см² = 1.594
Q кг. = 0.432
D оп.мм= 40.0
P н.мм = 163.4
Гр. сл. = IV
Точн. = П

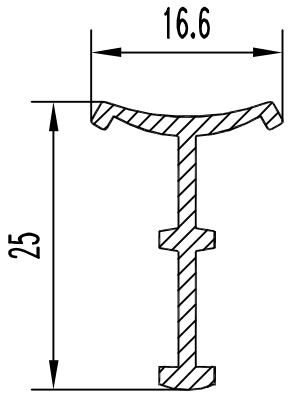

БПО-2842

F см² = 0.694
Q кг. = 0.188
D оп.мм= 27.5
P н.мм = 93.6
Гр. сл. = IV
Точн. = П

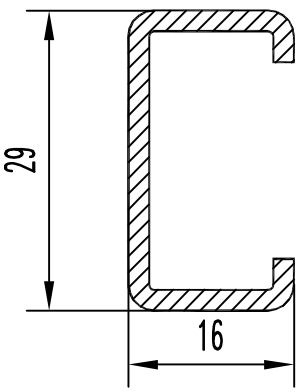

БПО-2847

F см² = 1.209
Q кг. = 0.328
D оп.мм= 32.0
P н.мм = 124.9
Гр. сл. = IV
Точн. = П

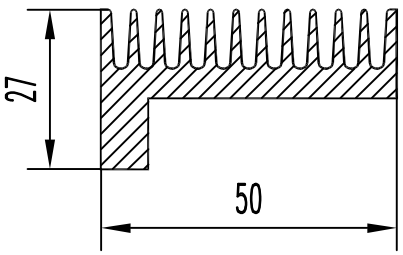

БПО-2843

F см² = 5.381
Q кг. = 1.458
D оп.мм= 57.0
P н.мм = 349.7
Гр. сл. = VI
Точн. = П

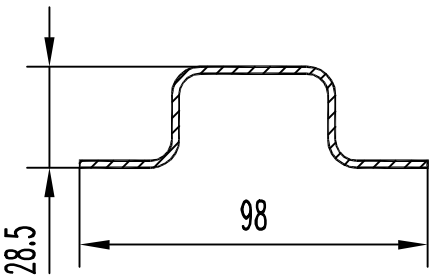

БПО-2848

F см² = 2.780
Q кг. = 0.753
D оп.мм= 98.0
P н.мм = 282.0
Гр. сл. = V
Точн. = П

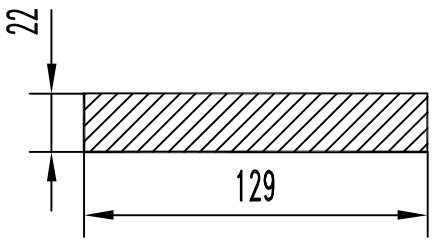

БПО-2844

F см² = 28.38
Q кг. = 7.691
D оп.мм= 131.0
P н.мм = 302.0
Гр. сл. = IV
Точн. = П

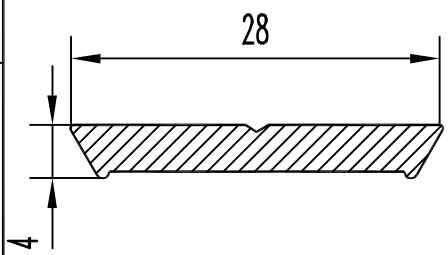

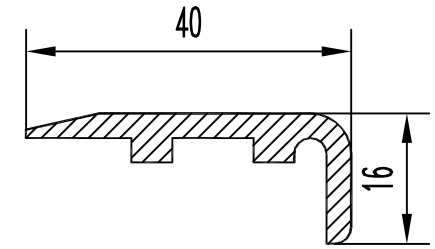

БПО-2850

F см² = 1.755
Q кг. = 0.476
D оп.мм= 41.4
P н.мм = 117.5
Гр. сл. = IV
Точн. = П

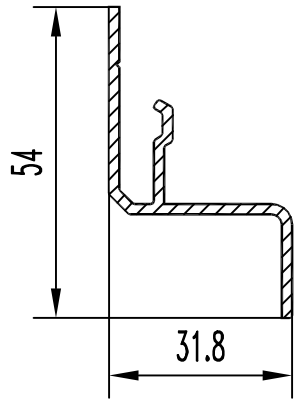

БПО-2851

F см² = 1.810
Q кг. = 0.491
D оп.мм= 63.0
P н.мм = 204.0
Гр. сл. = IV
Точн. = П

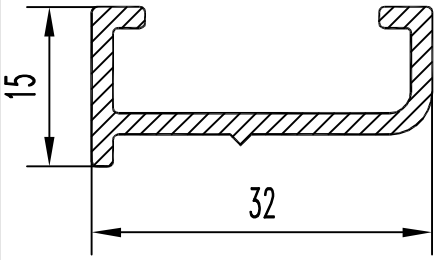

БПО-2852

F см² = 1.202
Q кг. = 0.326
D оп.мм= 35.0
P н.мм = 121.7
Гр. сл. = V
Точн. = П

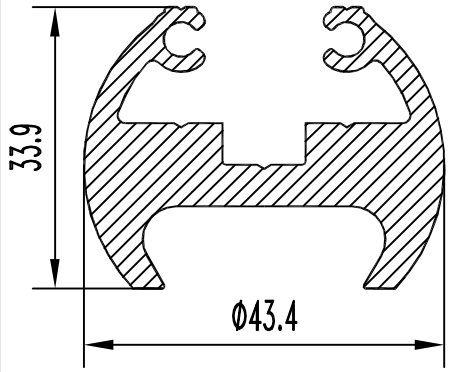

БПО-2853

F см² = 6.135
Q кг. = 1.663
D оп.мм= 44.0
P н.мм = 248.9
Гр. сл. = Особ.
Точн. = П

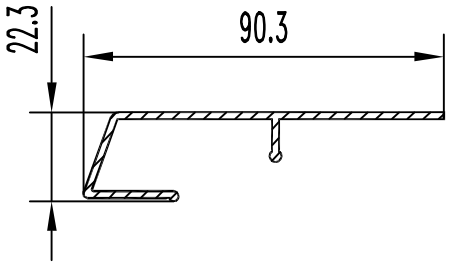

БПО-2857

F см² = 2.357
Q кг. = 0.639
D оп.мм= 93.0
P н.мм = 276.9
Гр. сл. = VI
Точн. = П

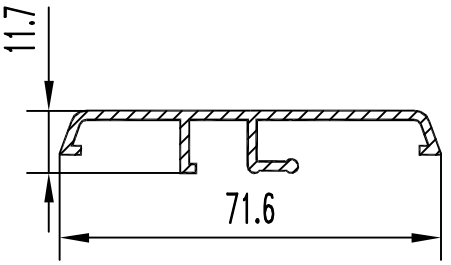

БПО-2858

F см² = 1.926
Q кг. = 0.522
D оп.мм= 72.0
P н.мм = 227.6
Гр. сл. = VI
Точн. = П

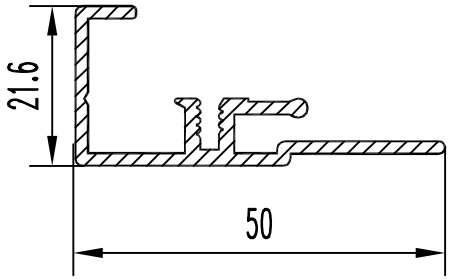

БПО-2860

F см² = 1.820
Q кг. = 0.493
D оп.мм= 54.0
P н.мм = 210.7
Гр. сл. = VI
Точн. = П

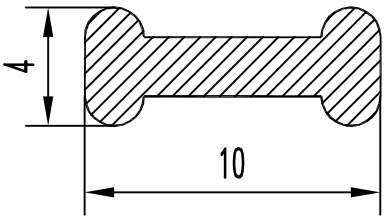

БП0-2866

F см² = 0.263
Q кг. = 0.071
D оп.мм= 11.0
P н.мм = 28.6
Гр. сл. = III
Точн. = П

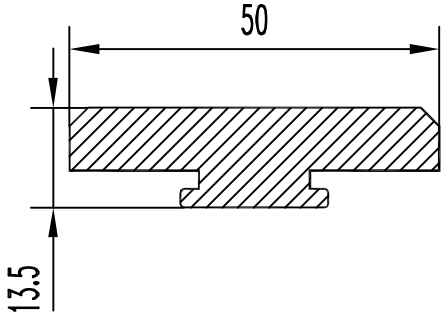

БП0-2862

F см² = 5.060
Q кг. = 1.371
D оп.мм= 51.0
P н.мм = 133.2
Гр. сл. = III
Точн. = П

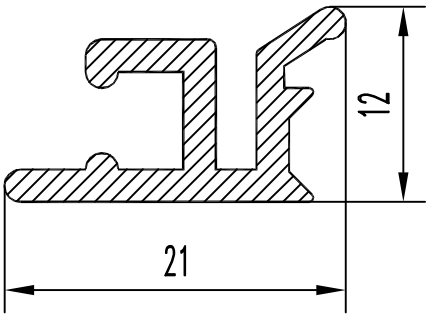

БП0-2867

F см² = 0.909
Q кг. = 0.246
D оп.мм= 24.0
P н.мм = 95.3
Гр. сл. = V
Точн. = П

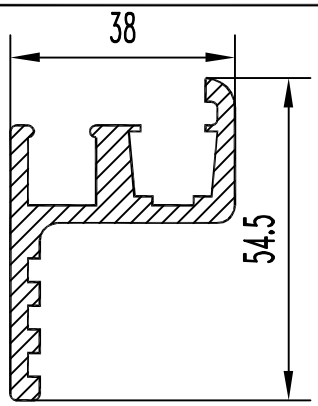

БП0-2868

F см² = 4.520
Q кг. = 1.225
D оп.мм= 66.0
P н.мм = 256.4
Гр. сл. = VI
Точн. = П

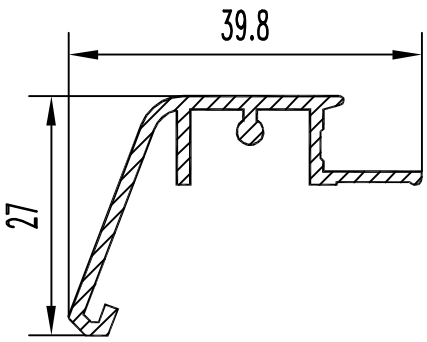

БП0-2864

F см² = 1.250
Q кг. = 0.339
D оп.мм= 44.0
P н.мм = 172.1
Гр. сл. = VI
Точн. = П

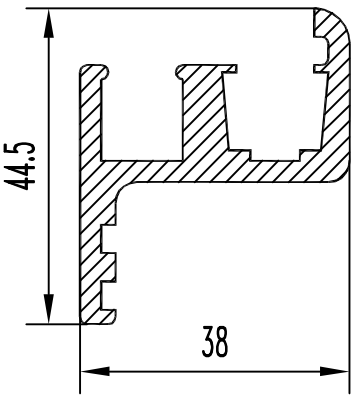

БП0-2869

F см² = 4.098
Q кг. = 1.111
D оп.мм= 58.0
P н.мм = 232.4
Гр. сл. = VI
Точн. = П

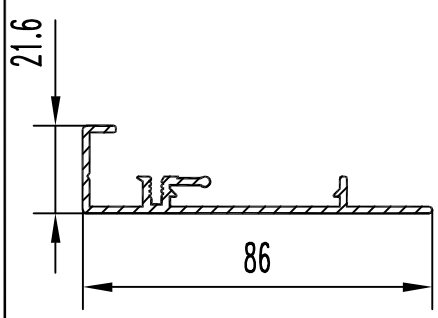

БП0-2865

F см² = 2.570
Q кг. = 0.696
D оп.мм= 89.0
P н.мм = 298.9
Гр. сл. = VI
Точн. = П

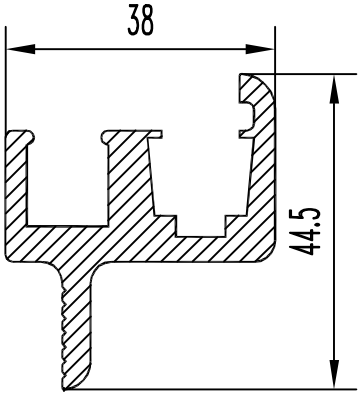

БП0-2870

F см² = 4.603
Q кг. = 1.247
D оп.мм= 52.0
P н.мм = 227.6
Гр. сл. = VI
Точн. = П

		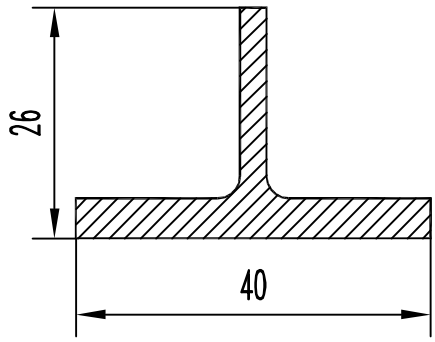	**БПО-2876** F см² = 2.472 Q кг. = 0.670 D оп.мм= 42.0 P н.мм = 129.9 Гр. сл. = III Точн. = П
		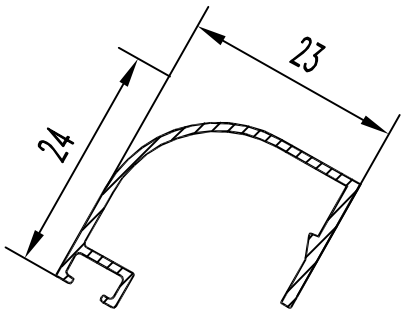	**БПО-2877** F см² = 1.243 Q кг. = 0.337 D оп.мм= 33.1 P н.мм = 525.0 Гр. сл. = V Точн. = Особ.
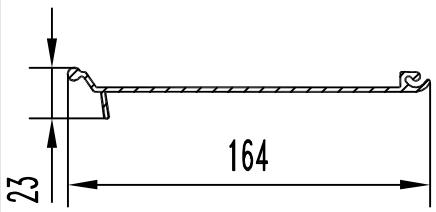	**БПО-2873** F см² = 4.160 Q кг. = 1.127 D оп.мм= 164.0 P н.мм = 392.1 Гр. сл. = VI Точн. = П	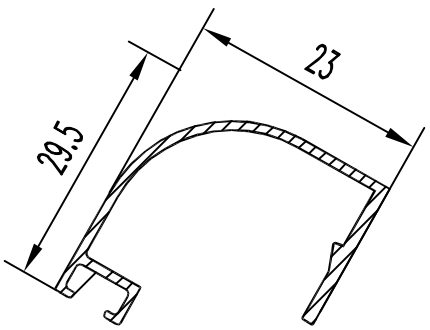	**БПО-2878** F см² = 1.310 Q кг. = 0.355 D оп.мм= 37.5 P н.мм = 555.0 Гр. сл. = V Точн. = Особ.
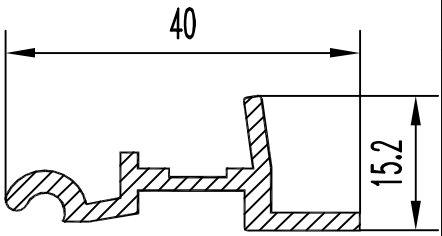	**БПО-2874** F см² = 1.311 Q кг. = 0.355 D оп.мм= 41.0 P н.мм = 128.0 Гр. сл. = IV Точн. = П	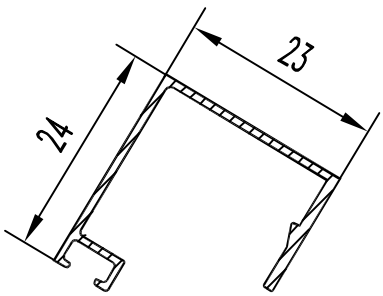	**БПО-2879** F см² = 1.341 Q кг. = 0.363 D оп.мм= 33.0 P н.мм = 571.0 Гр. сл. = V Точн. = Особ.
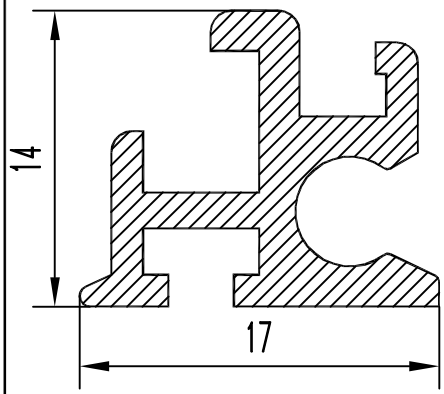	**БПО-2875** F см² = 0.895 Q кг. = 0.243 D оп.мм= 21.0 P н.мм = 99.4 Гр. сл. = VI Точн. = П	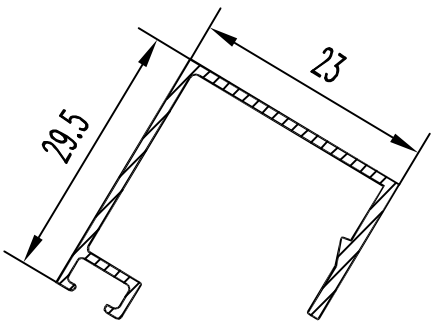	**БПО-2880** F см² = 1.438 Q кг. = 0.390 D оп.мм= 37.7 P н.мм = 612.0 Гр. сл. = V Точн. = Особ.

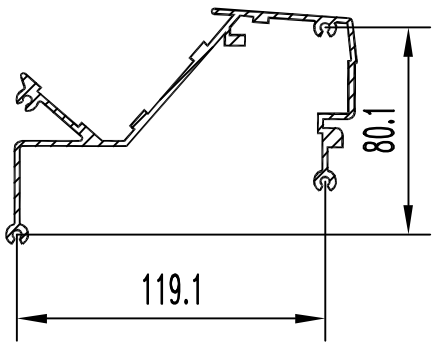

БПО-2881

F см² = 9.060
Q кг. = 2.455
D оп.мм= 158.0
P н.мм = 751.8
Гр. сл. = VI
Точн. = П

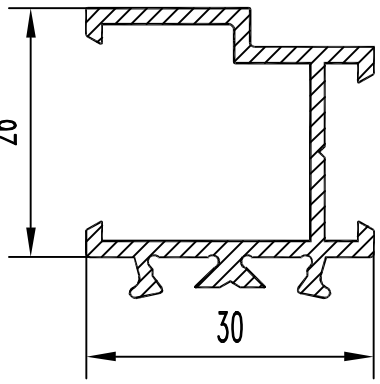

БПО-2886

F см² = 3.290
Q кг. = 0.892
D оп.мм= 40.0
P н.мм = 859.5
Гр. сл. = V
Точн. = П

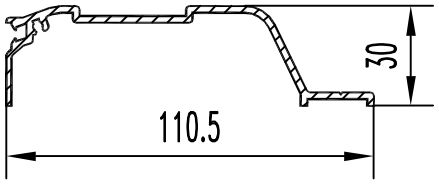

БПО-2882

F см² = 3.329
Q кг. = 0.902
D оп.мм= 114.0
P н.мм = 343.6
Гр. сл. = VI
Точн. = П

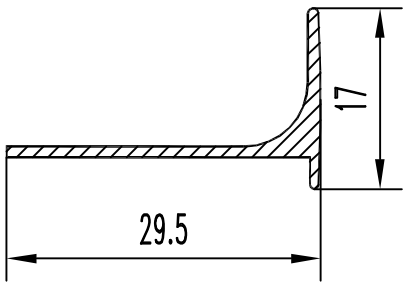

БПО-2887

F см² = 0.612
Q кг. = 0.166
D оп.мм= 32.0
P н.мм = 94.6
Гр. сл. = III
Точн. = Н

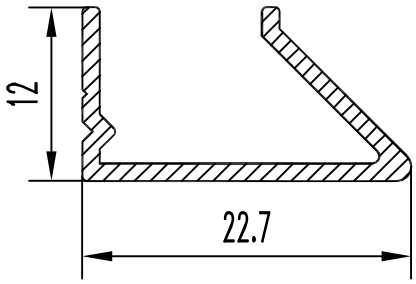

БПО-2884

F см² = 0.585
Q кг. = 0.159
D оп.мм= 26.0
P н.мм = 97.5
Гр. сл. = V
Точн. = П

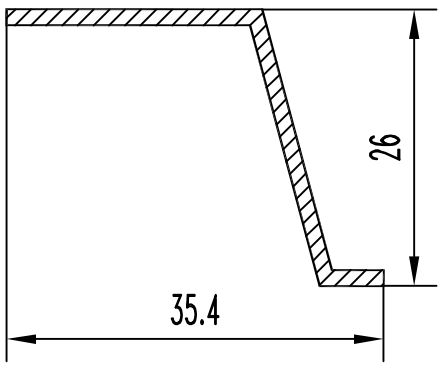

БПО-2889

F см² = 0.813
Q кг. = 0.220
D оп.мм= 44.0
P н.мм = 111.4
Гр. сл. = IV
Точн. = П

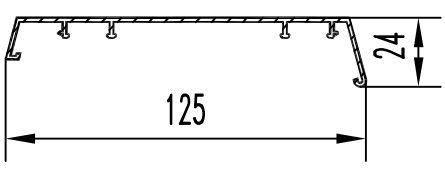

БПО-2890

F см² = 2.684
Q кг. = 0.727
D оп.мм= 125.0
P н.мм = 379.8
Гр. сл. = VI
Точн. = П

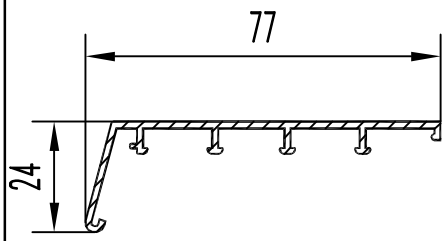

БПО-2891

F см² = 1.826
Q кг. = 0.495
D оп.мм= 84.0
P н.мм = 260.7
Гр. сл. = VI
Точн. = П

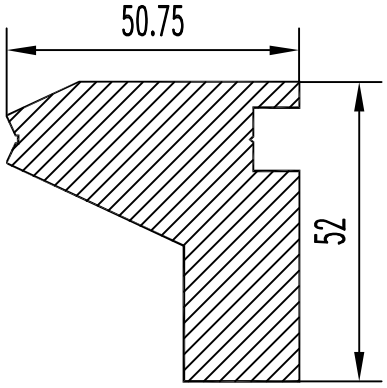

БПО-2896

F см² = 15.633
Q кг. = 4.237
D оп.мм= 70.0
P н.мм = 207.8
Гр. сл. = IV
Точн. = П

БПО-2897

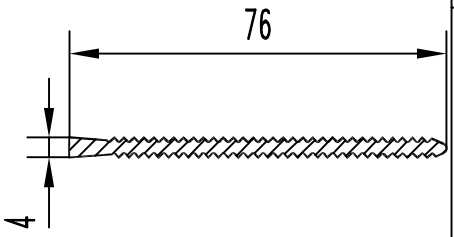

F см² = 2.307
Q кг. = 0.625
D оп.мм= 77.0
P н.мм = 203.0
Гр. сл. = VI
Точн. = П

БПО-2898

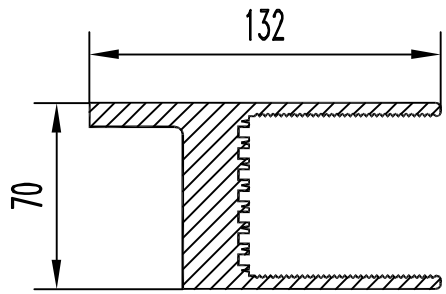

F см² = 25.930
Q кг. = 7.027
D оп.мм= 150.0
P н.мм = 687.5
Гр. сл. = V
Точн. = П

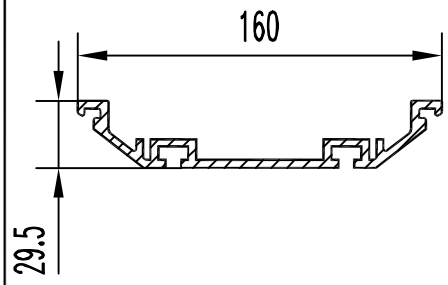

БПО-2894

F см² = 9.132
Q кг. = 2.475
D оп.мм= 161.0
P н.мм = 531.9
Гр. сл. = VI
Точн. = П

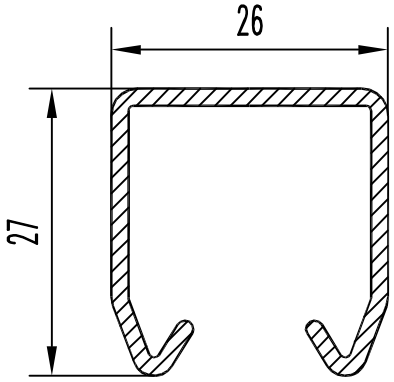

БПО-2895

F см² = 1.386
Q кг. = 0.376
D оп.мм= 35.0
P н.мм = 175.8
Гр. сл. = V
Точн. = П

БПО-2906

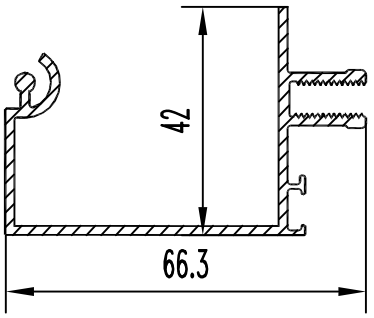

F см² = 2.940
Q кг. = 0.797
D оп.мм= 72.8
P н.мм = 366.0
Гр. сл. = VI
Точн. = П

БПО-2902

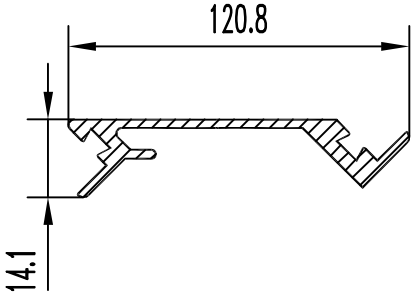

F см² = 2.822
Q кг. = 0.765
D оп.мм= 121.0
P н.мм = 306.6
Гр. сл. = V
Точн. = П

БПО-2907

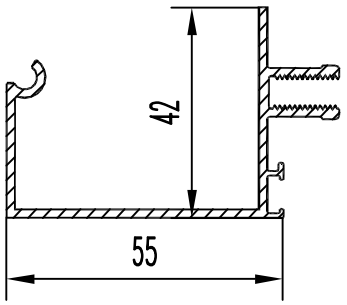

F см² = 3.350
Q кг. = 0.908
D оп.мм= 72.8
P н.мм = 347.0
Гр. сл. = VI
Точн. = П

БПО-2908

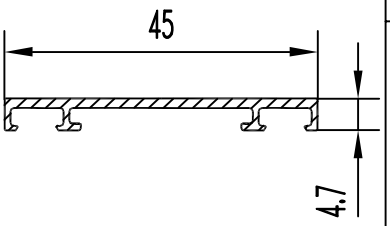

F см² = 0.990
Q кг. = 0.268
D оп.мм= 45.2
P н.мм = 127.5
Гр. сл. = VI
Точн. = П

БПО-2904

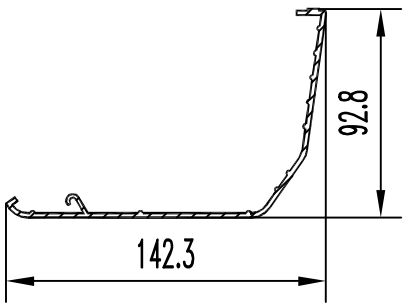

F см² = 4.942
Q кг. = 1.339
D оп.мм= 166.0
P н.мм = 498.2
Гр. сл. = VI
Точн. = П

БПО-2909

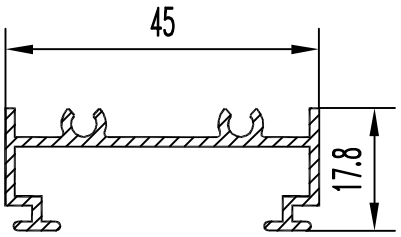

F см² = 1.890
Q кг. = 0.512
D оп.мм= 48.4
P н.мм = 217.0
Гр. сл. = VI
Точн. = П

БПО-2905

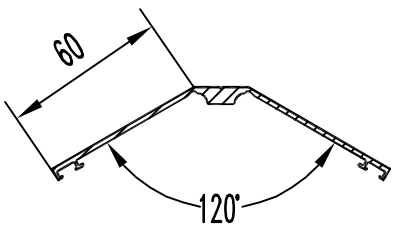

F см² = 3.530
Q кг. = 0.957
D оп.мм= 124.0
P н.мм = 323.0
Гр. сл. = VI
Точн. = П

БПО-2927

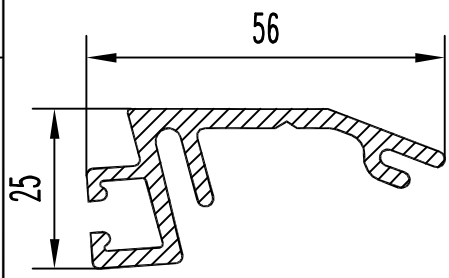

F см² = 3.230
Q кг. = 0.875
D оп.мм= 57.0
P н.мм = 239.0
Гр. сл. = V
Точн. = П

БПО-2928

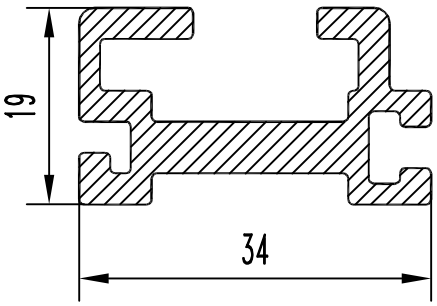

F см² = 2.860
Q кг. = 0.775
D оп.мм= 39.0
P н.мм = 183.5
Гр. сл. = V
Точн. = П

БПО-2924

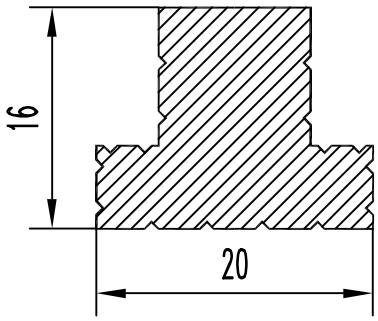

F см² = 2.260
Q кг. = 0.612
D оп.мм= 23.1
P н.мм = 78.6
Гр. сл. = III
Точн. = П

БПО-2929

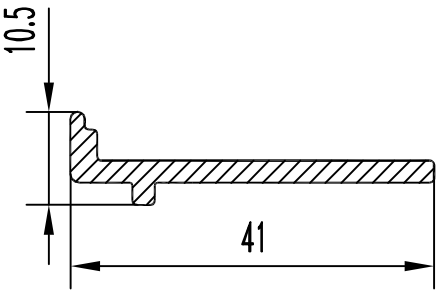

F см² = 1.218
Q кг. = 0.330
D оп.мм= 42.0
P н.мм = 100.1
Гр. сл. = IV
Точн. = П

БПО-2925

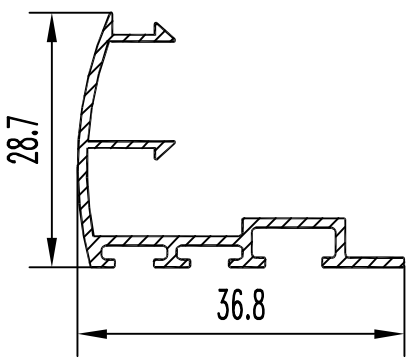

F см² = 1.380
Q кг. = 0.374
D оп.мм= 44.0
P н.мм = 201.0
Гр. сл. = VI
Точн. = П

БПО-2930

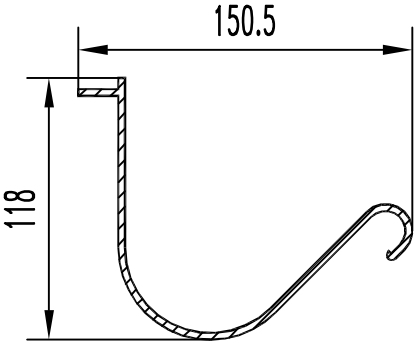

F см² = 8.745
Q кг. = 2.370
D оп.мм= 165.0
P н.мм = 588.9
Гр. сл. = V
Точн. = П

БПО-2933

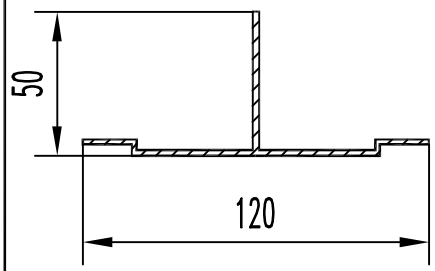

F см² = 3.435
Q кг. = 0.931
D оп.мм= 120.0
P н.мм = 354.4
Гр. сл. = V
Точн. = П

БПО-2934

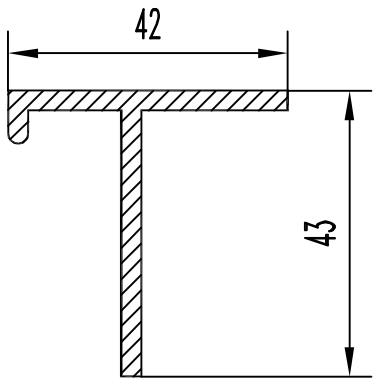

F см² = 2.600
Q кг. = 0.705
D оп.мм= 54.0
P н.мм = 178.7
Гр. сл. = III
Точн. = П

БПО-2939

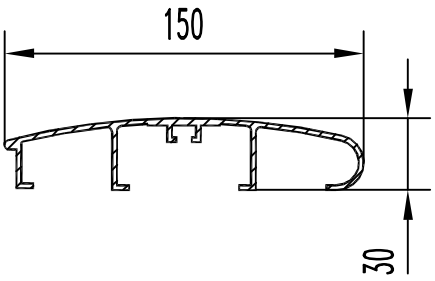

F см² = 6.023
Q кг. = 1.632
D оп.мм= 150.0
P н.мм = 561.8
Гр. сл. = VI
Точн. = П

БПО-2940

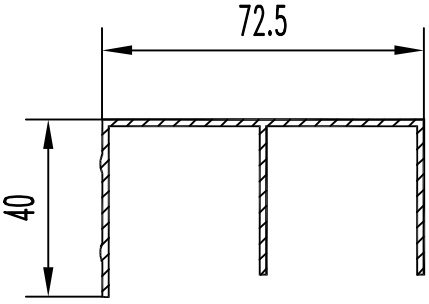

F см² = 2.699
Q кг. = 0.731
D оп.мм= 83.0
P н.мм = 359.3
Гр. сл. = VI
Точн. = П

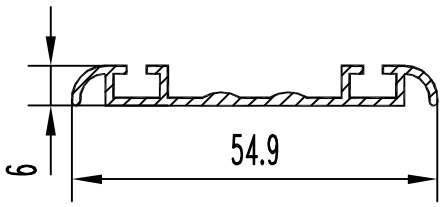

БПО-2941

F см² = 1.111
Q кг. = 0.301
D оп.мм= 55.0
P н.мм = 177.9
Гр. сл. =Особ.
Точн. = П

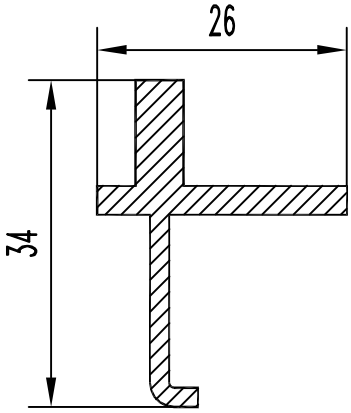

БПО-2942

F см² = 1.780
Q кг. = 0.482
D оп.мм= 36.0
P н.мм = 124.7
Гр. сл. = IV
Точн. = Н

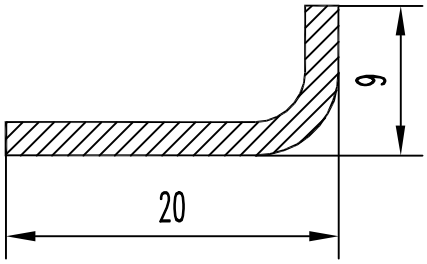

БПО-2947

F см² = 0.506
Q кг. = 0.137
D оп.мм= 22.0
P н.мм = 54.6
Гр. сл. = III
Точн. = Н

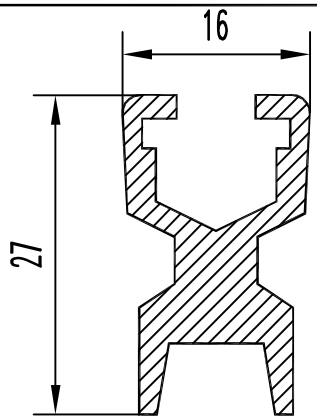

БПО-2943

F см² = 1.836
Q кг. = 0.498
D оп.мм= 30.0
P н.мм = 130.7
Гр. сл. = IV
Точн. = П

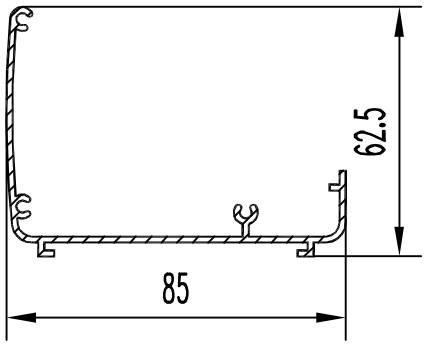

БПО-2948

F см² = 2.942
Q кг. = 0.797
D оп.мм= 100.0
P н.мм = 392.0
Гр. сл. =Особ.
Точн. = П

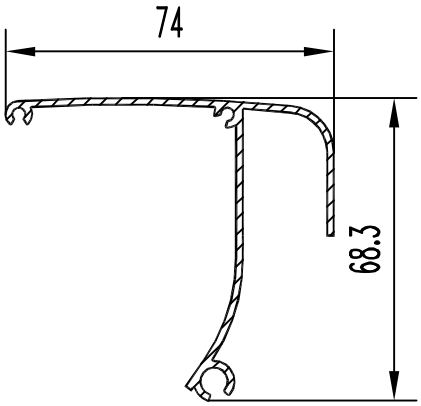

БПО-2949

F см² = 2.864
Q кг. = 0.776
D оп.мм= 86.0
P н.мм = 374.7
Гр. сл. =Особ.
Точн. = Особ.

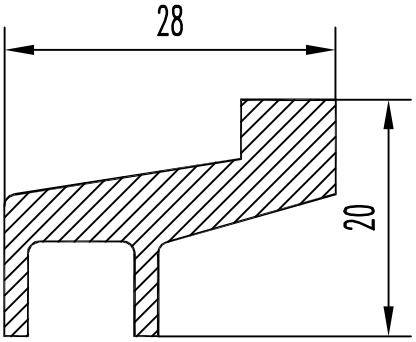

БПО-2945

F см² = 2.088
Q кг. = 0.566
D оп.мм= 35.0
P н.мм = 104.1
Гр. сл. = IV
Точн. = П

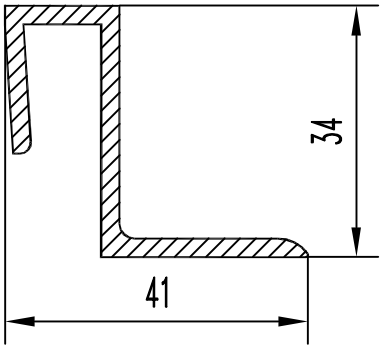

БП0-2951

F см² = 2.230
Q кг. = 0.604
D оп.мм= 53.0
P н.мм = 181.9
Гр. сл. = IV
Точн. = П

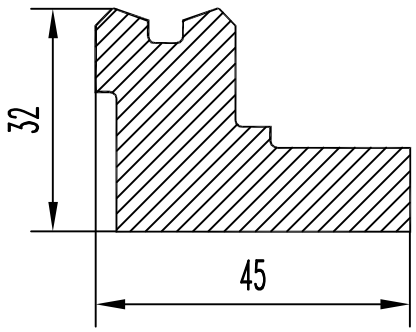

БП0-2952

F см² = 8.562
Q кг. = 2.320
D оп.мм= 54.0
P н.мм = 156.0
Гр. сл. = IV
Точн. = П

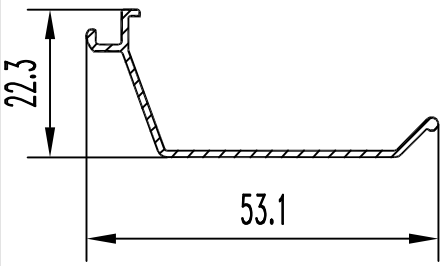

БП0-2953

F см² = 0.766
Q кг. = 0.208
D оп.мм= 55.0
P н.мм = 150.9
Гр. сл. = IV
Точн. = П

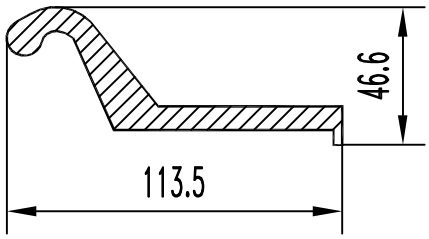

БП0-2958

F см² = 12.600
Q кг. = 3.415
D оп.мм= 60.0
P н.мм = 292.8
Гр. сл. = IV
Точн. = П

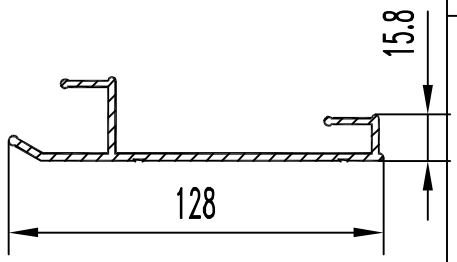

БП0-2954

F см² = 4.866
Q кг. = 1.319
D оп.мм= 129.0
P н.мм = 405.2
Гр. сл. = VI
Точн. = П

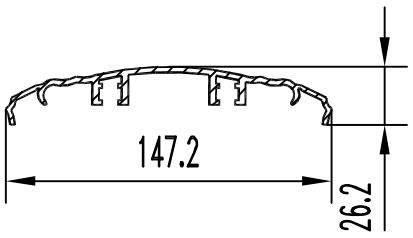

БП0-2959

F см² = 5.982
Q кг. = 1.621
D оп.мм= 148.0
P н.мм = 494.6
Гр. сл. = IV
Точн. = П

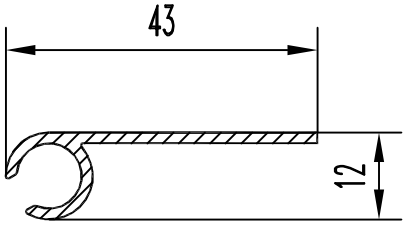

БП0-2955

F см² = 0.931
Q кг. = 0.252
D оп.мм= 43.5
P н.мм = 124.6
Гр. сл. = V
Точн. = П

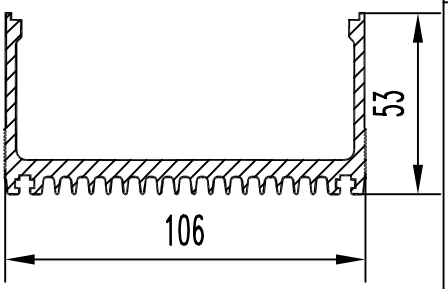

БП0-2960

F см² = 9.839
Q кг. = 2.666
D оп.мм= 119.0
P н.мм = 585.8
Гр. сл. = VI
Точн. = Особ.

БПО-2961

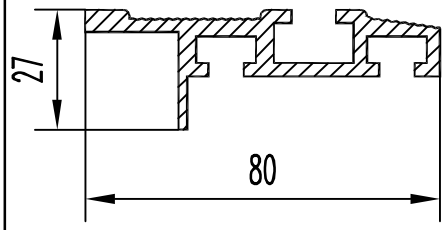

F см² = 4.985
Q кг. = 1.351
D оп.мм= 82.0
P н.мм = 313.6
Гр. сл. = V
Точн. = П

БПО-2962

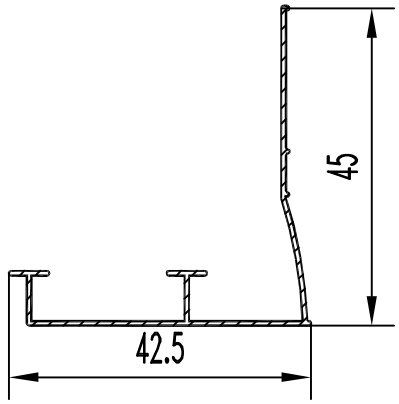

F см² = 1.080
Q кг. = 0.293
D оп.мм= 58.0
P н.мм = 217.8
Гр. сл. = VI
Точн. = П

БПО-2963

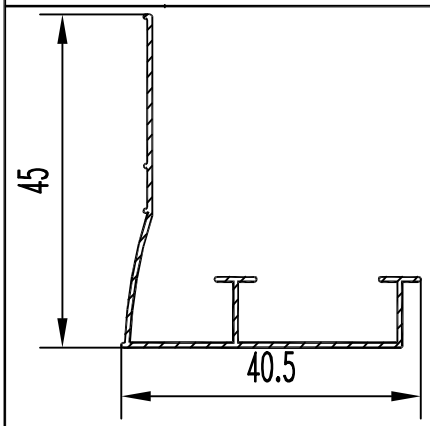

F см² = 1.100
Q кг. = 0.298
D оп.мм= 57.0
P н.мм = 221.1
Гр. сл. = VI
Точн. = П

БПО-2964

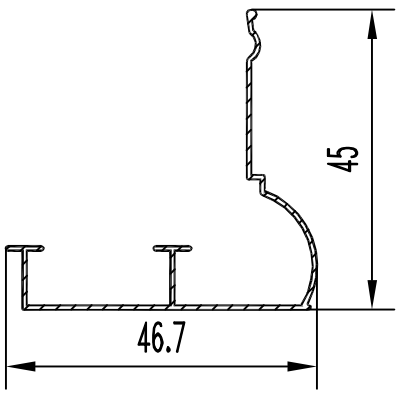

F см² = 1.216
Q кг. = 0.330
D оп.мм= 57.6
P н.мм = 242.1
Гр. сл. = VI
Точн. = П

БПО-2966

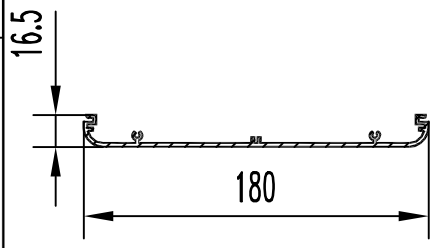

F см² = 4.761
Q кг. = 1.290
D оп.мм= 181.0
P н.мм = 504.1
Гр. сл. =Особ.
Точн. = П

БПО-2967

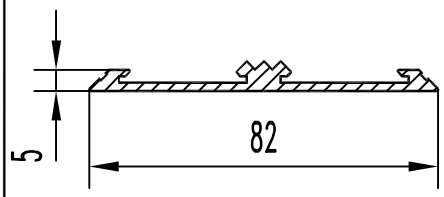

F см² = 2.317
Q кг. = 0.628
D оп.мм= 82.0
P н.мм = 204.0
Гр. сл. = IV
Точн. = Н

БПО-2969

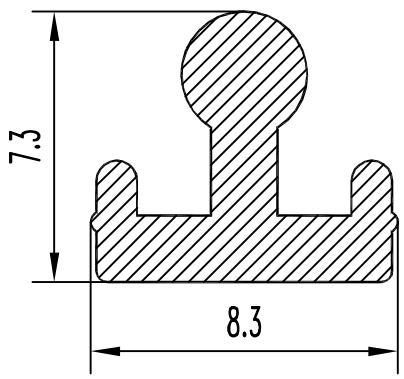

F см² = 0.305
Q кг. = 0.083
D оп.мм= 10.0
P н.мм = 36.3
Гр. сл. = IV
Точн. = П

БПО-2970

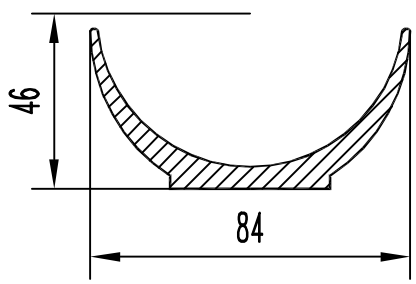

F см² = 6.830
Q кг. = 1.851
D оп.мм= 85.0
P н.мм = 262.8
Гр. сл. = III
Точн. = П

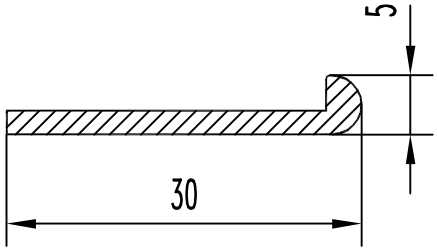

БП0-2971

F см² = 0.663
Q кг. = 0.180
D оп.мм= 30.1
P н.мм = 67.7
Гр. сл. = III
Точн. = П

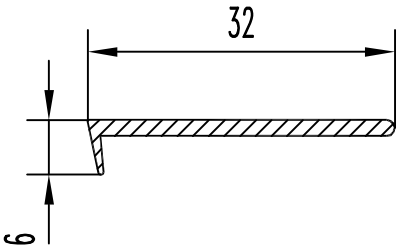

БП0-2972

F см² = 0.675
Q кг. = 0.183
D оп.мм= 32.0
P н.мм = 74.0
Гр. сл. = IV
Точн. = Н

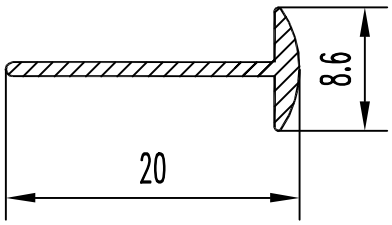

БП0-2973

F см² = 0.347
Q кг. = 0.094
D оп.мм= 20.0
P н.мм = 54.0
Гр. сл. = IV
Точн. = Н

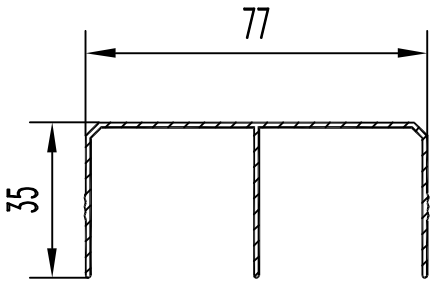

БП0-2978

F см² = 1.960
Q кг. = 0.531
D оп.мм= 81.0
P н.мм = 352.6
Гр. сл. = V
Точн. = П

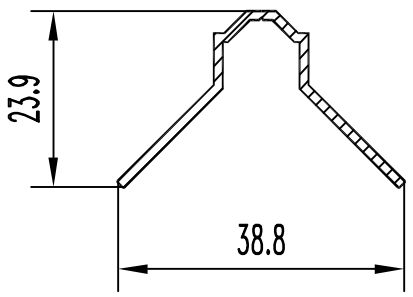

БП0-2979

F см² = 0.778
Q кг. = 0.211
D оп.мм= 40.0
P н.мм = 132.4
Гр. сл. = V
Точн. = П

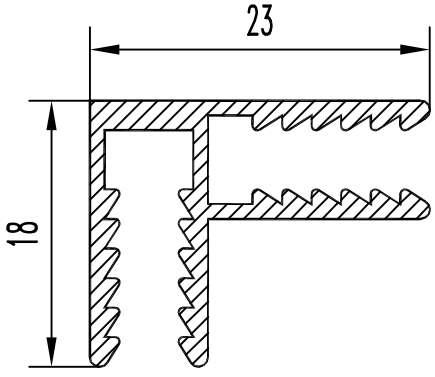

БП0-2975

F см² = 1.057
Q кг. = 0.286
D оп.мм= 28.7
P н.мм = 170.3
Гр. сл. = VI
Точн. = П

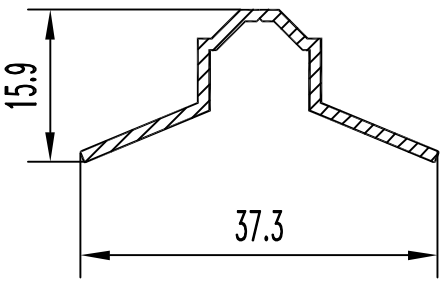

БП0-2980

F см² = 0.653
Q кг. = 0.177
D оп.мм= 37.3
P н.мм = 111.6
Гр. сл. = V
Точн. = П

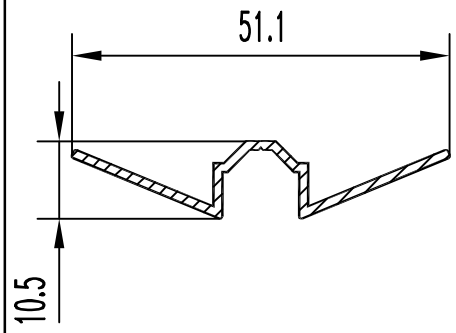

БПО-2981

F см² = 0.824
Q кг. = 0.223
D оп.мм= 51.0
P н.мм = 139.3
Гр. сл. = V
Точн. = П

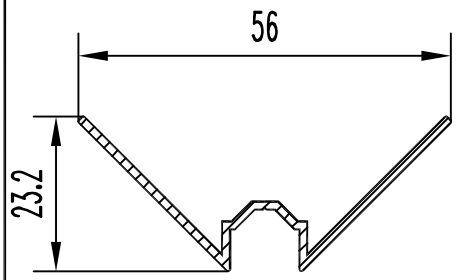

БПО-2982

F см² = 1.049
Q кг. = 0.284
D оп.мм= 56.0
P н.мм = 176.1
Гр. сл. = V
Точн. = П

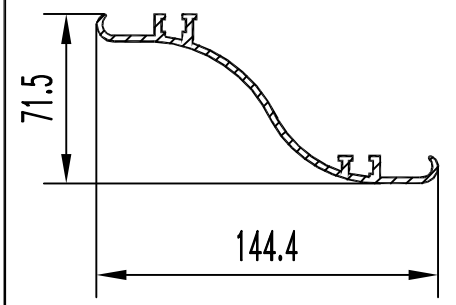

БПО-2983

F см² = 5.861
Q кг. = 1.588
D оп.мм= 160.0
P н.мм = 456.0
Гр. сл. = VI
Точн. = П

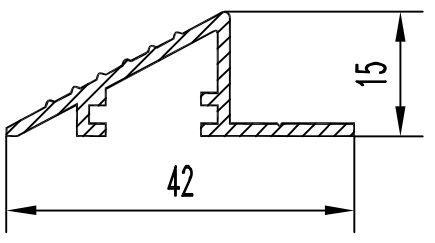

БПО-2984

F см² = 1.082
Q кг. = 0.293
D оп.мм= 42.3
P н.мм = 142.7
Гр. сл. = VI
Точн. = П

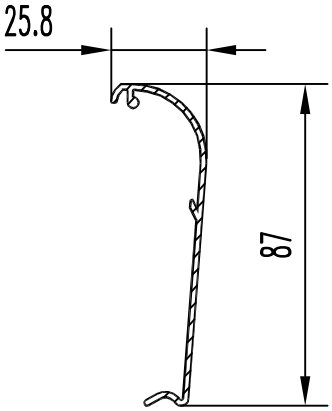

БПО-2987

F см² = 1.908
Q кг. = 0.517
D оп.мм= 90.0
P н.мм = 252.4
Гр. сл. = VI
Точн. = П

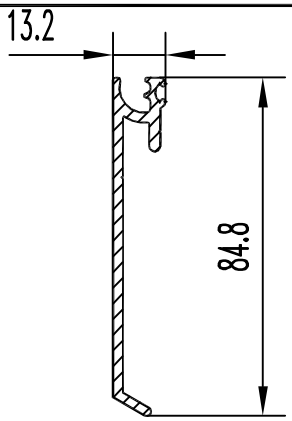

БПО-2988

F см² = 2.849
Q кг. = 0.772
D оп.мм= 86.0
P н.мм = 240.2
Гр. сл. = VI
Точн. = П

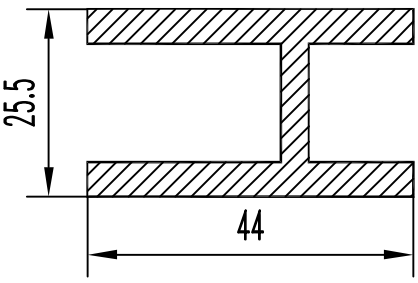

БПО-2989

F см² = 5.02
Q кг. = 1.36
D оп.мм= 51
P н.мм = 219.0
Гр. сл. = III
Точн. = Н

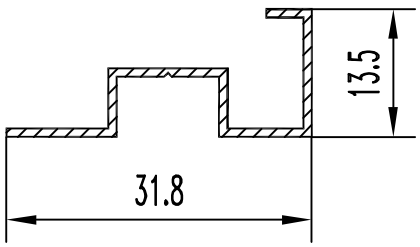

БПО-2990

F см² = 0.723
Q кг. = 0.196
D оп.мм= 35.0
P н.мм = 123.3
Гр. сл. = V
Точн. = П

БП0-2996

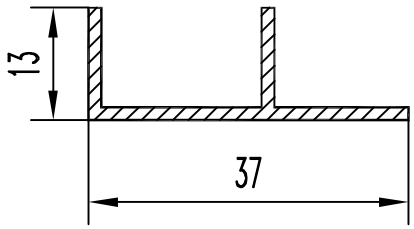

F см² = 0.900
Q кг. = 0.244
D оп.мм= 39.2
P н.мм = 123.0
Гр. сл. = IV
Точн. = П

БП0-2992

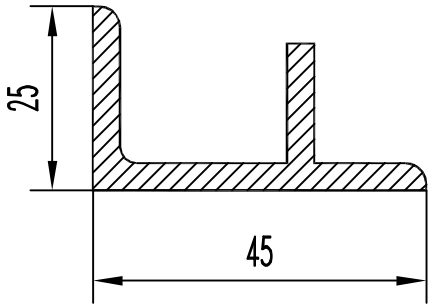

F см² = 3.250
Q кг. = 0.881
D оп.мм= 52.0
P н.мм = 168.6
Гр. сл. = III
Точн. = Н

БП0-2993

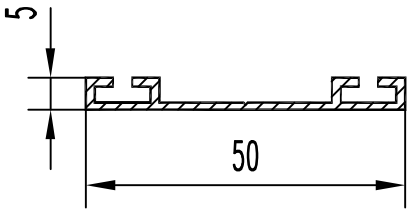

F см² = 0.927
Q кг. = 0.251
D оп.мм= 50.0
P н.мм = 173.9
Гр. сл. = IV
Точн. = П

БП0-2998

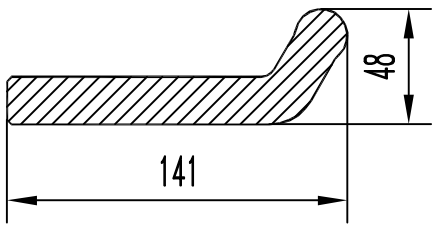

F см² = 30.846
Q кг. = 8.359
D оп.мм= 146.0
P н.мм = 340.8
Гр. сл. = IV
Точн. = П

БП0-2999

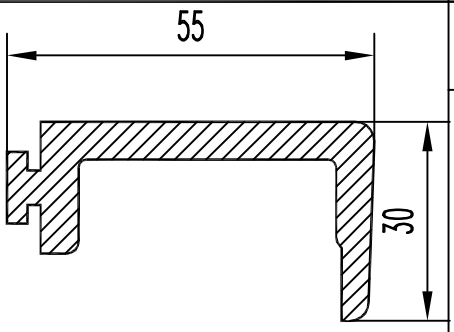

F см² = 5.470
Q кг. = 1.482
D оп.мм= 60.0
P н.мм = 203.3
Гр. сл. = IV
Точн. = П

БП0-2995

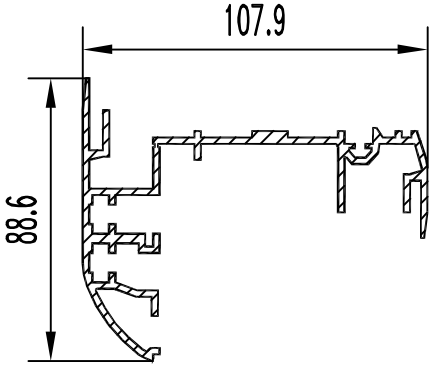

F см² = 8.381
Q кг. = 2.271
D оп.мм= 119.0
P н.мм = 768.8
Гр. сл. =Особ.
Точн. = П

БП0-3000

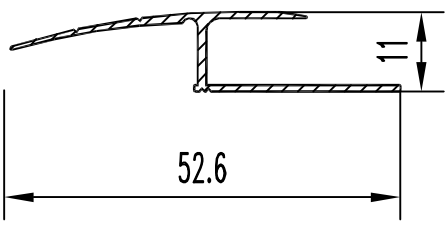

F см² = 0.919
Q кг. = 0.249
D оп.мм= 53.0
P н.мм = 154.2
Гр. сл. = IV
Точн. = П

БПО-3001

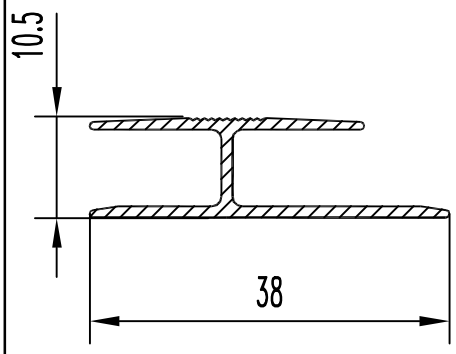

F см² = 0.841
Q кг. = 0.228
D оп.мм= 40
P н.мм = 149.4
Гр. сл. = IV
Точн. = П

БПО-3002

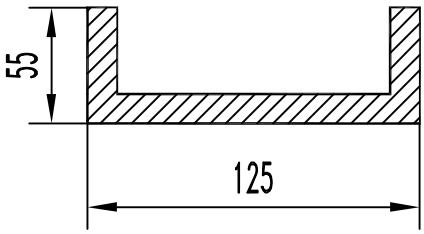

F см² = 17.52
Q кг. = 4.748
D оп.мм= 137
P н.мм = 454
Гр. сл. = IV
Точн. = Н

БПО-3003

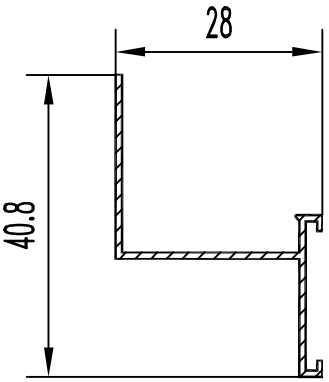

F см² = 0.917
Q кг. = 0.249
D оп.мм= 50
P н.мм = 155.2
Гр. сл. = VI
Точн. = Н

БПО-3004

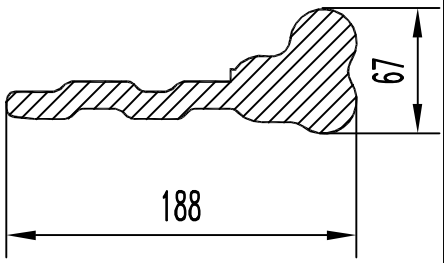

F см² = 50.375
Q кг. = 13.652
D оп.мм= 191
P н.мм = 475.9
Гр. сл. = VI
Точн. = П

БПО-3006

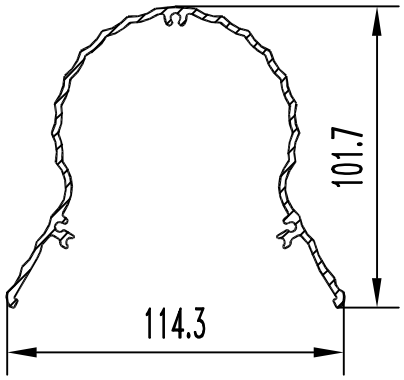

F см² = 6.2
Q кг. = 1.68
D оп.мм= 132
P н.мм = 589.6
Гр. сл. = особая
Точн. = П

БПО-3007

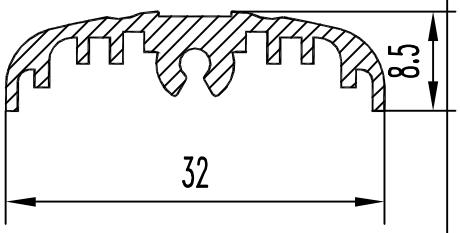

F см² = 0.991
Q кг. = 0.269
D оп.мм= 34
P н.мм = 125.8
Гр. сл. = особая
Точн. = П

БПО-3008

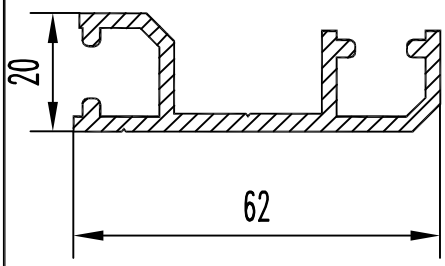

F см² = 3.4
Q кг. = 0.921
D оп.мм= 65
P н.мм = 260
Гр. сл. = VI
Точн. = П

БПО-3009

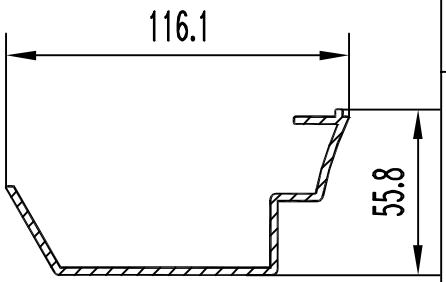

F см² = 4.8
Q кг. = 1.301
D оп.мм= 120
P н.мм = 388
Гр. сл. = V
Точн. = П

БПО-3010

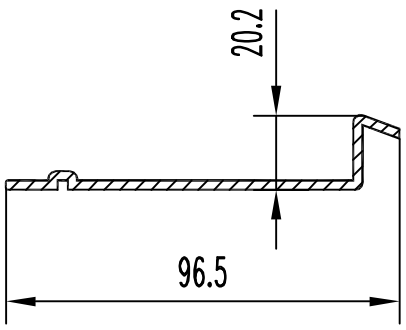

F см² = 3.21
Q кг. = 0.87
D оп.мм= 108
P н.мм = 260.7
Гр. сл. = VI
Точн. = П

БПО-3011

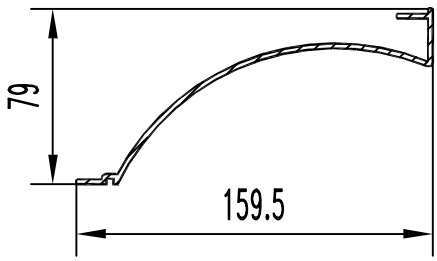

F см² = 5.620
Q кг. = 1.523
D оп.мм= 165.0
P н.мм = 452.0
Гр. сл. =Особ.
Точн. = П

БПО-3016

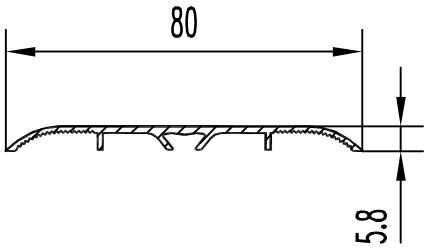

F см² = 1.660
Q кг. = 0.450
D оп.мм= 80.0
P н.мм = 206.0
Гр. сл. = III
Точн. = П

БПО-3019

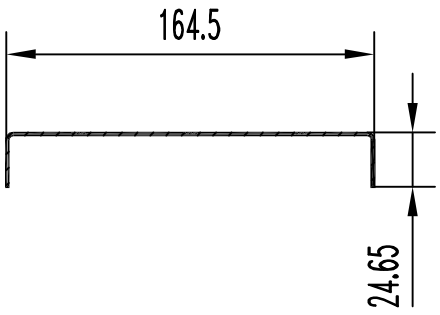

F см² = 3.113
Q кг. = 0.844
D оп.мм= 166.0
P н.мм = 421.4
Гр. сл. = VI
Точн. = П

БПО-3015

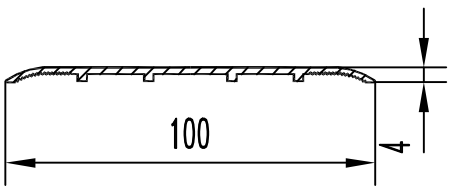

F см² = 1.908
Q кг. = 0.517
D оп.мм= 101.0
P н.мм = 227.0
Гр. сл. = III
Точн. = П

БПО-3020

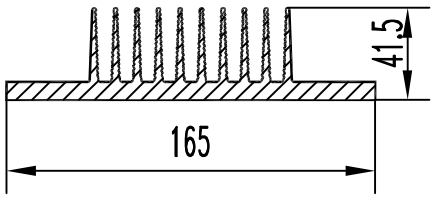

F см² = 22.956
Q кг. = 6.221
D оп.мм= 170.0
P н.мм = 1028.0
Гр. сл. =Особ.
Точн. = П

БПО-3021

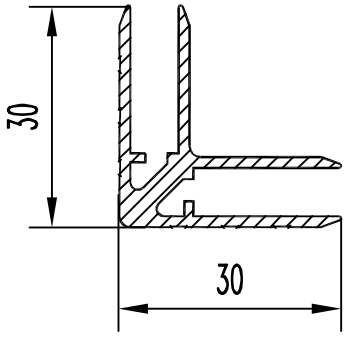

F см² = 1.815
Q кг. = 0.492
D оп.мм= 41
P н.мм = 218.6
Гр. сл. = V
Точн. = П

БПО-3022

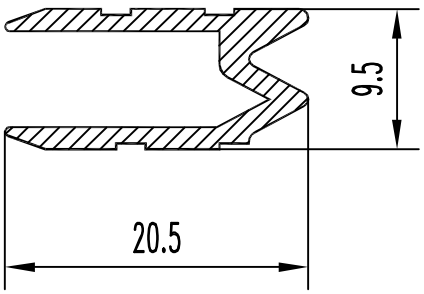

F см² = 0.694
Q кг. = 0.188
D оп.мм= 22
P н.мм = 95.8
Гр. сл. = V
Точн. = П

БПО-3023

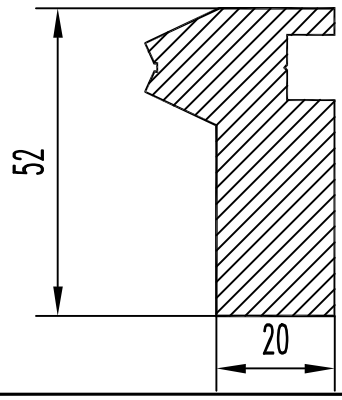

F см² = 11.109
Q кг. = 3.011
D оп.мм= 50
P н.мм = 177.1
Гр. сл. = IV
Точн. = П

БПО-3024

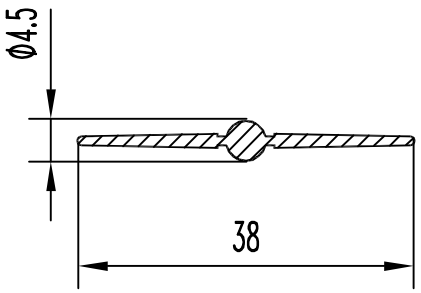

F см² = 0.584
Q кг. = 0.158
D оп.мм= 38
P н.мм = 81.7
Гр. сл. = V
Точн. = П

БПО-3025

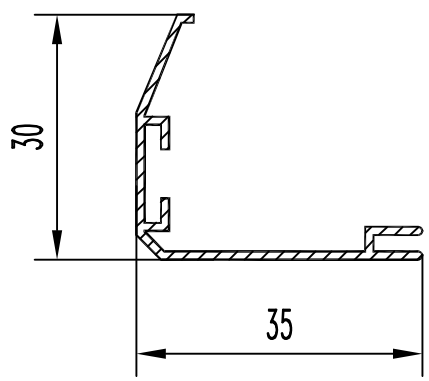

F см² = 0.848
Q кг. = 0.23
D оп.мм= 43
P н.мм = 172.3
Гр. сл. = VI
Точн. = П

БПО-3026

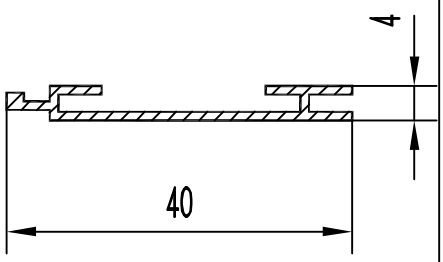

F см² = 0.62
Q кг. = 0.168
D оп.мм= 42
P н.мм = 124
Гр. сл. = VI
Точн. = П

БПО-3027

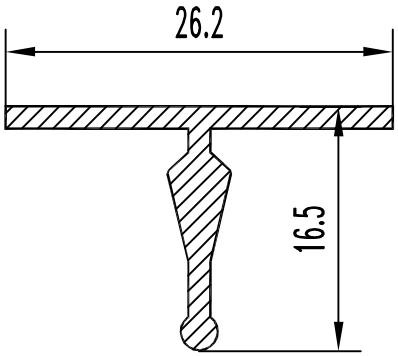

F см² = 0.736
Q кг. = 0.199
D оп.мм= 27
P н.мм = 87.2
Гр. сл. = III
Точн. = П

БПО-3028

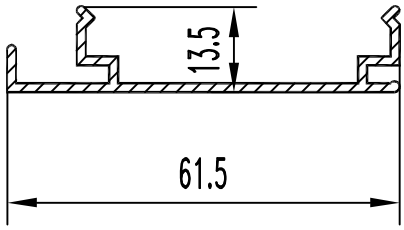

F см² = 1.45
Q кг. = 0.393
D оп.мм= 64
P н.мм = 208.3
Гр. сл. = V
Точн. = П

БПО-3029

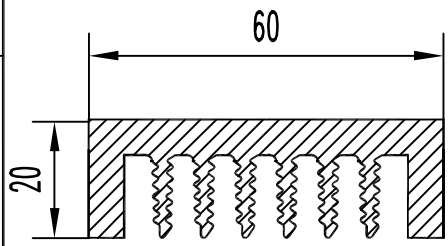

F см² = 7.173
Q кг. = 1.944
D оп.мм= 65
P н.мм = 432.5
Гр. сл. = VI
Точн. = П

БПО-3030

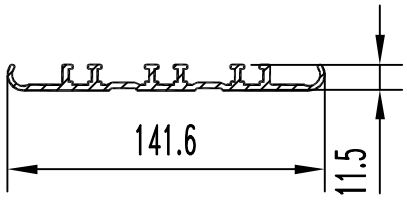

F см² = 5.791
Q кг. = 1.569
D оп.мм= 142
P н.мм = 452.9
Гр. сл. = VI
Точн. = П

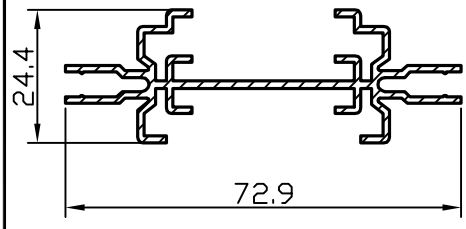

БПО-3031

F см² = 2.648
Q кг. = 0.717
D оп.мм.= 74
P н. = 424.1
Гр. сл. = VI
Точн. = П

БПО-3036

F см = 0
Q кг. = 0
D оп.мм.= 0
P н. = 0
Гр. сл. = 0
Точн. = 0

БПО-3032

F см = 0
Q кг. = 0
D оп.мм.= 0
P н. = 0
Гр. сл. = 0
Точн. = 0

БПО-3037

F см = 0
Q кг. = 0
D оп.мм.= 0
P н. = 0
Гр. сл. = 0
Точн. = 0

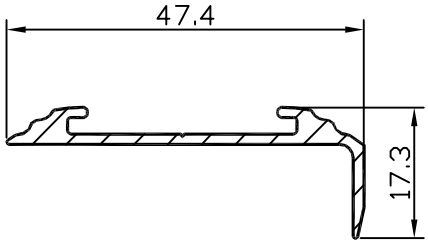

БПО-3033

F см = 1.13
Q кг. = 0.306
D оп.мм.= 48
P н. = 137.2
Гр. сл. = IV
Точн. = П

БПО-3038

F см = 0
Q кг. = 0
D оп.мм.= 0
P н. = 0
Гр. сл. = 0
Точн. = 0

БПО-3034

F см = 0
Q кг. = 0
D оп.мм.= 0
P н. = 0
Гр. сл. = 0
Точн. = 0

БПО-3039

F см = 0
Q кг. = 0
D оп.мм.= 0
P н. = 0
Гр. сл. = 0
Точн. = 0

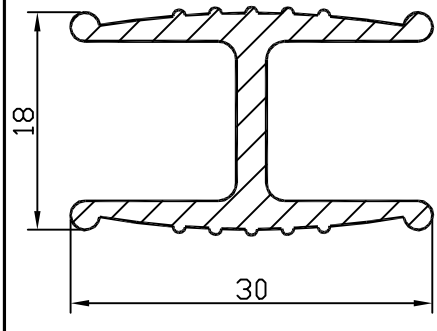

БПО-3035

F см² = 1.596
Q кг. = 0.433
D оп.мм.= 34.1
P н. = 152.5
Гр. сл. = IV
Точн. = П

БПО-3040

F см = 0
Q кг. = 0
D оп.мм.= 0
P н. = 0
Гр. сл. = 0
Точн. = 0

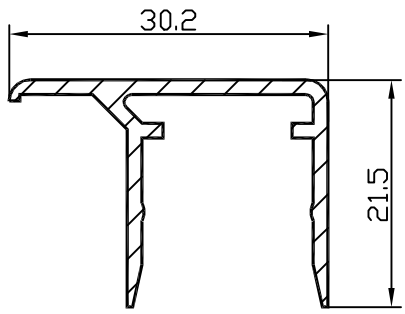

БПО-3041

F см² = 1.024
Q кг. = 0.278
D оп.мм.= 37
P н. = 149.5
Гр. сл. = V
Точн. = П

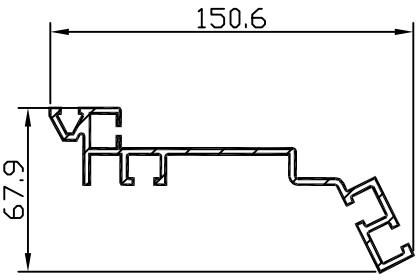

БПО-3046

F см = 7.813
Q кг. = 2.117
D оп.мм.= 163
P н. = 628.5
Гр. сл. = особая
Точн. = П

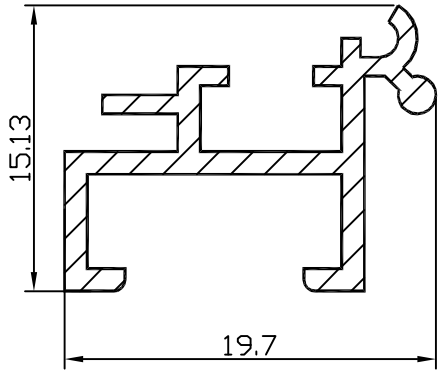

БПО-3042

F см = 0.679
Q кг. = 0.18
D оп.мм.= 24
P н. = 118
Гр. сл. = особая
Точн. = П

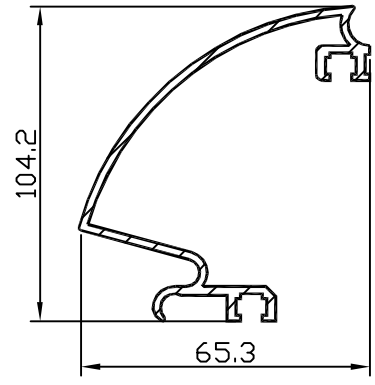

БПО-3047

F см = 7.539
Q кг. = 2.043
D оп.мм.= 108
P н. = 581.3
Гр. сл. = VI
Точн. = П

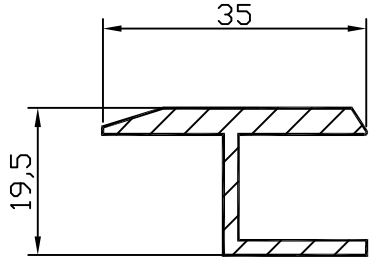

БПО-3043

F см = 1.754
Q кг. = 0.475
D оп.мм.= 39
P н. = 139.3
Гр. сл. = IV
Точн. = П

БПО-3048

F см = 0
Q кг. = 0
D оп.мм.= 0
P н. = 0
Гр. сл. = 0
Точн. = 0

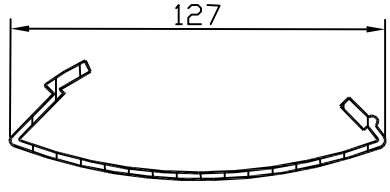

БПО-3044

F см = 4.601
Q кг. = 1.127
D оп.мм.= 125
P н. = 374.5
Гр. сл. = IV
Точн. = П

БПО-3049

F см = 0
Q кг. = 0
D оп.мм.= 0
P н. = 0
Гр. сл. = 0
Точн. = 0

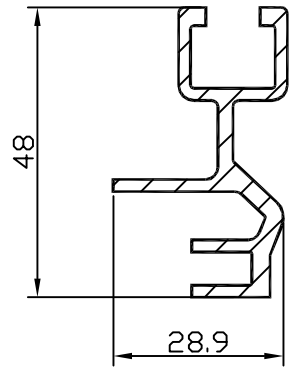

БПО-3045

F см² = 2.883
Q кг. = 0.781
D оп.мм.= 52
P н. = 248
Гр. сл. = V
Точн. = П

БПО-3050

F см = 0
Q кг. = 0
D оп.мм.= 0
P н. = 0
Гр. сл. = 0
Точн. = 0

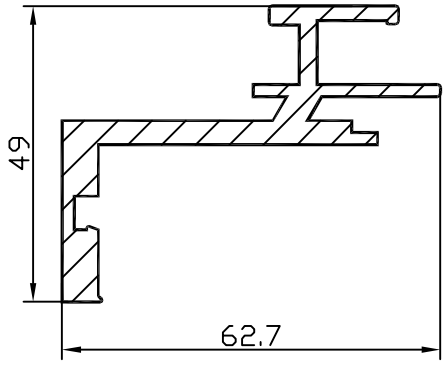

БПО-3051

F см² = 5.087
Q кг. = 1.379
D оп.мм.= 75
P н. = 300.8
Гр. сл. = V
Точн. = П

БПО-3052

F см = 0
Q кг. = 0
D оп.мм.= 0
P н. = 0
Гр. сл. = 0
Точн. = 0

БПО-3053

F см = 0
Q кг. = 0
D оп.мм.= 0
P н. = 0
Гр. сл. = 0
Точн. = 0

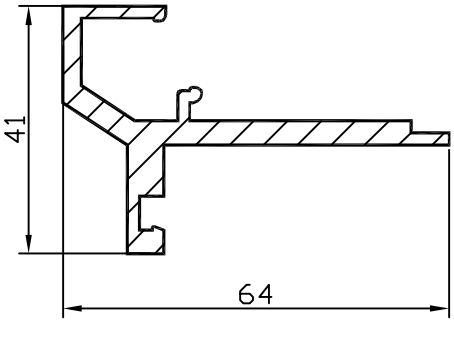

БПО-3054

F см = 4.18
Q кг. = 1.133
D оп.мм.= 69
P н. = 251.6
Гр. сл. = V
Точн. = П

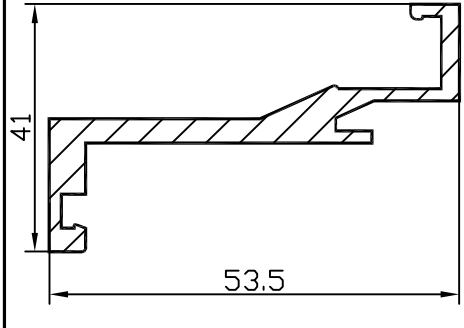

БПО-3055

F см² = 4.265
Q кг. = 1.156
D оп.мм.= 80
P н. = 243.3
Гр. сл. = V
Точн. = П

БПО-3056

F см = 0
Q кг. = 0
D оп.мм.= 0
P н. = 0
Гр. сл. = 0
Точн. = 0

БПО-3057

F см = 0
Q кг. = 0
D оп.мм.= 0
P н. = 0
Гр. сл. = 0
Точн. = 0

БПО-3058

F см = 0
Q кг. = 0
D оп.мм.= 0
P н. = 0
Гр. сл. = 0
Точн. = 0

БПО-3059

F см = 0
Q кг. = 0
D оп.мм.= 0
P н. = 0
Гр. сл. = 0
Точн. = 0

БПО-3060

F см = 0
Q кг. = 0
D оп.мм.= 0
P н. = 0
Гр. сл. = 0
Точн. = 0

БПО-3061

F см² = 0
Q кг. = 0
D оп.мм.= 0
P н. = 0
Гр. сл. = 0
Точн. = 0

БПО-3062

F см = 0
Q кг. = 0
D оп.мм.= 0
P н. = 0
Гр. сл. = 0
Точн. = 0

БПО-3063

F см = 0
Q кг. = 0
D оп.мм.= 0
P н. = 0
Гр. сл. = 0
Точн. = 0

БПО-3064

F см = 0
Q кг. = 0
D оп.мм.= 0
P н. = 0
Гр. сл. = 0
Точн. = 0

БПО-3065

F см² = 0
Q кг. = 0
D оп.мм.= 0
P н. = 0
Гр. сл. = 0
Точн. = 0

БПО-3066

F см = 0
Q кг. = 0
D оп.мм.= 0
P н. = 0
Гр. сл. = 0
Точн. = 0

БПО-3067

F см = 0
Q кг. = 0
D оп.мм.= 0
P н. = 0
Гр. сл. = 0
Точн. = 0

БПО-3068

F см = 0
Q кг. = 0
D оп.мм.= 0
P н. = 0
Гр. сл. = 0
Точн. = 0

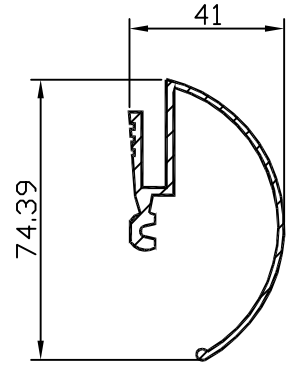

БПО-3069

F см = 3.34
Q кг. = 0.91
D оп.мм.= 75
P н. = 355.1
Гр. сл. = VI
Точн. = П

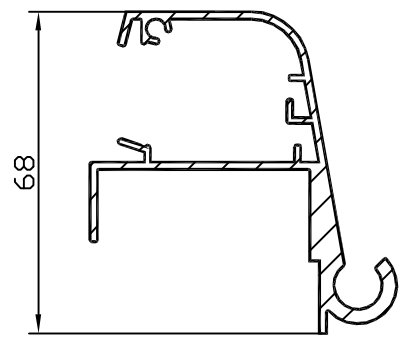

БПО-3070

F см = 4.516
Q кг. = 1.22
D оп.мм.= 82.5
P н. = 447.7
Гр. сл. = особая
Точн. = П

БПО-3071

F см² = 0
Q кг. = 0
D оп.мм.= 0
P н. = 0
Гр. сл. = 0
Точн. = 0

БПО-3072

F см = 0
Q кг. = 0
D оп.мм.= 0
P н. = 0
Гр. сл. = 0
Точн. = 0

БПО-3073

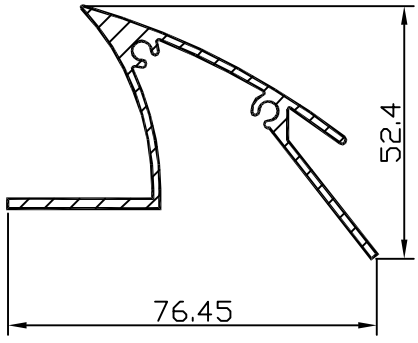

F см = 3.373
Q кг. = 0.914
D оп.мм.= 82
P н. = 350.5
Гр. сл. = VI
Точн. = П

БПО-3074

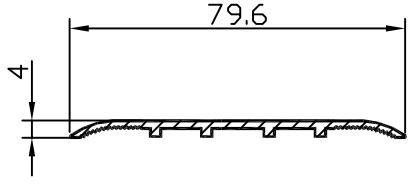

F см = 1.545
Q кг. = 0.419
D оп.мм.= 80
P н. = 185.6
Гр. сл. = III
Точн. = П

БПО-3075

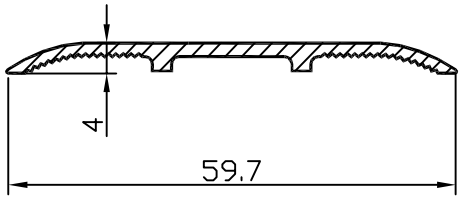

F см² = 1.096
Q кг. = 0.297
D оп.мм.= 60
P н. = 137.1
Гр. сл. = III
Точн. = П

БПО-3076

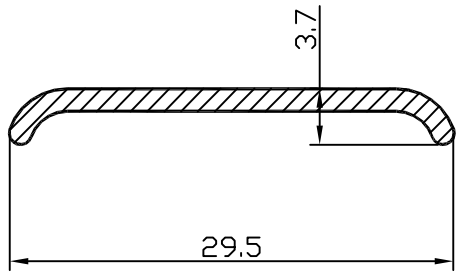

F см = 0.467
Q кг. = 0.127
D оп.мм.= 30
P н. = 64.6
Гр. сл. = III
Точн. = П

БПО-3077

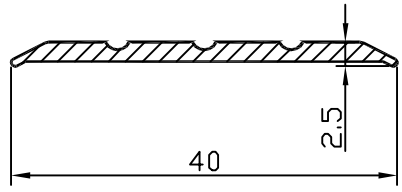

F см = 0.699
Q кг. = 0.189
D оп.мм.= 40
P н. = 83.9
Гр. сл. = III
Точн. = П

БПО-3078

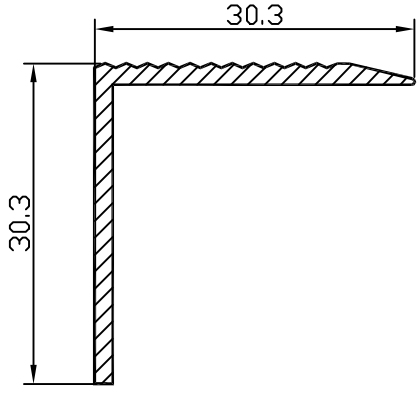

F см = 0.996
Q кг. = 0.27
D оп.мм.= 43
P н. = 121
Гр. сл. = III
Точн. = П

БПО-3079

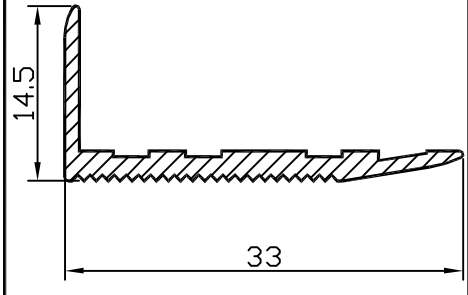

F см = 0.76
Q кг. = 0.206
D оп.мм.= 35
P н. = 105.3
Гр. сл. = III
Точн. = П

БПО-3080

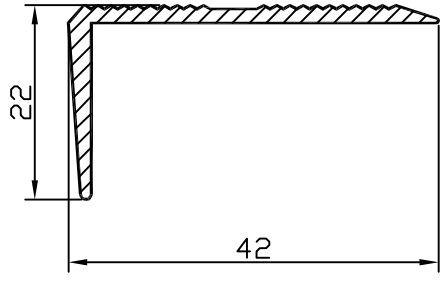

F см = 1.078
Q кг. = 0.292
D оп.мм.= 46
P н. = 127.6
Гр. сл. = III
Точн. = П

БПО-3081

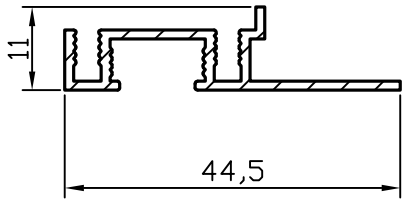

F см² = 0.999
Q кг. = 0.271
D оп.мм.= 45
P н. = 165.8
Гр. сл. = V
Точн. = П

БПО-3082

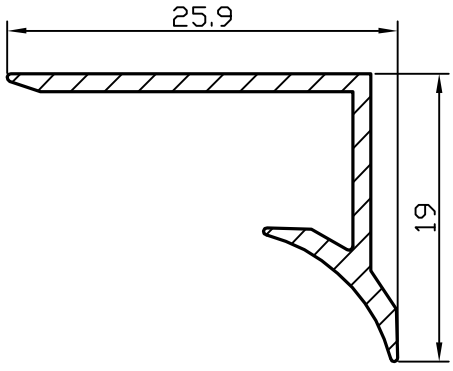

F см = 0.582
Q кг. = 0.158
D оп.мм.= 32
P н. = 96.8
Гр. сл. = III
Точн. = П

БПО-3083

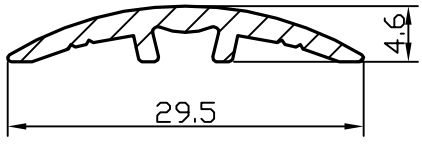

F см = 0.61
Q кг. = 0.165
D оп.мм.= 29.9
P н. = 72.6
Гр. сл. = III
Точн. = П

БПО-3084

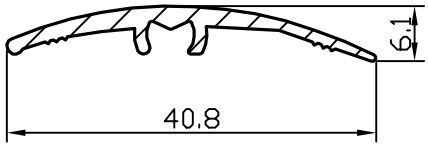

F см = 0.8
Q кг. = 0.217
D оп.мм.= 40.8
P н. = 99.5
Гр. сл. = III
Точн. = П

БПО-3085

F см² = 0
Q кг. = 0
D оп.мм.= 0
P н. = 0
Гр. сл. = 0
Точн. = 0

БПО-3086

F см = 0
Q кг. = 0
D оп.мм.= 0
P н. = 0
Гр. сл. = 0
Точн. = 0

БПО-3087

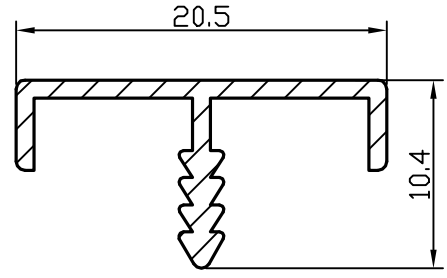

F см = 0.43
Q кг. = 0.117
D оп.мм.= 23
P н. = 83.4
Гр. сл. = IV
Точн. = П

БПО-3088

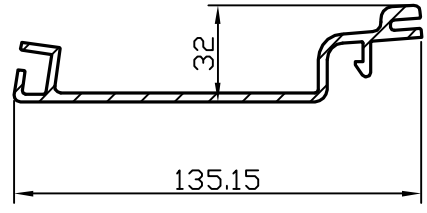

F см = 6.33
Q кг. = 1.716
D оп.мм.= 137
P н. = 426.6
Гр. сл. = VI
Точн. = П

БПО-3089

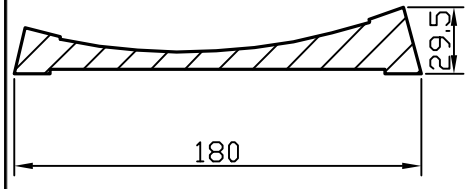

F см = 23.25
Q кг. = 6.3
D оп.мм.= 182
P н. = 409
Гр. сл. = V
Точн. = П

БПО-3090

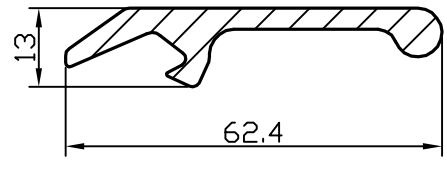

F см = 3.133
Q кг. = 0.849
D оп.мм.= 64
P н. = 152.7
Гр. сл. = III
Точн. = П

БПО-3091

F см² = 0
Q кг. = 0
D оп.мм.= 0
P н. = 0
Гр. сл. = 0
Точн. = 0

БПО-3092

F см = 0
Q кг. = 0
D оп.мм.= 0
P н. = 0
Гр. сл. = 0
Точн. = 0

БПО-3093

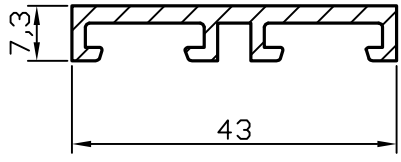

F см = 1.503
Q кг. = 0.407
D оп.мм.= 45
P н. = 145.9
Гр. сл. = V
Точн. = П

БПО-3094

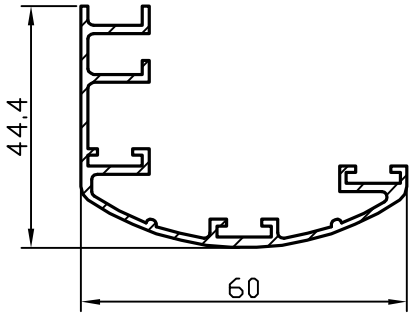

F см = 2.47
Q кг. = 0.67
D оп.мм.= 69
P н. = 349.3
Гр. сл. = Особ.
Точн. = П

БПО-3095

F см² = 0
Q кг. = 0
D оп.мм.= 0
P н. = 0
Гр. сл. = 0
Точн. = 0

БПО-3096

F см = 0
Q кг. = 0
D оп.мм.= 0
P н. = 0
Гр. сл. = 0
Точн. = 0

БПО-3097

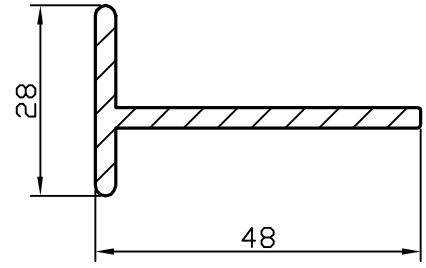

F см = 2.17
Q кг. = 0.588
D оп.мм.= 57
P н. = 149
Гр. сл. = III
Точн. = П

БПО-3098

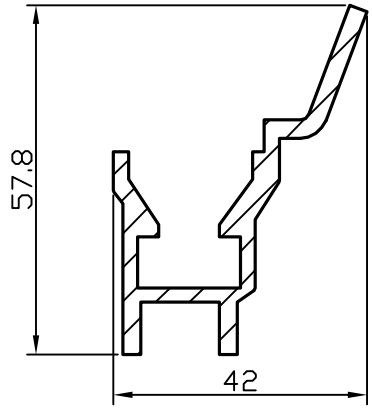

F см = 3.61
Q кг. = 0.979
D оп.мм.= 70
P н. = 249
Гр. сл. = V
Точн. = П

БПО-3099

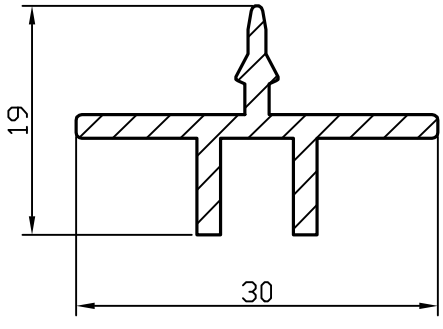

F см = 1.086
Q кг. = 0.294
D оп.мм.= 31
P н. = 113.1
Гр. сл. = IV
Точн. = П

БПО-3100

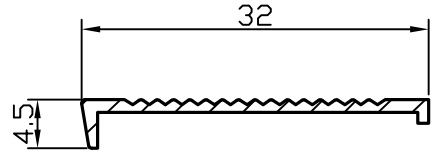

F см = 0.375
Q кг. = 0.102
D оп.мм.= 32
P н. = 79.3
Гр. сл. = II
Точн. = Н

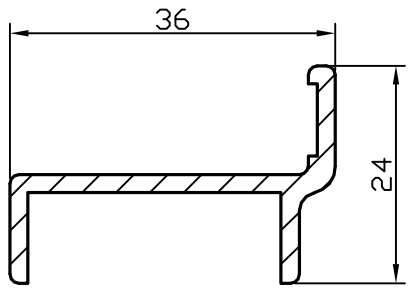

БПО-3101

F см² = 1.383
Q кг. = 0.375
D оп.мм.= 43
P н. = 137.4
Гр. сл. = IV
Точн. = П

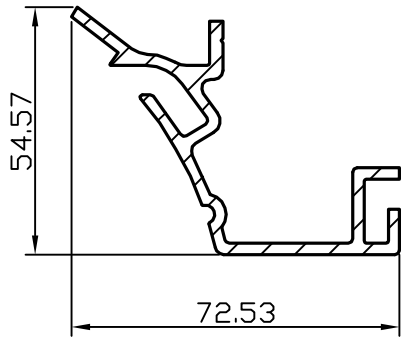

БПО-3106

F см = 4.68
Q кг. = 1.268
D оп.мм.= 89.3
P н. = 356.1
Гр. сл. = Особ.
Точн. = П

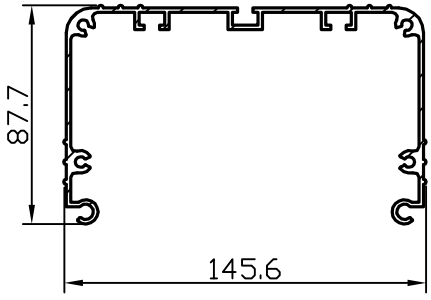

БПО-3102

F см = 8.99
Q кг. = 2.436
D оп.мм.= 161
P н. = 863.9
Гр. сл. = Особ.
Точн. = П

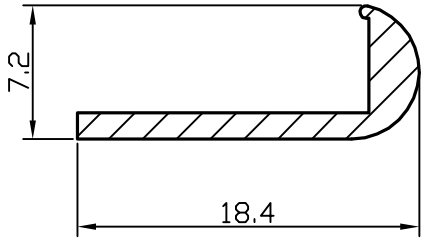

БПО-3107

F см = 0.363
Q кг. = 0.098
D оп.мм.= 18.5
P н. = 48.8
Гр. сл. = III
Точн. = П

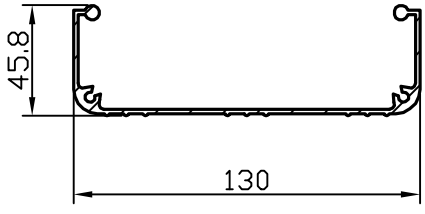

БПО-3103

F см = 5.646
Q кг. = 1.53
D оп.мм.= 148
P н. = 517.7
Гр. сл. = Особ.
Точн. = П

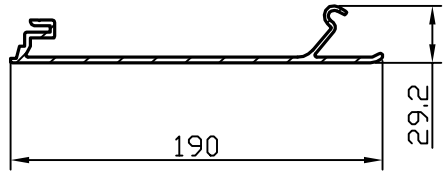

БПО-3108

F см = 7.882
Q кг. = 2.136
D оп.мм.= 190
P н. = 543.3
Гр. сл. = Особ.
Точн. = П

БПО-3104

F см = 0
Q кг. = 0
D оп.мм.= 0
P н. = 0
Гр. сл. = 0
Точн. = 0

БПО-3109

F см = 0
Q кг. = 0
D оп.мм.= 0
P н. = 0
Гр. сл. = 0
Точн. = 0

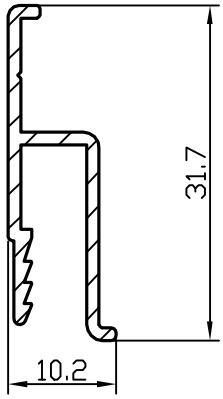

БПО-3105

F см² = 0.721
Q кг. = 0.195
D оп.мм.= 33
P н. = 122.5
Гр. сл. = V
Точн. = П

БПО-3110

F см = 0
Q кг. = 0
D оп.мм.= 0
P н. = 0
Гр. сл. = 0
Точн. = 0

БПО-3111

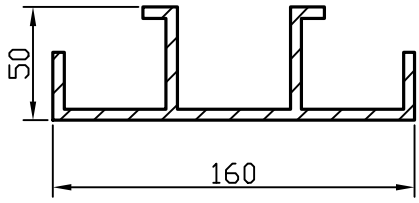

F см² = 16
Q кг. = 4.34
D оп.мм.= 163
P н. = 650
Гр. сл. = VI
Точн. = П

БПО-3112

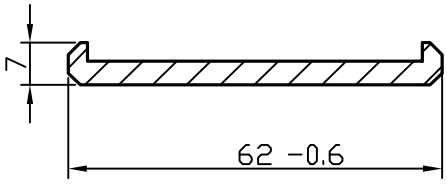

F см = 2.595
Q кг. = 0.703
D оп.мм.= 63
P н. = 139.3
Гр. сл. = II
Точн. = Г

БПО-3113

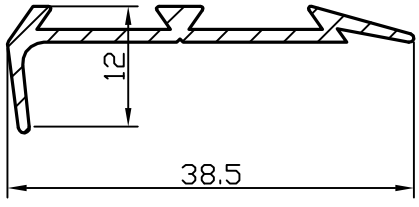

F см = 0.719
Q кг. = 0.195
D оп.мм.= 39
P н. = 113.2
Гр. сл. = IV
Точн. = Н

БПО-3114

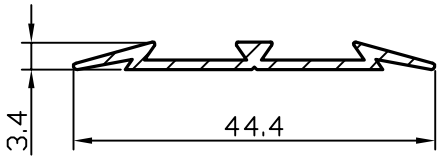

F см = 0.681
Q кг. = 0.185
D оп.мм.= 45
P н. = 111
Гр. сл. = III
Точн. = Н

БПО-3115

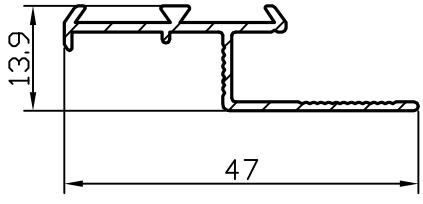

F см² = 0.91
Q кг. = 0.247
D оп.мм.= 48
P н. = 157.2
Гр. сл. = IV
Точн. = П

БПО-3116

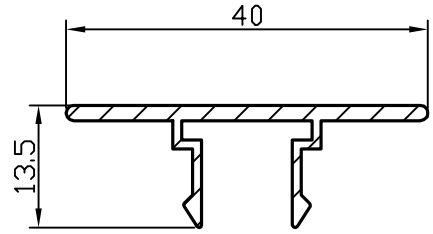

F см = 0.979
Q кг. = 0.265
D оп.мм.= 40
P н. = 138.3
Гр. сл. = IV
Точн. = П

БПО-3117

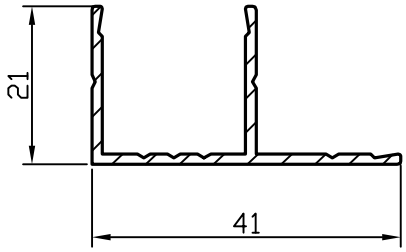

F см = 1.067
Q кг. = 0.29
D оп.мм.= 46
P н. = 164.5
Гр. сл. = IV
Точн. = П

БПО-3118

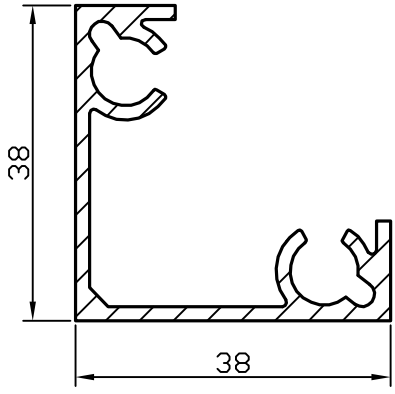

F см = 2.33
Q кг. = 0.631
D оп.мм.= 54
P н. = 246
Гр. сл. = V
Точн. = П

БПО-3119

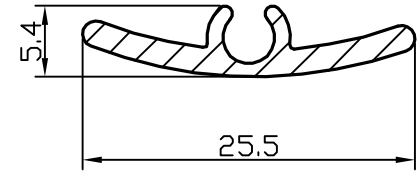

F см = 0.569
Q кг. = 0.154
D оп.мм.= 25.5
P н. = 67.5
Гр. сл. = VI
Точн. = П

БПО-3120

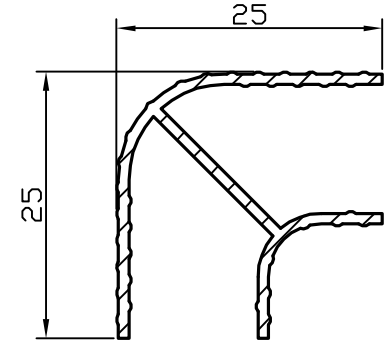

F см = 0.86
Q кг. = 0.233
D оп.мм.= 36.7
P н. = 168
Гр. сл. = VI
Точн. = П

БПО-3121

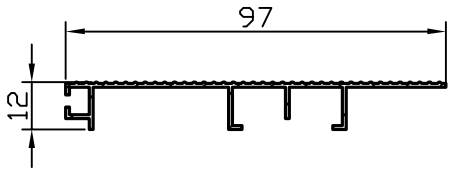

F см² = 0
Q кг. = 0
D оп.мм.= 0
P н. = 0
Гр. сл. = 0
Точн. = 0

БПО-3122

F см = 0
Q кг. = 0
D оп.мм.= 0
P н. = 0
Гр. сл. = 0
Точн. = 0

БПО-3123

F см = 0
Q кг. = 0
D оп.мм.= 0
P н. = 0
Гр. сл. = 0
Точн. = 0

БПО-3124

F см = 0
Q кг. = 0
D оп.мм.= 0
P н. = 0
Гр. сл. = 0
Точн. = 0

БПО-3125

F см² = 0
Q кг. = 0
D оп.мм.= 0
P н. = 0
Гр. сл. = 0
Точн. = 0

БПО-3126

F см = 0
Q кг. = 0
D оп.мм.= 0
P н. = 0
Гр. сл. = 0
Точн. = 0

БПО-3127

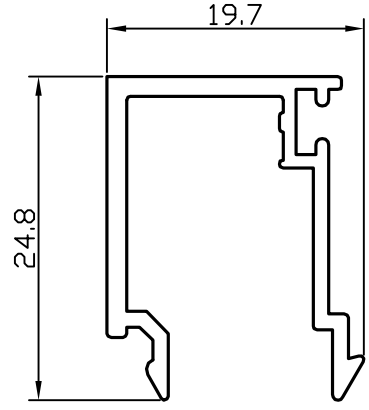

F см = 0.979
Q кг. = 0.265
D оп.мм.= 31
P н. = 151.1
Гр. сл. = VI
Точн. = П

БПО-3128

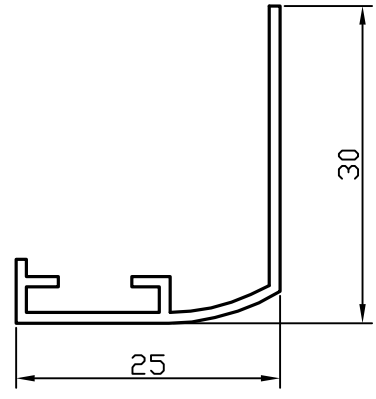

F см = 0.657
Q кг. = 0.178
D оп.мм.= 40
P н. = 133.5
Гр. сл. = VI
Точн. = П

БПО-3129

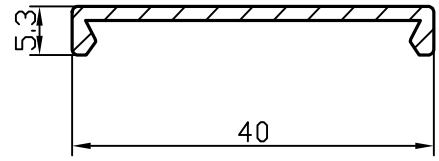

F см = 0.758
Q кг. = 0.205
D оп.мм.= 42
P н. = 98.8
Гр. сл. = IV
Точн. = 0

БПО-3130

F см = 0
Q кг. = 0
D оп.мм.= 0
P н. = 0
Гр. сл. = 0
Точн. = 0

	БПО–0 F см² = 0 Q кг. = 0 D оп.мм.= 0 P н. = 0 Гр. сл. = 0 Точн. = 0		**БПО–0** F см = 0 Q кг. = 0 D оп.мм.= 0 P н. = 0 Гр. сл. = 0 Точн. = 0
	БПО–0 F см = 0 Q кг. = 0 D оп.мм.= 0 P н. = 0 Гр. сл. = 0 Точн. = 0		**БПО–0** F см = 0 Q кг. = 0 D оп.мм.= 0 P н. = 0 Гр. сл. = 0 Точн. = 0
	БПО–0 F см = 0 Q кг. = 0 D оп.мм.= 0 P н. = 0 Гр. сл. = 0 Точн. = 0		**БПО–0** F см = 0 Q кг. = 0 D оп.мм.= 0 P н. = 0 Гр. сл. = 0 Точн. = 0
	БПО–0 F см = 0 Q кг. = 0 D оп.мм.= 0 P н. = 0 Гр. сл. = 0 Точн. = 0		**БПО–0** F см = 0 Q кг. = 0 D оп.мм.= 0 P н. = 0 Гр. сл. = 0 Точн. = 0
	БПО–0 F см² = 0 Q кг. = 0 D оп.мм.= 0 P н. = 0 Гр. сл. = 0 Точн. = 0	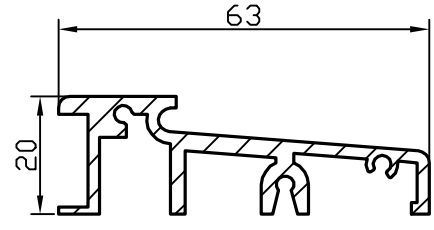	**БП0-3140** F см = 3.28 Q кг. = 0.889 D оп.мм.= 66 P н. = 282.2 Гр. сл. = VI Точн. = П

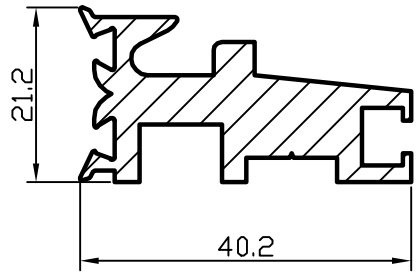

БПО-3141

F см² = 3.832
Q кг. = 1.038
D оп.мм.= 46
P н. = 193.6
Гр. сл. = VI
Точн. = П

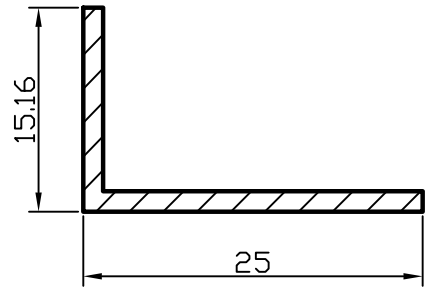

БПО-3146

F см = 0.578
Q кг. = 0.157
D оп.мм.= 30
P н. = 80
Гр. сл. = III
Точн. = Н

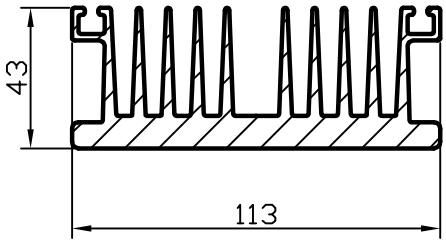

БПО-3142

F см =20.758
Q кг. = 5.625
D оп.мм.= 121
P н. = 949.5
Гр. сл. = VI
Точн. = П

БПО-0

F см = 0
Q кг. = 0
D оп.мм.= 0
P н. = 0
Гр. сл. = 0
Точн. = 0

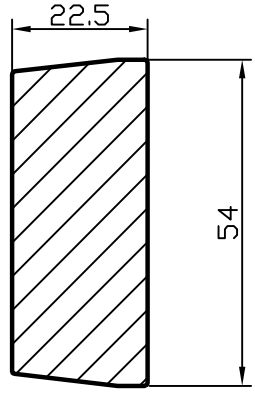

БПО-3143

F см = 11.8
Q кг. = 3.198
D оп.мм.= 57
P н. = 148.5
Гр. сл. = I
Точн. = П

БПО-0

F см = 0
Q кг. = 0
D оп.мм.= 0
P н. = 0
Гр. сл. = 0
Точн. = 0

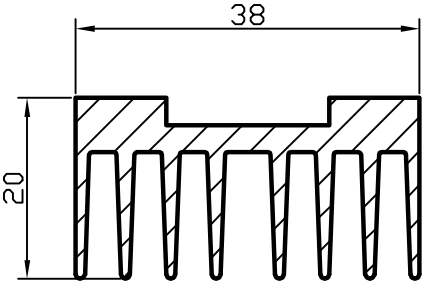

БПО-3144

F см = 3.326
Q кг. = 0.901
D оп.мм.= 43
P н. = 306
Гр. сл. = Особая
Точн. = Н

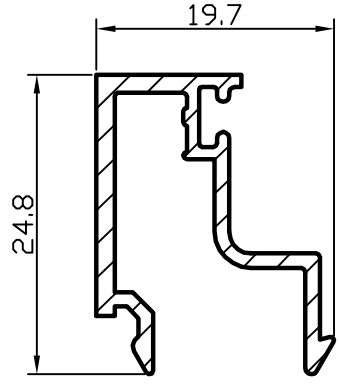

БПО-3149

F см = 0.953
Q кг. = 0.258
D оп.мм.= 31
P н. = 148.9
Гр. сл. = Особая
Точн. = П

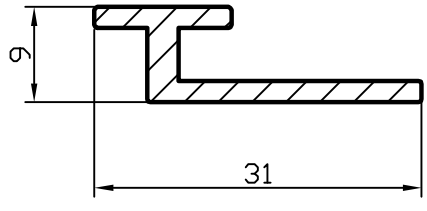

БПО-3145

F см² = 0.93
Q кг. = 0.252
D оп.мм.= 32
P н. = 89.1
Гр. сл. = IV
Точн. = П

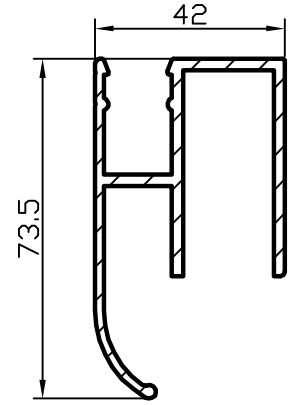

БПО-3150

F см = 4.949
Q кг. = 1.341
D оп.мм.= 85
P н. = 427.3
Гр. сл. = Особая
Точн. = П

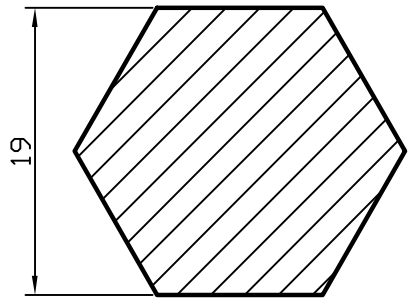

БПО-3151

F см² = 3.13
Q кг. = 0.848
D оп.мм.= 22
P н. = 65.8
Гр. сл. = I
Точн. = П

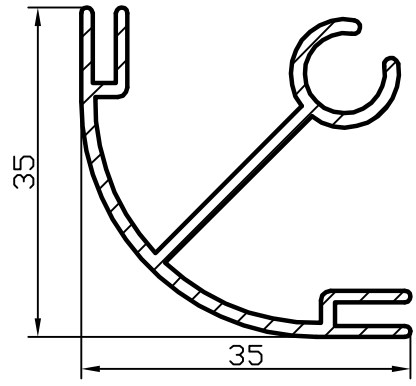

БПО-3156

F см = 1.835
Q кг. = 0.497
D оп.мм.= 50
P н. = 258.3
Гр. сл. = VI
Точн. = П

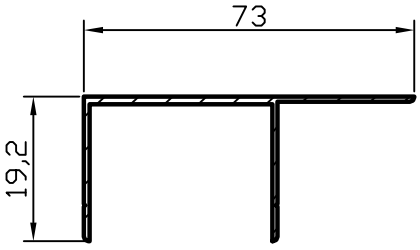

БПО-3152

F см = 1.849
Q кг. = 0.501
D оп.мм.= 80
P н. = 269.6
Гр. сл. = VI
Точн. = Особой

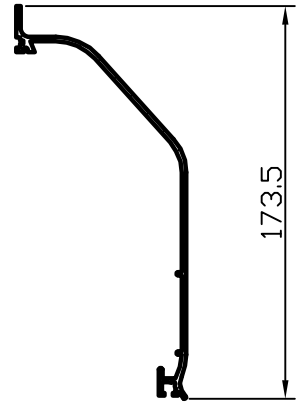

БПО-3157

F см = 4.93
Q кг. = 1.336
D оп.мм.= 180
P н. = 510
Гр. сл. = Особой
Точн. = П

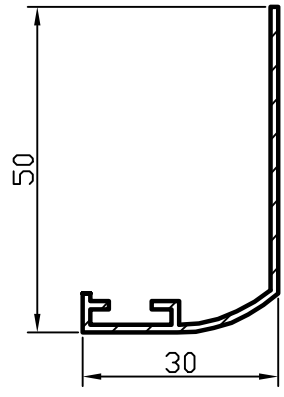

БПО-3153

F см = 1.065
Q кг. = 0.289
D оп.мм.= 60
P н. = 182.3
Гр. сл. = IV
Точн. = П

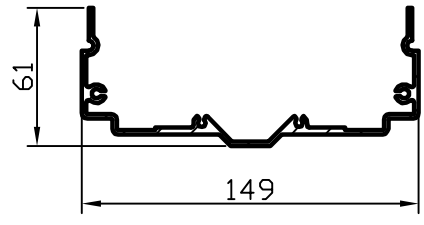

БПО-3158

F см = 7.29
Q кг. = 1.976
D оп.мм.= 150
P н. = 628
Гр. сл. = V
Точн. = П

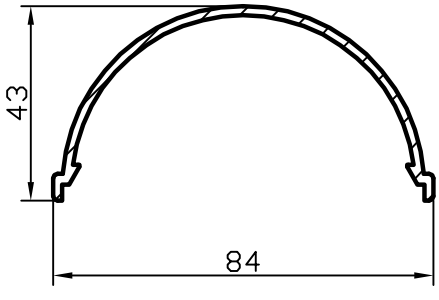

БПО-3154

F см = 2.719
Q кг. = 0.737
D оп.мм.= 84
P н. = 270.4
Гр. сл. = VI
Точн. = П

БПО-0

F см = 0
Q кг. = 0
D оп.мм.= 0
P н. = 0
Гр. сл. = 0
Точн. = 0

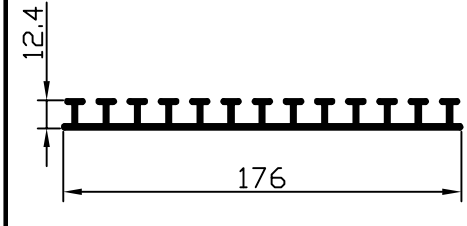

БПО-3155

F см² = 4.79
Q кг. = 1.298
D оп.мм.= 180
P н. = 798.6
Гр. сл. = Особая
Точн. = П

БПО-0

F см = 0
Q кг. = 0
D оп.мм.= 0
P н. = 0
Гр. сл. = 0
Точн. = 0

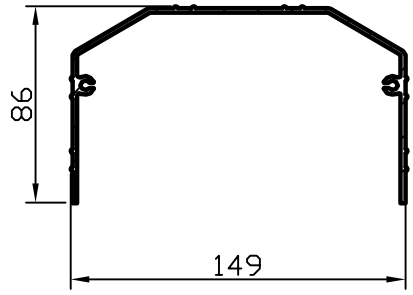

БПО-3161

F см² = 6.668
Q кг. = 1.807
D оп.мм.= 165
P н. = 646
Гр. сл. = VI
Точн. = П

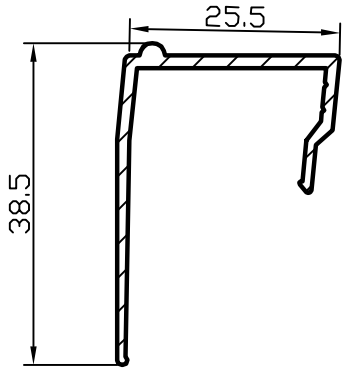

БПО-3166

F см = 1.095
Q кг. = 0.297
D оп.мм.= 45
P н. = 157.3
Гр. сл. = VI
Точн. = П

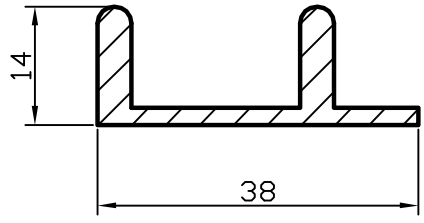

БПО-3162

F см = 1.686
Q кг. = 0.457
D оп.мм.= 40
P н. = 124.6
Гр. сл. = IV
Точн. = П

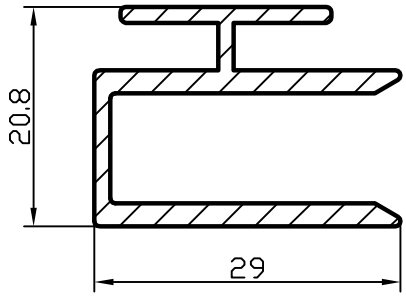

БПО-3167

F см = 1.762
Q кг. = 0.478
D оп.мм.= 33.4
P н. = 187.3
Гр. сл. = V
Точн. = П

БПО-0

F см = 0
Q кг. = 0
D оп.мм.= 0
P н. = 0
Гр. сл. = 0
Точн. = 0

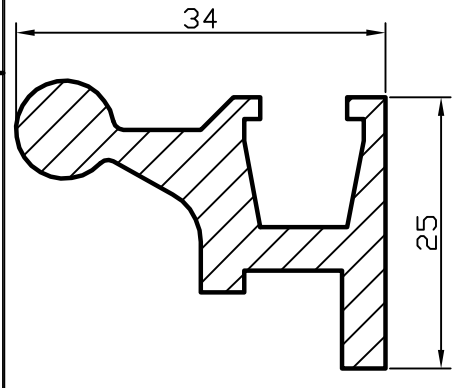

БПО-3168

F см = 3.049
Q кг. = 0.826
D оп.мм.= 45
P н. = 148.6
Гр. сл. = VI
Точн. = П

БПО-0

F см = 0
Q кг. = 0
D оп.мм.= 0
P н. = 0
Гр. сл. = 0
Точн. = 0

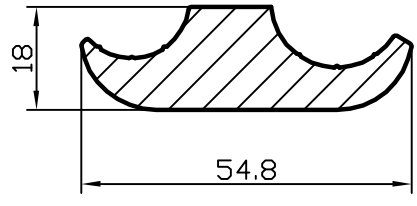

БПО-3169

F см = 5.66
Q кг. = 1.534
D оп.мм.= 55
P н. = 134.7
Гр. сл. = IV
Точн. =

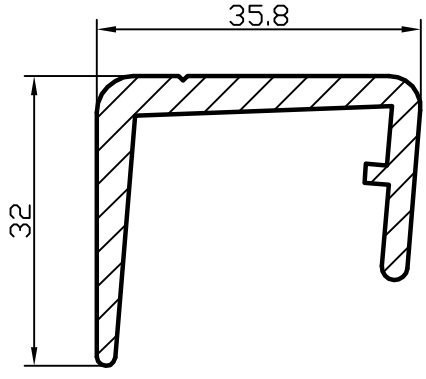

БПО-3165

F см² = 2.774
Q кг. = 0.752
D оп.мм.= 46
P н. = 170.6
Гр. сл. = IV
Точн. = П

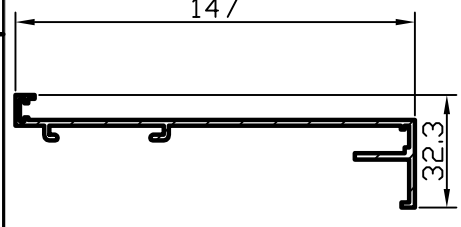

БПО-3170

F см = 4.726
Q кг. = 1.28
D оп.мм.= 153
P н. = 477.6
Гр. сл. = IV
Точн. = П

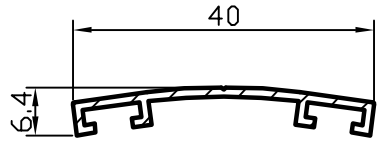

БПО-3171

F см² = 0.697
Q кг. = 0.189
D оп.мм.= 40
P н. = 118.7
Гр. сл. = IV
Точн. = П

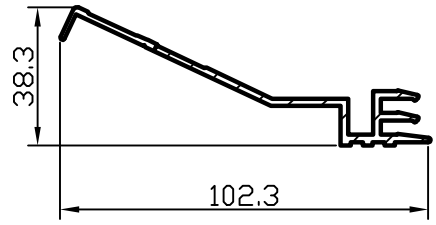

БПО-3176

F см = 2.968
Q кг. = 0.804
D оп.мм.= 106
P н. = 317.8
Гр. сл. = VI
Точн. = П

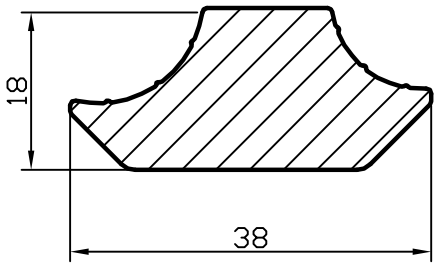

БПО-3172

F см = 4.204
Q кг. = 1.139
D оп.мм.= 38.5
P н. = 95.7
Гр. сл. = III
Точн. = П

БПО-0

F см = 0
Q кг. = 0
D оп.мм.= 0
P н. = 0
Гр. сл. = 0
Точн. = 0

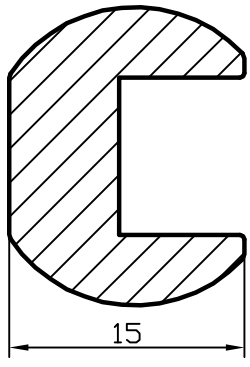

БПО-3173

F см = 1.71
Q кг. = 0.463
D оп.мм.= 19
P н. = 73.6
Гр. сл. = V
Точн. = П

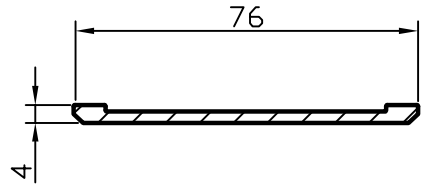

БПО-3178

F см = 2.07
Q кг. = 0.561
D оп.мм.= 76
P н. = 159.9
Гр. сл. = II
Точн. = Особой

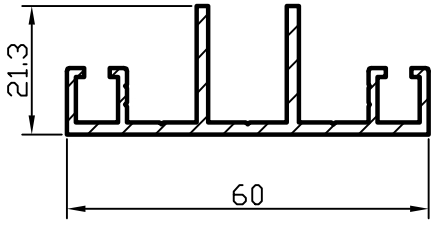

БПО-3174

F см = 2.588
Q кг. = 0.701
D оп.мм.= 75
P н. = 285.3
Гр. сл. = V
Точн. = П

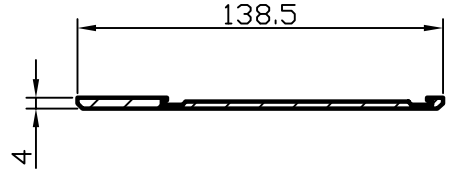

БПО-3179

F см = 3.833
Q кг. = 1.039
D оп.мм.= 140
P н. = 296.5
Гр. сл. = Особой
Точн. = П

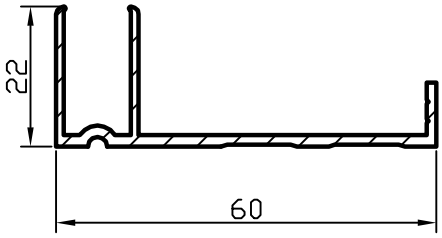

БПО-3175

F см² = 1.64
Q кг. = 0.444
D оп.мм.= 64
P н. = 223.8
Гр. сл. = VI
Точн. = П

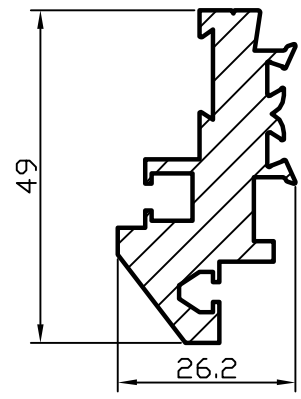

БПО-3180

F см = 5.33
Q кг. = 1.445
D оп.мм.= 50
P н. = 213.5
Гр. сл. = VI
Точн. = П

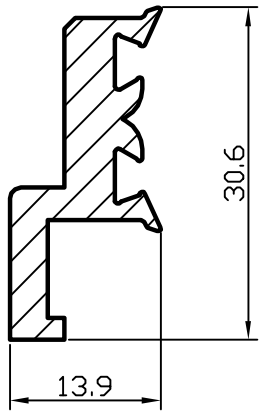

БПО-3181

F см² = 1.73
Q кг. = 0.469
D оп.мм.= 34
P н. = 109.3
Гр. сл. = IV
Точн. = П

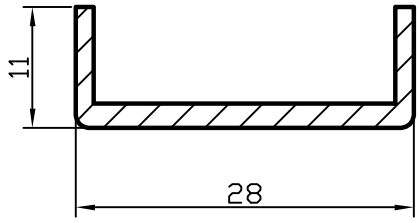

БПО-3186

F см = 0.796
Q кг. = 0.216
D оп.мм.= 30
P н. = 91.1
Гр. сл. = III
Точн. = П

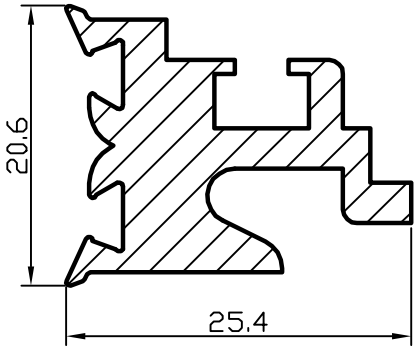

БПО-3182

F см = 2.24
Q кг. = 0.607
D оп.мм.= 31
P н. = 139
Гр. сл. = IV
Точн. = П

БПО-0

F см = 0
Q кг. = 0
D оп.мм.= 0
P н. = 0
Гр. сл. = 0
Точн. = 0

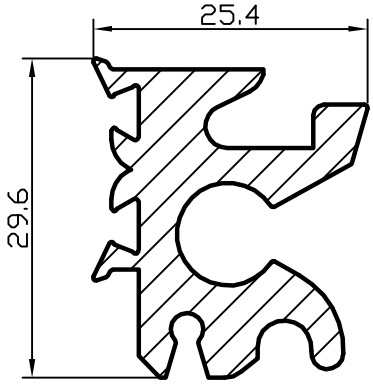

БПО-3183

F см = 3.382
Q кг. = 0.917
D оп.мм.= 31
P н. = 181.7
Гр. сл. = V
Точн. = П

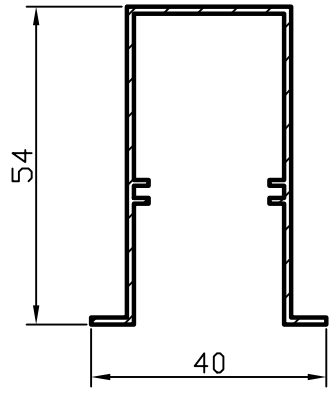

БПО-3188

F см = 1.847
Q кг. = 0.5
D оп.мм.= 65
P н. = 313.6
Гр. сл. = IV
Точн. = П

БПО-0

F см = 0
Q кг. = 0
D оп.мм.= 0
P н. = 0
Гр. сл. = 0
Точн. = 0

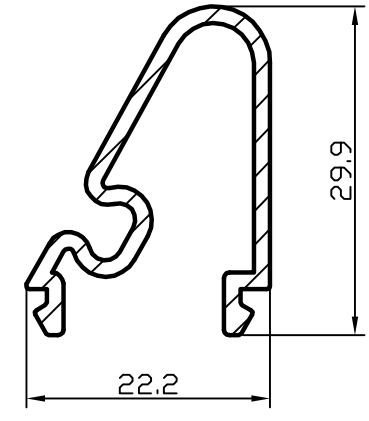

БПО-3189

F см = 1.263
Q кг. = 0.342
D оп.мм.= 69
P н. = 167.6
Гр. сл. = V
Точн. = П

БПО-0

F см² = 0
Q кг. = 0
D оп.мм.= 0
P н. = 0
Гр. сл. = 0
Точн. = 0

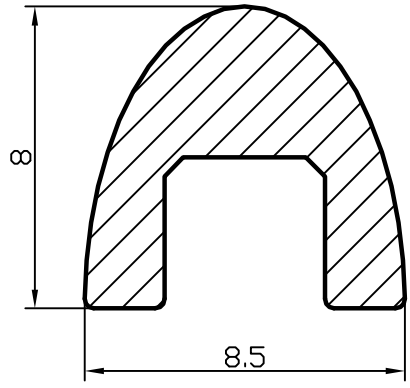

БПО-3190

F см = 0.363
Q кг. = 0.099
D оп.мм.= 11
P н. = 35.2
Гр. сл. = IV
Точн. = П

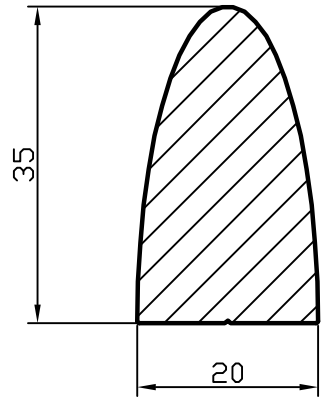

БПО-3191

F см² = 5.474
Q кг. = 1.484
D оп.мм.= 38
P н. = 96.2
Гр. сл. = III
Точн. = П

БПО-0

F см = 0
Q кг. = 0
D оп.мм.= 0
P н. = 0
Гр. сл. = 0
Точн. = 0

БПО-0

F см = 0
Q кг. = 0
D оп.мм.= 0
P н. = 0
Гр. сл. = 0
Точн. = 0

БПО-0

F см = 0
Q кг. = 0
D оп.мм.= 0
P н. = 0
Гр. сл. = 0
Точн. = 0

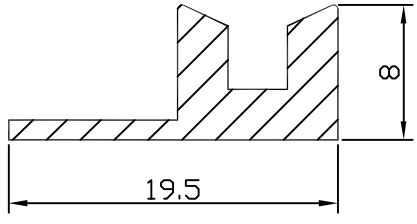

БПО-3193

F см = 0.671
Q кг. = 0.182
D оп.мм.= 21
P н. = 62.8
Гр. сл. = IV
Точн. = П

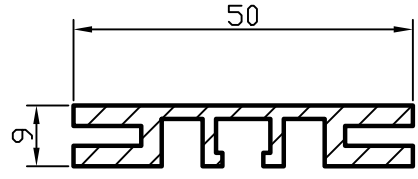

БПО-3198

F см = 2.54
Q кг. = 0.688
D оп.мм.= 50
P н. = 204
Гр. сл. = IV
Точн. = П

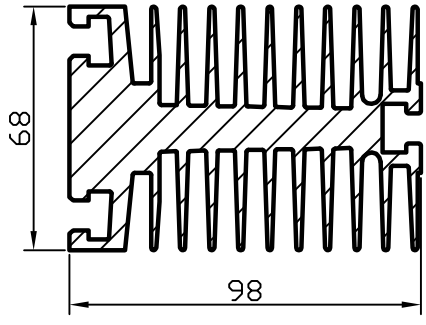

БПО-3194

F см = 31.325
Q кг. = 8.49
D оп.мм.= 120
P н. = 1439
Гр. сл. = Особая
Точн. = П

БПО-0

F см = 0
Q кг. = 0
D оп.мм.= 0
P н. = 0
Гр. сл. = 0
Точн. = 0

БПО-0

F см² = 0
Q кг. = 0
D оп.мм.= 0
P н. = 0
Гр. сл. = 0
Точн. = 0

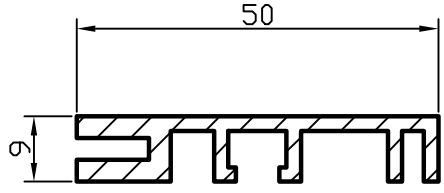

БПО-3200

F см = 2.21
Q кг. = 0.599
D оп.мм.= 50
P н. = 198
Гр. сл. = IV
Точн. = П

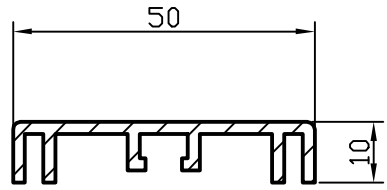

БПО-3201

F см² = 1.92
Q кг. = 0.52
D оп.мм.= 50
P н. = 196
Гр. сл. = IV
Точн. = П

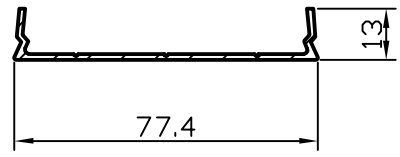

БПО-3206

F см = 1.525
Q кг. = 0.413
D оп.мм.= 76
P н. = 205.1
Гр. сл. = IV
Точн. = Н

БПО-3202

F см = 0
Q кг. = 0
D оп.мм.= 0
P н. = 0
Гр. сл. = 0
Точн. = 0

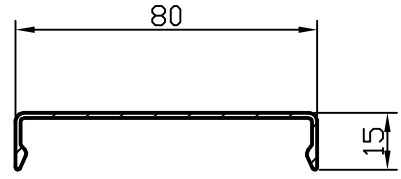

БПО-3207

F см = 1.48
Q кг. = 0.401
D оп.мм.= 81
P н. = 215.3
Гр. сл. = IV
Точн. = Н

БПО-3203

F см = 0
Q кг. = 0
D оп.мм.= 0
P н. = 0
Гр. сл. = 0
Точн. = 0

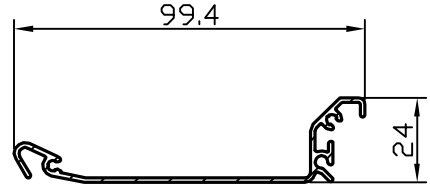

БПО-3208

F см = 2.363
Q кг. = 0.641
D оп.мм.= 105
P н. = 317.3
Гр. сл. = VI
Точн. = П

БПО-3204

F см = 0
Q кг. = 0
D оп.мм.= 0
P н. = 0
Гр. сл. = 0
Точн. = 0

БПО-3209

F см = 0
Q кг. = 0
D оп.мм.= 0
P н. = 0
Гр. сл. = 0
Точн. = 0

БПО-3205

F см² = 0
Q кг. = 0
D оп.мм.= 0
P н. = 0
Гр. сл. = 0
Точн. = 0

БПО-3210

F см = 0
Q кг. = 0
D оп.мм.= 0
P н. = 0
Гр. сл. = 0
Точн. = 0

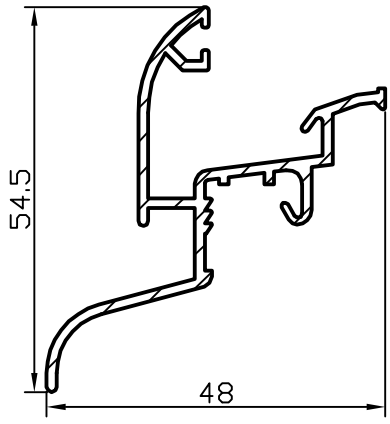

БПО-3211

F см² = 2.288
Q кг. = 0.62
D оп.мм.= 65
P н. = 298.6
Гр. сл. = VI
Точн. = П

БПО-3212

F см = 0
Q кг. = 0
D оп.мм.= 0
P н. = 0
Гр. сл. = 0
Точн. = 0

БПО-3213

F см = 0
Q кг. = 0
D оп.мм.= 0
P н. = 0
Гр. сл. = 0
Точн. = 0

БПО-3214

F см = 0
Q кг. = 0
D оп.мм.= 0
P н. = 0
Гр. сл. = 0
Точн. = 0

БПО-3215

F см² = 0
Q кг. = 0
D оп.мм.= 0
P н. = 0
Гр. сл. = 0
Точн. = 0

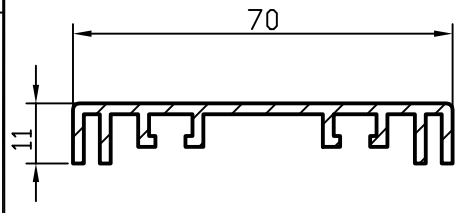

БПО-3216

F см = 0
Q кг. = 0
D оп.мм.= 0
P н. = 0
Гр. сл. = 0
Точн. = 0

БПО-3217

F см = 2.694
Q кг. = 0.73
D оп.мм.= 70
P н. = 272.9
Гр. сл. = IV
Точн. = П

БПО-3218

F см = 0
Q кг. = 0
D оп.мм.= 0
P н. = 0
Гр. сл. = 0
Точн. = 0

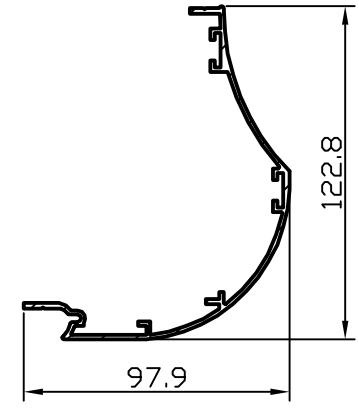

БПО-3219

F см = 4.736
Q кг. = 1.283
D оп.мм.= 135
P н. = 550.3
Гр. сл. = VI
Точн. = П

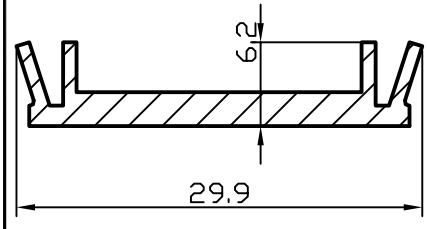

БПО-3220

F см = 0.82
Q кг. = 0.222
D оп.мм.= 30
P н. = 94.3
Гр. сл. = V
Точн. = П

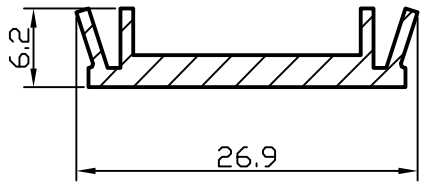

БПО-3221

F см² = 0.751
Q кг. = 0.204
D оп.мм.= 28
P н. = 87.8
Гр. сл. = V
Точн. = П

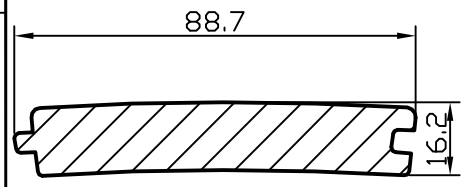

БПО-3226

F см = 12.49
Q кг. = 3.386
D оп.мм.= 89
P н. = 210.5
Гр. сл. = IV
Точн. = Н

БПО-3222

F см = 0
Q кг. = 0
D оп.мм.= 0
P н. = 0
Гр. сл. = 0
Точн. = 0

БПО-3227

F см = 0
Q кг. = 0
D оп.мм.= 0
P н. = 0
Гр. сл. = 0
Точн. = 0

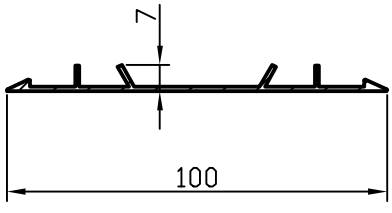

БПО-3223

F см = 1.62
Q кг. = 0.439
D оп.мм.= 102
P н. = 251.6
Гр. сл. = V
Точн. = П

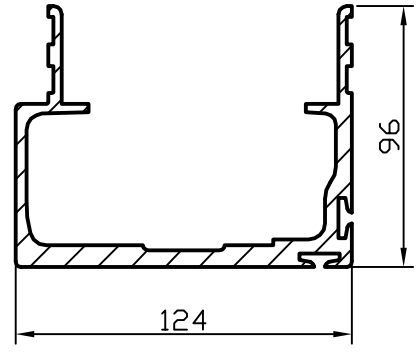

БПО-3228

F см = 19.045
Q кг. = 5.16
D оп.мм.= 157
P н. = 740.1
Гр. сл. = IV
Точн. = П

БПО-3224

F см = 0
Q кг. = 0
D оп.мм.= 0
P н. = 0
Гр. сл. = 0
Точн. = 0

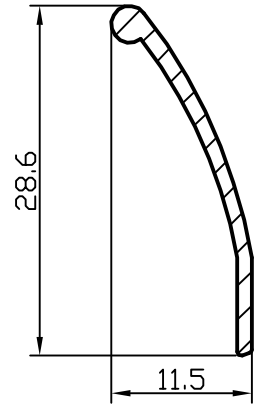

БПО-3228

F см = 0.427
Q кг. = 0.116
D оп.мм.= 30
P н. = 65.7
Гр. сл. = IV
Точн. = П

БПО-3225

F см² = 0
Q кг. = 0
D оп.мм.= 0
P н. = 0
Гр. сл. = 0
Точн. = 0

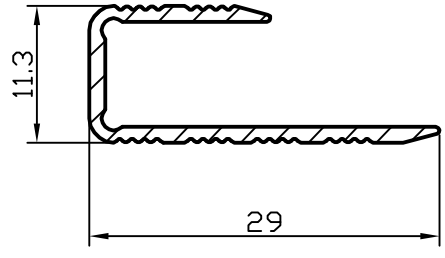

БПО-3230

F см = 0.595
Q кг. = 0.161
D оп.мм.= 31
P н. = 110.5
Гр. сл. = V
Точн. = П

БПО-3231

F см² = 0
Q кг. = 0
D оп.мм.= 0
P н. = 0
Гр. сл. = 0
Точн. = 0

БПО-3232

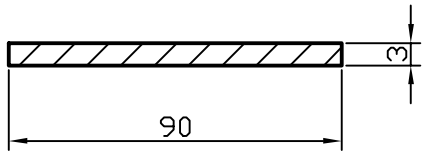

F см = 2.7
Q кг. = 0.732
D оп.мм.= 91
P н. = 186
Гр. сл. = II
Точн. = П

БПО-3233

F см = 0
Q кг. = 0
D оп.мм.= 0
P н. = 0
Гр. сл. = 0
Точн. = 0

БПО-3234

F см = 0
Q кг. = 0
D оп.мм.= 0
P н. = 0
Гр. сл. = 0
Точн. = 0

БПО-3235

F см² = 0
Q кг. = 0
D оп.мм.= 0
P н. = 0
Гр. сл. = 0
Точн. = 0

БПО-3236

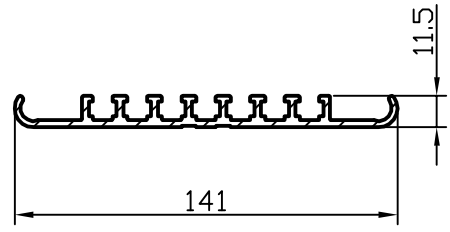

F см = 6.28
Q кг. = 1.702
D оп.мм.= 141
P н. = 493
Гр. сл. = V
Точн. = П

БПО-3237

F см = 0
Q кг. = 0
D оп.мм.= 0
P н. = 0
Гр. сл. = 0
Точн. = 0

БПО-3238

F см = 0
Q кг. = 0
D оп.мм.= 0
P н. = 0
Гр. сл. = 0
Точн. = 0

БПО-3239

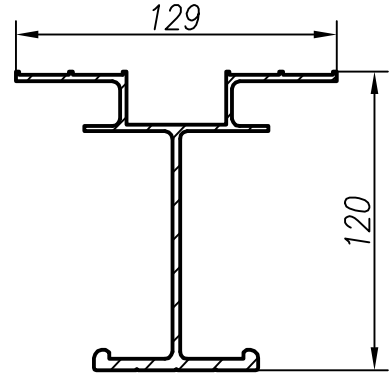

F см = 11.19
Q кг. = 3.032
D оп.мм.= 155
P н. = 737.6
Гр. сл. = IV
Точн. = П

БПО-3240

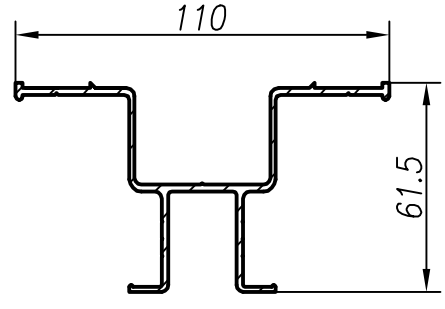

F см = 4.61
Q кг. = 1.249
D оп.мм.= 102
P н. = 499.4
Гр. сл. = VI
Точн. = П

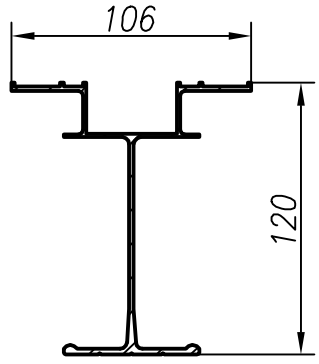

БПО-3241

F см² = 6.707
Q кг. = 1.818
D оп.мм.= 151
P н. = 651.7
Гр. сл. = IV
Точн. = П

БПО-3246

F см = 0
Q кг. = 0
D оп.мм.= 0
P н. = 0
Гр. сл. = 0
Точн. = 0

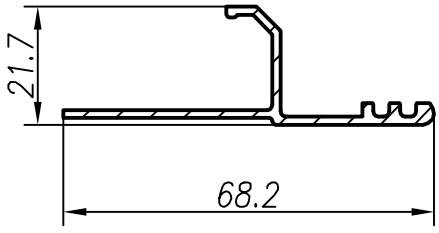

БПО-3242

F см = 1.604
Q кг. = 0.435
D оп.мм.= 70
P н. = 202.5
Гр. сл. = VI
Точн. = П

БПО-3247

F см = 0
Q кг. = 0
D оп.мм.= 0
P н. = 0
Гр. сл. = 0
Точн. = 0

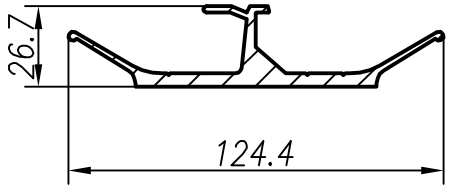

БПО-3243

F см = 0
Q кг. = 0
D оп.мм.= 0
P н. = 0
Гр. сл. = 0
Точн. = 0

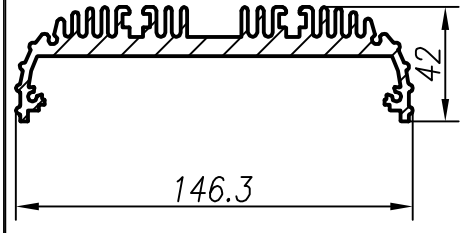

БПО-3248

F см = 16.16
Q кг. = 4.38
D оп.мм.= 147
P н. = 754
Гр. сл. = VI
Точн. = П

БПО-3244

F см = 0
Q кг. = 0
D оп.мм.= 0
P н. = 0
Гр. сл. = 0
Точн. = 0

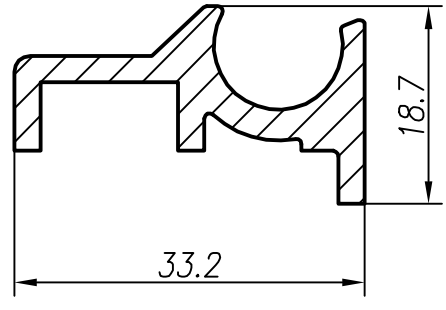

БПО-3249

F см = 1.885
Q кг. = 0.511
D оп.мм.= 36
P н. = 130.4
Гр. сл. = IV
Точн. = П

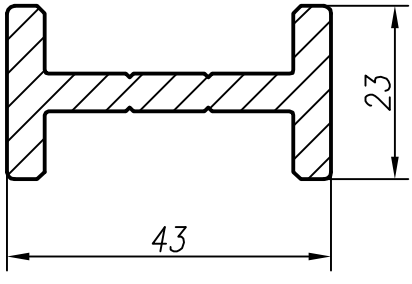

БПО-3245

F см² = 3.914
Q кг. = 1.061
D оп.мм.= 48
P н. = 164.7
Гр. сл. = III
Точн. = П

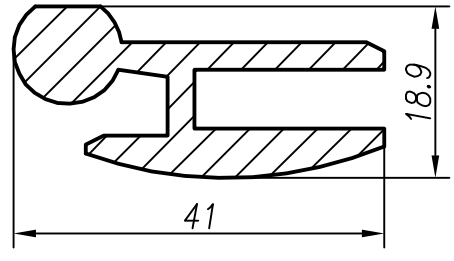

БПО-3250

F см = 3.565
Q кг. = 0.97
D оп.мм.= 43
P н. = 171.8
Гр. сл. = V
Точн. = П

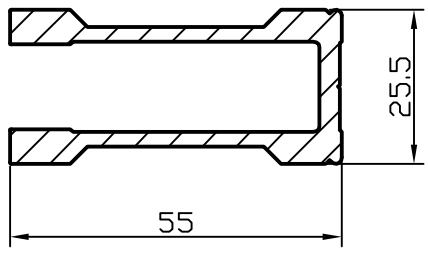

БПО-3251

F см² = 4.547
Q кг. = 1.23
D оп.мм.= 60
P н. = 268.9
Гр. сл. = IV
Точн. = Н

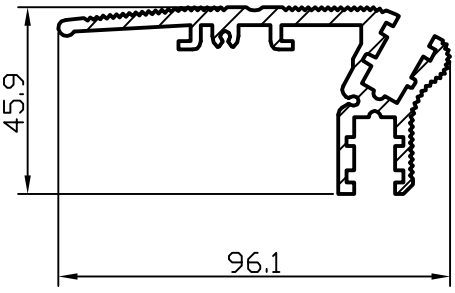

БПО-3256

F см = 7.43
Q кг. = 2
D оп.мм.= 96
P н. = 483
Гр. сл. = V
Точн. = П

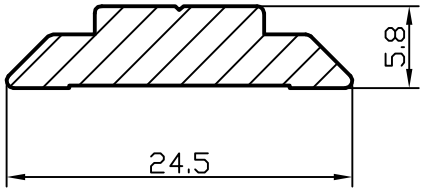

БПО-3252

F см = 1.041
Q кг. = 0.282
D оп.мм.= 24.5
P н. = 56.7
Гр. сл. = III
Точн. = П

БПО-3257

F см = 0
Q кг. = 0
D оп.мм.= 0
P н. = 0
Гр. сл. = 0
Точн. = 0

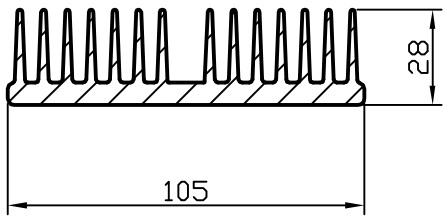

БПО-3253

F см = 13.37
Q кг. = 3.623
D оп.мм.= 106
P н. = 781.1
Гр. сл. = VI
Точн. = П

БПО-3258

F см = 0
Q кг. = 0
D оп.мм.= 0
P н. = 0
Гр. сл. = 0
Точн. = 0

БПО-3254

F см = 0
Q кг. = 0
D оп.мм.= 0
P н. = 0
Гр. сл. = 0
Точн. = 0

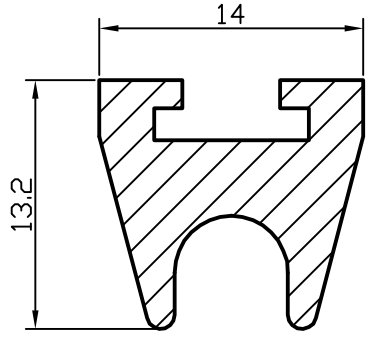

БПО-3259

F см = 1.033
Q кг. = 0.28
D оп.мм.= 19
P н. = 70.6
Гр. сл. = IV
Точн. = П

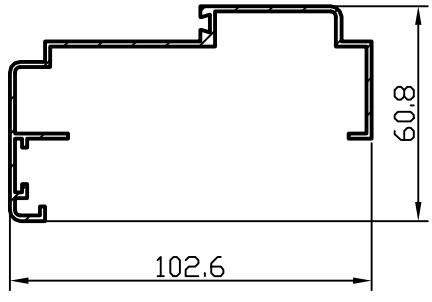

БПО-3255

F см² = 3.675
Q кг. = 0.996
D оп.мм.= 114
P н. = 478.8
Гр. сл. = VI
Точн. = П

БПО-3260

F см = 0
Q кг. = 0
D оп.мм.= 0
P н. = 0
Гр. сл. = 0
Точн. = 0

БПО-3261

F см² = 0
Q кг. = 0
D оп.мм.= 0
P н. = 0
Гр. сл. = 0
Точн. = 0

БПО-3262

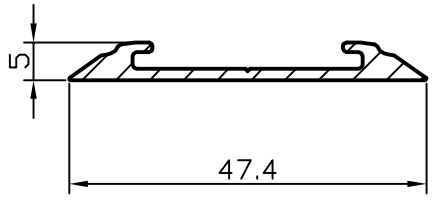

F см = 1.025
Q кг. = 0..278
D оп.мм.= 48
P н. = 114.1
Гр. сл. = V
Точн. = П

БПО-3263

F см = 0
Q кг. = 0
D оп.мм.= 0
P н. = 0
Гр. сл. = 0
Точн. = 0

БПО-3264

F см = 0
Q кг. = 0
D оп.мм.= 0
P н. = 0
Гр. сл. = 0
Точн. = 0

БПО-3265

F см² = 0
Q кг. = 0
D оп.мм.= 0
P н. = 0
Гр. сл. = 0
Точн. = 0

БПО-3266

F см = 0
Q кг. = 0
D оп.мм.= 0
P н. = 0
Гр. сл. = 0
Точн. = 0

БПО-3267

F см = 0
Q кг. = 0
D оп.мм.= 0
P н. = 0
Гр. сл. = 0
Точн. = 0

БПО-3268

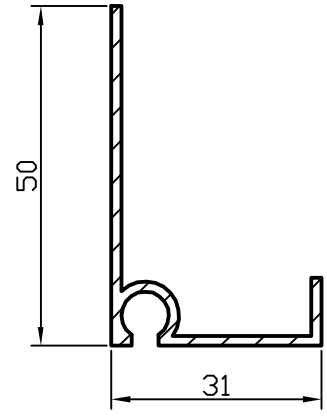

F см = 1.488
Q кг. = 0.403
D оп.мм.= 60
P н. = 196.9
Гр. сл. = V
Точн. = П

БПО-3269

F см = 0
Q кг. = 0
D оп.мм.= 0
P н. = 0
Гр. сл. = 0
Точн. = 0

БПО-3270

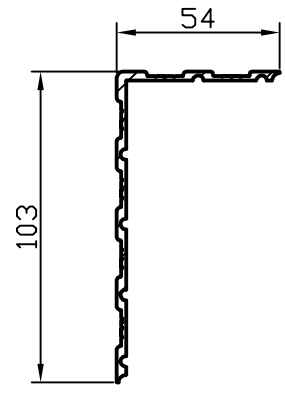

F см = 3.08
Q кг. = 0.835
D оп.мм.= 116
P н. = 370
Гр. сл. = Особая
Точн. = П

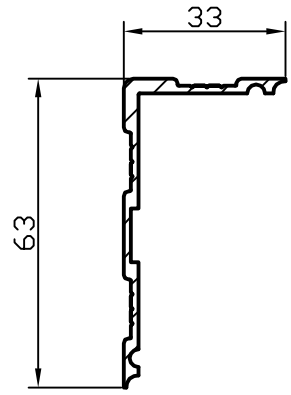

БПО-3271

F см² = 1.853
Q кг. = 0.503
D оп.мм.= 70
P н. = 226.1
Гр. сл. = VI
Точн. = П

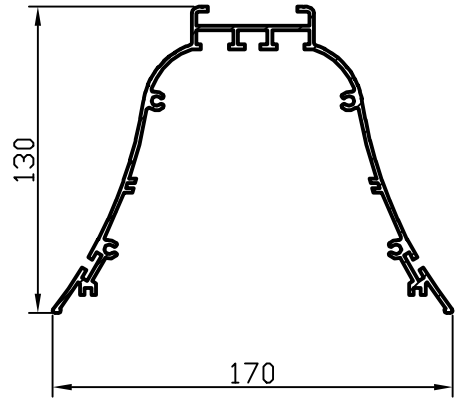

БПО-3276

F см = 10.43
Q кг. = 2.83
D оп.мм.= 187
P н. = 992.3
Гр. сл. = Особая
Точн. = П

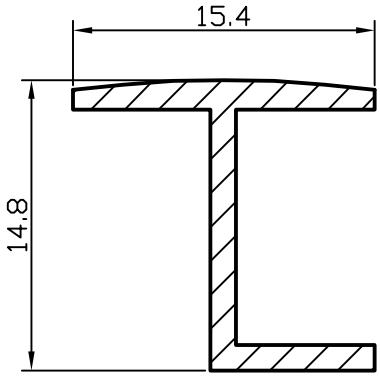

БПО-3272

F см = 0.471
Q кг. = 0.128
D оп.мм.= 21
P н. = 73.6
Гр. сл. = IV
Точн. = П

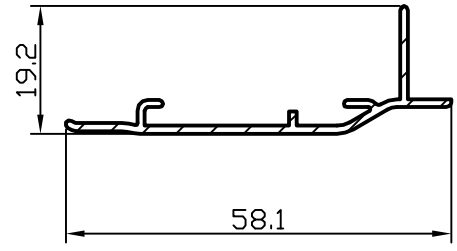

БПО-3277

F см = 1.02
Q кг. = 0.276
D оп.мм.= 60
P н. = 172.7
Гр. сл. = Особая
Точн. = П

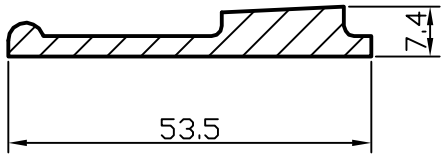

БПО-3273

F см = 2.401
Q кг. = 0.651
D оп.мм.= 54
P н. = 121.4
Гр. сл. = III
Точн. = П

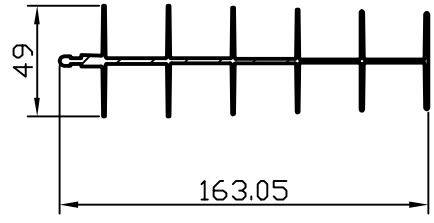

БПО-3278

F см = 6.89
Q кг. = 1.867
D оп.мм.= 166
P н. = 847.9
Гр. сл. = VI
Точн. = П

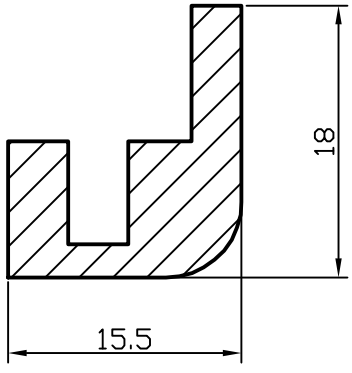

БПО-3274

F см = 1.370
Q кг. = 0.371
D оп.мм.= 24
P н. = 78.5
Гр. сл. = III
Точн. = П

БПО-3059

F см = 0
Q кг. = 0
D оп.мм.= 0
P н. = 0
Гр. сл. = 0
Точн. = 0

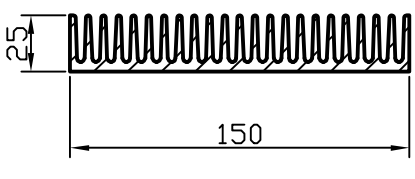

БПО-3275

F см² = 19.331
Q кг. = 5.24
D оп.мм.= 152
P н. = 1177
Гр. сл. = Особая
Точн. = П

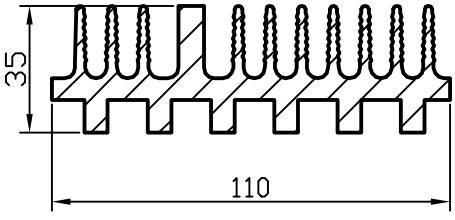

БПО-3280

F см = 16.967
Q кг. = 4.598
D оп.мм.= 111
P н. = 764.2
Гр. сл. = VI
Точн. = П

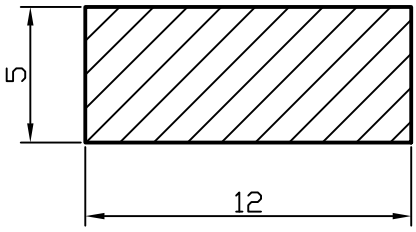

БПО-3281

F см² = 0.6
Q кг. = 0.163
D оп.мм.= 13
P н. = 34
Гр. сл. = III
Точн. = П

БПО-3286

F см = 0
Q кг. = 0
D оп.мм.= 0
P н. = 0
Гр. сл. = 0
Точн. = 0

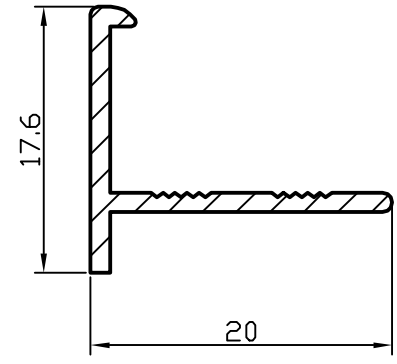

БПО-3282

F см = 0.475
Q кг. = 0.129
D оп.мм.= 25
P н. = 79.1
Гр. сл. = IV
Точн. = П

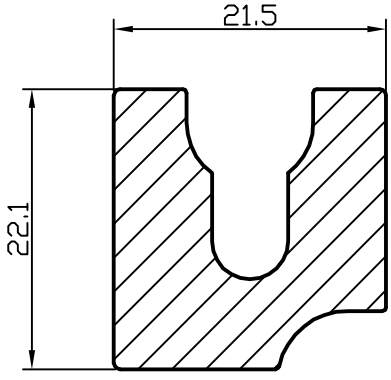

БПО-3287

F см = 3.34
Q кг. = 0.905
D оп.мм.= 31
P н. = 108.5
Гр. сл. = III
Точн. = Ос.

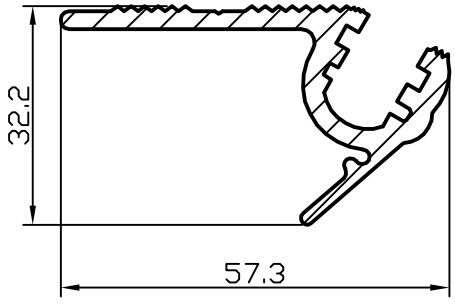

БПО-3283

F см = 3.095
Q кг. = 0.838
D оп.мм.= 58
P н. = 228.3
Гр. сл. = V
Точн. = П

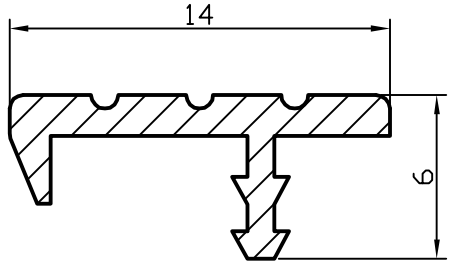

БПО-3288

F см = 0.278
Q кг. = 0.075
D оп.мм.= 14
P н. = 48.2
Гр. сл. = V
Точн. = П

БПО-3054

F см = 0
Q кг. = 0
D оп.мм.= 0
P н. = 0
Гр. сл. = 0
Точн. = 0

БПО-3289

F см = 0
Q кг. = 0
D оп.мм.= 0
P н. = 0
Гр. сл. = 0
Точн. = 0

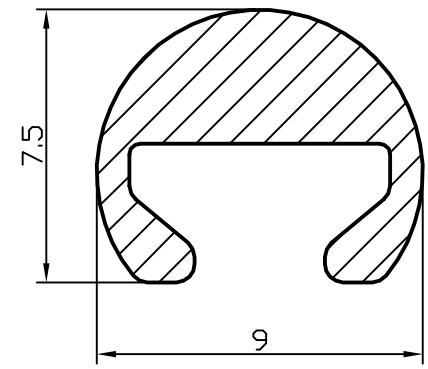

БПО-3285

F см² = 0.352
Q кг. = 0.096
D оп.мм.= 9
P н. = 39.5
Гр. сл. = IV
Точн. = П

БПО-3290

F см = 0
Q кг. = 0
D оп.мм.= 0
P н. = 0
Гр. сл. = 0
Точн. = 0

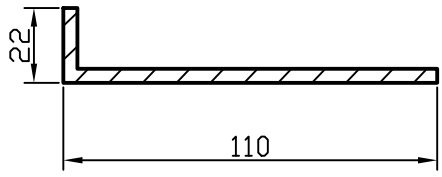

БПО-3291

F см² = 5.12
Q кг. = 1.388
D оп.мм.= 113
P н. = 264
Гр. сл. = V
Точн. = П

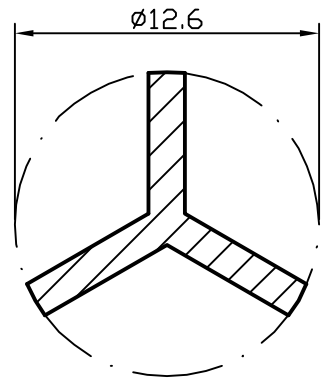

БПО-3296

F см = 0.273
Q кг. = 0.074
D оп.мм.= 12.6
P н. = 39.4
Гр. сл. = Особая
Точн. = П

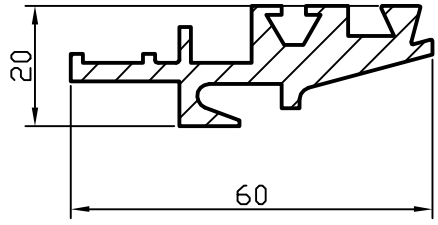

БПО-3292

F см = 4.27
Q кг. = 1.157
D оп.мм.= 62
P н. = 224.2
Гр. сл. = VI
Точн. = П

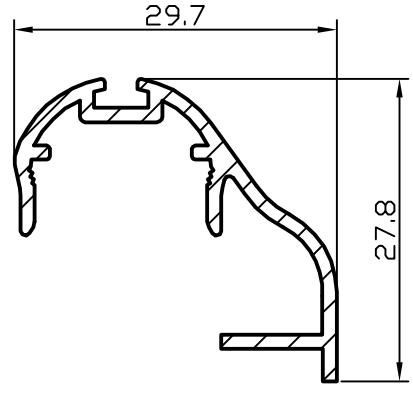

БПО-3297

F см = 1.067
Q кг. = 0.289
D оп.мм.= 38
P н. = 163.7
Гр. сл. = V
Точн. = П

БПО-3293

F см = 0
Q кг. = 0
D оп.мм.= 0
P н. = 0
Гр. сл. = 0
Точн. = 0

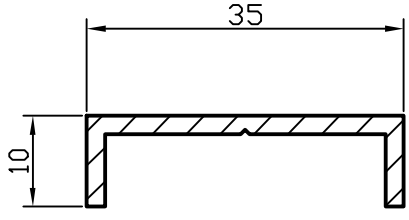

БПО-3298

F см = 1.018
Q кг. = 0.279
D оп.мм.= 37
P н. = 106.4
Гр. сл. = IV
Точн. = П

БПО-3294

F см = 0
Q кг. = 0
D оп.мм.= 0
P н. = 0
Гр. сл. = 0
Точн. = 0

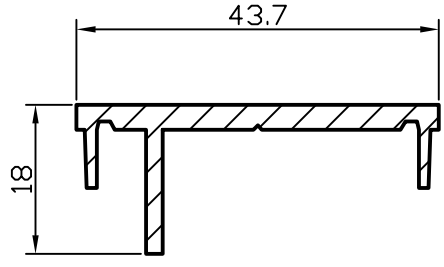

БПО-3299

F см = 1.7590
Q кг. = 0.477
D оп.мм.= 44
P н. = 154.1
Гр. сл. = IV
Точн. = П

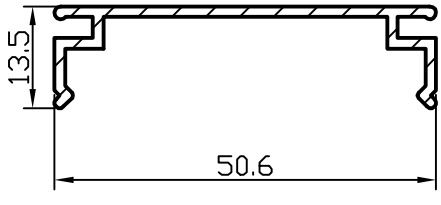

БПО-3295

F см² = 1.21
Q кг. = 0.328
D оп.мм.= 52
P н. = 173.8
Гр. сл. = VI
Точн. = П

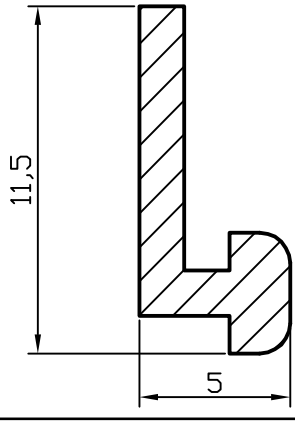

БПО-3300

F см = 0,252
Q кг. = 0,068
D оп.мм.= 34,6
P н. = 34,6
Гр. сл. = Особая
Точн. = П

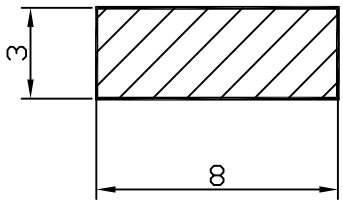

БПО-3301

F см² = 0.24
Q кг. = 0.065
D оп.мм.= 9
P н. = 22
Гр. сл. = IV
Точн. = П

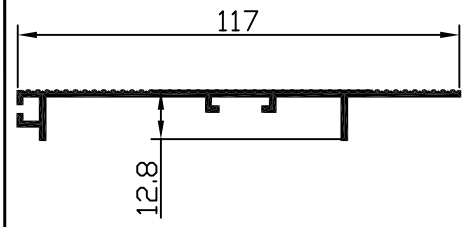

БПО-3306

F см = 1.72
Q кг. = 0.466
D оп.мм.= 118
P н. = 336.4
Гр. сл. = V
Точн. = П

БПО-3302

F см = 0
Q кг. = 0
D оп.мм.= 0
P н. = 0
Гр. сл. = 0
Точн. = 0

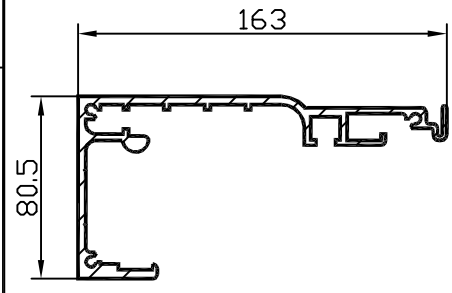

БПО-3307

F см = 13.43
Q кг. = 3.64
D оп.мм.= 181
P н. = 805.4
Гр. сл. = особая
Точн. = П

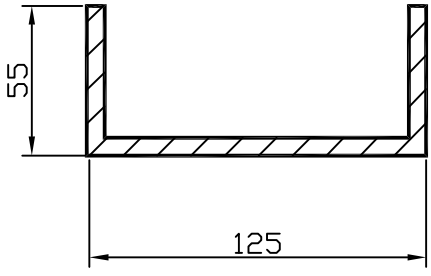

БПО-3303

F см = 14.43
Q кг. = 3.91
D оп.мм.= 137
P н. = 457
Гр. сл. = III
Точн. = П

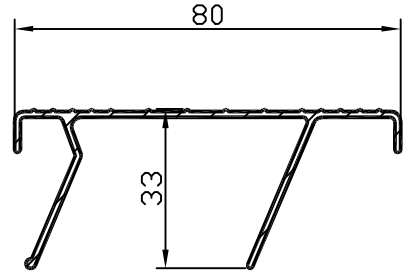

БПО-3308

F см = 2.019
Q кг. = 0.547
D оп.мм.= 84
P н. = 325.4
Гр. сл. = VI
Точн. = П

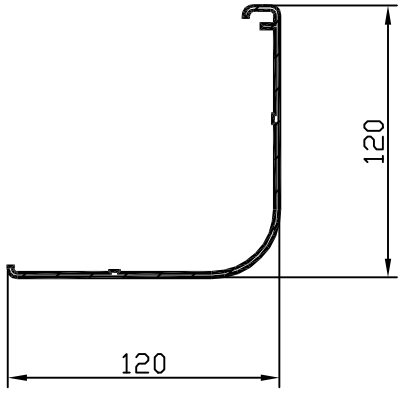

БПО-3304

F см = 5.03
Q кг. = 1.36
D оп.мм.= 167
P н. = 502.8
Гр. сл. = VI
Точн. = П

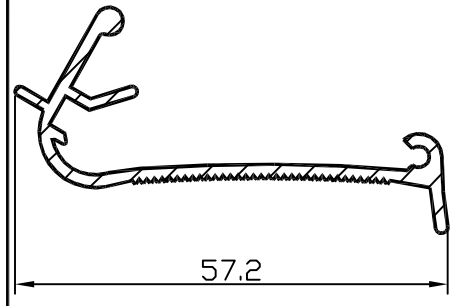

БПО-3309

F см = 2.18
Q кг. = 0.591
D оп.мм.= 60
P н. = 227.1
Гр. сл. = V
Точн. = П

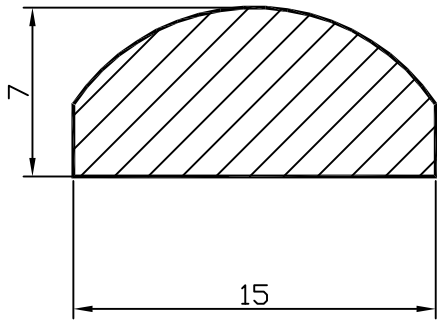

БПО-3305

F см² = 0.872
Q кг. = 0.236
D оп.мм.= 17
P н. = 38.7
Гр. сл. = III
Точн. = П

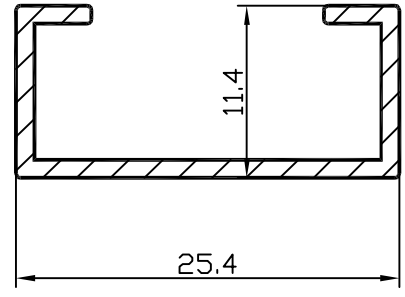

БПО-3310

F см = 0.639
Q кг. = 0.173
D оп.мм.= 28
P н. = 108.2
Гр. сл. = IV
Точн. = П

БП0-3311

F см² = 0
Q кг. = 0
D оп.мм.= 0
P н. = 0
Гр. сл. = 0
Точн. = 0

БП0-3312

F см = 0
Q кг. = 0
D оп.мм.= 0
P н. = 0
Гр. сл. = 0
Точн. = 0

БП0-3313

F см = 0
Q кг. = 0
D оп.мм.= 0
P н. = 0
Гр. сл. = 0
Точн. = 0

БП0-3314

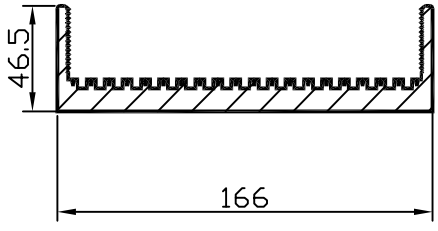

F см = 22.84
Q кг. = 6.19
D оп.мм.= 173
P н. = 758.9
Гр. сл. = VI
Точн. = П

БП0-3315

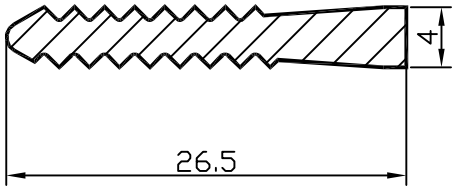

F см² = 0.836
Q кг. = 0.227
D оп.мм.= 27
P н. = 69.4
Гр. сл. = IV
Точн. = П

БП0-3316

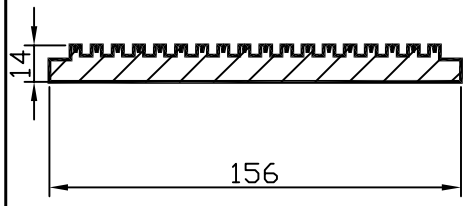

F см = 17.965
Q кг. = 4.869
D оп.мм.= 156
P н. = 566
Гр. сл. = VI
Точн. = П

БП0-3317

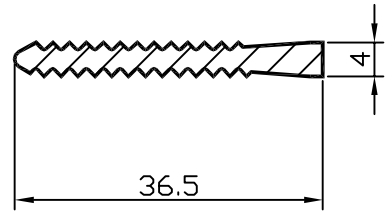

F см = 1.138
Q кг. = 0.308
D оп.мм.= 37
P н. = 96.4
Гр. сл. = IV
Точн. = П

БП0-3318

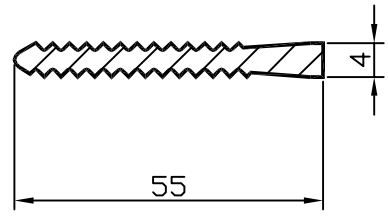

F см = 1.696
Q кг. = 0.46
D оп.мм.= 56
P н. = 146.9
Гр. сл. = IV
Точн. = П

БП0-3319

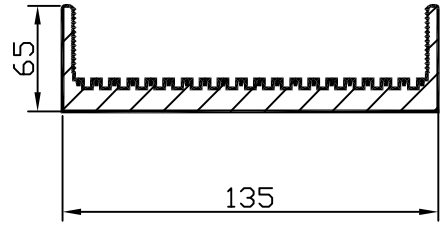

F см = 21.36
Q кг. = 5.79
D оп.мм.= 160
P н. = 730.5
Гр. сл. = VI
Точн. = П

БП0-3320

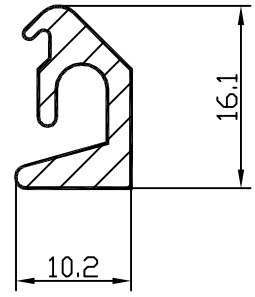

F см = 0.81
Q кг. = 0.22
D оп.мм.= 19
P н. = 70.5
Гр. сл. = VI
Точн. = П

БП0-3321

F см² = 0
Q кг. = 0
D оп.мм.= 0
P н. = 0
Гр. сл. = 0
Точн. = 0

БП0-3322

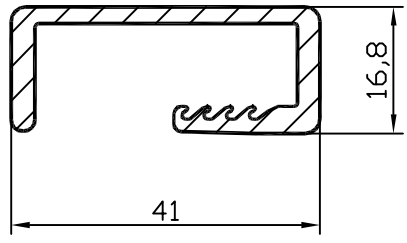

F см = 2.211
Q кг. = 0.599
D оп.мм.= 43
P н. = 183.5
Гр. сл. = V
Точн. = П

БП0-3323

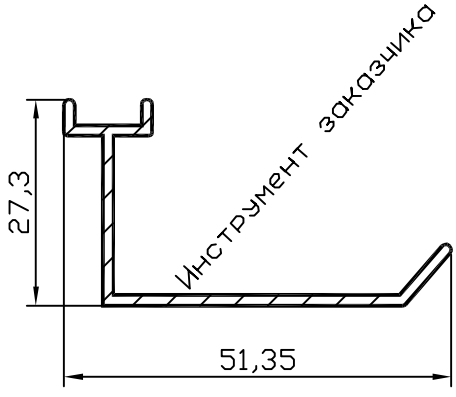

F см = 1.237
Q кг. = 0.335
D оп.мм.= 55
P н. = 178.3
Гр. сл. = IV
Точн. = П

БП0-3324

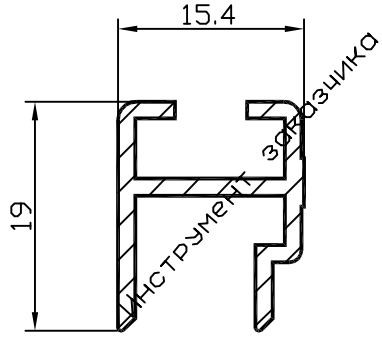

F см = 0,814
Q кг. = 0,221
D оп.мм.= 24
P н. = 118,4
Гр. сл. = M
Точн. = П

БП0-3325

F см² = 0
Q кг. = 0
D оп.мм.= 0
P н. = 0
Гр. сл. = 0
Точн. = 0

БП0-3326

F см = 0
Q кг. = 0
D оп.мм.= 0
P н. = 0
Гр. сл. = 0
Точн. = 0

БП0-3327

F см = 0
Q кг. = 0
D оп.мм.= 0
P н. = 0
Гр. сл. = 0
Точн. = 0

БП0-3328

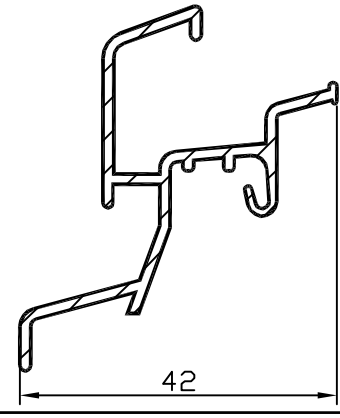

F см = 1.791
Q кг. = 0.485
D оп.мм.= 57
P н. = 260.5
Гр. сл. = VI
Точн. = П

БП0-3329

F см = 0
Q кг. = 0
D оп.мм.= 0
P н. = 0
Гр. сл. = 0
Точн. = 0

БП0-3330

F см = 4.354
Q кг. = 1.18
D оп.мм.= 62
P н. = 231.3
Гр. сл. = IV
Точн. = П

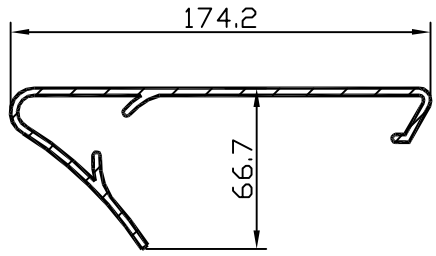

БПО-3331

F см² = 9.259
Q кг. = 2.509
D оп.мм.= 175
P н. = 612.9
Гр. сл. = VI
Точн. = П

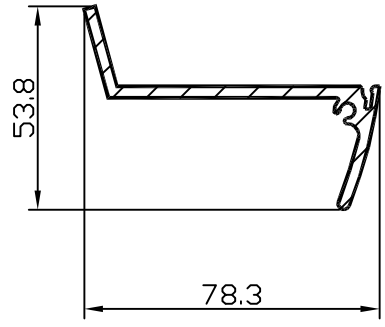

БПО-3336

F см = 3.968
Q кг. = 1.075
D оп.мм.= 88
P н. = 270
Гр. сл. = VI
Точн. = О

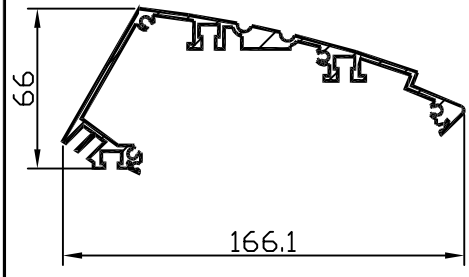

БПО-3332

F см = 10.222
Q кг. = 2.77
D оп.мм.= 167
P н. = 726.9
Гр. сл. = особая
Точн. = П

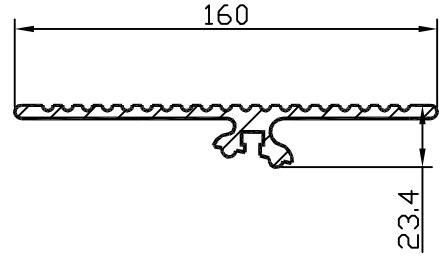

БПО-3337

F см = 9.127
Q кг. = 2.473
D оп.мм.= 161
P н. = 447.2
Гр. сл. = VI
Точн. = П

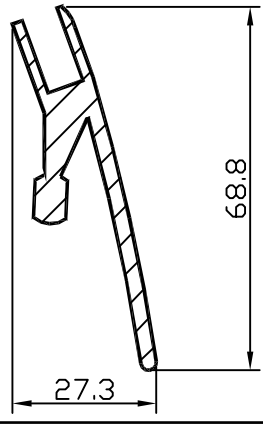

БПО-3333

F см = 3.842
Q кг. = 1.041
D оп.мм.= 71
P н. = 226.7
Гр. сл. = V
Точн. = П

БПО-3338

F см = 0
Q кг. = 0
D оп.мм.= 0
P н. = 0
Гр. сл. = 0
Точн. = 0

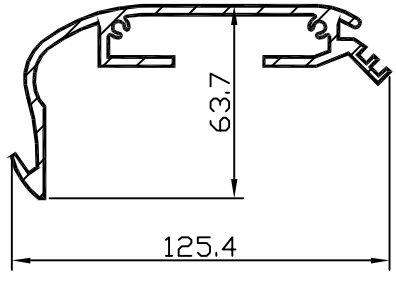

БПО-3334

F см = 8.63
Q кг. = 2.34
D оп.мм.= 126
P н. = 564.2
Гр. сл. = особая
Точн. = П

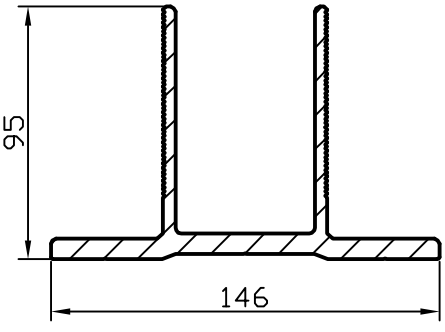

БПО-3339

F см = 19.87
Q кг. = 5.385
D оп.мм.= 151
P н. = 690.4
Гр. сл. = IV
Точн. = П

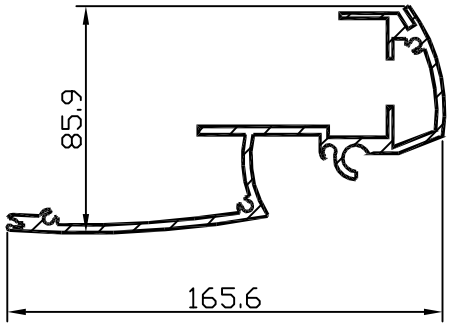

БПО-3335

F см² = 11.233
Q кг. = 3.044
D оп.мм.= 166
P н. = 747.7
Гр. сл. = особая
Точн. = П

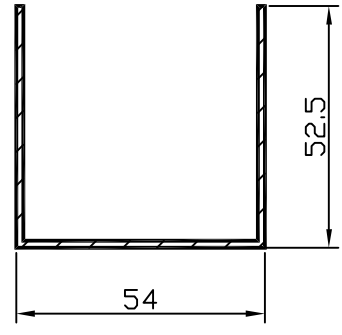

БПО-3340

F см = 2.34
Q кг. = 0.634
D оп.мм.= 76
P н. = 315
Гр. сл. = III
Точн. = П

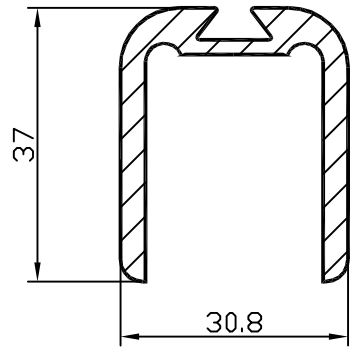

БПО-3341

F см² = 2.973
Q кг. = 0.805
D оп.мм.= 45
P н. = 204.9
Гр. сл. = III
Точн. = П

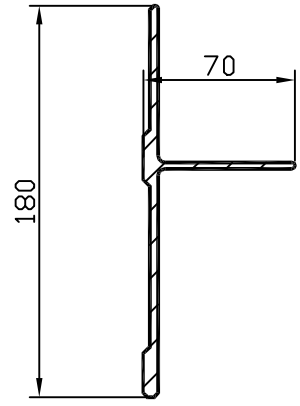

БПО-3346

F см = 10.392
Q кг. = 2.82
D оп.мм.= 180
P н. = 492.9
Гр. сл. = VI
Точн. = П

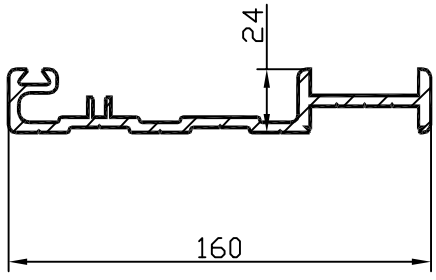

БПО-3342

F см = 9.107
Q кг. = 2.468
D оп.мм.= 161
P н. = 529.1
Гр. сл. = V
Точн. = П

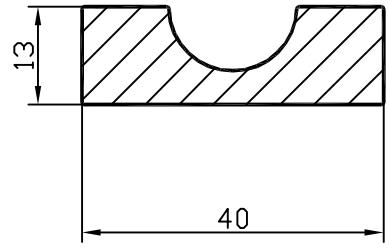

БПО-3347

F см = 4.064
Q кг. = 1.101
D оп.мм.= 42
P н. = 114.9
Гр. сл. = III
Точн. = П

БПО-3343

F см = 0
Q кг. = 0
D оп.мм.= 0
P н. = 0
Гр. сл. = 0
Точн. = 0

БПО-3348

F см = 0
Q кг. = 0
D оп.мм.= 0
P н. = 0
Гр. сл. = 0
Точн. = 0

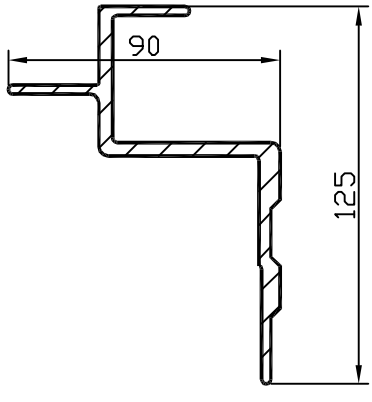

БПО-3344

F см = 9.978
Q кг. = 2.704
D оп.мм.= 136
P н. = 471.2
Гр. сл. = VI
Точн. = П

БПО-3349

F см = 0
Q кг. = 0
D оп.мм.= 0
P н. = 0
Гр. сл. = 0
Точн. = 0

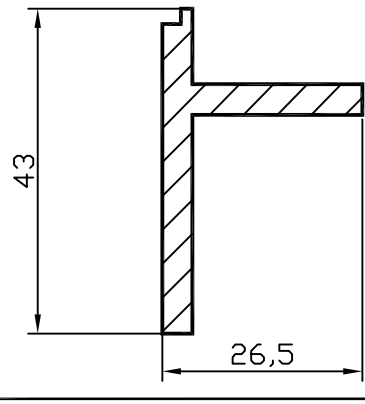

БПО-3345

F см² = 2.57
Q кг. = 0.696
D оп.мм.= 45
P н. = 139
Гр. сл. = III
Точн. = П

БПО-3350

F см = 0
Q кг. = 0
D оп.мм.= 0
P н. = 0
Гр. сл. = 0
Точн. = 0

БПО-3351

F см² = 0
Q кг. = 0
D оп.мм.= 0
P н. = 0
Гр. сл. = 0
Точн. = 0

БПО-3356

F см = 0
Q кг. = 0
D оп.мм.= 0
P н. = 0
Гр. сл. = 0
Точн. = 0

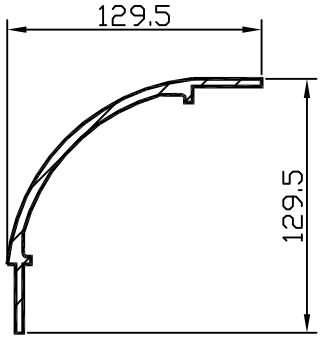

БПО-3352

F см = 10.74
Q кг. = 2.91
D оп.мм.= 181
P н. = 451.6
Гр. сл. = особая
Точн. = П

БПО-3357

F см = 0
Q кг. = 0
D оп.мм.= 0
P н. = 0
Гр. сл. = 0
Точн. = 0

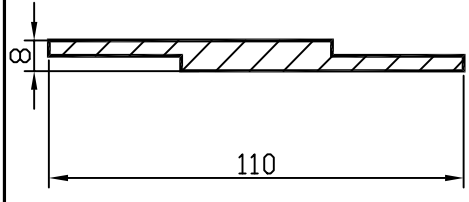

БПО-3353

F см = 6
Q кг. = 1.626
D оп.мм.= 110
P н. = 236
Гр. сл. = I
Точн. = П

БПО-3358

F см = 0
Q кг. = 0
D оп.мм.= 0
P н. = 0
Гр. сл. = 0
Точн. = 0

БПО-3354

F см = 0
Q кг. = 0
D оп.мм.= 0
P н. = 0
Гр. сл. = 0
Точн. = 0

БПО-3359

F см = 0
Q кг. = 0
D оп.мм.= 0
P н. = 0
Гр. сл. = 0
Точн. = 0

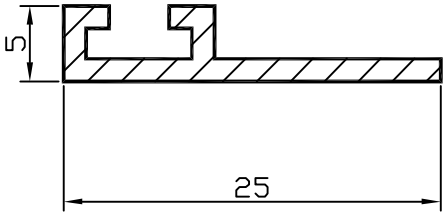

БПО-3355

F см² = 0.52
Q кг. = 0.14
D оп.мм.= 25
P н. = 73
Гр. сл. = III
Точн. = П

БПО-3360

F см = 0
Q кг. = 0
D оп.мм.= 0
P н. = 0
Гр. сл. = 0
Точн. = 0

БПО-3361

F см² = 0
Q кг. = 0
D оп.мм.= 0
P н. = 0
Гр. сл. = 0
Точн. = 0

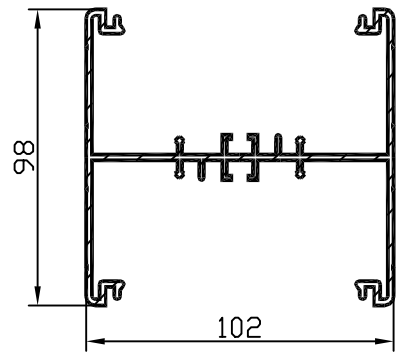

БПО-3366

F см = 8.471
Q кг. = 2.296
D оп.мм.= 139
P н. = 882.1
Гр. сл. = особая
Точн. = П

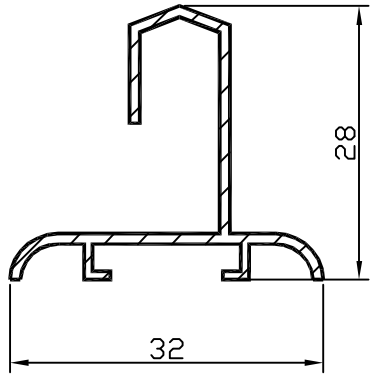

БПО-3362

F см = 1.18
Q кг. = 0.32
D оп.мм.= 37
P н. = 173.6
Гр. сл. = VI
Точн. = П

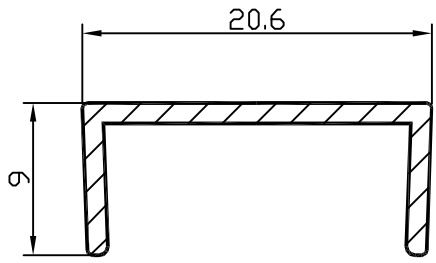

БПО-3367

F см = 0.433
Q кг. = 0.117
D оп.мм.= 22
P н. = 73.9
Гр. сл. = IV
Точн. = П

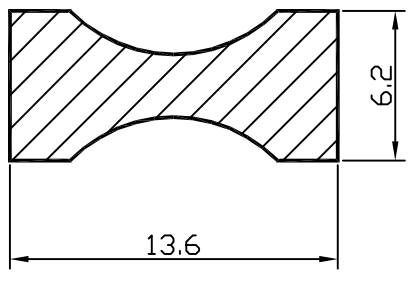

БПО-3363

F см = 0.63
Q кг. = 0.171
D оп.мм.= 15
P н. = 41.5
Гр. сл. = III
Точн. = П

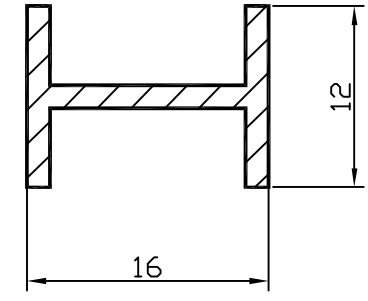

БПО-3368

F см = 0.555
Q кг. = 0.151
D оп.мм.= 20
P н. = 77
Гр. сл. = IV
Точн. = П

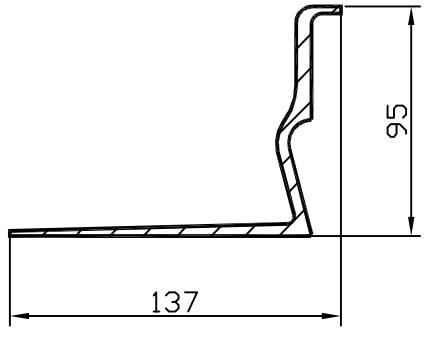

БПО-3364

F см = 10.315
Q кг. = 2.795
D оп.мм.= 167
P н. = 463.5
Гр. сл. = V
Точн. = П

БПО-3369

F см = 0
Q кг. = 0
D оп.мм.= 0
P н. = 0
Гр. сл. = 0
Точн. = 0

БПО-3365

F см² = 0
Q кг. = 0
D оп.мм.= 0
P н. = 0
Гр. сл. = 0
Точн. = 0

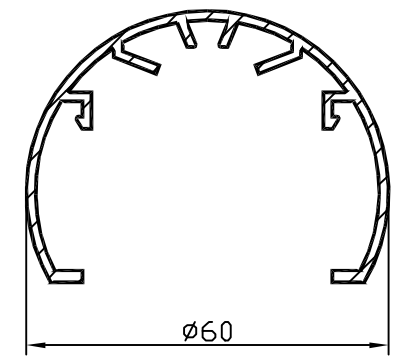

БПО-3370

F см = 2.699
Q кг. = 0.731
D оп.мм.= 60
P н. = 354.7
Гр. сл. = особая
Точн. = П

БПО-3371

F см² = 0
Q кг. = 0
D оп.мм.= 0
P н. = 0
Гр. сл. = 0
Точн. = 0

БПО-3372

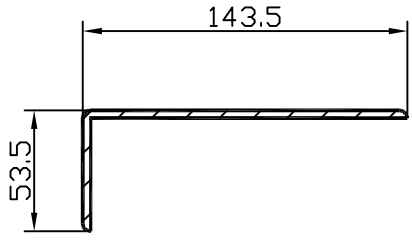

F см = 6.69
Q кг. = 1.81
D оп.мм.= 152
P н. = 389.5
Гр. сл. = IV
Точн. = П

БПО-3373

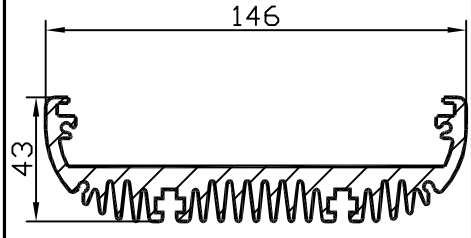

F см = 18.627
Q кг. = 5.048
D оп.мм.= 147
P н. = 847.5
Гр. сл. = особая
Точн. = П

БПО-3374

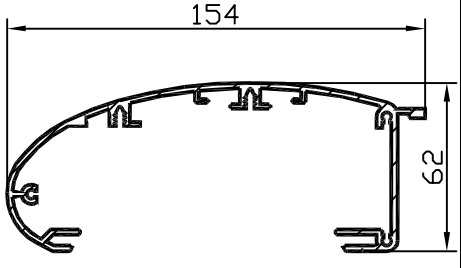

F см = 8.235
Q кг. = 2.232
D оп.мм.= 158
P н. = 787.6
Гр. сл. = особая
Точн. = П

БПО-3375

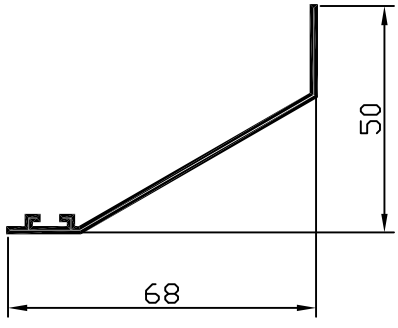

F см² = 1.04
Q кг. = 0.282
D оп.мм.= 85
P н. = 210
Гр. сл. = VI
Точн. = П

БПО-3376

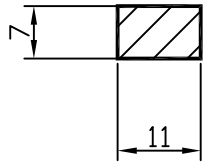

F см = 0.77
Q кг. = 0.209
D оп.мм.= 13
P н. = 36
Гр. сл. = III
Точн. = П

БПО-3377

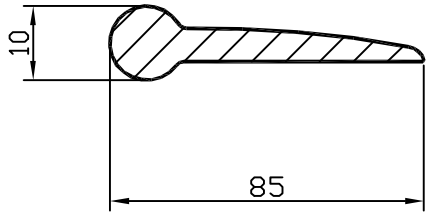

F см = 7.88
Q кг. = 2.14
D оп.мм.= 85
P н. = 187.3
Гр. сл. = VI
Точн. = П

БПО-3378

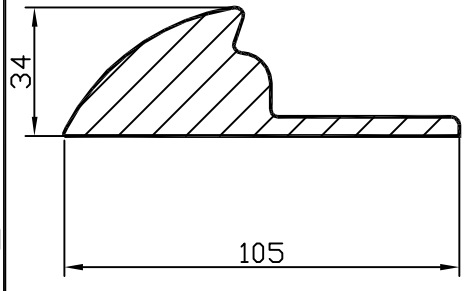

F см = 15.08
Q кг. = 4.09
D оп.мм.= 106
P н. = 253.7
Гр. сл. = III
Точн. = П

БПО-3379

F см = 0
Q кг. = 0
D оп.мм.= 0
P н. = 0
Гр. сл. = 0
Точн. = 0

БПО-3380

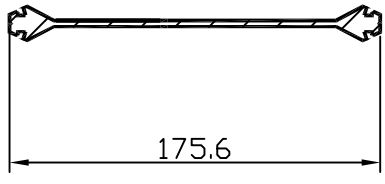

F см = 8.103
Q кг. = 2.196
D оп.мм.= 176
P н. = 503.9
Гр. сл. = IV
Точн. = П

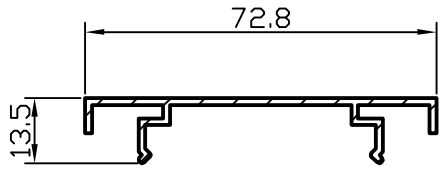

БПО-3381

F см² = 1.68
Q кг. = 0.455
D оп.мм.= 74
P н. = 242.5
Гр. сл. = VI
Точн. = П

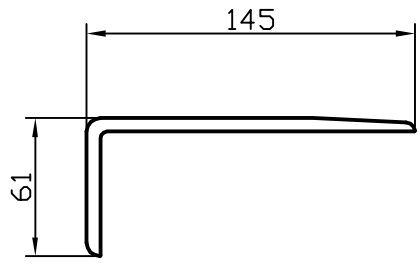

БПО-3386

F см = 11.34
Q кг. = 3.074
D оп.мм.= 154
P н. = 401.6
Гр. сл. = IV
Точн. = П

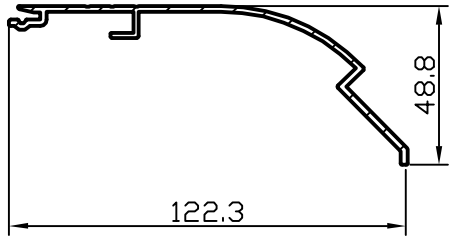

БПО-3382

F см = 3.26
Q кг. = 0.884
D оп.мм.= 130
P н. = 360.4
Гр. сл. = IV
Точн. = П

БПО-3387

F см = 0
Q кг. = 0
D оп.мм.= 0
P н. = 0
Гр. сл. = 0
Точн. = 0

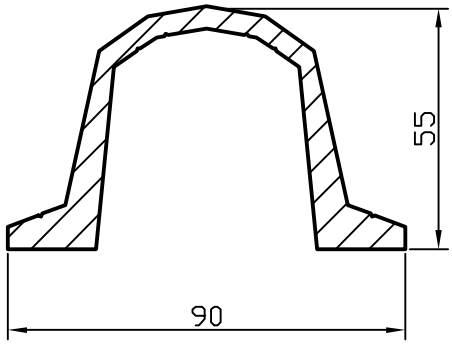

БПО-3383

F см = 9.826
Q кг. = 2.663
D оп.мм.= 92
P н. = 335.3
Гр. сл. = V
Точн. = П

БПО-3388

F см = 0
Q кг. = 0
D оп.мм.= 0
P н. = 0
Гр. сл. = 0
Точн. = 0

БПО-3384

F см = 0
Q кг. = 0
D оп.мм.= 0
P н. = 0
Гр. сл. = 0
Точн. = 0

БПО-3389

F см = 0
Q кг. = 0
D оп.мм.= 0
P н. = 0
Гр. сл. = 0
Точн. = 0

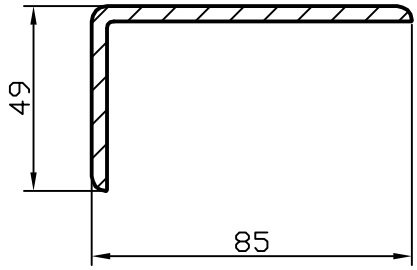

БПО-3385

F см² = 5.106
Q кг. = 1.384
D оп.мм.= 96
P н. = 261.8
Гр. сл. = III
Точн. = П

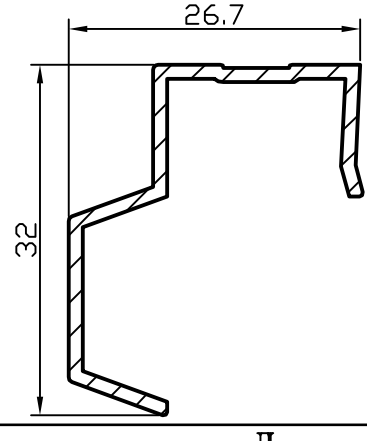

БПО-3390

F см = 0.93
Q кг. = 0.252
D оп.мм.= 48
P н. = 144.6
Гр. сл. = IV
Точн. = П

БПО-3391

F см² = 0
Q кг. = 0
D оп.мм.= 0
P н. = 0
Гр. сл. = 0
Точн. = 0

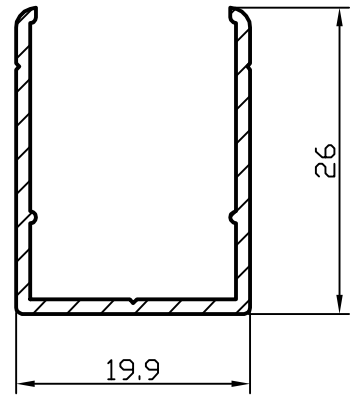

БПО-3396

F см = 0.838
Q кг. = 0.227
D оп.мм.= 32
P н. = 142.9
Гр. сл. = IV
Точн. = П

БПО-3392

F см = 0
Q кг. = 0
D оп.мм.= 0
P н. = 0
Гр. сл. = 0
Точн. = 0

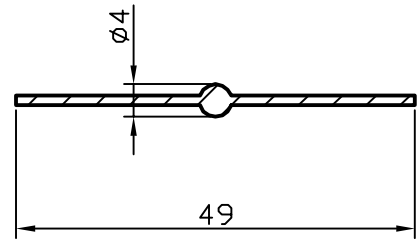

БПО-3397

F см = 0.666
Q кг. = 0.18
D оп.мм.= 49
P н. = 102.9
Гр. сл. = IV
Точн. = П

БПО-3393

F см = 0
Q кг. = 0
D оп.мм.= 0
P н. = 0
Гр. сл. = 0
Точн. = 0

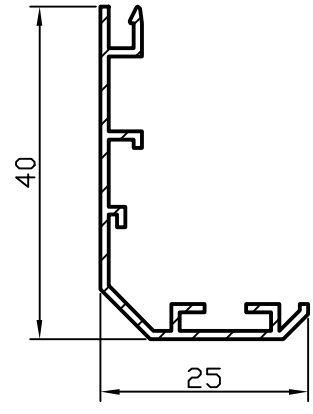

БПО-3398

F см = 0.921
Q кг. = 0.25
D оп.мм.= 46
P н. = 186.4
Гр. сл. = Особая
Точн. = П

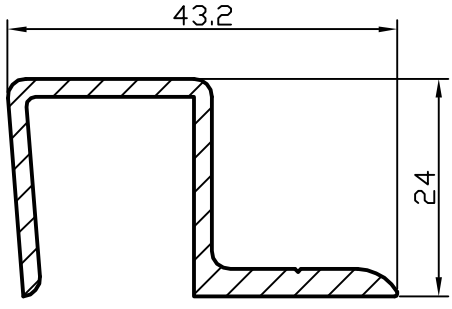

БПО-3394

F см = 1.897
Q кг. = 0.514
D оп.мм.= 49
P н. = 172.6
Гр. сл. = IV
Точн. = П

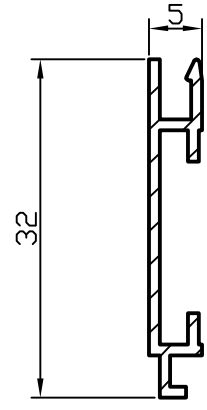

БПО-3399

F см = 0.532
Q кг. = 0.144
D оп.мм.= 33
P н. = 107
Гр. сл. = Особая
Точн. = П

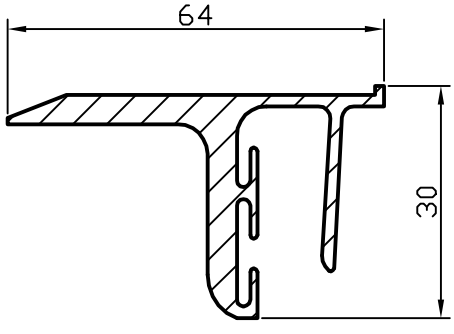

БПО-3395

F см² = 4.9
Q кг. = 1.328
D оп.мм.= 66
P н. = 299.3
Гр. сл. = VI
Точн. = П

БПО-3400

F см = 0
Q кг. = 0
D оп.мм.= 0
P н. = 0
Гр. сл. = 0
Точн. = 0

БПО-3401

F см² = 0
Q кг. = 0
D оп.мм.= 0
P н. = 0
Гр. сл. = 0
Точн. = 0

БПО-3402

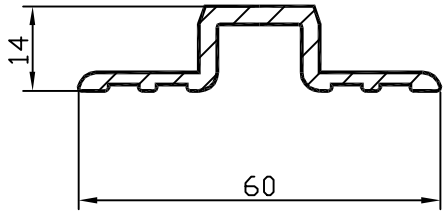

F см = 2.151
Q кг. = 0.583
D оп.мм.= 60
P н. = 168.7
Гр. сл. = IV
Точн. = особой

БПО-3403

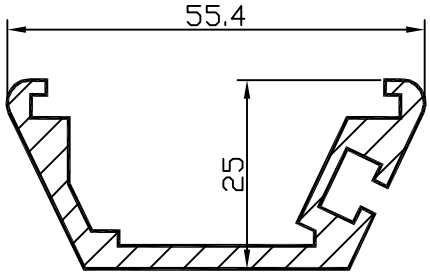

F см = 3.314
Q кг. = 0.898
D оп.мм.= 56
P н. = 213.6
Гр. сл. = V
Точн. = П

БПО-3404

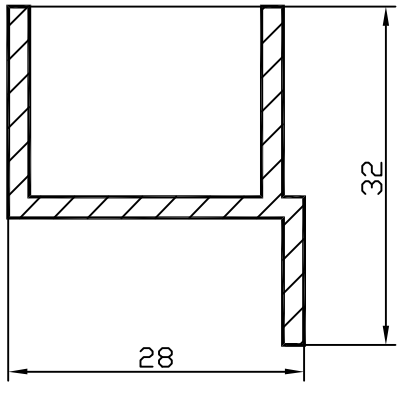

F см = 1.52
Q кг. = 0.412
D оп.мм.= 43
P н. = 156
Гр. сл. = IV
Точн. = П

БПО-3405

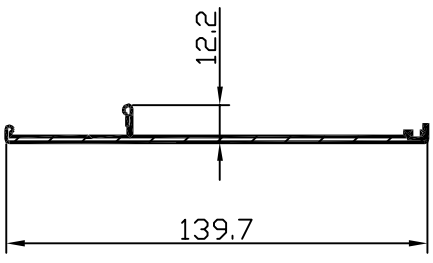

F см² = 2.91
Q кг. = 0.79
D оп.мм.= 140
P н. = 327.8
Гр. сл. = особая
Точн. = П

БПО-3406

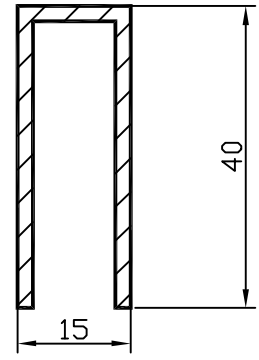

F см = 1.82
Q кг. = 0.493
D оп.мм.= 43
P н. = 186
Гр. сл. = VI
Точн. = П

БПО-3407

F см = 0
Q кг. = 0
D оп.мм.= 0
P н. = 0
Гр. сл. = 0
Точн. = 0

БПО-3408

F см = 0
Q кг. = 0
D оп.мм.= 0
P н. = 0
Гр. сл. = 0
Точн. = 0

БПО-3409

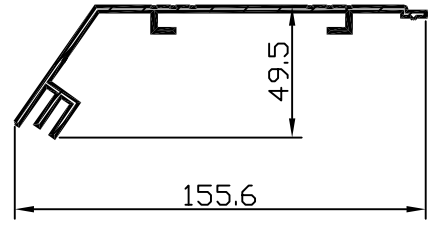

F см = 4.633
Q кг. = 1.256
D оп.мм.= 162
P н. = 517.5
Гр. сл. = IV
Точн. = П

БПО-3410

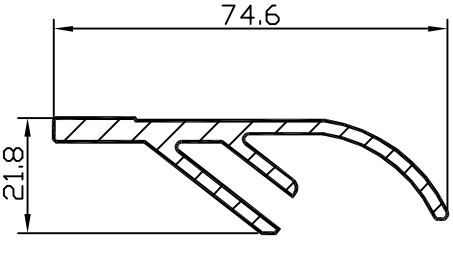

F см = 3.724
Q кг. = 1.009
D оп.мм.= 77
P н. = 248.3
Гр. сл. = VI
Точн. = П

БПО-3411

F см² = 0
Q кг. = 0
D оп.мм.= 0
P н. = 0
Гр. сл. = 0
Точн. = 0

БПО-3412

F см = 0
Q кг. = 0
D оп.мм.= 0
P н. = 0
Гр. сл. = 0
Точн. = 0

БПО-3413

F см = 0
Q кг. = 0
D оп.мм.= 0
P н. = 0
Гр. сл. = 0
Точн. = 0

БПО-3414

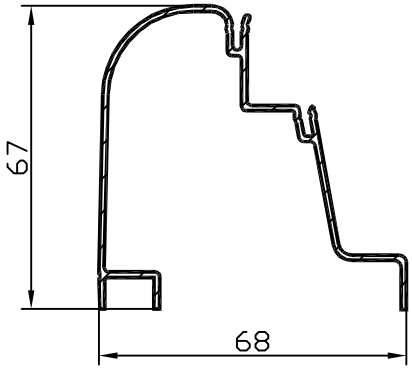

F см = 2.59
Q кг. = 0.702
D оп.мм.= 88
P н. = 427.9
Гр. сл. = особая
Точн. = П

БПО-3415

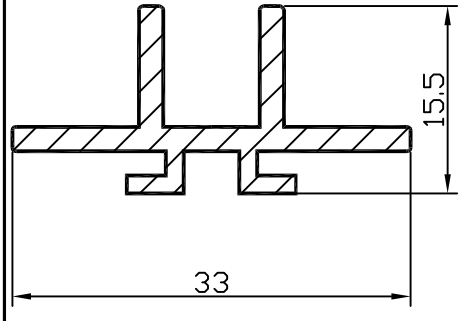

F см² = 1.259
Q кг. = 0.341
D оп.мм.= 33
P н. = 155
Гр. сл. = IV
Точн. = П

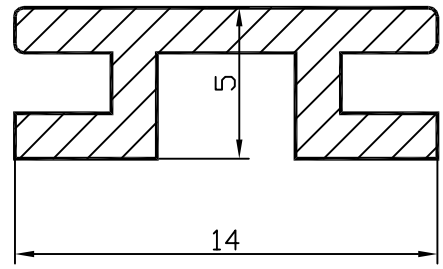

БПО-3416

F см = 0.404
Q кг. = 0.109
D оп.мм.= 15
P н. = 56.5
Гр. сл. = IV
Точн. = П

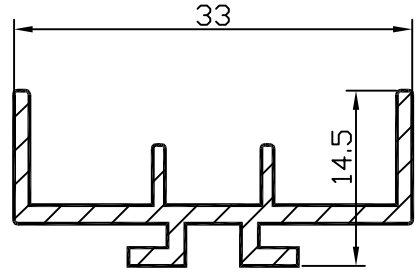

БПО-3417

F см = 1.032
Q кг. = 0.28
D оп.мм.= 35
P н. = 151.7
Гр. сл. = IV
Точн. = П

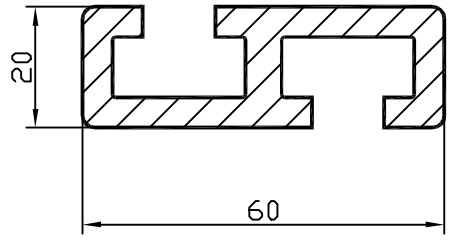

БПО-3418

F см = 6.37
Q кг. = 1.73
D оп.мм.= 63
P н. = 254.9
Гр. сл. = III
Точн. = П

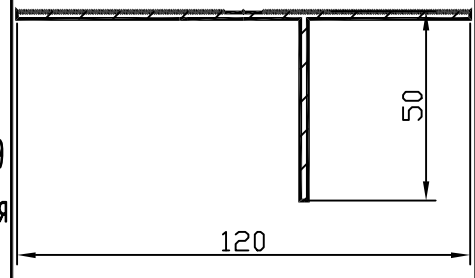

БПО-3419

F см = 3.166
Q кг. = 0.858
D оп.мм.= 120
P н. = 385.7
Гр. сл. = особая
Точн. = П

БПО-3420

F см = 0
Q кг. = 0
D оп.мм.= 0
P н. = 0
Гр. сл. = 0
Точн. = 0

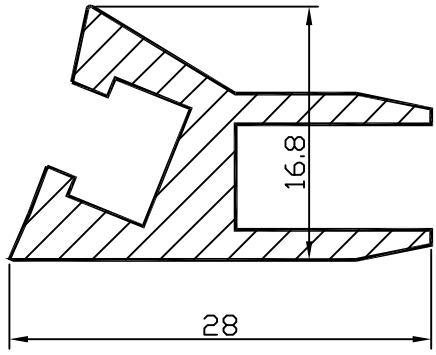

БП0-3421

F см² = 1.624
Q кг. = 0.44
D оп.мм.= 30
P н. = 125.7
Гр. сл. = VI
Точн. = П

БП0-3426

F см = 0
Q кг. = 0
D оп.мм.= 0
P н. = 0
Гр. сл. = 0
Точн. = 0

БП0-3422

F см = 0
Q кг. = 0
D оп.мм.= 0
P н. = 0
Гр. сл. = 0
Точн. = 0

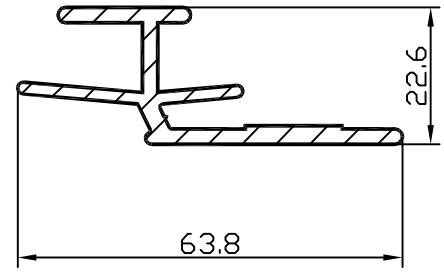

БП0-3427

F см = 2.834
Q кг. = 0.768
D оп.мм.= 65
P н. = 233.6
Гр. сл. = особая
Точн. = П

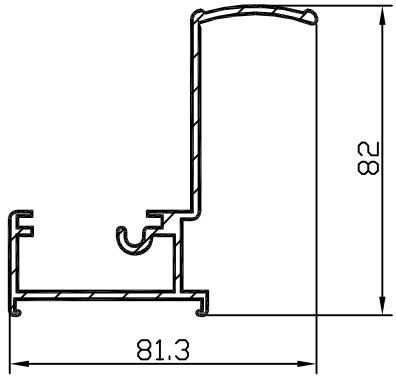

БП0-3423

F см = 4.56
Q кг. = 1.24
D оп.мм.= 120
P н. = 456.2
Гр. сл. = VI
Точн. = П

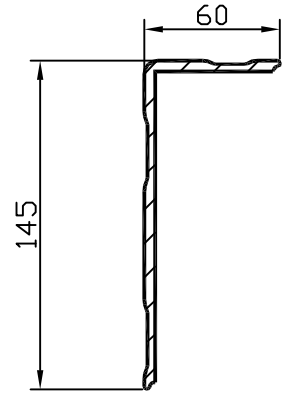

БП0-3428

F см = 8.29
Q кг. = 2.25
D оп.мм.= 157
P н. = 404.8
Гр. сл. = V
Точн. = П

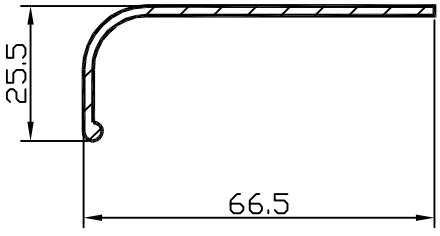

БП0-3424

F см = 1.578
Q кг. = 0.428
D оп.мм.= 71
P н. = 175.6
Гр. сл. = IV
Точн. = П

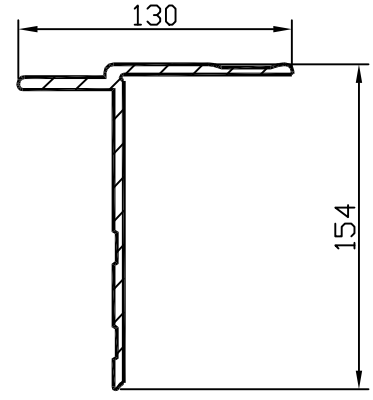

БП0-3429

F см = 13.42
Q кг. = 3.64
D оп.мм.= 179
P н. = 565.8
Гр. сл. = VI
Точн. = П

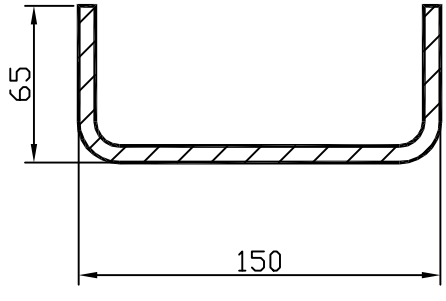

БП0-3425

F см² = 17.809
Q кг. = 4.826
D оп.мм.= 160
P н. = 522.8
Гр. сл. = III
Точн. = П

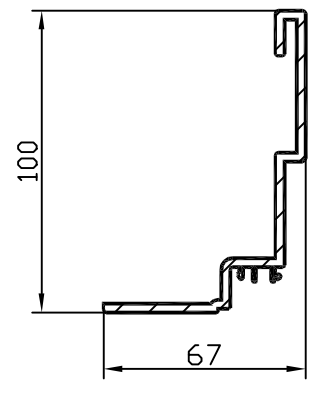

БП0-3430

F см = 5.63
Q кг. = 1.53
D оп.мм.= 120
P н. = 397.1
Гр. сл. = IV
Точн. = П

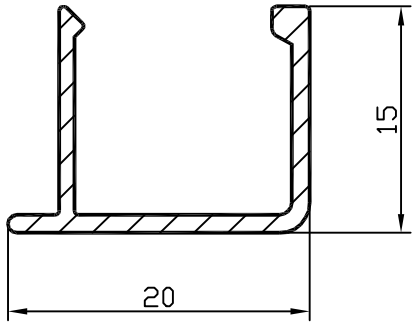

БПО-3431

F см² = 0.566
Q кг. = 0.154
D оп.мм.= 24
P н. = 97.4
Гр. сл. = IV
Точн. = П

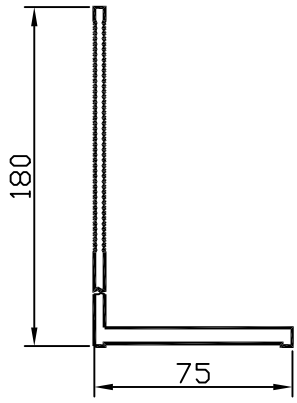

БПО-3436

F см = 11.093
Q кг. = 3.01
D оп.мм.= 195
P н. = 533.8
Гр. сл. = особая
Точн. = Н

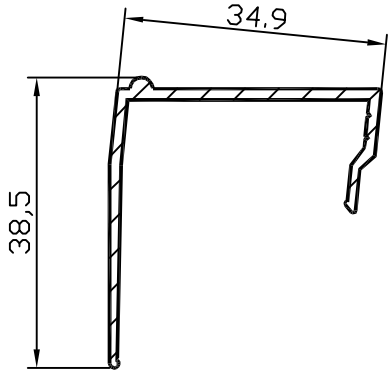

БПО-3432

F см = 1.24
Q кг. = 0.336
D оп.мм.= 51
P н. = 176
Гр. сл. = VI
Точн. = П

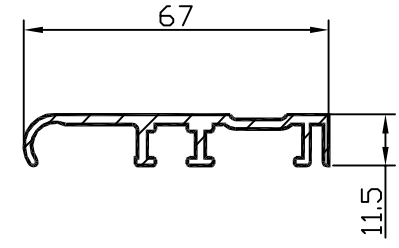

БПО-3437

F см = 2.774
Q кг. = 0.742
D оп.мм.= 68
P н. = 237
Гр. сл. = IV
Точн. = П

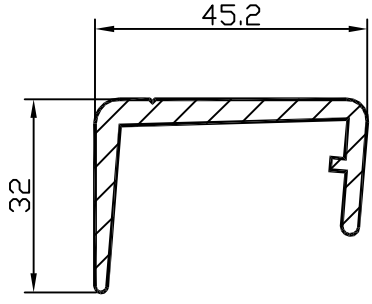

БПО-3433

F см = 3.14
Q кг. = 0.851
D оп.мм.= 54
P н. = 189.3
Гр. сл. = IV
Точн. = П

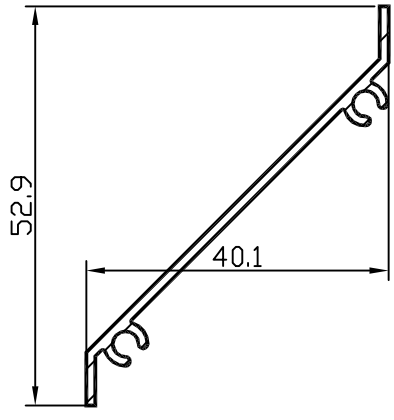

БПО-3438

F см = 1.034
Q кг. = 0.28
D оп.мм.= 67
P н. = 169.2
Гр. сл. = V
Точн. = П

БПО-3434

F см = 0
Q кг. = 0
D оп.мм.= 0
P н. = 0
Гр. сл. = 0
Точн. = 0

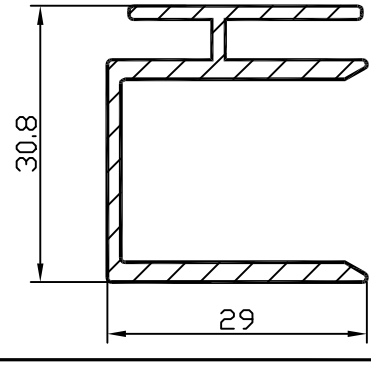

БПО-3439

F см = 2
Q кг. = 0.543
D оп.мм.= 42
P н. = 219.3
Гр. сл. = V
Точн. = П

БПО-3435

F см² = 0
Q кг. = 0
D оп.мм.= 0
P н. = 0
Гр. сл. = 0
Точн. = 0

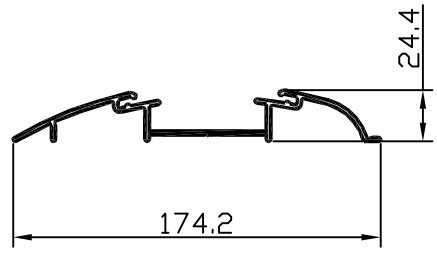

БПО-3440

F см = 5.384
Q кг. = 1.46
D оп.мм.= 175
P н. = 533
Гр. сл. = особая
Точн. = П

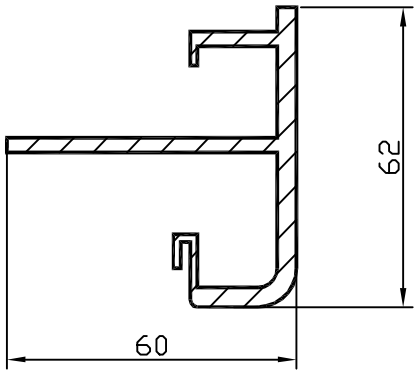

БПО-3441

F см² = 5.672
Q кг. = 1.537
D оп.мм.= 75
P н. = 358.2
Гр. сл. = VI
Точн. = П

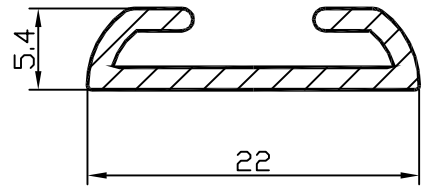

БПО-3446

F см = 0.56
Q кг. = 0.152
D оп.мм.= 22
P н. = 76.6
Гр. сл. = IV
Точн. = П

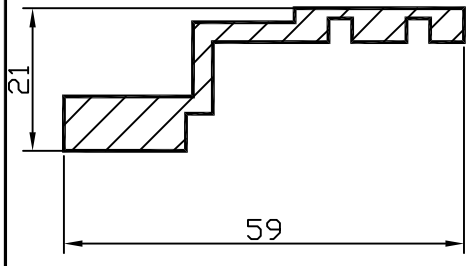

БПО-3442

F см = 3.235
Q кг. = 0.877
D оп.мм.= 63
P н. = 174
Гр. сл. = IV
Точн. = П

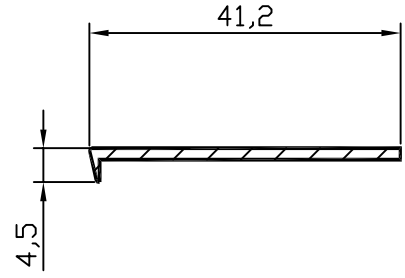

БПО-3447

F см = 0.636
Q кг. = 0.172
D оп.мм.= 42
P н. = 90.3
Гр. сл. = III
Точн. = Н

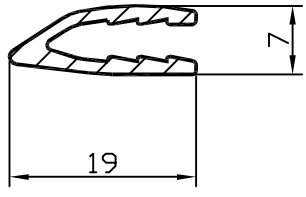

БПО-3443

F см = 0.557
Q кг. = 0.151
D оп.мм.= 20
P н. = 76.3
Гр. сл. = VI
Точн. = Н

БПО-3448

F см = 0
Q кг. = 0
D оп.мм.= 0
P н. = 0
Гр. сл. = 0
Точн. = 0

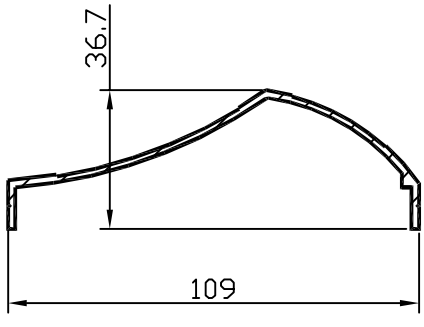

БПО-3444

F см = 2.603
Q кг. = 0.705
D оп.мм.= 110
P н. = 300
Гр. сл. = V
Точн. = П

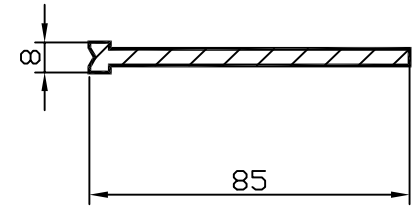

БПО-3449

F см = 3.98
Q кг. = 1.079
D оп.мм.= 85
P н. = 186.8
Гр. сл. = III
Точн. = П

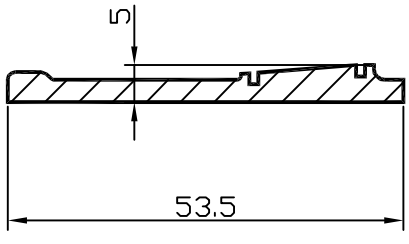

БПО-3445

F см² = 1.898
Q кг. = 0.514
D оп.мм.= 54
P н. = 122.1
Гр. сл. = IV
Точн. = П

БПО-3450

F см = 0
Q кг. = 0
D оп.мм.= 0
P н. = 0
Гр. сл. = 0
Точн. = 0

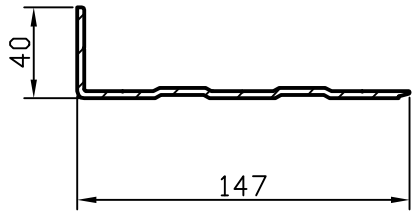

БПО-3451

F см² = 5.464
Q кг. = 1.481
D оп.мм.= 174
P н. = 374
Гр. сл. = V
Точн. = П

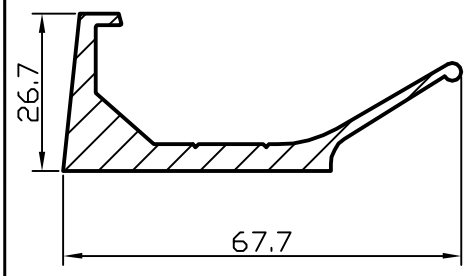

БПО-3456

F см = 3.97
Q кг. = 1.076
D оп.мм.= 70
P н. = 197.5
Гр. сл. = VI
Точн. = П

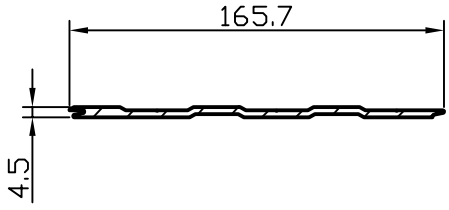

БПО-3452

F см = 5.152
Q кг. = 1.396
D оп.мм.= 166
P н. = 348.4
Гр. сл. = VI
Точн. = П

БПО-3457

F см = 0
Q кг. = 0
D оп.мм.= 0
P н. = 0
Гр. сл. = 0
Точн. = 0

БПО-3453

F см = 0
Q кг. = 0
D оп.мм.= 0
P н. = 0
Гр. сл. = 0
Точн. = 0

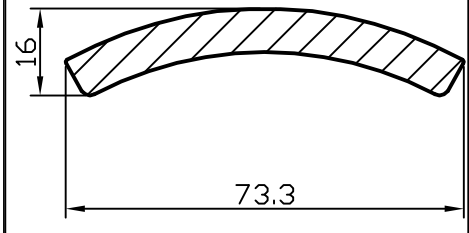

БПО-3458

F см = 5.813
Q кг. = 1.575
D оп.мм.= 73
P н. = 159.8
Гр. сл. = II
Точн. = П

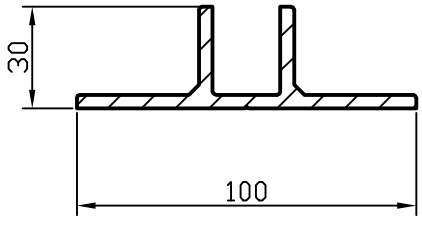

БПО-3454

F см = 6.163
Q кг. = 1.67
D оп.мм.= 100
P н. = 306.3
Гр. сл. = IV
Точн. = П

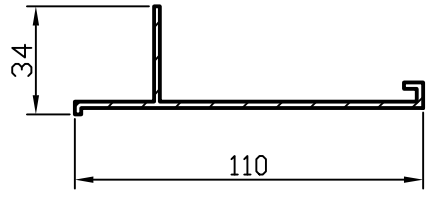

БПО-3459

F см = 3.0
Q кг. = 0.813
D оп.мм.= 111
P н. = 304
Гр. сл. = V
Точн. = П

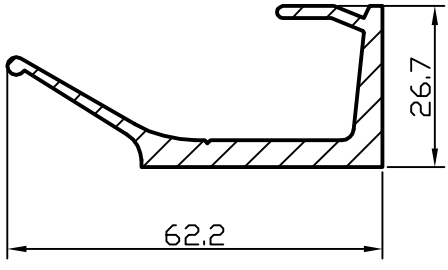

БПО-3455

F см² = 3.515
Q кг. = 0.953
D оп.мм.= 66
P н. = 211.3
Гр. сл. = VI
Точн. = П

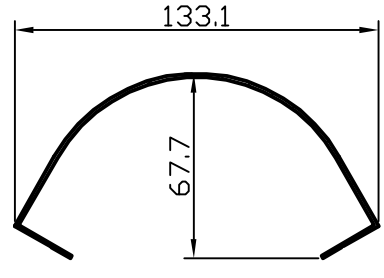

БПО-3460

F см = 2.958
Q кг. = 0.802
D оп.мм.= 133
P н. = 458
Гр. сл. = IV
Точн. = П

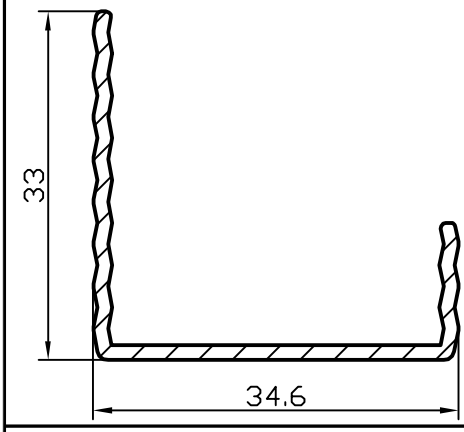

БПО-3461

F см² = 1.08
Q кг. = 0.292
D оп.мм.= 47
P н. = 156.9
Гр. сл. = IV
Точн. = Н

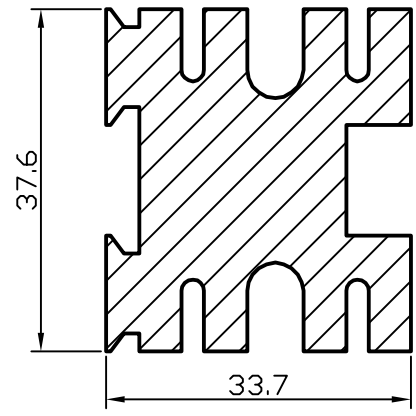

БПО-3466

F см = 9.32
Q кг. = 2.526
D оп.мм.= 51
P н. = 269.9
Гр. сл. = IV
Точн. = П

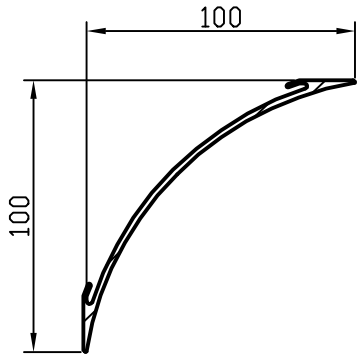

БПО-3462

F см = 3.728
Q кг. = 1.01
D оп.мм.= 140
P н. = 337.6
Гр. сл. = VI
Точн. = П

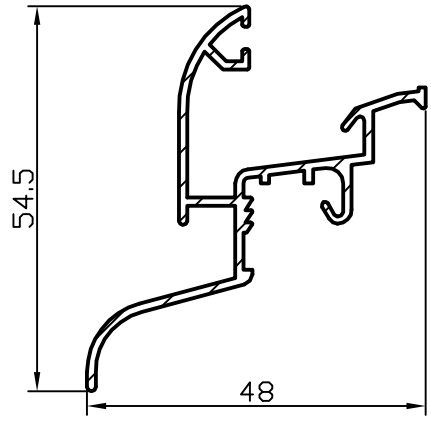

БПО-3467

F см = 1.694
Q кг. = 0.459
D оп.мм.= 65
P н. = 303.4
Гр. сл. = VI
Точн. = П

БПО-3463

F см = 0
Q кг. = 0
D оп.мм.= 0
P н. = 0
Гр. сл. = 0
Точн. = 0

БПО-3468

F см = 0
Q кг. = 0
D оп.мм.= 0
P н. = 0
Гр. сл. = 0
Точн. = 0

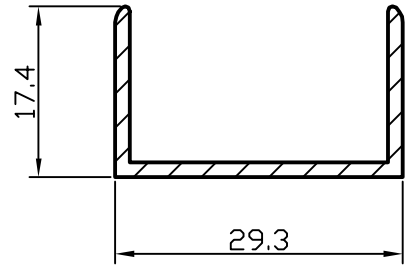

БПО-3464

F см = 0.907
Q кг. = 0.246
D оп.мм.= 34
P н. = 123.6
Гр. сл. = IV
Точн. = Н

БПО-3469

F см = 0
Q кг. = 0
D оп.мм.= 0
P н. = 0
Гр. сл. = 0
Точн. = 0

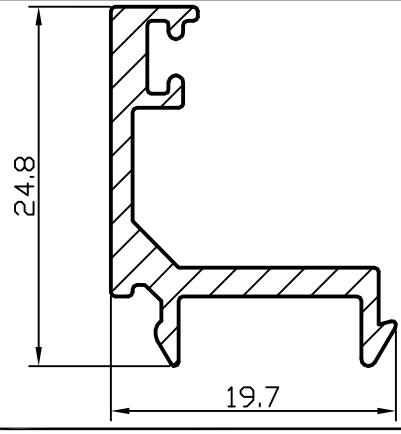

БПО-3465

F см² = 0.964
Q кг. = 0.261
D оп.мм.= 30
P н. = 112
Гр. сл. = V
Точн. = П

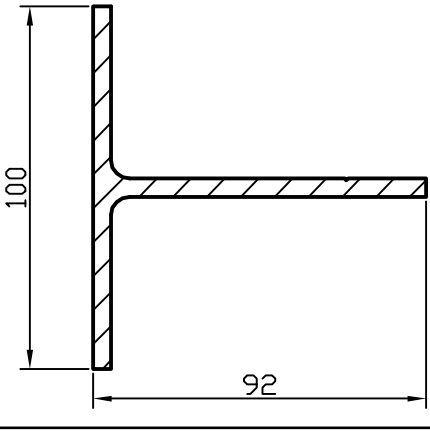

БПО-3470

F см = 9.456
Q кг. = 2.563
D оп.мм.= 120
P н. = 380
Гр. сл. = V
Точн. = П

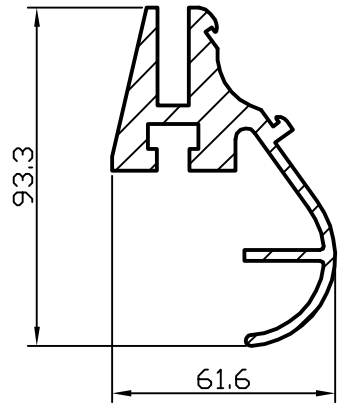

БПО-3471

F см² = 12.13
Q кг. = 3.287
D оп.мм.= 99
P н. = 456.8
Гр. сл. = VI
Точн. = П

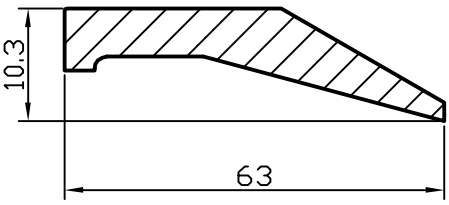

БПО-3476

F см = 5.202
Q кг. = 1.41
D оп.мм.= 66
P н. = 146.2
Гр. сл. = III
Точн. = П

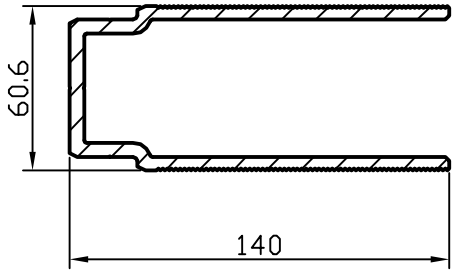

БПО-3472

F см = 15.685
Q кг. = 4.25
D оп.мм.= 150
P н. = 744.6
Гр. сл. = V
Точн. = Особой

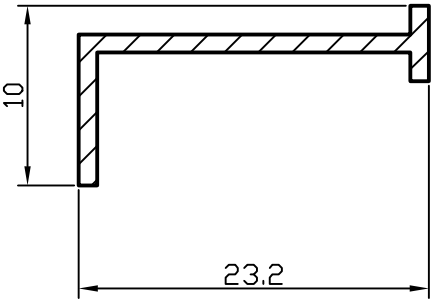

БПО-3477

F см = 0.43
Q кг. = 0.12
D оп.мм.= 27
P н. = 74
Гр. сл. = III
Точн. = П

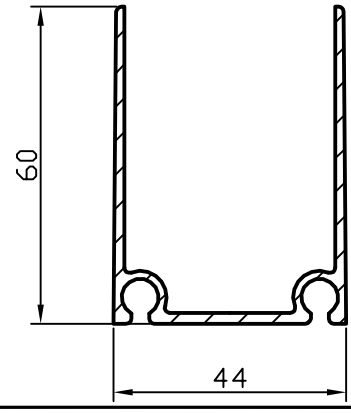

БПО-3473

F см = 3.163
Q кг. = 0.857
D оп.мм.= 74
P н. = 353.8
Гр. сл. = VI
Точн. = П

БПО-3478

F см = 0
Q кг. = 0
D оп.мм.= 0
P н. = 0
Гр. сл. = 0
Точн. = 0

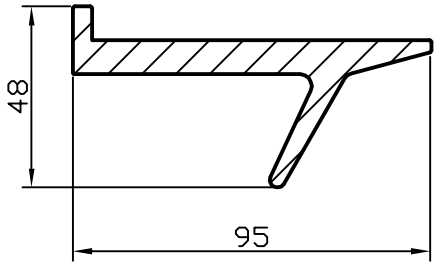

БПО-3474

F см = 10.14
Q кг. = 2.748
D оп.мм.= 96
P н. = 278.3
Гр. сл. = IV
Точн. = П

БПО-3479

F см = 0
Q кг. = 0
D оп.мм.= 0
P н. = 0
Гр. сл. = 0
Точн. = 0

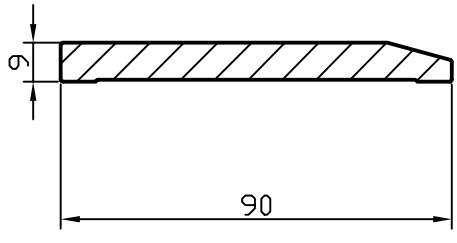

БПО-3475

F см² = 7.43
Q кг. = 2.01
D оп.мм.= 91
P н. = 194.3
Гр. сл. = III
Точн. = П

БПО-3480

F см = 0
Q кг. = 0
D оп.мм.= 0
P н. = 0
Гр. сл. = 0
Точн. = 0

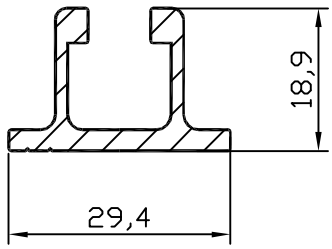

БПО-3481

F см² = 1.624
Q кг. = 0.44
D оп.мм.= 31
P н. = 134.3
Гр. сл. = V
Точн. = П

БПО-3486

F см = 0
Q кг. = 0
D оп.мм.= 0
P н. = 0
Гр. сл. = 0
Точн. = 0

БПО-3482

F см = 0
Q кг. = 0
D оп.мм.= 0
P н. = 0
Гр. сл. = 0
Точн. = 0

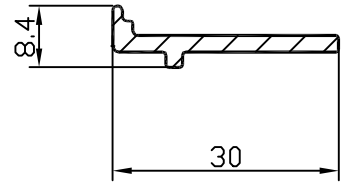

БПО-3487

F см = 0.88
Q кг. = 0.238
D оп.мм.= 31
P н. = 74
Гр. сл. = IV
Точн. = П

БПО-3483

F см = 0
Q кг. = 0
D оп.мм.= 0
P н. = 0
Гр. сл. = 0
Точн. = 0

БПО-3488

F см = 0
Q кг. = 0
D оп.мм.= 0
P н. = 0
Гр. сл. = 0
Точн. = 0

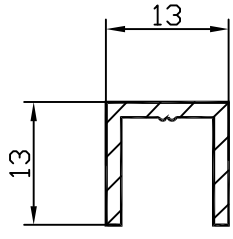

БПО-3484

F см = 0.577
Q кг. = 0.157
D оп.мм.= 19
P н. = 75.2
Гр. сл. = IV
Точн. = Н

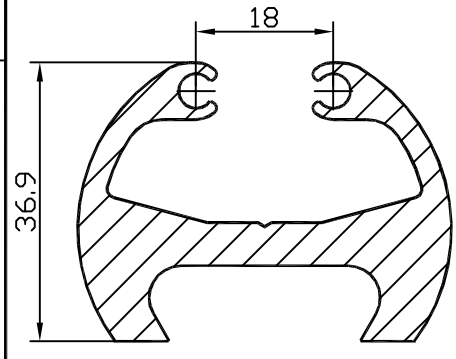

БПО-3489

F см = 7.36
Q кг. = 1.995
D оп.мм.= 43
P н. = 272
Гр. сл. = V
Точн. = П

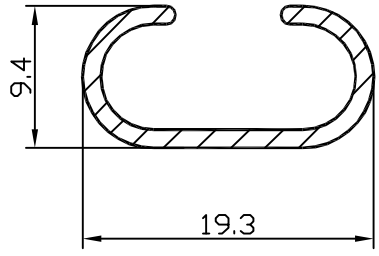

БПО-3485

F см² = 0.46
Q кг. = 0.125
D оп.мм.= 19.3
P н. = 80.5
Гр. сл. = VI
Точн. = П

БПО-3490

F см = 0
Q кг. = 0
D оп.мм.= 0
P н. = 0
Гр. сл. = 0
Точн. = 0

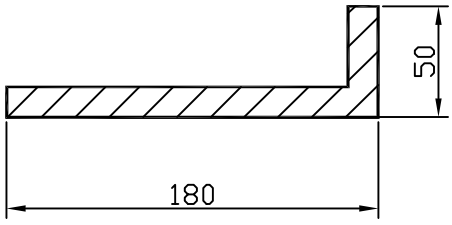

БПО-3491

F см² = 9
Q кг. = 2.439
D оп.мм.= 187
P н. = 460
Гр. сл. = V
Точн. = H

БПО-3496

F см = 0
Q кг. = 0
D оп.мм.= 0
P н. = 0
Гр. сл. = 0
Точн. = 0

БПО-3492

F см = 0
Q кг. = 0
D оп.мм.= 0
P н. = 0
Гр. сл. = 0
Точн. = 0

БПО-3497

F см = 0
Q кг. = 0
D оп.мм.= 0
P н. = 0
Гр. сл. = 0
Точн. = 0

БПО-3493

F см = 0
Q кг. = 0
D оп.мм.= 0
P н. = 0
Гр. сл. = 0
Точн. = 0

БПО-3498

F см = 0
Q кг. = 0
D оп.мм.= 0
P н. = 0
Гр. сл. = 0
Точн. = 0

БПО-3494

F см = 0
Q кг. = 0
D оп.мм.= 0
P н. = 0
Гр. сл. = 0
Точн. = 0

БПО-3499

F см = 0
Q кг. = 0
D оп.мм.= 0
P н. = 0
Гр. сл. = 0
Точн. = 0

БПО-3495

F см² = 0
Q кг. = 0
D оп.мм.= 0
P н. = 0
Гр. сл. = 0
Точн. = 0

БПО-3500

F см = 0
Q кг. = 0
D оп.мм.= 0
P н. = 0
Гр. сл. = 0
Точн. = 0

БПО-3501

F см² = 0
Q кг. = 0
D оп.мм.= 0
P н. = 0
Гр. сл. = 0
Точн. = 0

БПО-3502

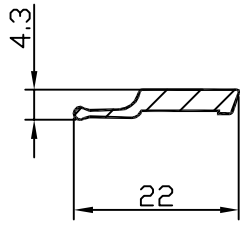

F см = 0.547
Q кг. = 0.148
D оп.мм.= 22
P н. = 50
Гр. сл. = V
Точн. = П

БПО-3503

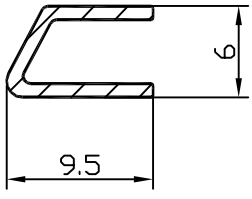

F см = 0.25
Q кг. = 0.068
D оп.мм.= 11
P н. = 43
Гр. сл. = IV
Точн. = П

БПО-3504

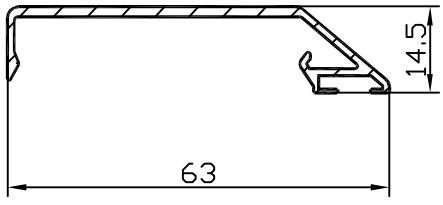

F см = 1.695
Q кг. = 0.46
D оп.мм.= 64
P н. = 197
Гр. сл. = V
Точн. = П

БПО-3505

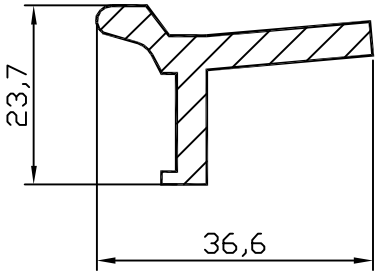

F см² = 2.305
Q кг. = 0.625
D оп.мм.= 38
P н. = 117.9
Гр. сл. = IV
Точн. = П

БПО-3506

F см = 0
Q кг. = 0
D оп.мм.= 0
P н. = 0
Гр. сл. = 0
Точн. = 0

БПО-3507

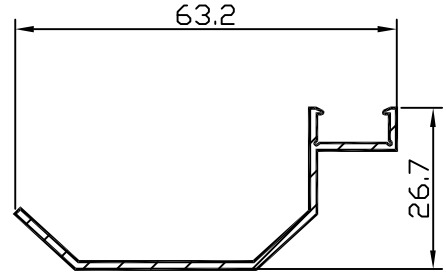

F см = 1.113
Q кг. = 0.302
D оп.мм.= 67
P н. = 191.3
Гр. сл. = VI
Точн. = П

БПО-3508

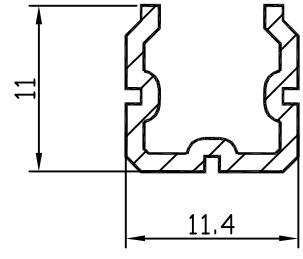

F см = 0.426
Q кг. = 0.115
D оп.мм.= 15
P н. = 73.5
Гр. сл. = V
Точн. = П

БПО-3509

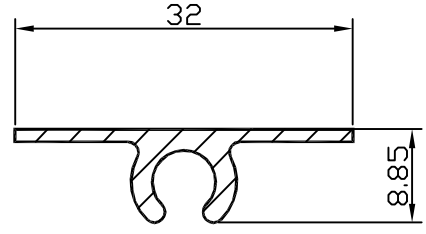

F см = 0.757
Q кг. = 0.205
D оп.мм.= 32
P н. = 93.2
Гр. сл. = V
Точн. = П

БПО-3510

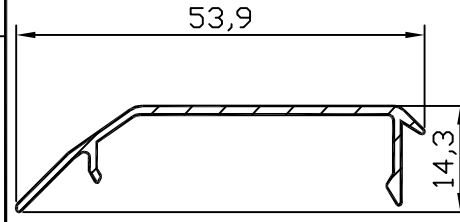

F см = 1.080
Q кг. = 0.293
D оп.мм.= 56
P н. = 151
Гр. сл. = V
Точн. = П

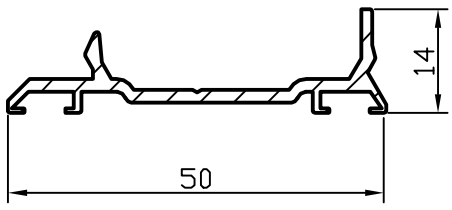

БПО-3511

F см² = 1.461
Q кг. = 0.396
D оп.мм.= 52
P н. = 161
Гр. сл. = V
Точн. = П

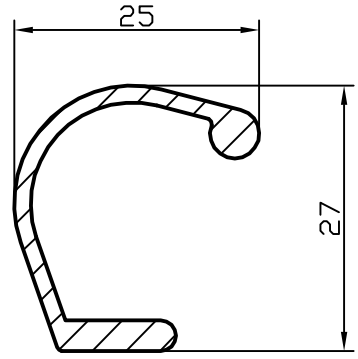

БПО-3516

F см = 1.246
Q кг. = 0.338
D оп.мм.= 31
P н. = 120.5
Гр. сл. = IV
Точн. = П

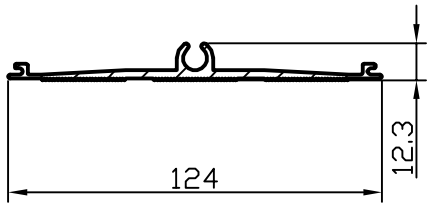

БПО-3512

F см = 3.63
Q кг. = 0.984
D оп.мм.= 124
P н. = 352.6
Гр. сл. = VI
Точн. = П

БПО-3517

F см = 0
Q кг. = 0
D оп.мм.= 0
P н. = 0
Гр. сл. = 0
Точн. = 0

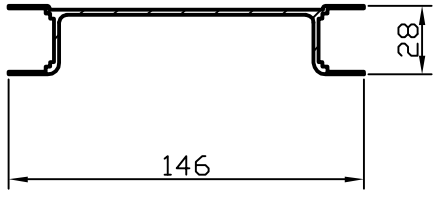

БПО-3513

F см = 5.317
Q кг. = 1.441
D оп.мм.= 149
P н. = 465.3
Гр. сл. = VI
Точн. = П

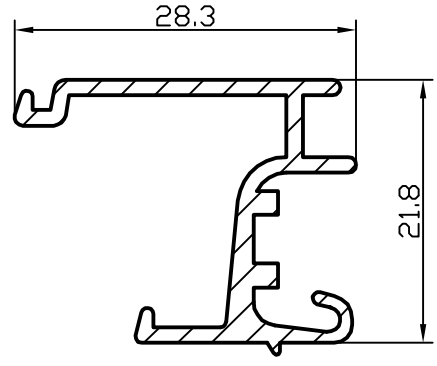

БПО-3518

F см = 1.164
Q кг. = 0.315
D оп.мм.= 34
P н. = 166.3
Гр. сл. = V
Точн. = П

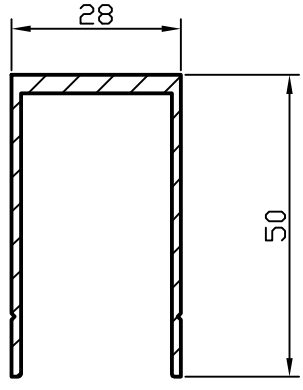

БПО-3514

F см = 2.244
Q кг. = 0.608
D оп.мм.= 57.5
P н. = 250.4
Гр. сл. = IV
Точн. = П

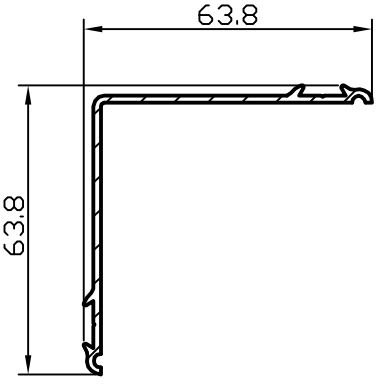

БПО-3519

F см = 2.092
Q кг. = 0.567
D оп.мм.= 87
P н. = 264.7
Гр. сл. = VI
Точн. = П

БПО-3515

F см² = 0
Q кг. = 0
D оп.мм.= 0
P н. = 0
Гр. сл. = 0
Точн. = 0

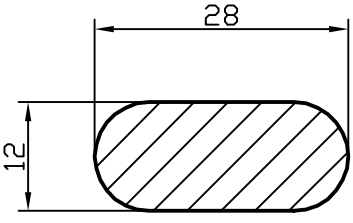

БПО-3520

F см = 3.051
Q кг. = 0.827
D оп.мм.= 28
P н. = 69.7
Гр. сл. = III
Точн. = П

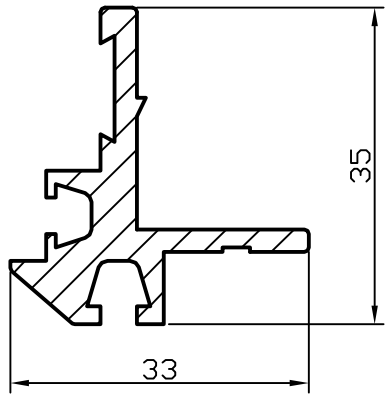

БПО-3521

F см² = 2.414
Q кг. = 0.654
D оп.мм.= 39
P н. = 169.3
Гр. сл. = IV
Точн. = П

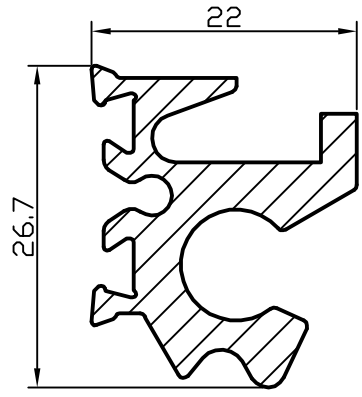

БПО-3526

F см = 2.247
Q кг. = 0.609
D оп.мм.= 34
P н. = 155.7
Гр. сл. = V
Точн. = П

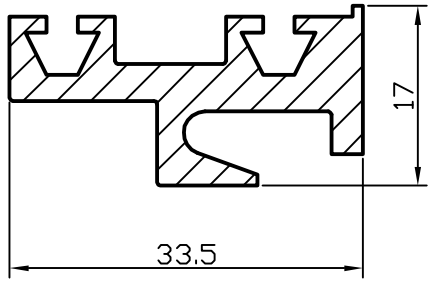

БПО-3522

F см = 2.393
Q кг. = 0.649
D оп.мм.= 36
P н. = 159.8
Гр. сл. = V
Точн. = П

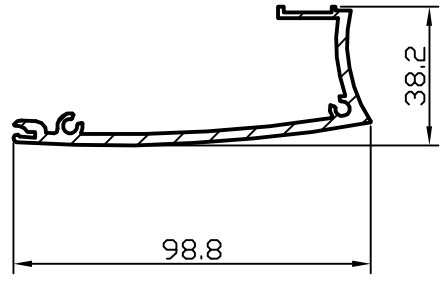

БПО-3527

F см = 4.526
Q кг. = 1.227
D оп.мм.= 51
P н. = 339.4
Гр. сл. = Особая
Точн. = П

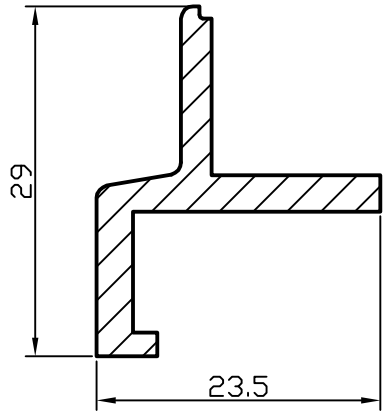

БПО-3523

F см = 1.42
Q кг. = 0.385
D оп.мм.= 32
P н. = 106.8
Гр. сл. = IV
Точн. = П

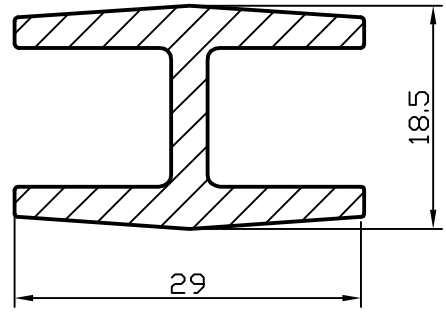

БПО-3528

F см = 2.092
Q кг. = 0.567
D оп.мм.= 34
P н. = 140.5
Гр. сл. = IV
Точн. = Н

БПО-3524

F см = 0
Q кг. = 0
D оп.мм.= 0
P н. = 0
Гр. сл. = 0
Точн. = 0

БПО-3529

F см = 0
Q кг. = 0
D оп.мм.= 0
P н. = 0
Гр. сл. = 0
Точн. = 0

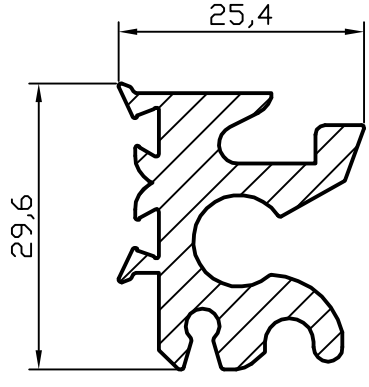

БПО-3525

F см² = 3.31
Q кг. = 0.897
D оп.мм.= 31
P н. = 181.2
Гр. сл. = V
Точн. = П

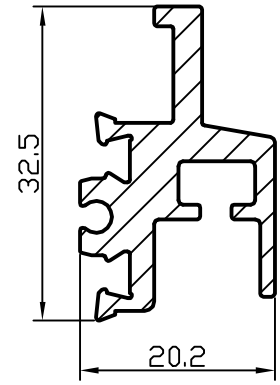

БПО-3530

F см = 2.247
Q кг. = 0.609
D оп.мм.= 35
P н. = 166.6
Гр. сл. = Особая
Точн. = П

БПО-3531

F см² = 0
Q кг. = 0
D оп.мм.= 0
P н. = 0
Гр. сл. = 0
Точн. = 0

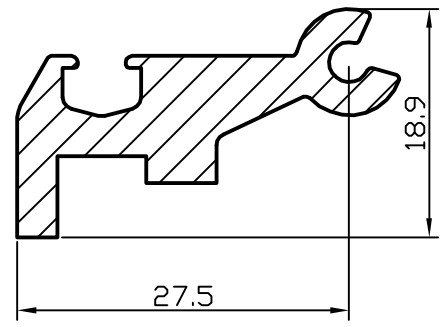

БПО-3536

F см = 2.145
Q кг. = 0.581
D оп.мм.= 36
P н. = 116.8
Гр. сл. = V
Точн. = П

БПО-3532

F см = 0
Q кг. = 0
D оп.мм.= 0
P н. = 0
Гр. сл. = 0
Точн. = 0

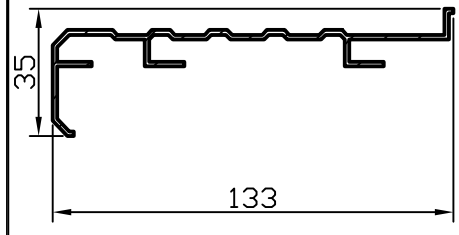

БПО-3537

F см = 3.499
Q кг. = 0.948
D оп.мм.= 138
P н. = 469.5
Гр. сл. = VI
Точн. = П

БПО-3533

F см = 0
Q кг. = 0
D оп.мм.= 0
P н. = 0
Гр. сл. = 0
Точн. = 0

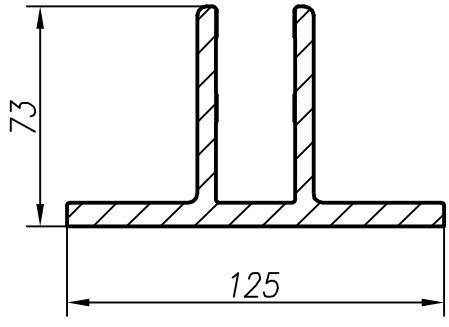

БПО-3538

F см = 17.87
Q кг. = 4.84
D оп.мм.= 128
P н. = 528.1
Гр. сл. = VI
Точн. = П

БПО-3534

F см = 0
Q кг. = 0
D оп.мм.= 0
P н. = 0
Гр. сл. = 0
Точн. = 0

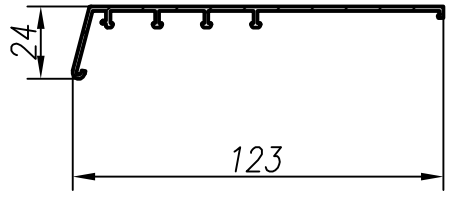

БПО-3539

F см = 2.516
Q кг. = 0.681
D оп.мм.= 125
P н. = 352.7
Гр. сл. = VI
Точн. = П

БПО-3535

F см² = 0
Q кг. = 0
D оп.мм.= 0
P н. = 0
Гр. сл. = 0
Точн. = 0

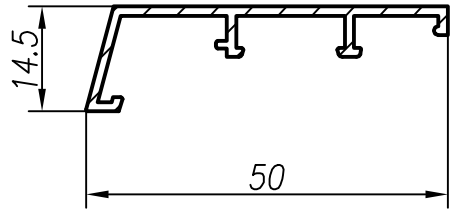

БПО-3540

F см = 1.072
Q кг. = 0.291
D оп.мм.= 52
P н. = 166.7
Гр. сл. = V
Точн. = П

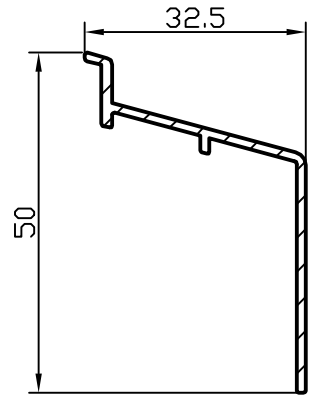

БПО-3541

F см² = 1.04
Q кг. = 0.281
D оп.мм.= 60
P н. = 157.8
Гр. сл. = IV
Точн. = П

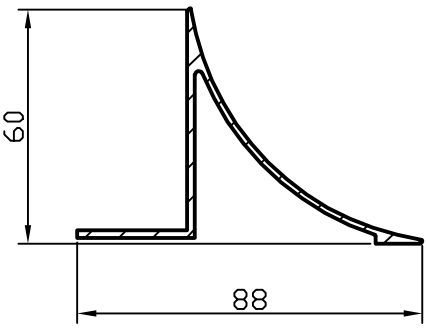

БПО-3546

F см = 3.046
Q кг. = 0.825
D оп.мм.= 94
P н. = 327.7
Гр. сл. = V
Точн. = П

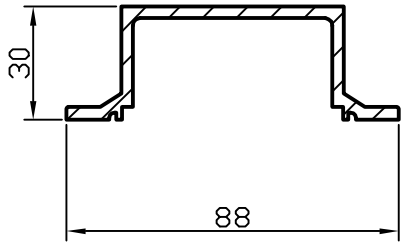

БПО-3542

F см = 4.35
Q кг. = 1.18
D оп.мм.= 88
P н. = 290
Гр. сл. = IV
Точн. = П

БПО-3547

F см = 0
Q кг. = 0
D оп.мм.= 0
P н. = 0
Гр. сл. = IV
Точн. = П

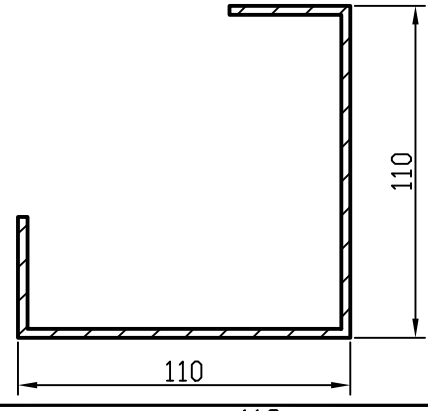

БПО-3543

F см = 8.73
Q кг. = 2.366
D оп.мм.= 156
P н. = 588
Гр. сл. = IV
Точн. = П

БПО-3548

F см = 0
Q кг. = 0
D оп.мм.= 0
P н. = 0
Гр. сл. = 0
Точн. = 0

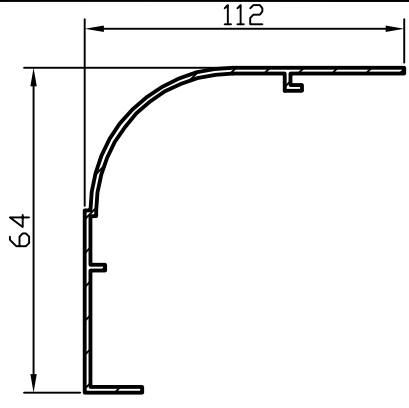

БПО-3544

F см = 4.72
Q кг. = 1.279
D оп.мм.= 160
P н. = 476
Гр. сл. = V
Точн. = П

БПО-3549

F см = 0
Q кг. = 0
D оп.мм.= 0
P н. = 0
Гр. сл. = 0
Точн. = 0

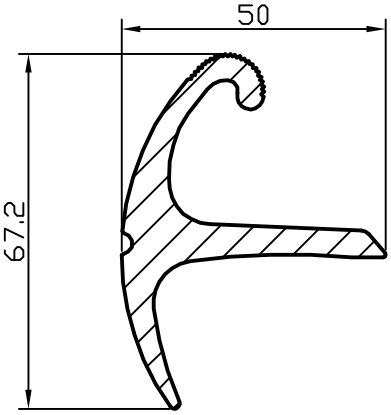

БПО-3545

F см² = 6.674
Q кг. = 1.81
D оп.мм.= 67
P н. = 253.8
Гр. сл. = V
Точн. = П

БПО-3550

F см = 0
Q кг. = 0
D оп.мм.= 0
P н. = 0
Гр. сл. = 0
Точн. = 0

БПО-3551

F см² = 0
Q кг. = 0
D оп.мм.= 0
P н. = 0
Гр. сл. = 0
Точн. = 0

БПО-3552

F см = 0
Q кг. = 0
D оп.мм.= 0
P н. = 0
Гр. сл. = 0
Точн. = 0

БПО-3553

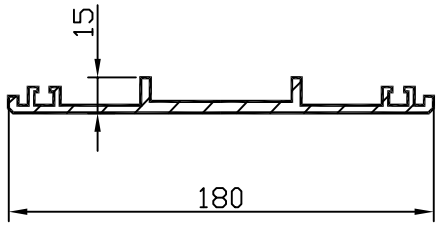

F см = 8.995
Q кг. = 2.438
D оп.мм.= 180
P н. = 497.3
Гр. сл. = V
Точн. = П

БПО-3554

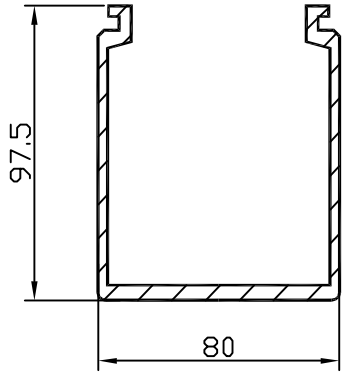

F см = 10.838
Q кг. = 2.937
D оп.мм.= 123
P н. = 577.4
Гр. сл. = IV
Точн. = П

БПО-3555

F см² = 0
Q кг. = 0
D оп.мм.= 0
P н. = 0
Гр. сл. = 0
Точн. = 0

БПО-3556

F см = 0
Q кг. = 0
D оп.мм.= 0
P н. = 0
Гр. сл. = 0
Точн. = 0

БПО-3557

F см = 0
Q кг. = 0
D оп.мм.= 0
P н. = 0
Гр. сл. = 0
Точн. = 0

БПО-3558

F см = 0
Q кг. = 0
D оп.мм.= 0
P н. = 0
Гр. сл. = 0
Точн. = 0

БПО-3559

F см = 0
Q кг. = 0
D оп.мм.= 0
P н. = 0
Гр. сл. = 0
Точн. = 0

БПО-3560

F см = 0
Q кг. = 0
D оп.мм.= 0
P н. = 0
Гр. сл. = 0
Точн. = 0

БПО-3561

F см² = 0
Q кг. = 0
D оп.мм.= 0
P н. = 0
Гр. сл. = 0
Точн. = 0

БПО-3562

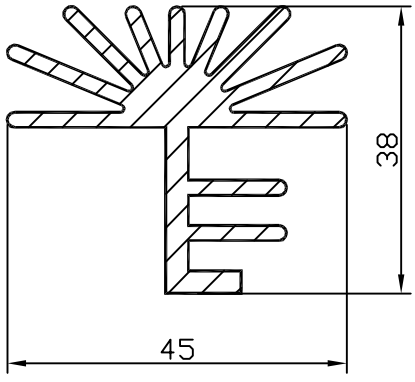

F см = 4.663
Q кг. = 1.264
D оп.мм.= 45
P н. = 373.8
Гр. сл. = VI
Точн. = П

БПО-3563

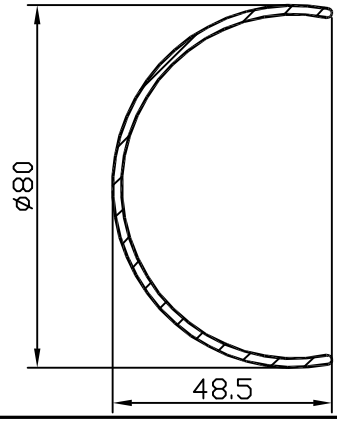

F см = 2.782
Q кг. = 0.754
D оп.мм.= 80
P н. = 281.4
Гр. сл. = IV
Точн. = П

БПО-3564

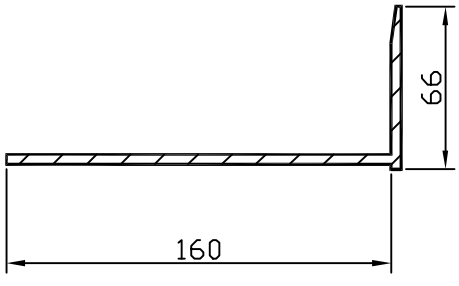

F см = 8.73
Q кг. = 2.37
D оп.мм.= 173
P н. = 458.1
Гр. сл. = IV
Точн. = П

БПО-3565

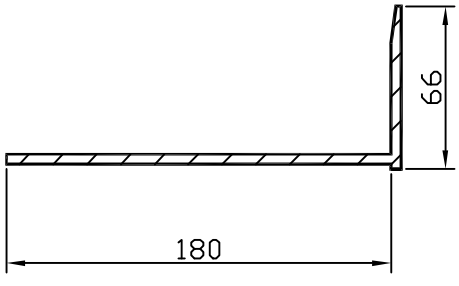

F см² = 9.53
Q кг. = 2.583
D оп.мм.= 191
P н. = 498.1
Гр. сл. = VI
Точн. = П

БПО-3566

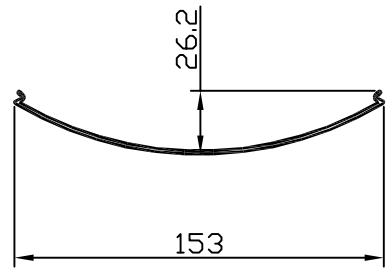

F см = 2.382
Q кг. = 0.646
D оп.мм.= 153
P н. = 345
Гр. сл. = VI
Точн. = П

БПО-3567

F см = 0
Q кг. = 0
D оп.мм.= 0
P н. = 0
Гр. сл. = 0
Точн. = 0

БПО-3568

F см = 0
Q кг. = 0
D оп.мм.= 0
P н. = 0
Гр. сл. = 0
Точн. = 0

БПО-3569

F см = 0
Q кг. = 0
D оп.мм.= 0
P н. = 0
Гр. сл. = 0
Точн. = 0

БПО-3570

F см = 0
Q кг. = 0
D оп.мм.= 0
P н. = 0
Гр. сл. = 0
Точн. = 0

БПО-3571

F см² = 0
Q кг. = 0
D оп.мм.= 0
P н. = 0
Гр. сл. = 0
Точн. = 0

БПО-3572

F см = 0
Q кг. = 0
D оп.мм.= 0
P н. = 0
Гр. сл. = 0
Точн. = 0

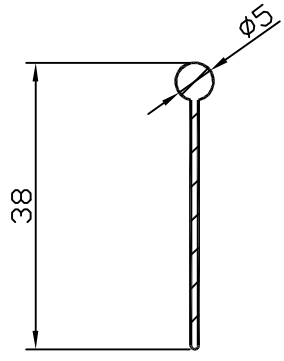

БПО-3573

F см = 0.525
Q кг. = 0.142
D оп.мм.= 38
P н. = 81.4
Гр. сл. = III
Точн. = П

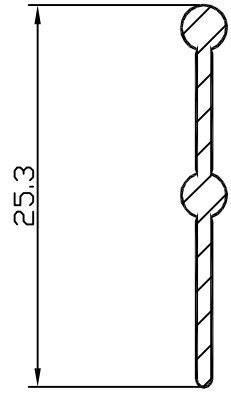

БПО-3574

F см = 0.334
Q кг. = 0.091
D оп.мм.= 26
P н. = 55.5
Гр. сл. = III
Точн. = П

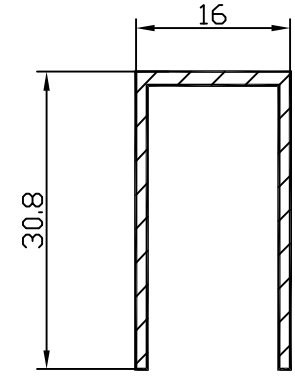

БПО-3575

F см² = 0.93
Q кг. = 0.252
D оп.мм.= 35
P н. = 152.4
Гр. сл. = VI
Точн. = П

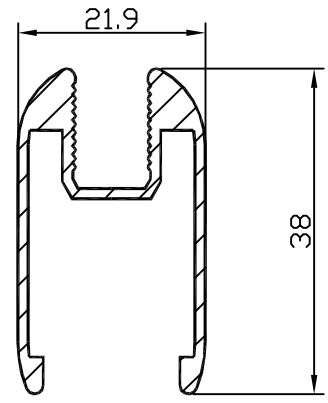

БПО-3576

F см = 1.81
Q кг. = 0.491
D оп.мм.= 42
P н. = 222.7
Гр. сл. = V
Точн. = П

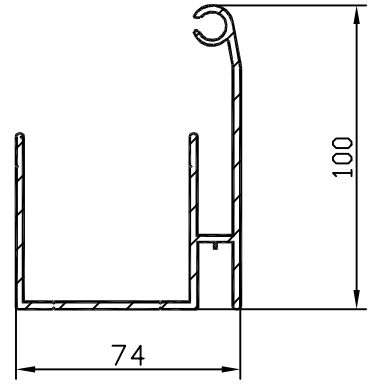

БПО-3577

F см = 8.34
Q кг. = 2.26
D оп.мм.= 120
P н. = 612
Гр. сл. = IV
Точн. = П

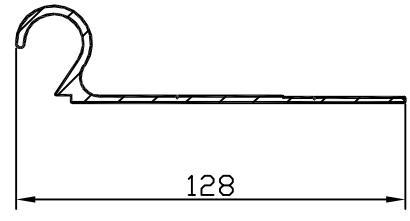

БПО-3578

F см = 4.42
Q кг. = 1.198
D оп.мм.= 130
P н. = 335
Гр. сл. = IV
Точн. = П

БПО-3579

F см = 0
Q кг. = 0
D оп.мм.= 0
P н. = 0
Гр. сл. = 0
Точн. = 0

БПО-3580

F см = 0
Q кг. = 0
D оп.мм.= 0
P н. = 0
Гр. сл. = 0
Точн. = 0

БПО-3581

F см² = 0
Q кг. = 0
D оп.мм.= 0
P н. = 0
Гр. сл. = 0
Точн. = 0

БПО-3582

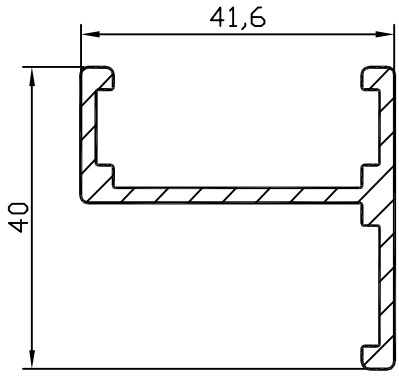

F см = 2.31
Q кг. = 0.626
D оп.мм.= 58
P н. = 204
Гр. сл. = IV
Точн. = П

БПО-3583

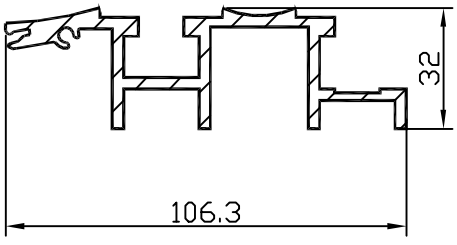

F см = 6.92
Q кг. = 1.875
D оп.мм.= 110
P н. = 455.8
Гр. сл. = VI
Точн. = П

БПО-3584

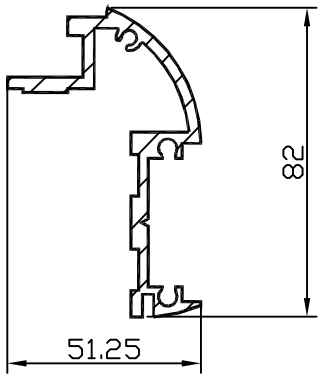

F см = 5.676
Q кг. = 1.538
D оп.мм.= 84
P н. = 393.7
Гр. сл. = VI
Точн. = П

БПО-3585

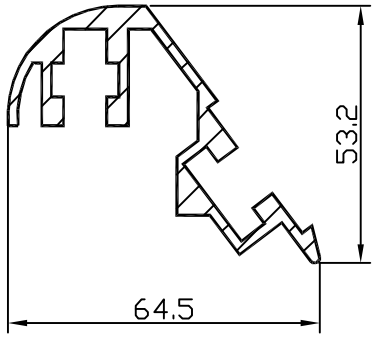

F см² = 5.17
Q кг. = 1.4
D оп.мм.= 74
P н. = 358.1
Гр. сл. = VI
Точн. = П

БПО-3586

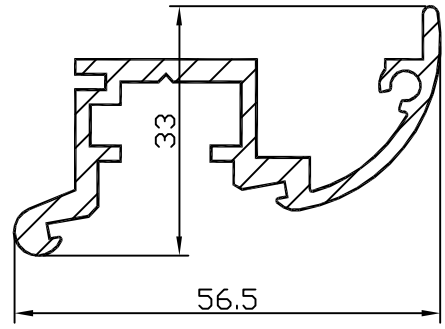

F см = 3.242
Q кг. = 0.878
D оп.мм.= 64
P н. = 268.6
Гр. сл. = VI
Точн. = П

БПО-3587

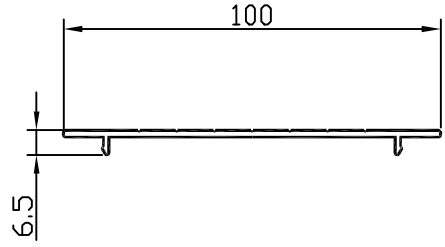

F см = 1.918
Q кг. = 0.52
D оп.мм.= 100
P н. = 223
Гр. сл. = V
Точн. = П

БПО-3588

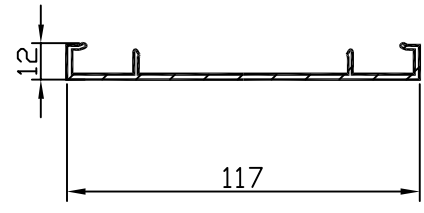

F см = 2.804
Q кг. = 0.76
D оп.мм.= 118
P н. = 325.1
Гр. сл. = V
Точн. = П

БПО-3589

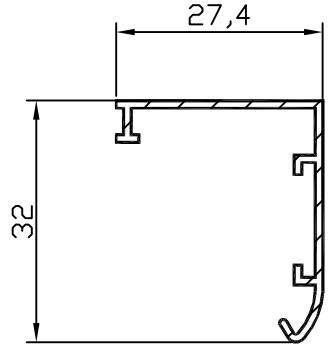

F см = 0.773
Q кг. = 0.209
D оп.мм.= 41
P н. = 156.4
Гр. сл. = V
Точн. = П

БПО-3590

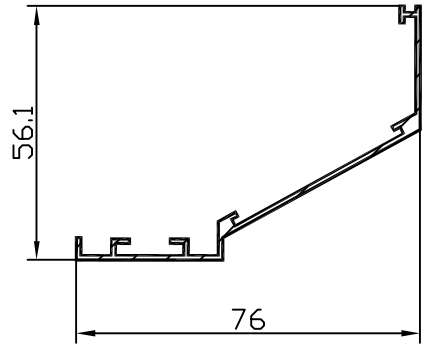

F см = 1.558
Q кг. = 0.43
D оп.мм.= 95
P н. = 286.6
Гр. сл. = V
Точн. = П

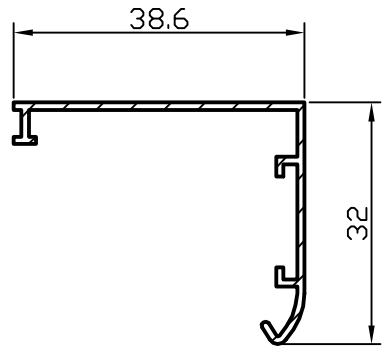

БПО-3591

F см² = 0.885
Q кг. = 0.24
D оп.мм.= 48
P н. = 178.8
Гр. сл. = V
Точн. = П

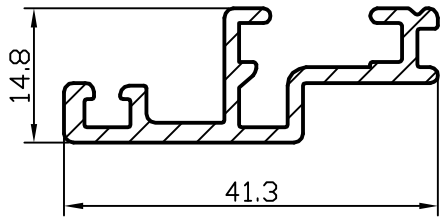

БПО-3596

F см = 1.59
Q кг. = 0.431
D оп.мм.= 44
P н. = 173.9
Гр. сл. = V
Точн. = П

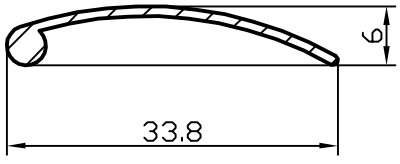

БПО-3592

F см = 0.446
Q кг. = 0.121
D оп.мм.= 33.8
P н. = 76
Гр. сл. = VI
Точн. = П

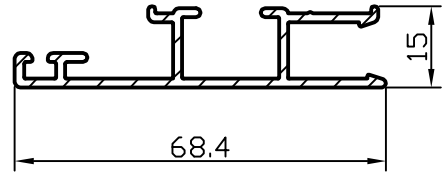

БПО-3597

F см = 2.276
Q кг. = 0.617
D оп.мм.= 69
P н. = 279.3
Гр. сл. = VI
Точн. = П

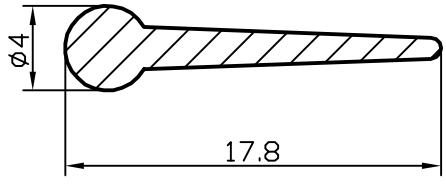

БПО-3593

F см = 0.33
Q кг. = 0.089
D оп.мм.= 18
P н. = 39.2
Гр. сл. = III
Точн. = П

БПО-3058

F см = 0
Q кг. = 0
D оп.мм.= 0
P н. = 0
Гр. сл. = 0
Точн. = 0

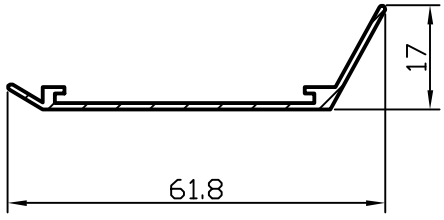

БПО-3594

F см = 0.873
Q кг. = 0.237
D оп.мм.= 64
P н. = 157.4
Гр. сл. = V
Точн. = П

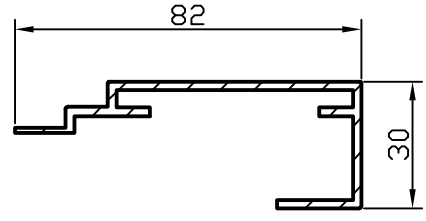

БПО-3599

F см = 3.006
Q кг. = 0.815
D оп.мм.= 85
P н. = 311.5
Гр. сл. = IV
Точн. = П

БПО-3055

F см² = 0
Q кг. = 0
D оп.мм.= 0
P н. = 0
Гр. сл. = 0
Точн. = 0

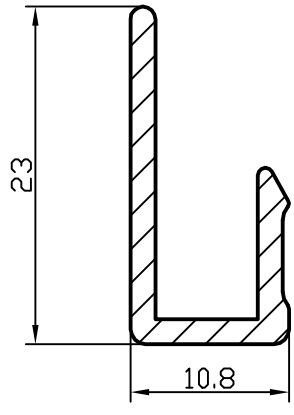

БПО-3600

F см = 0.714
Q кг. = 0.193
D оп.мм.= 25
P н. = 85.6
Гр. сл. = III
Точн. = П

БПО-3601

F см² = 0
Q кг. = 0
D оп.мм.= 0
P н. = 0
Гр. сл. = 0
Точн. = 0

БПО-3602

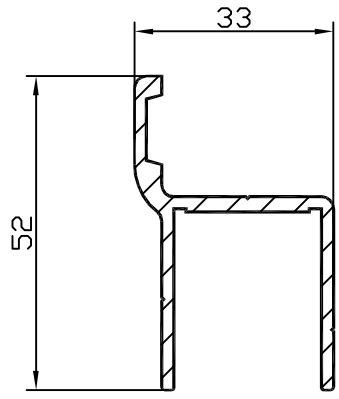

F см = 2.513
Q кг. = 0.681
D оп.мм.= 60
P н. = 229.2
Гр. сл. = IV
Точн. = П

БПО-3603

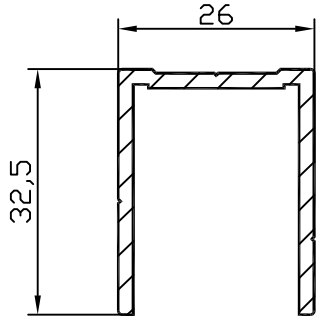

F см = 1.743
Q кг. = 0.473
D оп.мм.= 42
P н. = 179.3
Гр. сл. = IV
Точн. = П

БПО-3604

F см = 0
Q кг. = 0
D оп.мм.= 0
P н. = 0
Гр. сл. = 0
Точн. = 0

БПО-3605

F см² = 0
Q кг. = 0
D оп.мм.= 0
P н. = 0
Гр. сл. = 0
Точн. = 0

БПО-3606

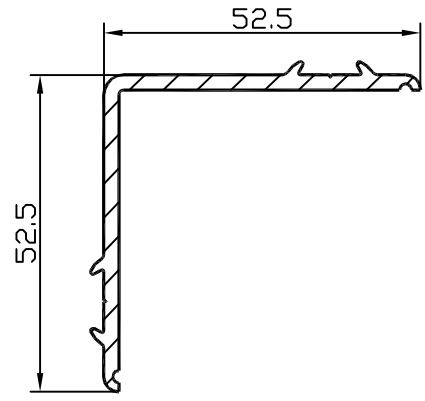

F см = 2.62
Q кг. = 0.71
D оп.мм.= 72
P н. = 223.6
Гр. сл. = IV
Точн. = П

БПО-3607

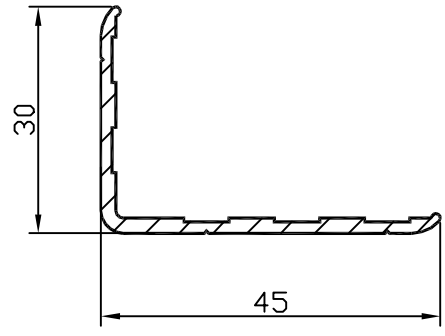

F см = 1.26
Q кг. = 0.342
D оп.мм.= 53
P н. = 152.9
Гр. сл. = IV
Точн. = П

БПО-3608

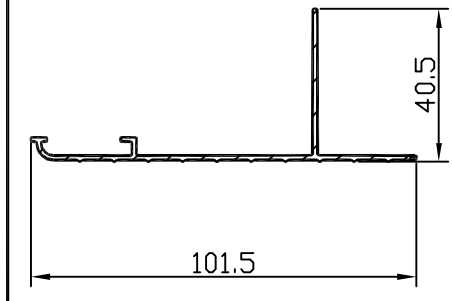

F см = 2.32
Q кг. = 0.629
D оп.мм.= 102
P н. = 311
Гр. сл. = IV
Точн. = П

БПО-3609

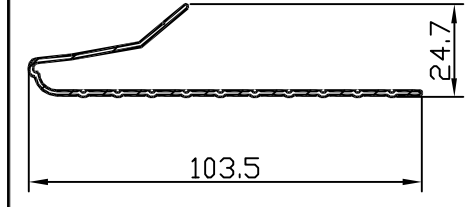

F см = 2.346
Q кг. = 0.636
D оп.мм.= 105
P н. = 315
Гр. сл. = IV
Точн. = П

БПО-3610

F см = 0
Q кг. = 0
D оп.мм.= 0
P н. = 0
Гр. сл. = 0
Точн. = 0

	БП0-3611 F см² = 0 Q кг. = 0 D оп.мм.= 0 P н. = 0 Гр. сл. = 0 Точн. = 0		**БП0-3616** F см = 0 Q кг. = 0 D оп.мм.= 0 P н. = 0 Гр. сл. = 0 Точн. = 0
	БП0-3612 F см = 0 Q кг. = 0 D оп.мм.= 0 P н. = 0 Гр. сл. = 0 Точн. = 0		**БП0-3617** F см = 0 Q кг. = 0 D оп.мм.= 0 P н. = 0 Гр. сл. = 0 Точн. = 0
	БП0-3613 F см = 0 Q кг. = 0 D оп.мм.= 0 P н. = 0 Гр. сл. = 0 Точн. = 0		**БП0-3618** F см = 0 Q кг. = 0 D оп.мм.= 0 P н. = 0 Гр. сл. = 0 Точн. = 0
	БП0-3614 F см = 0 Q кг. = 0 D оп.мм.= 0 P н. = 0 Гр. сл. = 0 Точн. = 0		**БП0-3619** F см = 0 Q кг. = 0 D оп.мм.= 0 P н. = 0 Гр. сл. = 0 Точн. = 0
	БП0-3615 F см² = 0 Q кг. = 0 D оп.мм.= 0 P н. = 0 Гр. сл. = 0 Точн. = 0	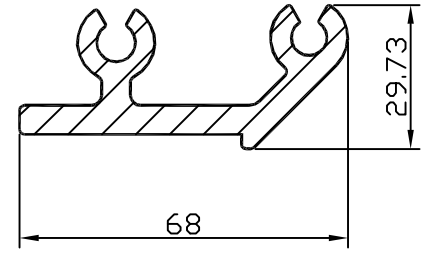	**БП0-3620** F см = 6.816 Q кг. = 1.847 D оп.мм.= 71 P н. = 264.4 Гр. сл. = V Точн. = П

БП0-3621

F см² = 0
Q кг. = 0
D оп.мм.= 0
P н. = 0
Гр. сл. = 0
Точн. = 0

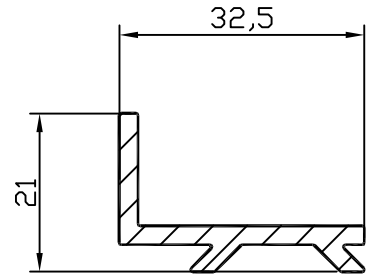

БП0-3626

F см = 1.439
Q кг. = 0.39
D оп.мм.= 38
P н. = 116.4
Гр. сл. = III
Точн. = П

БП0-3622

F см = 0
Q кг. = 0
D оп.мм.= 0
P н. = 0
Гр. сл. = 0
Точн. = 0

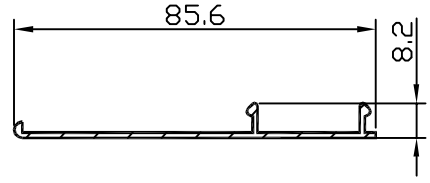

БП0-3627

F см = 1.358
Q кг. = 0.368
D оп.мм.= 86
P н. = 206.2
Гр. сл. = VI
Точн. = П

БП0-3623

F см = 0
Q кг. = 0
D оп.мм.= 0
P н. = 0
Гр. сл. = 0
Точн. = 0

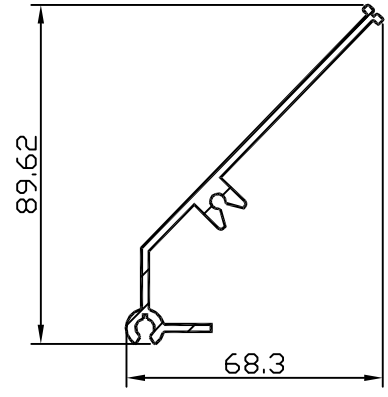

БП0-3628

F см = 3.549
Q кг. = 0.962
D оп.мм.= 109
P н. = 319.1
Гр. сл. = VI
Точн. = П

БП0-3624

F см = 0
Q кг. = 0
D оп.мм.= 0
P н. = 0
Гр. сл. = 0
Точн. = 0

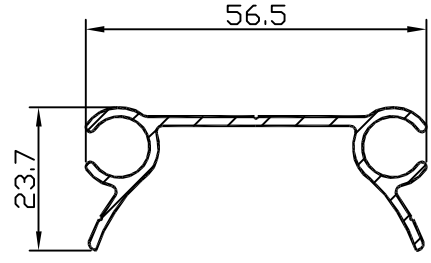

БП0-3629

F см = 1.849
Q кг. = 0.501
D оп.мм.= 60
P н. = 236.8
Гр. сл. = VI
Точн. = П

БП0-3625

F см² = 0
Q кг. = 0
D оп.мм.= 0
P н. = 0
Гр. сл. = 0
Точн. = 0

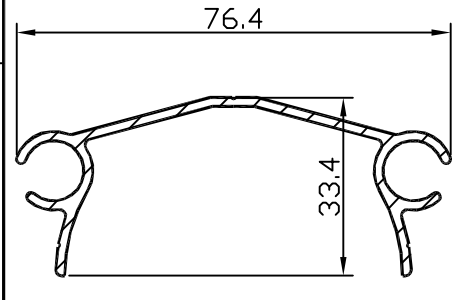

БП0-3630

F см = 2.118
Q кг. = 0.574
D оп.мм.= 73
P н. = 272.5
Гр. сл. = VI
Точн. = П

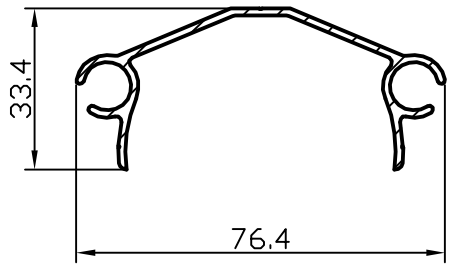

БПО-3631

F см² = 2.24
Q кг. = 0.607
D оп.мм.= 76
P н. = 288.4
Гр. сл. = VI
Точн. = П

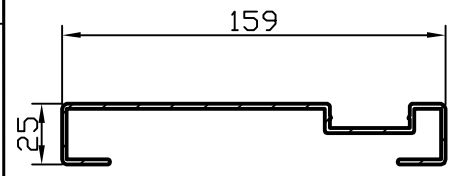

БПО-3636

F см = 5.177
Q кг. = 1.403
D оп.мм.= 161
P н. = 520.1
Гр. сл. = V
Точн. = П

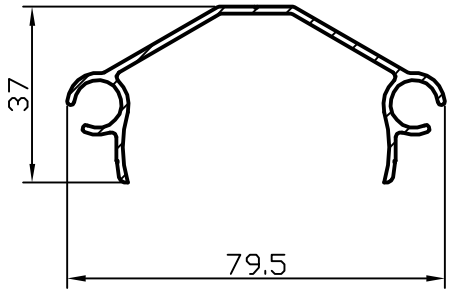

БПО-3632

F см = 2.36
Q кг. = 0.64
D оп.мм.= 79
P н. = 304
Гр. сл. = VI
Точн. = П

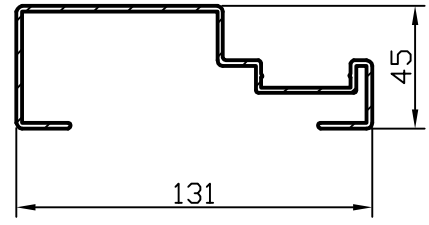

БПО-3637

F см = 5.402
Q кг. = 1.464
D оп.мм.= 139
P н. = 541.9
Гр. сл. = V
Точн. = П

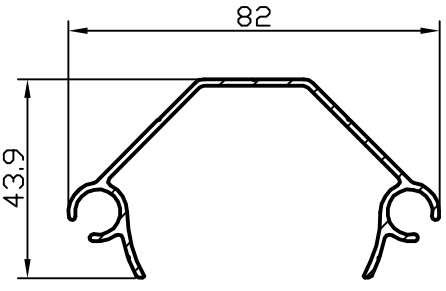

БПО-3633

F см = 2.601
Q кг. = 0.705
D оп.мм.= 82
P н. = 337.7
Гр. сл. = V
Точн. = П

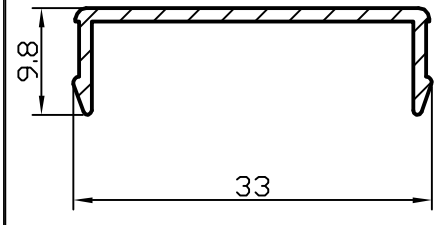

БПО-3638

F см = 0.597
Q кг. = 0.162
D оп.мм.= 35
P н. = 100.5
Гр. сл. = III
Точн. = П

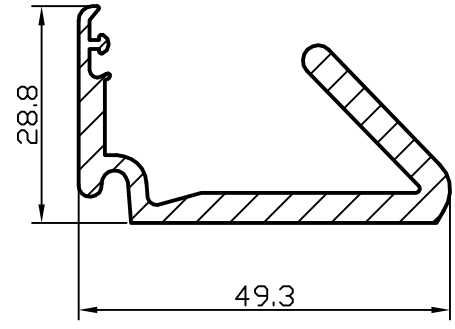

БПО-3634

F см = 3.521
Q кг. = 0.954
D оп.мм.= 55
P н. = 215.9
Гр. сл. = IV
Точн. = П

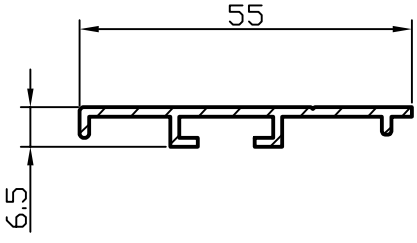

БПО-3639

F см = 1.16
Q кг. = 0.314
D оп.мм.= 56
P н. = 157.2
Гр. сл. = IV
Точн. = П

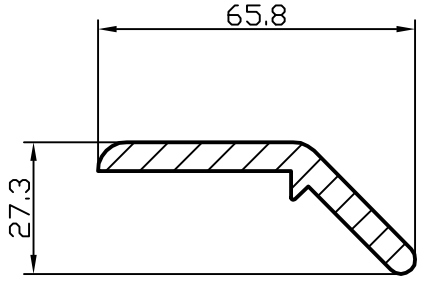

БПО-3635

F см² = 4.483
Q кг. = 1.215
D оп.мм.= 69
P н. = 161.6
Гр. сл. = IV
Точн. = П

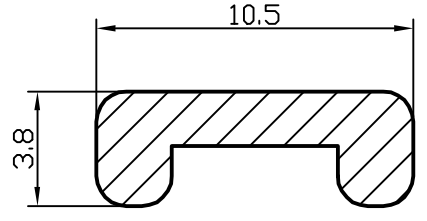

БПО-3640

F см = 0.276
Q кг. = 0.075
D оп.мм.= 11
P н. = 30
Гр. сл. = IV
Точн. = П

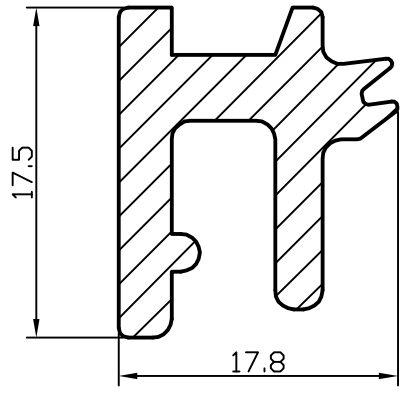

БПО-3641

F см² = 1.218
Q кг. = 0.33
D оп.мм.= 21
P н. = 88.7
Гр. сл. = V
Точн. = П

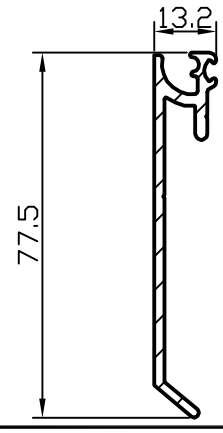

БПО-3646

F см = 2.398
Q кг. = 0.65
D оп.мм.= 80
P н. = 224.3
Гр. сл. = VI
Точн. = П

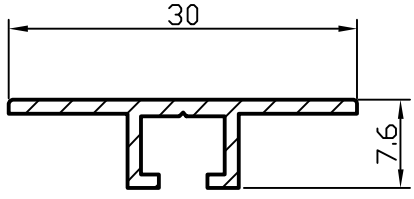

БПО-3642

F см = 0.562
Q кг. = 0.152
D оп.мм.= 30
P н. = 93.6
Гр. сл. = V
Точн. = П

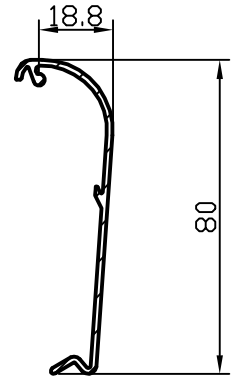

БПО-3647

F см = 1.82
Q кг. = 0.493
D оп.мм.= 82
P н. = 237
Гр. сл. = VI
Точн. = П

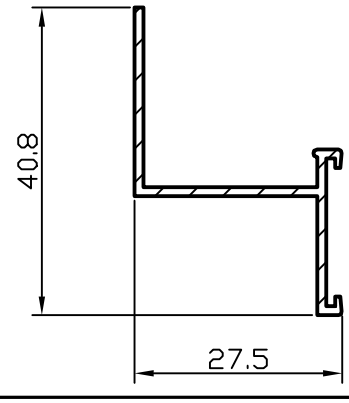

БПО-3643

F см = 0.913
Q кг. = 0.247
D оп.мм.= 49
P н. = 155.8
Гр. сл. = V
Точн. = П

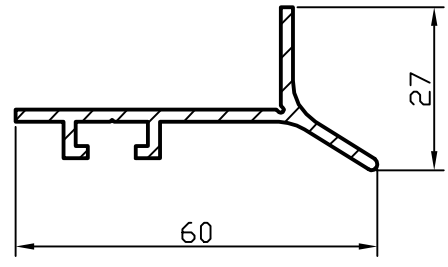

БПО-3648

F см = 1.931
Q кг. = 0.523
D оп.мм.= 61
P н. = 194
Гр. сл. = IV
Точн. = П

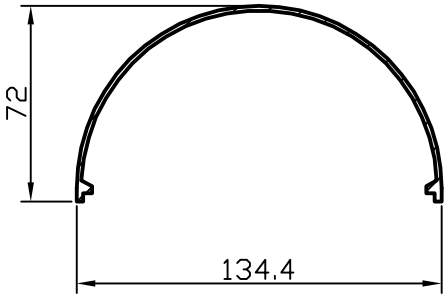

БПО-3644

F см = 4.036
Q кг. = 1.09
D оп.мм.= 135
P н. = 451.7
Гр. сл. = V
Точн. = Особой

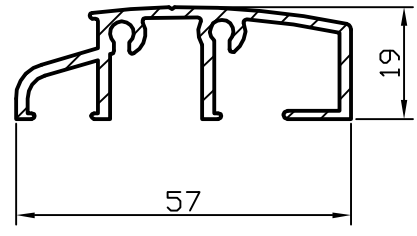

БПО-3649

F см = 2.561
Q кг. = 0.694
D оп.мм.= 59
P н. = 271.4
Гр. сл. = V
Точн. = П

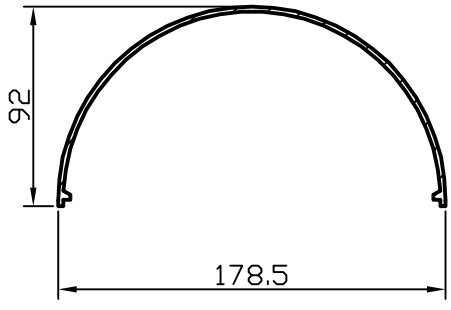

БПО-3645

F см² = 6.99
Q кг. = 1.894
D оп.мм.= 179
P н. = 579
Гр. сл. = Особая
Точн. = Особая

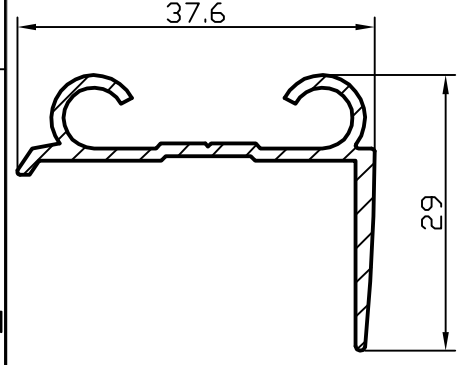

БПО-3650

F см = 1.204
Q кг. = 0.326
D оп.мм.= 42
P н. = 171
Гр. сл. = IV
Точн. = П

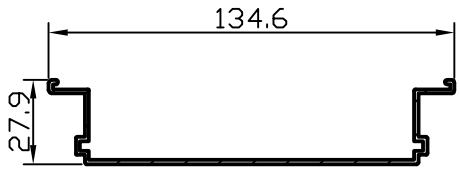

БПО-3651

F см² = 2.83
Q кг. = 0.767
D оп.мм.= 135
P н. = 404.6
Гр. сл. = VI
Точн. = П

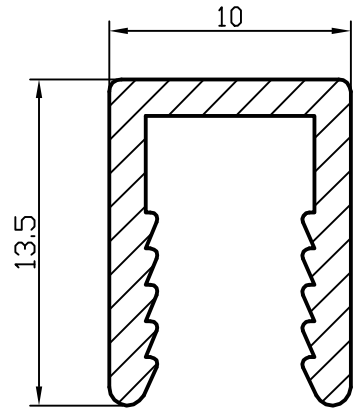

БПО-3656

F см = 0.584
Q кг. = 0.158
D оп.мм.= 17
P н. = 74.1
Гр. сл. = IV
Точн. = Н

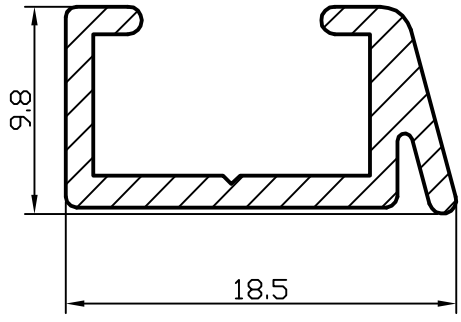

БПО-3652

F см = 0.587
Q кг. = 0.159
D оп.мм.= 21
P н. = 83.8
Гр. сл. = IV
Точн. = П

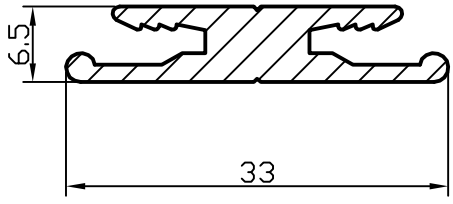

БПО-3657

F см = 1.301
Q кг. = 0.353
D оп.мм.= 33
P н. = 111.3
Гр. сл. = VI
Точн. = П

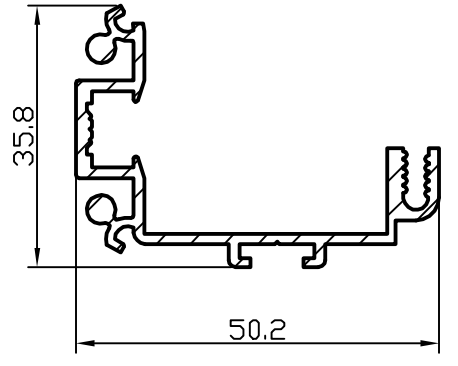

БПО-3653

F см = 2.27
Q кг. = 0.615
D оп.мм.= 53
P н. = 292.3
Гр. сл. = Особая
Точн. = П

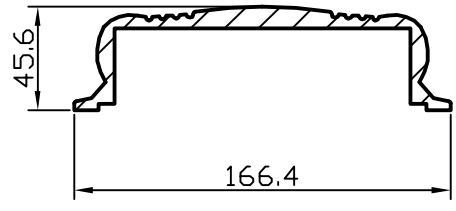

БПО-3658

F см = 14.98
Q кг. = 4.06
D оп.мм.= 166
P н. = 490.3
Гр. сл. = V
Точн. = П

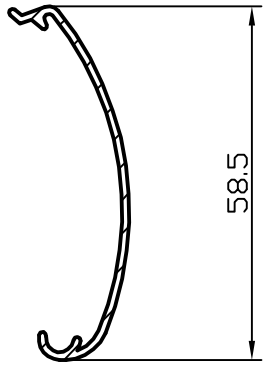

БПО-3654

F см = 1.01
Q кг. = 0.274
D оп.мм.= 59
P н. = 165.7
Гр. сл. = VI
Точн. = П

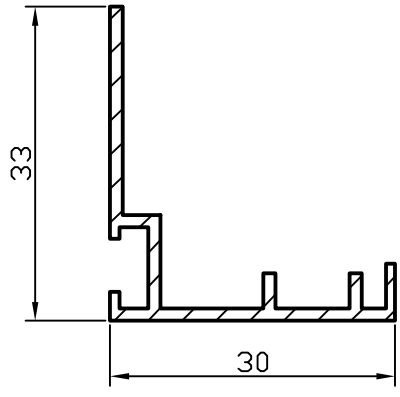

БПО-3659

F см = 1.026
Q кг. = 0.278
D оп.мм.= 45
P н. = 164
Гр. сл. = V
Точн. = П

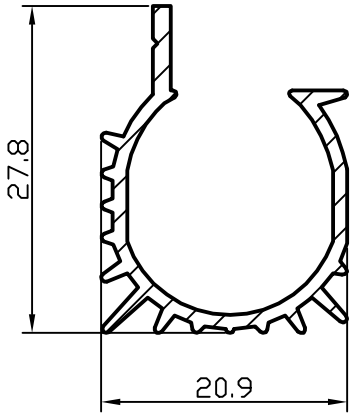

БПО-3655

F см² = 0.959
Q кг. = 0.26
D оп.мм.= 32
P н. = 162.6
Гр. сл. = Особая
Точн. = П

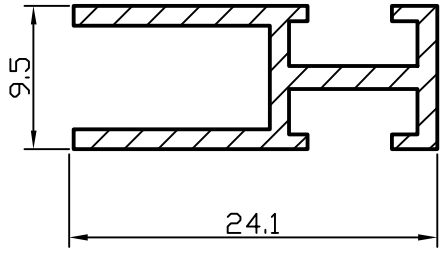

БПО-3660

F см = 0.77
Q кг. = 0.209
D оп.мм.= 26
P н. = 120.8
Гр. сл. = V
Точн. = П

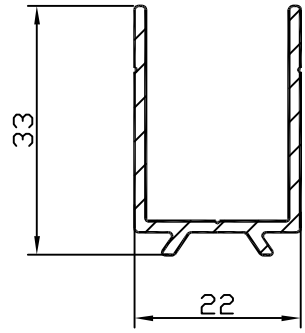

БПО-3671

F см² = 1.291
Q кг. = 0.35
D оп.мм.= 383
P н. = 172.1
Гр. сл. = VI
Точн. = особая

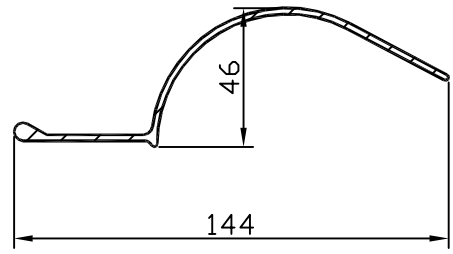

БПО-3676

F см = 3.755
Q кг. = 1.02
D оп.мм.= 145
P н. = 351.3
Гр. сл. = V
Точн. = П

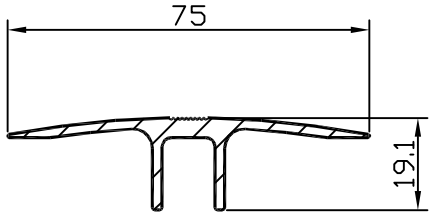

БПО-3672

F см = 2.37
Q кг. = 0.642
D оп.мм.= 75
P н. = 211.1
Гр. сл. = V
Точн. = П

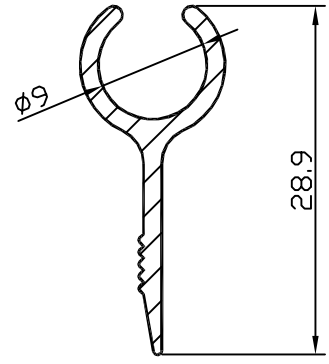

БПО-3677

F см = 0.684
Q кг. = 0.185
D оп.мм.= 30
P н. = 92
Гр. сл. = V
Точн. = П

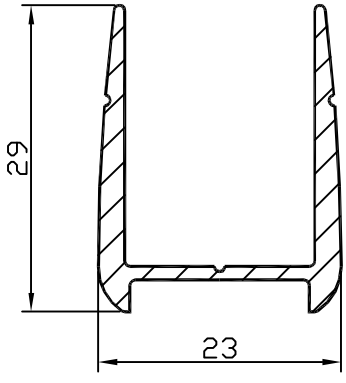

БПО-3673

F см = 1.385
Q кг. = 0.375
D оп.мм.= 35
P н. = 153.4
Гр. сл. = V
Точн. = П

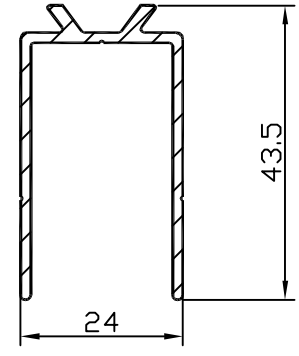

БПО-3678

F см = 1.684
Q кг. = 0.456
D оп.мм.= 48
P н. = 219.2
Гр. сл. = V
Точн. = П

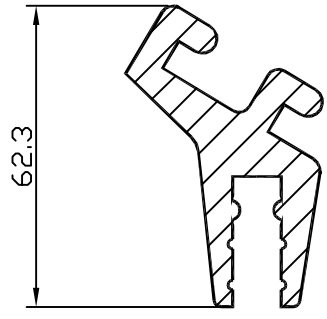

БПО-3674

F см = 9.038
Q кг. = 2.45
D оп.мм.= 67
P н. = 282.2
Гр. сл. = IV
Точн. = П

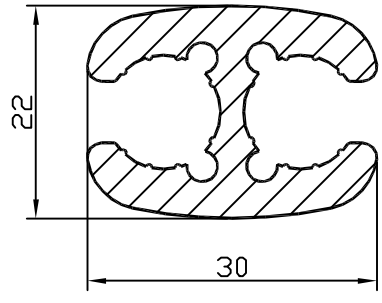

БПО-3679

F см = 3.219
Q кг. = 0.872
D оп.мм.= 32
P н. = 173
Гр. сл. = III
Точн. = П

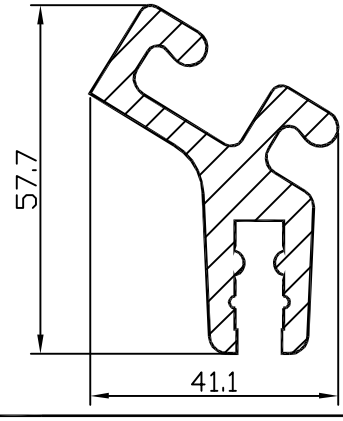

БПО-3675

F см² = 6.803
Q кг. = 1.84
D оп.мм.= 63
P н. = 264.9
Гр. сл. = VI
Точн. = П

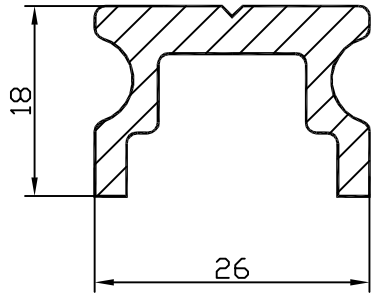

БПО-3680

F см = 1.969
Q кг. = 0.534
D оп.мм.= 31
P н. = 118.9
Гр. сл. = IV
Точн. = П

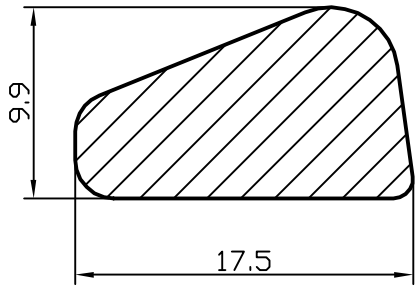

БПО-3681

F см² = 1.33
Q кг. = 0.36
D оп.мм.= 18
P н. = 46.9
Гр. сл. = II
Точн. = П

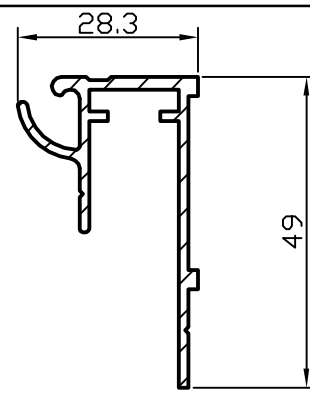

БПО-3686

F см = 1.852
Q кг. = 0.502
D оп.мм.= 54
P н. = 230.8
Гр. сл. = VI
Точн. = П

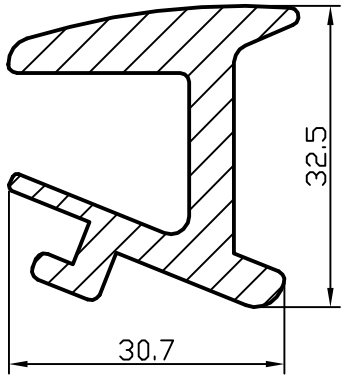

БПО-3682

F см = 4.19
Q кг. = 1.135
D оп.мм.= 41
P н. = 186.7
Гр. сл. = V
Точн. = П

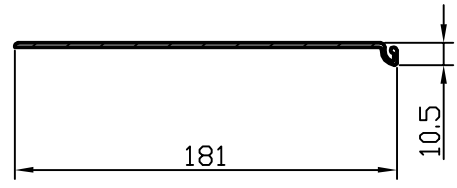

БПО-3687

F см = 3.8
Q кг. = 1.03
D оп.мм.= 182
P н. = 390
Гр. сл. = VI
Точн. = П

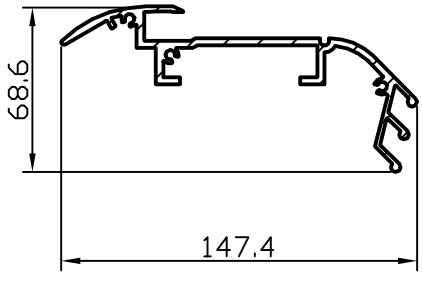

БПО-3683

F см = 8.55
Q кг. = 2.317
D оп.мм.= 150
P н. = 623.9
Гр. сл. = Особая
Точн. = П

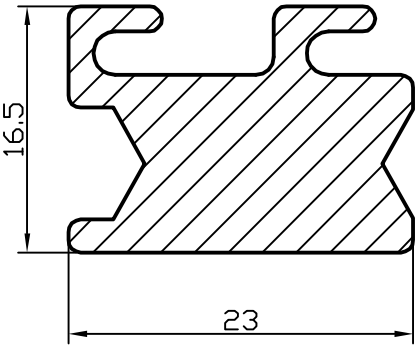

БПО-3688

F см = 2.783
Q кг. = 0.754
D оп.мм.= 28
P н. = 106.8
Гр. сл. = IV
Точн. = П

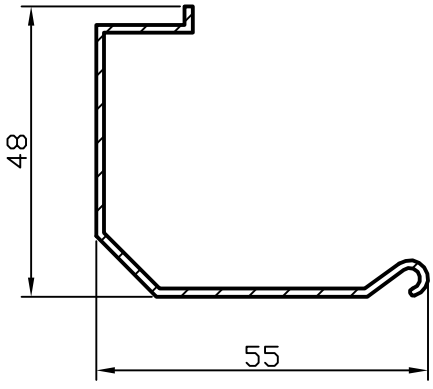

БПО-3684

F см = 1.514
Q кг. = 0.411
D оп.мм.= 73
P н. = 235.3
Гр. сл. = V
Точн. = П

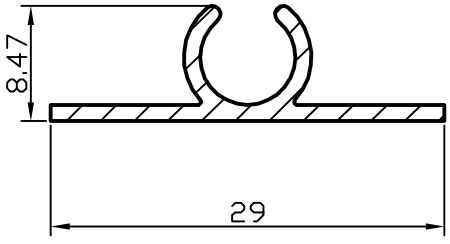

БПО-3689

F см = 0.55
Q кг. = 0.149
D оп.мм.= 30
P н. = 90.3
Гр. сл. = V
Точн. = П

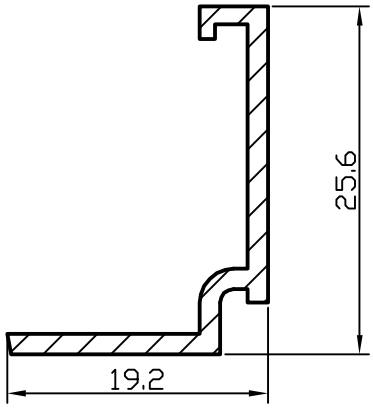

БПО-3685

F см² = 0.709
Q кг. = 0.191
D оп.мм.= 32
P н. = 99
Гр. сл. = IV
Точн. = П

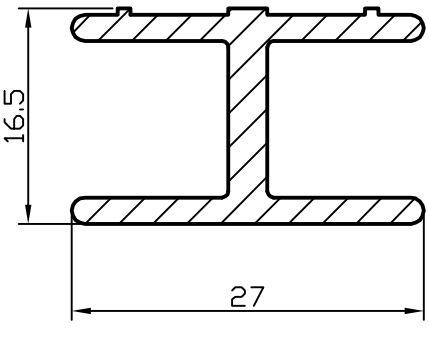

БПО-3690

F см = 1.45
Q кг. = 0.393
D оп.мм.= 31
P н. = 132.7
Гр. сл. = IV
Точн. = П

БПО-3691

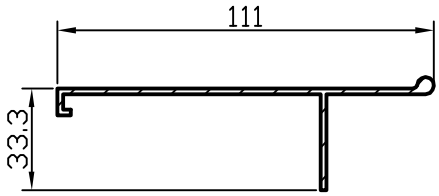

F см² = 2.641
Q кг. = 0.716
D оп.мм.= 112
P н. = 302.1
Гр. сл. = V
Точн. = П

БПО-3692

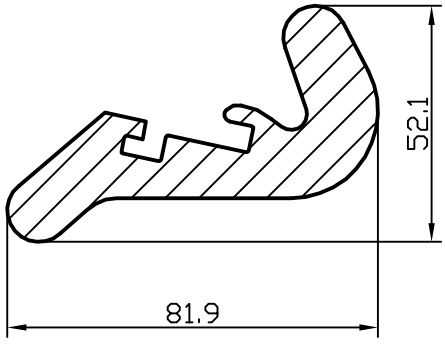

F см = 15.48
Q кг. = 4.195
D оп.мм.= 87
P н. = 278.5
Гр. сл. = IV
Точн. = П

БПО-3693

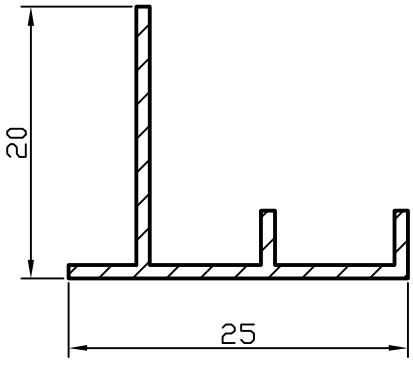

F см = 0.52
Q кг. = 0.141
D оп.мм.= 30
P н. = 106
Гр. сл. = IV
Точн. = П

БПО-3694

F см = 0
Q кг. = 0
D оп.мм.= 0
P н. = 0
Гр. сл. = 0
Точн. = 0

БПО-3695

F см² = 0
Q кг. = 0
D оп.мм.= 0
P н. = 0
Гр. сл. = 0
Точн. = 0

БПО-3696

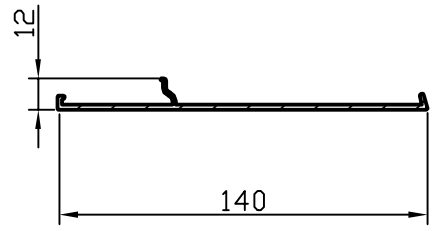

F см = 2.934
Q кг. = 0.795
D оп.мм.= 140
P н. = 323.4
Гр. сл. = VI
Точн. = П

БПО-3697

F см = 0
Q кг. = 0
D оп.мм.= 0
P н. = 0
Гр. сл. = 0
Точн. = 0

БПО-3698

F см = 0
Q кг. = 0
D оп.мм.= 0
P н. = 0
Гр. сл. = 0
Точн. = 0

БПО-3699

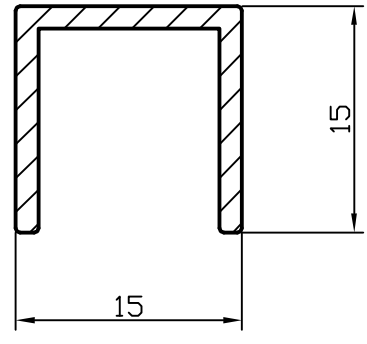

F см = 0.629
Q кг. = 0.17
D оп.мм.= 11
P н. = 86.2
Гр. сл. = V
Точн. = П

БПО-3700

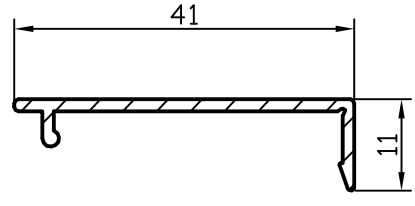

F см = 0.765
Q кг. = 0.207
D оп.мм.= 21
P н. = 113
Гр. сл. = V
Точн. = П

БПО-3701

F см² = 0
Q кг. = 0
D оп.мм.= 0
P н. = 0
Гр. сл. = 0
Точн. = 0

БПО-3706

F см = 0
Q кг. = 0
D оп.мм.= 0
P н. = 0
Гр. сл. = 0
Точн. = 0

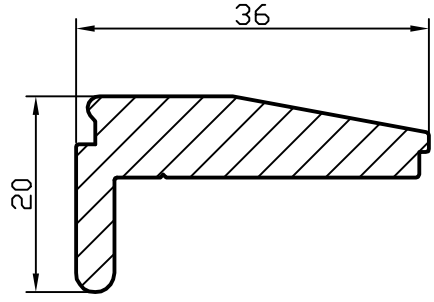

БПО-3702

F см = 2.941
Q кг. = 0.797
D оп.мм.= 39
P н. = 107.1
Гр. сл. = III
Точн. = П

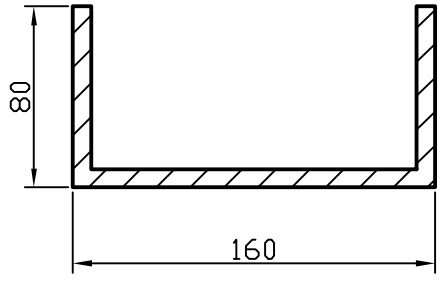

БПО-3707

F см = 24.32
Q кг. = 6.59
D оп.мм.= 179
P н. = 624
Гр. сл. = III
Точн. = П

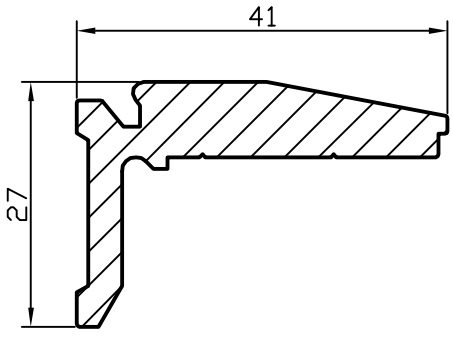

БПО-3703

F см = 3.475
Q кг. = 0.942
D оп.мм.= 47
P н. = 138
Гр. сл. = IV
Точн. = П

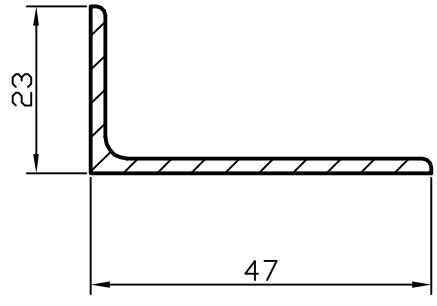

БПО-3708

F см = 1.373
Q кг. = 0.372
D оп.мм.= 53
P н. = 137.6
Гр. сл. = III
Точн. = Н

БПО-3704

F см = 0
Q кг. = 0
D оп.мм.= 0
P н. = 0
Гр. сл. = 0
Точн. = 0

БПО-3709

F см = 0
Q кг. = 0
D оп.мм.= 0
P н. = 0
Гр. сл. = 0
Точн. = 0

БПО-3705

F см² = 0
Q кг. = 0
D оп.мм.= 0
P н. = 0
Гр. сл. = 0
Точн. = 0

БПО-3710

F см = 0
Q кг. = 0
D оп.мм.= 0
P н. = 0
Гр. сл. = 0
Точн. = 0

БПО-3711

F см² = 0
Q кг. = 0
D оп.мм.= 0
P н. = 0
Гр. сл. = 0
Точн. = 0

БПО-3712

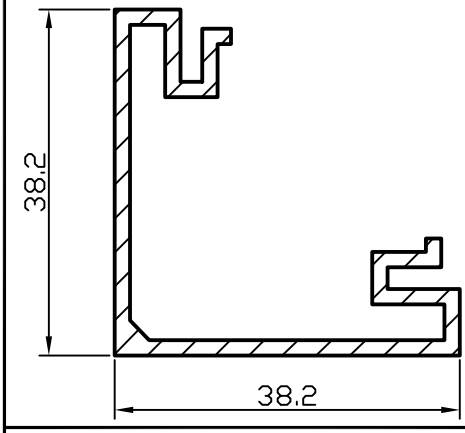

F см = 2.15
Q кг. = 0.583
D оп.мм.= 55
P н. = 252
Гр. сл. = IV
Точн. = П

БПО-3713

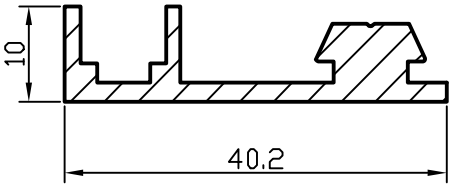

F см = 1.694
Q кг. = 0.459
D оп.мм.= 44
P н. = 133.5
Гр. сл. = IV
Точн. = П

БПО-3714

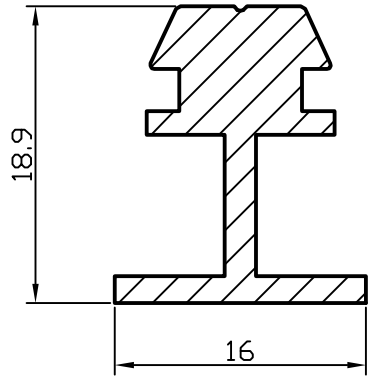

F см = 1.23
Q кг. = 0.337
D оп.мм.= 23
P н. = 94.4
Гр. сл. = IV
Точн. = П

БПО-3715

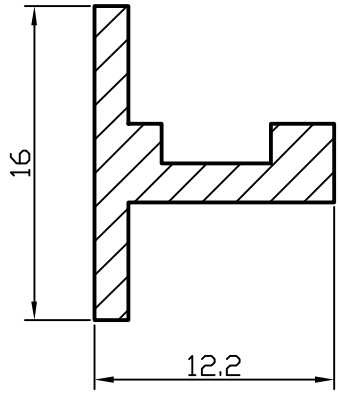

F см² = 0.58
Q кг. = 0.157
D оп.мм.= 18.5
P н. = 60.4
Гр. сл. = II
Точн. = П

БПО-3716

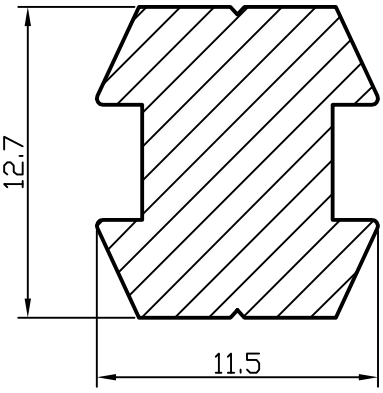

F см = 1.157
Q кг. = 0.314
D оп.мм.= 15
P н. = 50.5
Гр. сл. = III
Точн. = П

БПО-3717

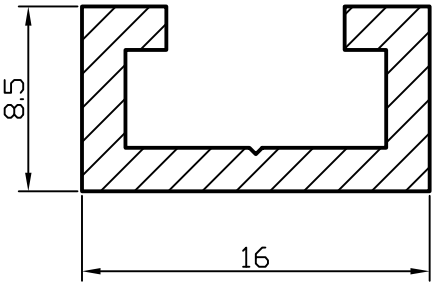

F см = 0.655
Q кг. = 0.178
D оп.мм.= 19
P н. = 69.9
Гр. сл. = IV
Точн. = П

БПО-3718

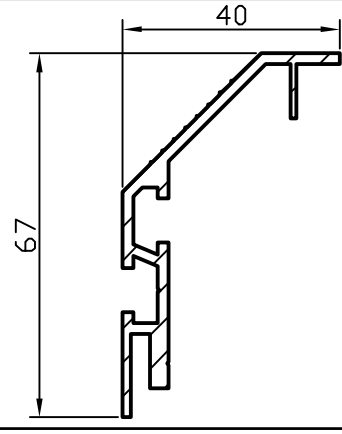

F см = 2.7
Q кг. = 0.732
D оп.мм.= 78
P н. = 269.7
Гр. сл. = V
Точн. = П

БПО-3719

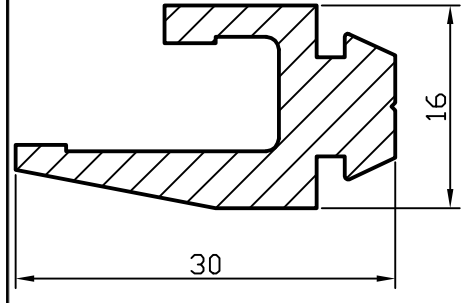

F см = 2.06
Q кг. = 0.558
D оп.мм.= 31.5
P н. = 113.2
Гр. сл. = V
Точн. = П

БПО-3720

F см = 0
Q кг. = 0
D оп.мм.= 0
P н. = 0
Гр. сл. = 0
Точн. = 0

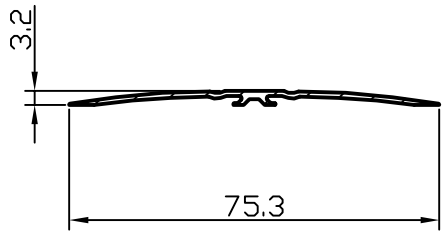

БПО-3721

F см² = 1.108
Q кг. = 0.3
D оп.мм.= 76
P н. = 162.3
Гр. сл. = VI
Точн. = П

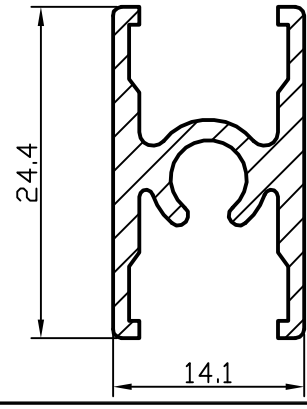

БПО-3726

F см = 1.162
Q кг. = 0.315
D оп.мм.= 28
P н. = 137.8
Гр. сл. = VI
Точн. = П

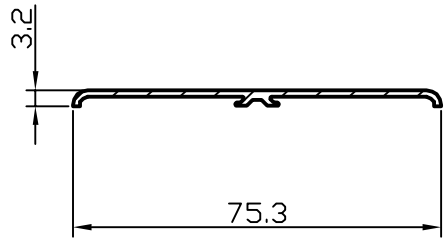

БПО-3722

F см = 1.17
Q кг. = 0318
D оп.мм.= 76
P н. = 167.1
Гр. сл. = VI
Точн. = П

БПО-3727

F см = 0
Q кг. = 0
D оп.мм.= 0
P н. = 0
Гр. сл. = 0
Точн. = 0

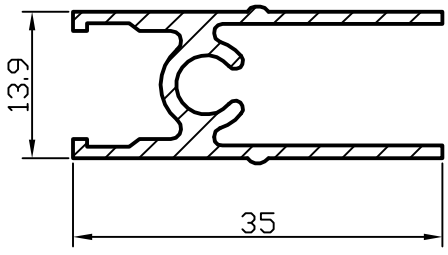

БПО-3723

F см = 1.31
Q кг. = 0.355
D оп.мм.= 34.5
P н. = 179.6
Гр. сл. = VI
Точн. = П

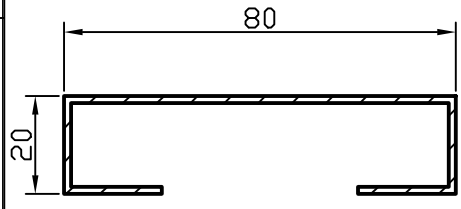

БПО-3728

F см = 2.31
Q кг. = 0.626
D оп.мм.= 83
P н. = 311
Гр. сл. = VI
Точн. = П

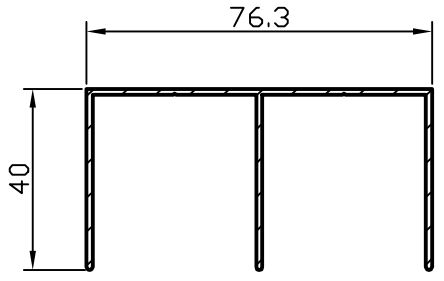

БПО-3724

F см = 2.494
Q кг. = 0.677
D оп.мм.= 87
P н. = 386.2
Гр. сл. = VI
Точн. = П

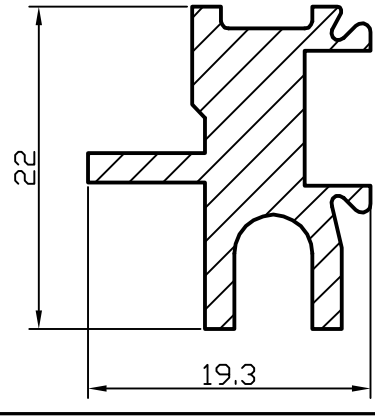

БПО-3729

F см = 1.602
Q кг. = 0.434
D оп.мм.= 25
P н. = 112.5
Гр. сл. = VI
Точн. = П

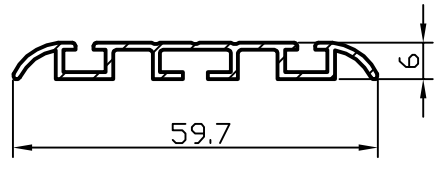

БПО-3725

F см² = 1.283
Q кг. = 0.348
D оп.мм.= 59.8
P н. = 215.2
Гр. сл. = VI
Точн. = П

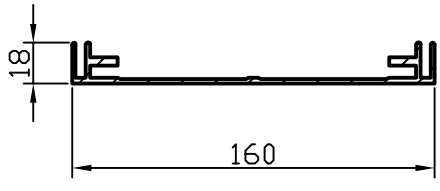

БПО-3730

F см = 5.236
Q кг. = 1.42
D оп.мм.= 162
P н. = 494.8
Гр. сл. = VI
Точн. = П

БПО-3731

F см² = 0
Q кг. = 0
D оп.мм.= 0
P н. = 0
Гр. сл. = 0
Точн. = 0

БПО-3732

F см = 0
Q кг. = 0
D оп.мм.= 0
P н. = 0
Гр. сл. = 0
Точн. = 0

БПО-3733

F см = 0
Q кг. = 0
D оп.мм.= 0
P н. = 0
Гр. сл. = 0
Точн. = 0

БПО-3734

F см = 0
Q кг. = 0
D оп.мм.= 0
P н. = 0
Гр. сл. = 0
Точн. = 0

БПО-3735

F см² = 0
Q кг. = 0
D оп.мм.= 0
P н. = 0
Гр. сл. = 0
Точн. = 0

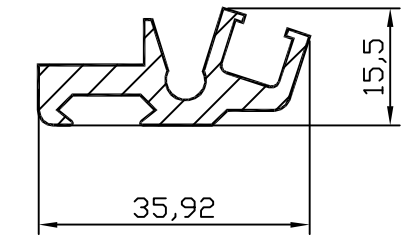

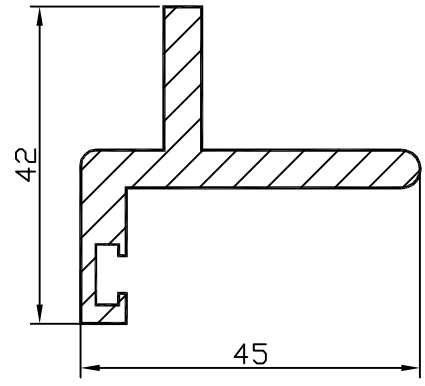

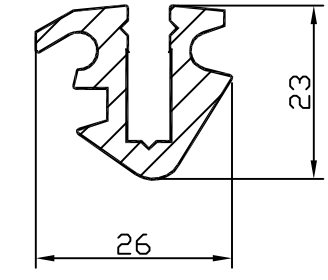

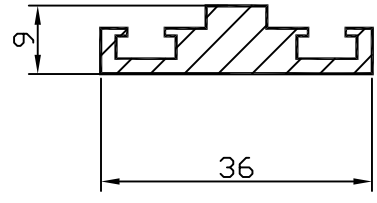

БПО-3736

F см = 2.07
Q кг. = 0.561
D оп.мм.= 38
P н. = 141
Гр. сл. = V
Точн. = П

БПО-3737

F см = 3.955
Q кг. = 1.072
D оп.мм.= 52
P н. = 185
Гр. сл. = V
Точн. = П

БПО-3738

F см = 2.335
Q кг. = 0.633
D оп.мм.= 29
P н. = 141.8
Гр. сл. = V
Точн. = П

БПО-3739

F см = 1.82
Q кг. = 0.493
D оп.мм.= 37
P н. = 118
Гр. сл. = IV
Точн. = П

БПО-3740

F см = 0
Q кг. = 0
D оп.мм.= 0
P н. = 0
Гр. сл. = 0
Точн. = 0

БПО-3741

F см² = 0
Q кг. = 0
D оп.мм.= 0
P н. = 0
Гр. сл. = 0
Точн. = 0

БПО-3742

F см = 0
Q кг. = 0
D оп.мм.= 0
P н. = 0
Гр. сл. = 0
Точн. = 0

БПО-3743

F см = 0
Q кг. = 0
D оп.мм.= 0
P н. = 0
Гр. сл. = 0
Точн. = 0

БПО-3744

F см = 0
Q кг. = 0
D оп.мм.= 0
P н. = 0
Гр. сл. = 0
Точн. = 0

БПО-3745

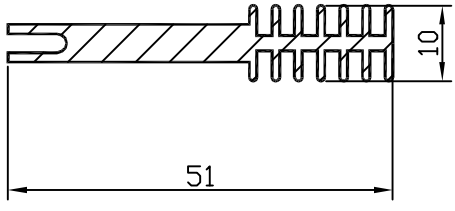

F см² = 2.338
Q кг. = 0.634
D оп.мм.= 52
P н. = 226.4
Гр. сл. = VI
Точн. = П

БПО-3746

F см = 0
Q кг. = 0
D оп.мм.= 0
P н. = 0
Гр. сл. = 0
Точн. = 0

БПО-3747

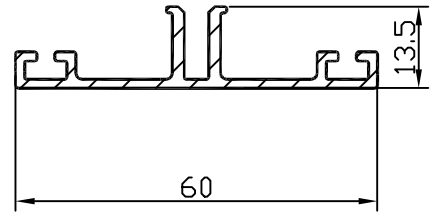

F см = 1.775
Q кг. = 0.481
D оп.мм.= 61
P н. = 220.1
Гр. сл. = IV
Точн. = П

БПО-3748

F см = 0
Q кг. = 0
D оп.мм.= 0
P н. = 0
Гр. сл. = 0
Точн. = 0

БПО-3749

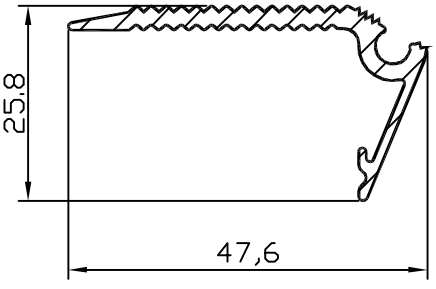

F см = 1.51
Q кг. = 0.4
D оп.мм.= 48
P н. = 168
Гр. сл. = IV
Точн. = Н

БПО-3750

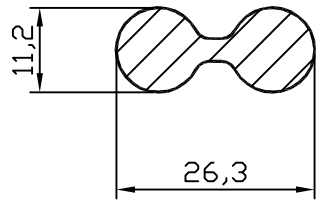

F см = 2.1
Q кг. = 0.569
D оп.мм.= 27
P н. = 71.6
Гр. сл. = IV
Точн. = П

БПО-3751

F см² = 0
Q кг. = 0
D оп.мм.= 0
P н. = 0
Гр. сл. = 0
Точн. = 0

БПО-3752

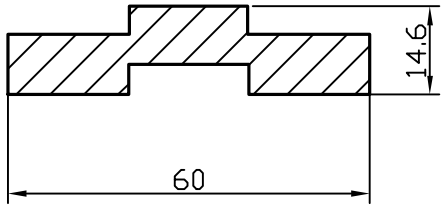

F см = 5.902
Q кг. = 1.6
D оп.мм.= 61
P н. = 159.2
Гр. сл. = III
Точн. = H

БПО-3753

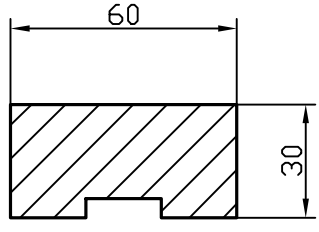

F см = 17
Q кг. = 4.607
D оп.мм.= 67
P н. = 190
Гр. сл. = III
Точн. = H

БПО-3754

F см = 0
Q кг. = 0
D оп.мм.= 0
P н. = 0
Гр. сл. = 0
Точн. = 0

БПО-3755

F см² = 0
Q кг. = 0
D оп.мм.= 0
P н. = 0
Гр. сл. = 0
Точн. = 0

БПО-3756

F см = 0
Q кг. = 0
D оп.мм.= 0
P н. = 0
Гр. сл. = 0
Точн. = 0

БПО-3757

F см = 0
Q кг. = 0
D оп.мм.= 0
P н. = 0
Гр. сл. = 0
Точн. = 0

БПО-3758

F см = 0
Q кг. = 0
D оп.мм.= 0
P н. = 0
Гр. сл. = 0
Точн. = 0

БПО-3759

F см = 0
Q кг. = 0
D оп.мм.= 0
P н. = 0
Гр. сл. = 0
Точн. = 0

БПО-3760

F см = 0
Q кг. = 0
D оп.мм.= 0
P н. = 0
Гр. сл. = 0
Точн. = 0

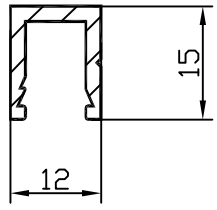

БПО-3761

F см² = 0.729
Q кг. = 0.198
D оп.мм.= 20
P н. = 83.1
Гр. сл. = IV
Точн. = П

БПО-3766

F см = 0
Q кг. = 0
D оп.мм.= 0
P н. = 0
Гр. сл. = 0
Точн. = 0

БПО-3762

F см = 0
Q кг. = 0
D оп.мм.= 0
P н. = 0
Гр. сл. = 0
Точн. = 0

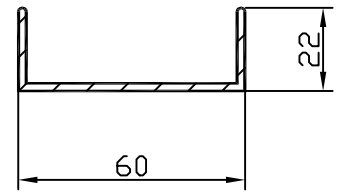

БПО-3767

F см = 1.999
Q кг. = 0.542
D оп.мм.= 64
P н. = 203.1
Гр. сл. = III
Точн. = особая

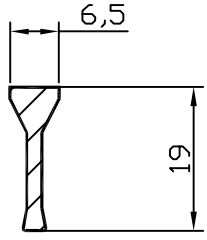

БПО-3763

F см = 0.565
Q кг. = 0.153
D оп.мм.= 20
P н. = 48.4
Гр. сл. = IV
Точн. = П

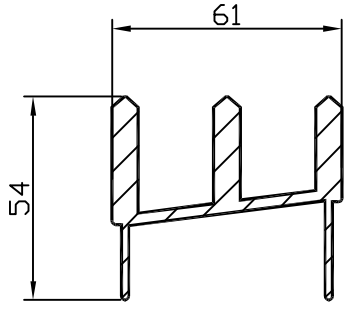

БПО-3768

F см = 8.33
Q кг. = 2.26
D оп.мм.= 98
P н. = 374.9
Гр. сл. = V
Точн. = особая

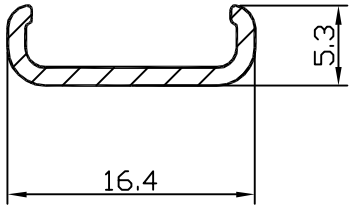

БПО-3764

F см = 0.275
Q кг. = 0.075
D оп.мм.= 17
P н. = 48
Гр. сл. = IV
Точн. = П

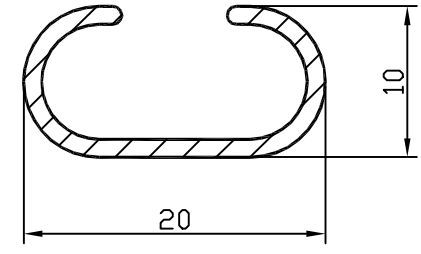

БПО-3769

F см = 0.82
Q кг. = 0.222
D оп.мм.= 20
P н. = 82.7
Гр. сл. = IV
Точн. = П

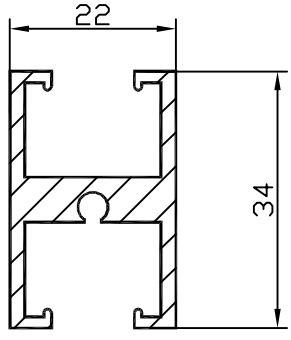

БПО-3765

F см² = 2.56
Q кг. = 0.694
D оп.мм.= 21
P н. = 211
Гр. сл. = VI
Точн. = П

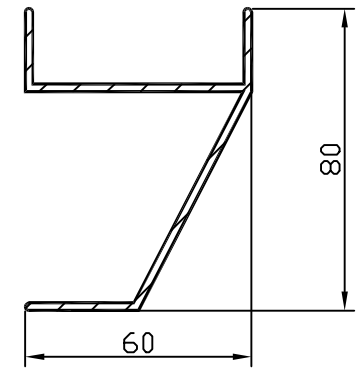

БПО-3770

F см = 3.873
Q кг. = 1.05
D оп.мм.= 100
P н. = 389.8
Гр. сл. = IV
Точн. = особая

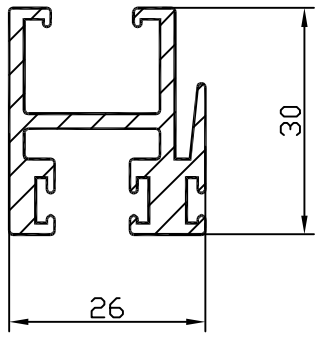

БПО-3771

F см² = 2.661
Q кг. = 0.721
D оп.мм.= 39
P н. = 246.8
Гр. сл. = VI
Точн. = П

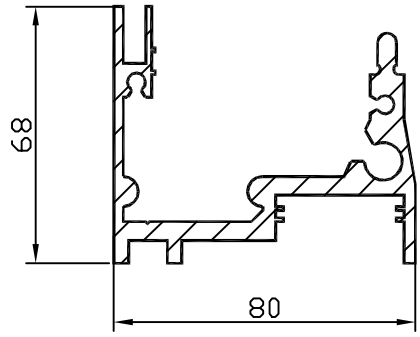

БПО-3776

F см = 10.55
Q кг. = 2.859
D оп.мм.= 105
P н. = 556.5
Гр. сл. = VI
Точн. = П

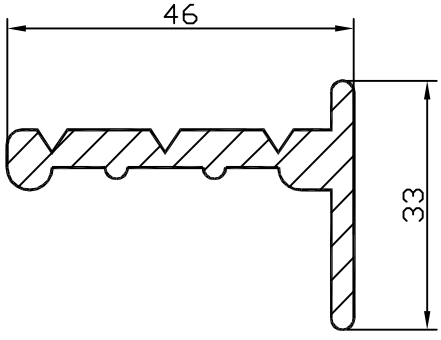

БПО-3772

F см = 3.335
Q кг. = 0.904
D оп.мм.= 53
P н. = 169.8
Гр. сл. = IV
Точн. = П

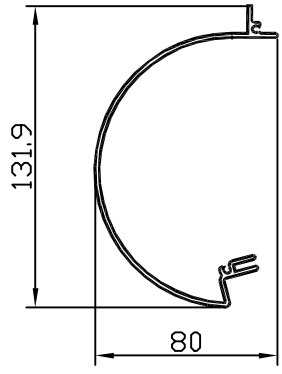

БПО-3777

F см = 4.818
Q кг. = 1.306
D оп.мм.= 133
P н. = 529.7
Гр. сл. = особая
Точн. = П

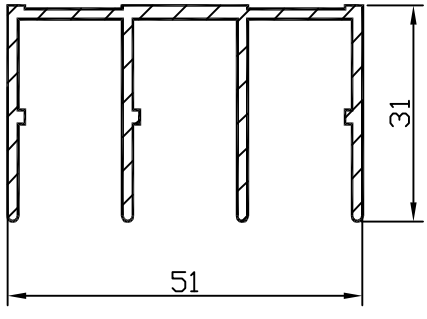

БПО-3773

F см = 2.67
Q кг. = 0.724
D оп.мм.= 60
P н. = 344.4
Гр. сл. = VI
Точн. = П

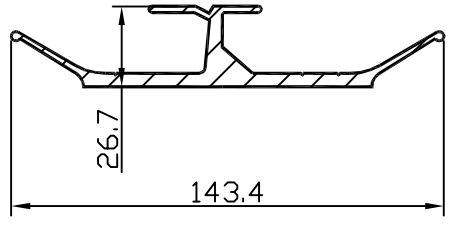

БПО-3778

F см = 7.661
Q кг. = 2.076
D оп.мм.= 144
P н. = 412
Гр. сл. = VI
Точн. = П

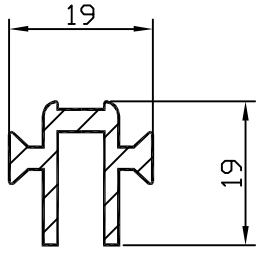

БПО-3774

F см = 1.273
Q кг. = 0.345
D оп.мм.= 21
P н. = 116.2
Гр. сл. = IV
Точн. = П

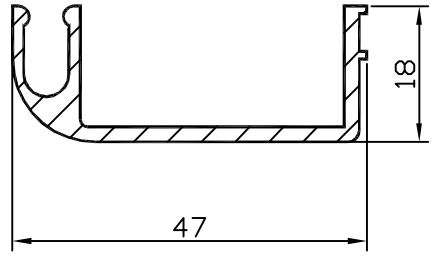

БПО-3779

F см = 1.67
Q кг. = 0.453
D оп.мм.= 50
P н. = 180.5
Гр. сл. = VI
Точн. = П

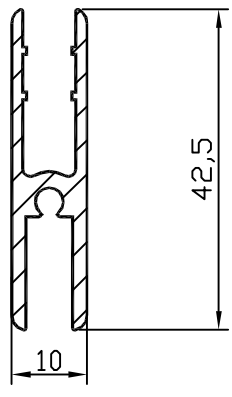

БПО-3775

F см² = 1.67
Q кг. = 0.453
D оп.мм.= 44
P н. = 187
Гр. сл. = особая
Точн. = П

БПО-3780

F см = 0
Q кг. = 0
D оп.мм.= 0
P н. = 0
Гр. сл. = 0
Точн. = 0

БПО-3781

F см² = 0
Q кг. = 0
D оп.мм.= 0
P н. = 0
Гр. сл. = 0
Точн. = 0

БПО-3782

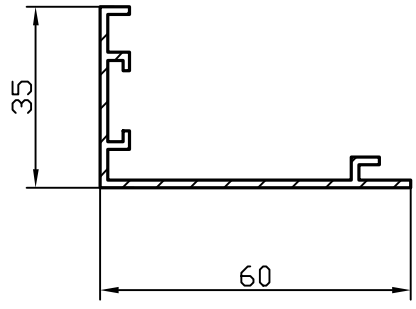

F см = 1.768
Q кг. = 0.48
D оп.мм.= 70
P н. = 240.4
Гр. сл. = V
Точн. = П

БПО-3783

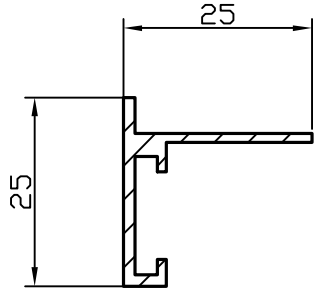

F см = 0.845
Q кг. = 0.229
D оп.мм.= 33
P н. = 116.6
Гр. сл. = V
Точн. = П

БПО-3784

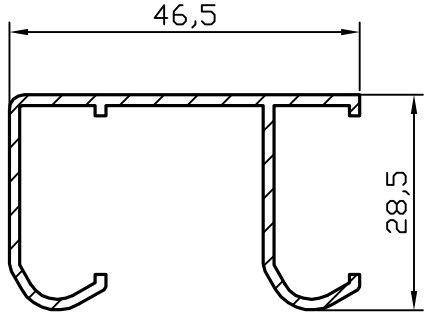

F см = 1.723
Q кг. = 0.467
D оп.мм.= 52
P н. = 249.1
Гр. сл. = VI
Точн. = П

БПО-3785

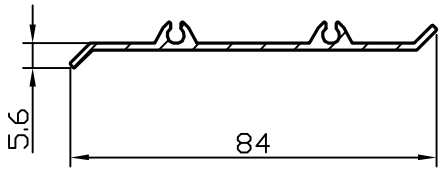

F см² = 1.696
Q кг. = 0.46
D оп.мм.= 85
P н. = 207
Гр. сл. = V
Точн. = П

БПО-3786

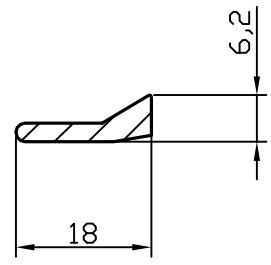

F см = 0.548
Q кг. = 0.149
D оп.мм.= 19
P н. = 43.7
Гр. сл. = III
Точн. = П

БПО-3787

F см = 0
Q кг. = 0
D оп.мм.= 0
P н. = 0
Гр. сл. = 0
Точн. = 0

БПО-3788

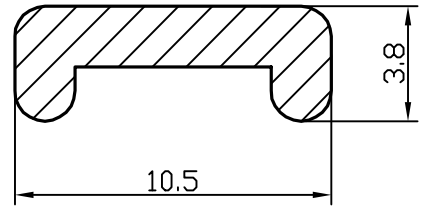

F см = 0.269
Q кг. = 0.073
D оп.мм.= 11
P н. = 29.6
Гр. сл. = III
Точн. = Н

БПО-3789

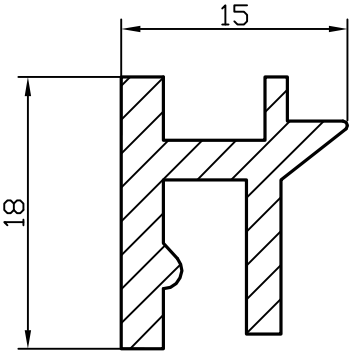

F см = 1.119
Q кг. = 0.303
D оп.мм.= 22
P н. = 93.5
Гр. сл. = VI
Точн. = П

БПО-3790

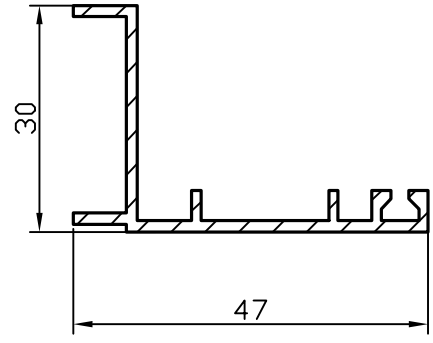

F см = 1.479
Q кг. = 0.401
D оп.мм.= 56
P н. = 203.8
Гр. сл. = VI
Точн. = П

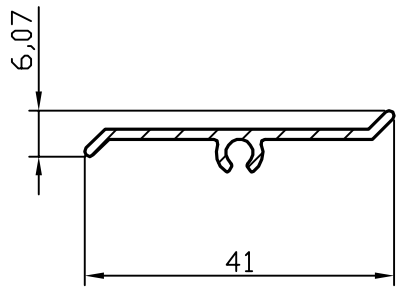

БПО-3791

F см² = 0.678
Q кг. = 0.184
D оп.мм.= 42
P н. = 103
Гр. сл. = V
Точн. = П

БПО-3796

F см = 0
Q кг. = 0
D оп.мм.= 0
P н. = 0
Гр. сл. = 0
Точн. = 0

БПО-3792

F см = 0
Q кг. = 0
D оп.мм.= 0
P н. = 0
Гр. сл. = 0
Точн. = 0

БПО-3797

F см = 0
Q кг. = 0
D оп.мм.= 0
P н. = 0
Гр. сл. = 0
Точн. = 0

БПО-3793

F см = 0
Q кг. = 0
D оп.мм.= 0
P н. = 0
Гр. сл. = 0
Точн. = 0

БПО-3798

F см = 0
Q кг. = 0
D оп.мм.= 0
P н. = 0
Гр. сл. = 0
Точн. = 0

БПО-3794

F см = 0
Q кг. = 0
D оп.мм.= 0
P н. = 0
Гр. сл. = 0
Точн. = 0

БПО-3799

F см = 0
Q кг. = 0
D оп.мм.= 0
P н. = 0
Гр. сл. = 0
Точн. = 0

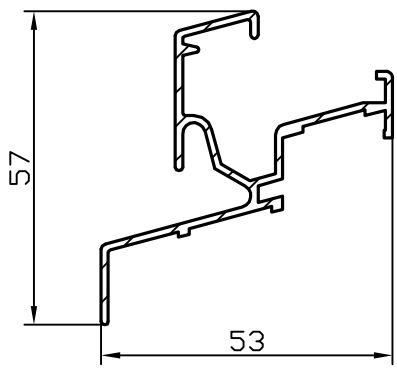

БПО-3795

F см² = 2.235
Q кг. = 0.606
D оп.мм.= 70
P н. = 328.2
Гр. сл. = особая
Точн. = П

БПО-3800

F см = 0
Q кг. = 0
D оп.мм.= 0
P н. = 0
Гр. сл. = 0
Точн. = 0

	БПО-3801		БПО-3806
	F см² = 0 Q кг. = 0 D оп.мм.= 0 P н. = 0 Гр. сл. = 0 Точн. = 0		F см = 0 Q кг. = 0 D оп.мм.= 0 P н. = 0 Гр. сл. = 0 Точн. = 0
	БПО-3802		БПО-3807
	F см = 0 Q кг. = 0 D оп.мм.= 0 P н. = 0 Гр. сл. = 0 Точн. = 0		F см = 0 Q кг. = 0 D оп.мм.= 0 P н. = 0 Гр. сл. = 0 Точн. = 0
	БПО-3803		БПО-3808
	F см = 0 Q кг. = 0 D оп.мм.= 0 P н. = 0 Гр. сл. = 0 Точн. = 0		F см = 0 Q кг. = 0 D оп.мм.= 0 P н. = 0 Гр. сл. = 0 Точн. = 0
	БПО-3804		БПО-3809
	F см = 0 Q кг. = 0 D оп.мм.= 0 P н. = 0 Гр. сл. = 0 Точн. = 0		F см = 0 Q кг. = 0 D оп.мм.= 0 P н. = 0 Гр. сл. = 0 Точн. = 0
	БПО-3805		БПО-3810
	F см² = 0 Q кг. = 0 D оп.мм.= 0 P н. = 0 Гр. сл. = 0 Точн. = 0		F см = 0 Q кг. = 0 D оп.мм.= 0 P н. = 0 Гр. сл. = 0 Точн. = 0

	БПО-3811 F см² = 0 Q кг. = 0 D оп.мм.= 0 P н. = 0 Гр. сл. = 0 Точн. = 0		**БПО-3816** F см = 0 Q кг. = 0 D оп.мм.= 0 P н. = 0 Гр. сл. = 0 Точн. = 0
	БПО-3812 F см = 0 Q кг. = 0 D оп.мм.= 0 P н. = 0 Гр. сл. = 0 Точн. = 0		**БПО-3817** F см = 0 Q кг. = 0 D оп.мм.= 0 P н. = 0 Гр. сл. = 0 Точн. = 0
	БПО-3813 F см = 0 Q кг. = 0 D оп.мм.= 0 P н. = 0 Гр. сл. = 0 Точн. = 0		**БПО-3818** F см = 0 Q кг. = 0 D оп.мм.= 0 P н. = 0 Гр. сл. = 0 Точн. = 0
	БПО-3814 F см = 0 Q кг. = 0 D оп.мм.= 0 P н. = 0 Гр. сл. = 0 Точн. = 0		**БПО-3819** F см = 0 Q кг. = 0 D оп.мм.= 0 P н. = 0 Гр. сл. = 0 Точн. = 0
	БПО-3815 F см² = 0 Q кг. = 0 D оп.мм.= 0 P н. = 0 Гр. сл. = 0 Точн. = 0		**БПО-3820** F см = 0 Q кг. = 0 D оп.мм.= 0 P н. = 0 Гр. сл. = 0 Точн. = 0

БП0-3821

F см² = 0
Q кг. = 0
D оп.мм.= 0
P н. = 0
Гр. сл. = 0
Точн. = 0

БП0-3822

F см = 0
Q кг. = 0
D оп.мм.= 0
P н. = 0
Гр. сл. = 0
Точн. = 0

БП0-3823

F см = 0
Q кг. = 0
D оп.мм.= 0
P н. = 0
Гр. сл. = 0
Точн. = 0

БП0-3824

F см = 0
Q кг. = 0
D оп.мм.= 0
P н. = 0
Гр. сл. = 0
Точн. = 0

БП0-3825

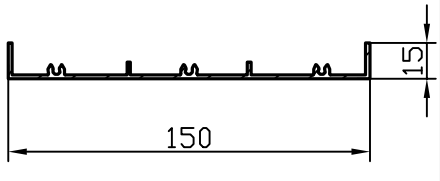

F см² = 3.79
Q кг. = 1.03
D оп.мм.= 151
P н. = 416.5
Гр. сл. = VI
Точн. = П

БП0-3826

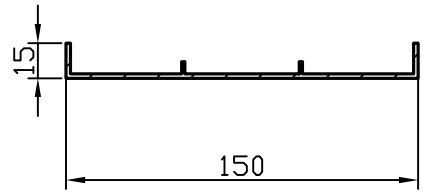

F см = 3.331
Q кг. = 0.903
D оп.мм.= 151
P н. = 377.2
Гр. сл. = V
Точн. = П

БП0-3827

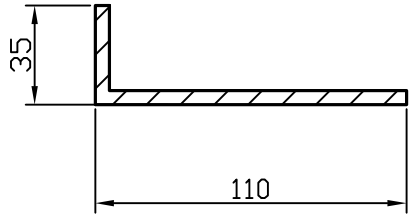

F см = 7
Q кг. = 1.897
D оп.мм.= 116
P н. = 290
Гр. сл. = IV
Точн. = Н

БП0-3828

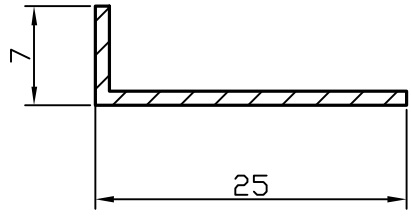

F см = 0.6
Q кг. = 0.163
D оп.мм.= 26
P н. = 64
Гр. сл. = III
Точн. = П

БП0-3829

F см = 0
Q кг. = 0
D оп.мм.= 0
P н. = 0
Гр. сл. = 0
Точн. = 0

БП0-3830

F см = 0
Q кг. = 0
D оп.мм.= 0
P н. = 0
Гр. сл. = 0
Точн. = 0

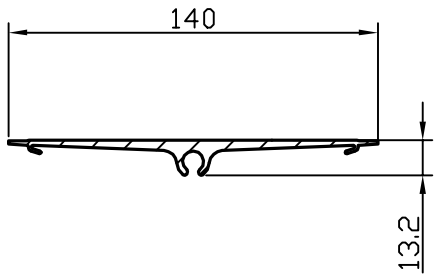

БПО-3831

F см² = 4.529
Q кг. = 1.227
D оп.мм.= 141
P н. = 341.2
Гр. сл. = VI
Точн. = П

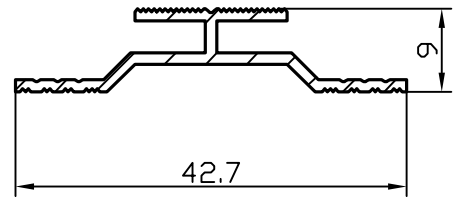

БПО-3836

F см = 0.771
Q кг. = 0.209
D оп.мм.= 43
P н. = 144.7
Гр. сл. = VI
Точн. = Н

БПО-3832

F см = 0
Q кг. = 0
D оп.мм.= 0
P н. = 0
Гр. сл. = 0
Точн. = 0

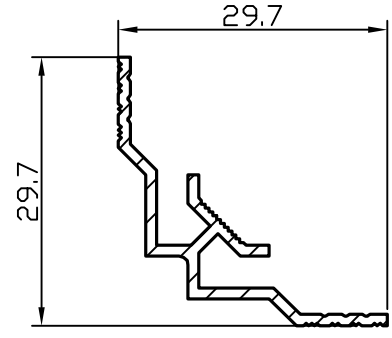

БПО-3837

F см = 0.846
Q кг. = 0.229
D оп.мм.= 42
P н. = 152.1
Гр. сл. = VI
Точн. = Н

БПО-3833

F см = 0
Q кг. = 0
D оп.мм.= 0
P н. = 0
Гр. сл. = 0
Точн. = 0

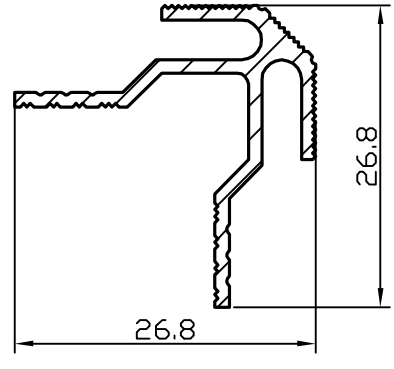

БПО-3838

F см = 0.881
Q кг. = 0.239
D оп.мм.= 31
P н. = 155.2
Гр. сл. = VI
Точн. = Н

БПО-3834

F см = 0
Q кг. = 0
D оп.мм.= 0
P н. = 0
Гр. сл. = 0
Точн. = 0

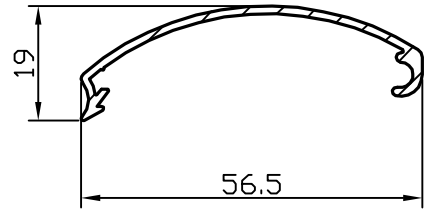

БПО-3839

F см = 1.093
Q кг. = 0.297
D оп.мм.= 58
P н. = 161.8
Гр. сл. = VI
Точн. = П

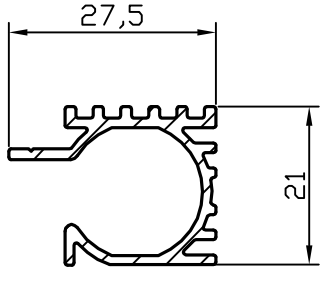

БПО-3835

F см² = 1.215
Q кг. = 0.329
D оп.мм.= 32
P н. = 178
Гр. сл. = VI
Точн. = П

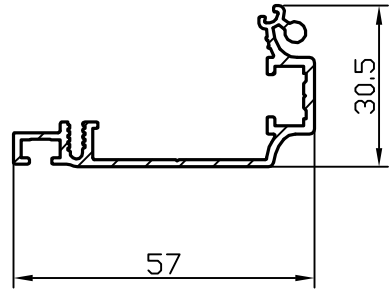

БПО-3840

F см = 2.01
Q кг. = 0.55
D оп.мм.= 61
P н. = 261.8
Гр. сл. = особая
Точн. = П

БПО-3841

F см² = 0
Q кг. = 0
D оп.мм.= 0
P н. = 0
Гр. сл. = 0
Точн. = 0

БПО-3842

F см = 0
Q кг. = 0
D оп.мм.= 0
P н. = 0
Гр. сл. = 0
Точн. = 0

БПО-3843

F см = 0
Q кг. = 0
D оп.мм.= 0
P н. = 0
Гр. сл. = 0
Точн. = 0

БПО-3844

F см = 0
Q кг. = 0
D оп.мм.= 0
P н. = 0
Гр. сл. = 0
Точн. = 0

БПО-3845

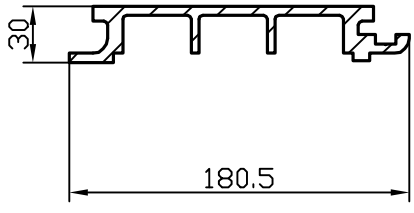

F см² = 16.48
Q кг. = 4.47
D оп.мм.= 181
P н. = 577.5
Гр. сл. = V
Точн. = H

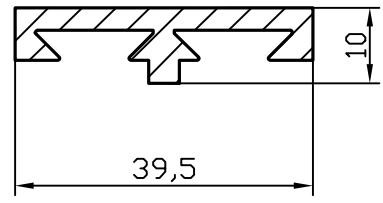

БПО-3846

F см = 1.889
Q кг. = 0.512
D оп.мм.= 41
P н. = 132.6
Гр. сл. = IV
Точн. = П

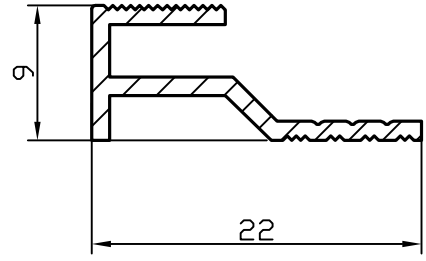

БПО-3847

F см = 0.458
Q кг. = 0.124
D оп.мм.= 24
P н. = 86
Гр. сл. = VI
Точн. = H

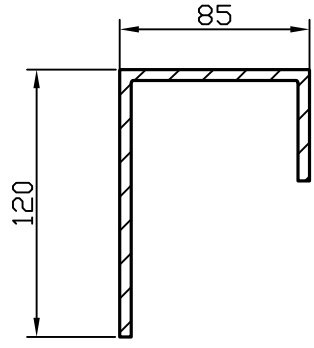

БПО-3848

F см = 12.254
Q кг. = 3.321
D оп.мм.= 147
P н. = 498.9
Гр. сл. = IV
Точн. = H

БПО-3849

F см = 0
Q кг. = 0
D оп.мм.= 0
P н. = 0
Гр. сл. = 0
Точн. = 0

БПО-3850

F см = 0
Q кг. = 0
D оп.мм.= 0
P н. = 0
Гр. сл. = 0
Точн. = 0

	БП0-3851 F см² = 0 Q кг. = 0 D оп.мм.= 0 P н. = 0 Гр. сл. = 0 Точн. = 0		**БП0-3856** F см = 0 Q кг. = 0 D оп.мм.= 0 P н. = 0 Гр. сл. = 0 Точн. = 0
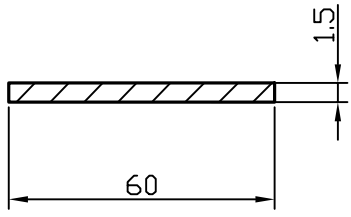	**БП0-3852** F см = 0.9 Q кг. = 0.244 D оп.мм.= 60 P н. = 123 Гр. сл. = IV Точн. = П		**БП0-3857** F см = 0 Q кг. = 0 D оп.мм.= 0 P н. = 0 Гр. сл. = 0 Точн. = 0
	БП0-3853 F см = 0 Q кг. = 0 D оп.мм.= 0 P н. = 0 Гр. сл. = 0 Точн. = 0		**БП0-3858** F см = 0 Q кг. = 0 D оп.мм.= 0 P н. = 0 Гр. сл. = 0 Точн. = 0
	БП0-3854 F см = 0 Q кг. = 0 D оп.мм.= 0 P н. = 0 Гр. сл. = 0 Точн. = 0		**БП0-3859** F см = 0 Q кг. = 0 D оп.мм.= 0 P н. = 0 Гр. сл. = 0 Точн. = 0
	БП0-3855 F см² = 0 Q кг. = 0 D оп.мм.= 0 P н. = 0 Гр. сл. = 0 Точн. = 0		**БП0-3860** F см = 0 Q кг. = 0 D оп.мм.= 0 P н. = 0 Гр. сл. = 0 Точн. = 0

БПО-3861

F см² = 0
Q кг. = 0
D оп.мм.= 0
P н. = 0
Гр. сл. = 0
Точн. = 0

БПО-3862

F см = 0
Q кг. = 0
D оп.мм.= 0
P н. = 0
Гр. сл. = 0
Точн. = 0

БПО-3863

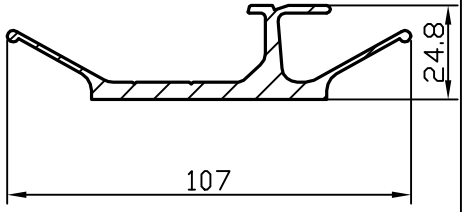

F см = 5.12
Q кг. = 1.39
D оп.мм.= 107
P н. = 309.8
Гр. сл. = VI
Точн. = П

БПО-3864

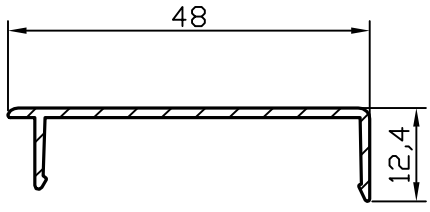

F см = 0.858
Q кг. = 0.233
D оп.мм.= 49
P н. = 137.6
Гр. сл. = VI
Точн. = П

БПО-3865

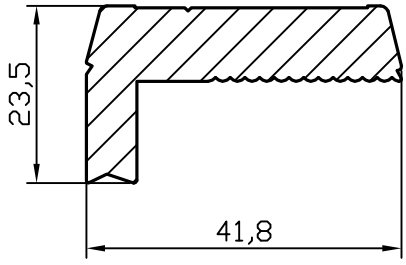

F см² = 4.75
Q кг. = 1.29
D оп.мм.= 46
P н. = 133.2
Гр. сл. = III
Точн. = П

БПО-3866

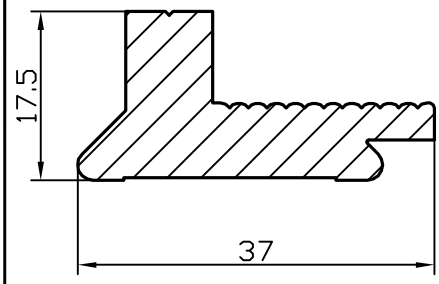

F см = 3.2
Q кг. = 0.867
D оп.мм.= 38
P н. = 111.1
Гр. сл. = III
Точн. = П

БПО-3867

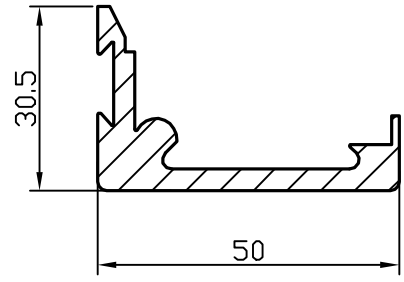

F см = 3.77
Q кг. = 1.02
D оп.мм.= 58
P н. = 191.4
Гр. сл. = V
Точн. = П

БПО-3868

F см = 0
Q кг. = 0
D оп.мм.= 0
P н. = 0
Гр. сл. = 0
Точн. = 0

БПО-3869

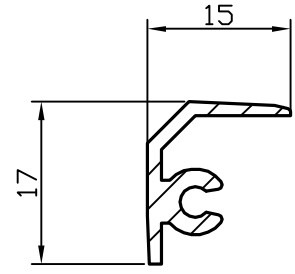

F см = 0.643
Q кг. = 0.174
D оп.мм.= 22
P н. = 80
Гр. сл. = VI
Точн. = П

БПО-3870

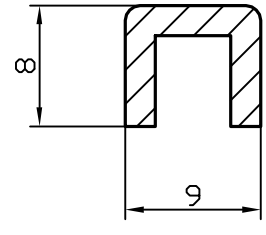

F см = 0.416
Q кг. = 0.113
D оп.мм.= 12
P н. = 45.1
Гр. сл. = особая
Точн. = Н

	БПО-3871 F см² = 0 Q кг. = 0 D оп.мм.= 0 P н. = 0 Гр. сл. = 0 Точн. = 0		**БПО-3876** F см = 0 Q кг. = 0 D оп.мм.= 0 P н. = 0 Гр. сл. = 0 Точн. = 0
	БПО-3872 F см = 0 Q кг. = 0 D оп.мм.= 0 P н. = 0 Гр. сл. = 0 Точн. = 0		**БПО-3877** F см = 0 Q кг. = 0 D оп.мм.= 0 P н. = 0 Гр. сл. = 0 Точн. = 0
	БПО-3873 F см = 0 Q кг. = 0 D оп.мм.= 0 P н. = 0 Гр. сл. = 0 Точн. = 0		**БПО-3878** F см = 0 Q кг. = 0 D оп.мм.= 0 P н. = 0 Гр. сл. = 0 Точн. = 0
	БПО-3874 F см = 0 Q кг. = 0 D оп.мм.= 0 P н. = 0 Гр. сл. = 0 Точн. = 0		**БПО-3879** F см = 0 Q кг. = 0 D оп.мм.= 0 P н. = 0 Гр. сл. = 0 Точн. = 0
	БПО-3875 F см² = 0 Q кг. = 0 D оп.мм.= 0 P н. = 0 Гр. сл. = 0 Точн. = 0	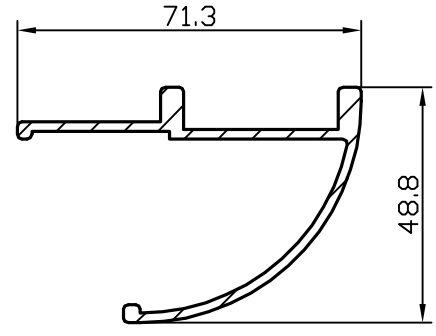	**БПО-3880** F см = 3.634 Q кг. = 0.985 D оп.мм.= 74 P н. = 314.9 Гр. сл. = VI Точн. = П

	БПО-3881 F см² = 0 Q кг. = 0 D оп.мм.= 0 P н. = 0 Гр. сл. = 0 Точн. = 0		БПО-3886 F см = 0 Q кг. = 0 D оп.мм.= 0 P н. = 0 Гр. сл. = 0 Точн. = 0
	БПО-3882 F см = 0 Q кг. = 0 D оп.мм.= 0 P н. = 0 Гр. сл. = 0 Точн. = 0		БПО-3887 F см = 0 Q кг. = 0 D оп.мм.= 0 P н. = 0 Гр. сл. = 0 Точн. = 0
	БПО-3883 F см = 0 Q кг. = 0 D оп.мм.= 0 P н. = 0 Гр. сл. = 0 Точн. = 0		БПО-3888 F см = 0 Q кг. = 0 D оп.мм.= 0 P н. = 0 Гр. сл. = 0 Точн. = 0
	БПО-3884 F см = 0 Q кг. = 0 D оп.мм.= 0 P н. = 0 Гр. сл. = 0 Точн. = 0		БПО-3889 F см = 0 Q кг. = 0 D оп.мм.= 0 P н. = 0 Гр. сл. = 0 Точн. = 0
	БПО-3885 F см² = 0 Q кг. = 0 D оп.мм.= 0 P н. = 0 Гр. сл. = 0 Точн. = 0		БПО-3890 F см = 0 Q кг. = 0 D оп.мм.= 0 P н. = 0 Гр. сл. = 0 Точн. = 0

БПО-3891

F см² = 0
Q кг. = 0
D оп.мм.= 0
P н. = 0
Гр. сл. = 0
Точн. = 0

БПО-3892

F см = 0
Q кг. = 0
D оп.мм.= 0
P н. = 0
Гр. сл. = 0
Точн. = 0

БПО-3893

F см = 0
Q кг. = 0
D оп.мм.= 0
P н. = 0
Гр. сл. = 0
Точн. = 0

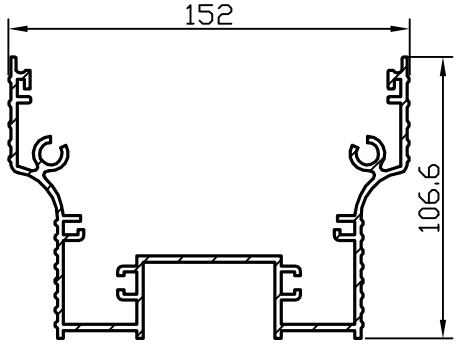

БПО-3894

F см = 13.42
Q кг. = 3.64
D оп.мм.= 173
P н. = 1139
Гр. сл. = особая
Точн. = П

БПО-3895

F см² = 0
Q кг. = 0
D оп.мм.= 0
P н. = 0
Гр. сл. = 0
Точн. = 0

БПО-3896

F см = 0
Q кг. = 0
D оп.мм.= 0
P н. = 0
Гр. сл. = 0
Точн. = 0

БПО-3897

F см = 0
Q кг. = 0
D оп.мм.= 0
P н. = 0
Гр. сл. = 0
Точн. = 0

БПО-3898

F см = 0
Q кг. = 0
D оп.мм.= 0
P н. = 0
Гр. сл. = 0
Точн. = 0

БПО-3899

F см = 0
Q кг. = 0
D оп.мм.= 0
P н. = 0
Гр. сл. = 0
Точн. = 0

БПО-3900

F см = 0
Q кг. = 0
D оп.мм.= 0
P н. = 0
Гр. сл. = 0
Точн. = 0

БПО-3901

F см² = 0
Q кг. = 0
D оп.мм.= 0
P н. = 0
Гр. сл. = 0
Точн. = 0

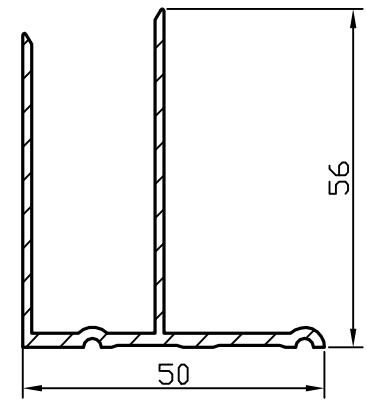

БПО-3906

F см = 2.6
Q кг. = 0.705
D оп.мм.= 72
P н. = 313.6
Гр. сл. = VI
Точн. = П

БПО-3902

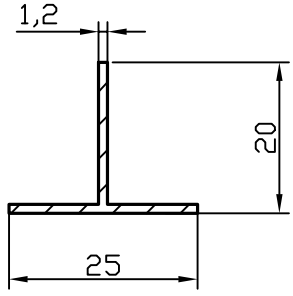

F см = 0.526
Q кг. = 0.143
D оп.мм.= 28
P н. = 90
Гр. сл. = V
Точн. = П

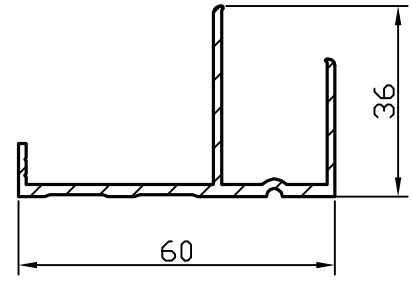

БПО-3907

F см = 2.28
Q кг. = 0.618
D оп.мм.= 65
P н. = 257.3
Гр. сл. = VI
Точн. = П

БПО-3903

F см = 0
Q кг. = 0
D оп.мм.= 0
P н. = 0
Гр. сл. = 0
Точн. = 0

БПО-3908

F см = 0
Q кг. = 0
D оп.мм.= 0
P н. = 0
Гр. сл. = 0
Точн. = 0

БПО-3904

F см = 0
Q кг. = 0
D оп.мм.= 0
P н. = 0
Гр. сл. = 0
Точн. = 0

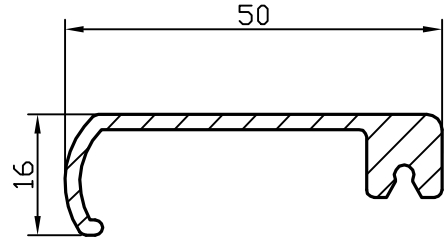

БПО-3909

F см = 2.03
Q кг. = 0.55
D оп.мм.= 51
P н. = 151.1
Гр. сл. = V
Точн. = П

БПО-3905

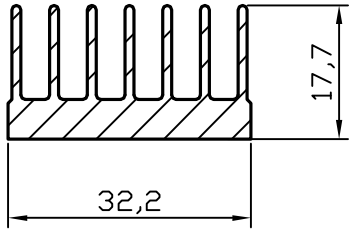

F см² = 2.722
Q кг. = 0.738
D оп.мм.= 36
P н. = 242.8
Гр. сл. = особая
Точн. = Н

БПО-3910

F см = 0
Q кг. = 0
D оп.мм.= 0
P н. = 0
Гр. сл. = 0
Точн. = 0

БПО-3911

F см² = 0
Q кг. = 0
D оп.мм.= 0
P н. = 0
Гр. сл. = 0
Точн. = 0

БПО-3912

F см = 0
Q кг. = 0
D оп.мм.= 0
P н. = 0
Гр. сл. = 0
Точн. = 0

БПО-3913

F см = 0
Q кг. = 0
D оп.мм.= 0
P н. = 0
Гр. сл. = 0
Точн. = 0

БПО-3914

F см = 0
Q кг. = 0
D оп.мм.= 0
P н. = 0
Гр. сл. = 0
Точн. = 0

БПО-3915

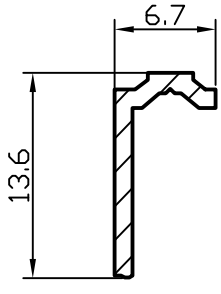

F см² = 0.228
Q кг. = 0.062
D оп.мм.= 15
P н. = 40.4
Гр. сл. = особая
Точн. = П

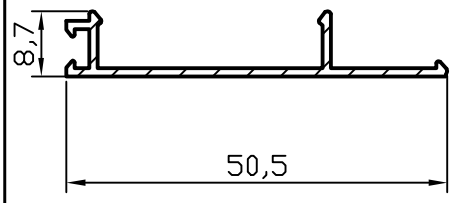

БПО-3916

F см = 0.782
Q кг. = 0.212
D оп.мм.= 51
P н. = 143.2
Гр. сл. = VI
Точн. = П

БПО-3917

F см = 0
Q кг. = 0
D оп.мм.= 0
P н. = 0
Гр. сл. = 0
Точн. = 0

БПО-3918

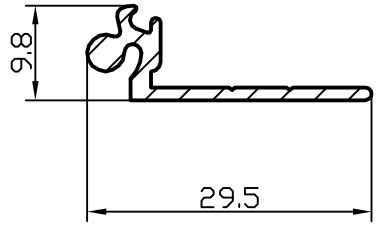

F см = 0.639
Q кг. = 0.173
D оп.мм.= 31
P н. = 86.5
Гр. сл. = VI
Точн. = П

БПО-3919

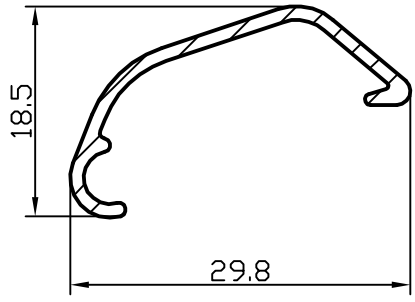

F см = 0.59
Q кг. = 0.16
D оп.мм.= 31
P н. = 96.4
Гр. сл. = VI
Точн. = П

БПО-3920

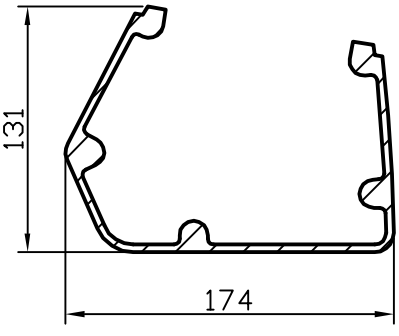

F см = 25.11
Q кг. = 6.81
D оп.мм.= 184
P н. = 880.5
Гр. сл. = VI
Точн. = П

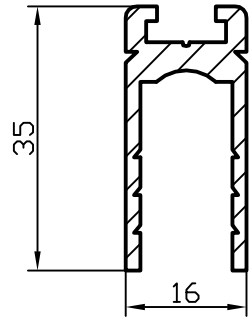

БП0-3921

F см² = 1.956
Q кг. = 0.53
D оп.мм.= 38
P н. = 178
Гр. сл. = VI
Точн. = П

БП0-3926

F см = 0
Q кг. = 0
D оп.мм.= 0
P н. = 0
Гр. сл. = 0
Точн. = 0

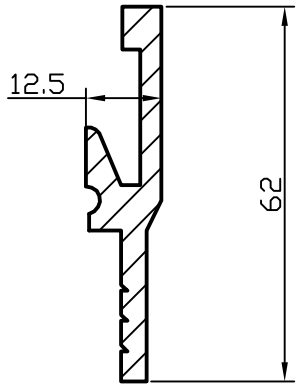

БП0-3922

F см = 3.424
Q кг. = 0.928
D оп.мм.= 63
P н. = 174.8
Гр. сл. = IV
Точн. = П

БП0-3927

F см = 0
Q кг. = 0
D оп.мм.= 0
P н. = 0
Гр. сл. = 0
Точн. = 0

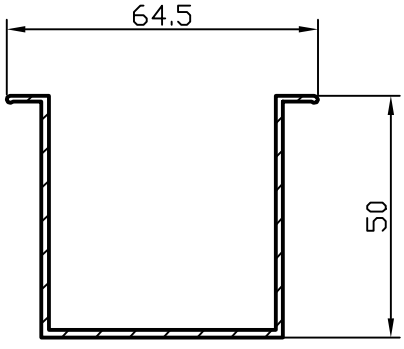

БП0-3923

F см = 2.381
Q кг. = 0.645
D оп.мм.= 77
P н. = 325.5
Гр. сл. = V
Точн. = П

БП0-3928

F см = 0
Q кг. = 0
D оп.мм.= 0
P н. = 0
Гр. сл. = 0
Точн. = 0

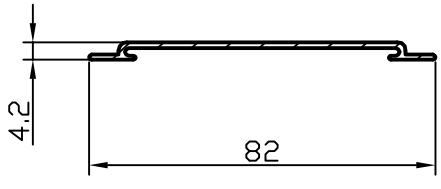

БП0-3924

F см = 1.303
Q кг. = 0.353
D оп.мм.= 82
P н. = 182.7
Гр. сл. = VI
Точн. = П

БП0-3929

F см = 0
Q кг. = 0
D оп.мм.= 0
P н. = 0
Гр. сл. = 0
Точн. = 0

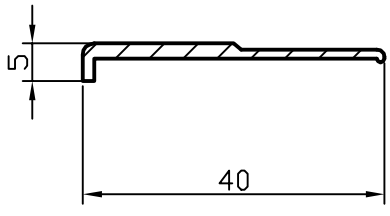

БП0-3925

F см² = 0.686
Q кг. = 0.186
D оп.мм.= 41
P н. = 89
Гр. сл. = IV
Точн. = П

БП0-3930

F см = 0
Q кг. = 0
D оп.мм.= 0
P н. = 0
Гр. сл. = 0
Точн. = 0

	БПО-3931 F см² = 0 Q кг. = 0 D оп.мм.= 0 P н. = 0 Гр. сл. = 0 Точн. = 0		БПО-3936 F см = 0 Q кг. = 0 D оп.мм.= 0 P н. = 0 Гр. сл. = 0 Точн. = 0
	БПО-3932 F см = 0 Q кг. = 0 D оп.мм.= 0 P н. = 0 Гр. сл. = 0 Точн. = 0		БПО-3937 F см = 0 Q кг. = 0 D оп.мм.= 0 P н. = 0 Гр. сл. = 0 Точн. = 0
	БПО-3933 F см = 0 Q кг. = 0 D оп.мм.= 0 P н. = 0 Гр. сл. = 0 Точн. = 0		БПО-3938 F см = 0 Q кг. = 0 D оп.мм.= 0 P н. = 0 Гр. сл. = 0 Точн. = 0
	БПО-3934 F см = 0 Q кг. = 0 D оп.мм.= 0 P н. = 0 Гр. сл. = 0 Точн. = 0		БПО-3939 F см = 0 Q кг. = 0 D оп.мм.= 0 P н. = 0 Гр. сл. = 0 Точн. = 0
	БПО-3935 F см² = 0 Q кг. = 0 D оп.мм.= 0 P н. = 0 Гр. сл. = 0 Точн. = 0		БПО-3940 F см = 0 Q кг. = 0 D оп.мм.= 0 P н. = 0 Гр. сл. = 0 Точн. = 0

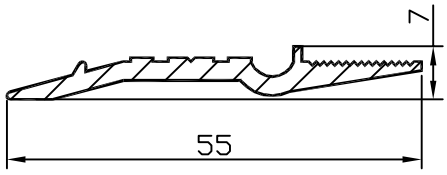

БП0-3941

F см² = 1.425
Q кг. = 0.386
D оп.мм.= 55
P н. = 130.5
Гр. сл. = VI
Точн. = П

БП0-3946

F см = 0
Q кг. = 0
D оп.мм.= 0
P н. = 0
Гр. сл. = 0
Точн. = 0

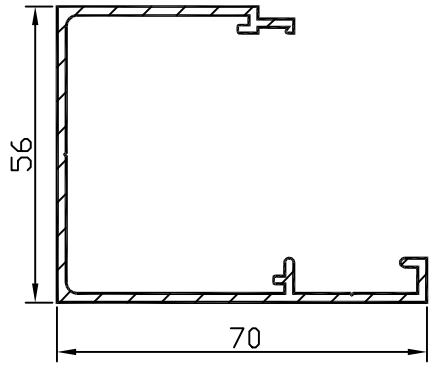

БП0-3942

F см = 3.258
Q кг. = 0.883
D оп.мм.= 90
P н. = 386.1
Гр. сл. = V
Точн. = П

БП0-3947

F см = 0
Q кг. = 0
D оп.мм.= 0
P н. = 0
Гр. сл. = 0
Точн. = 0

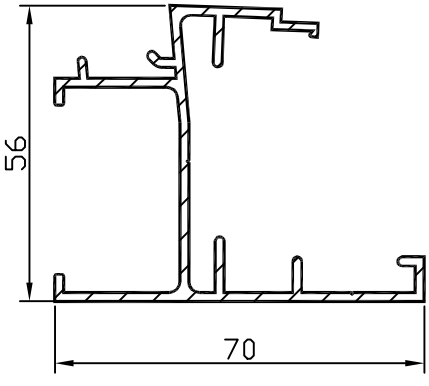

БП0-3943

F см = 3.905
Q кг. = 1.058
D оп.мм.= 82
P н. = 456.8
Гр. сл. = V
Точн. = П

БП0-3948

F см = 0
Q кг. = 0
D оп.мм.= 0
P н. = 0
Гр. сл. = 0
Точн. = 0

БП0-3944

F см = 0
Q кг. = 0
D оп.мм.= 0
P н. = 0
Гр. сл. = 0
Точн. = 0

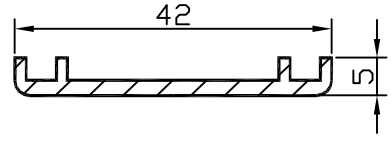

БП0-3949

F см = 1
Q кг. = 0.271
D оп.мм.= 43
P н. = 110.3
Гр. сл. = IV
Точн. = П

БП0-3945

F см² = 0
Q кг. = 0
D оп.мм.= 0
P н. = 0
Гр. сл. = 0
Точн. = 0

БП0-3950

F см = 0
Q кг. = 0
D оп.мм.= 0
P н. = 0
Гр. сл. = 0
Точн. = 0

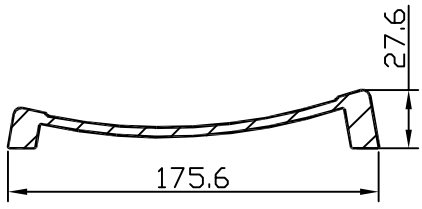

БПО-3951

F см² = 12.31
Q кг. = 3.336
D оп.мм.= 178
P н. = 420
Гр. сл. = VI
Точн. = П

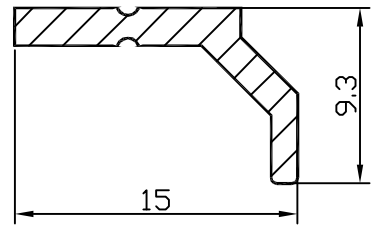

БПО-3956

F см = 0.372
Q кг. = 0.1
D оп.мм.= 18
P н. = 45.1
Гр. сл. = V
Точн. = П

БПО-3952

F см = 0
Q кг. = 0
D оп.мм.= 0
P н. = 0
Гр. сл. = 0
Точн. = 0

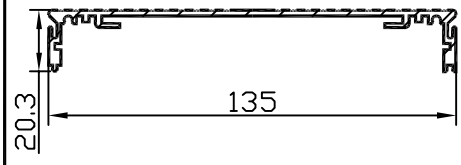

БПО-3957

F см = 4.193
Q кг. = 1.136
D оп.мм.= 137
P н. = 446.5
Гр. сл. = VI
Точн. = П

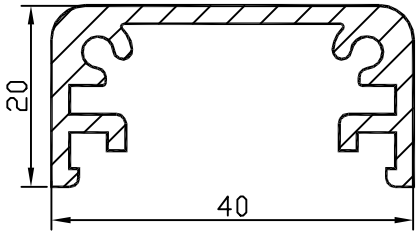

БПО-3953

F см = 2.36
Q кг. = 0.64
D оп.мм.= 28
P н. = 203.7
Гр. сл. = IV
Точн. = П

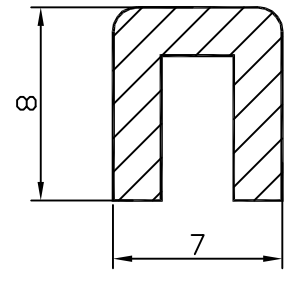

БПО-3958

F см = 0.376
Q кг. = 0.102
D оп.мм.= 10
P н. = 41.1
Гр. сл. = 0
Точн. = Н

БПО-3954

F см = 0
Q кг. = 0
D оп.мм.= 0
P н. = 0
Гр. сл. = 0
Точн. = 0

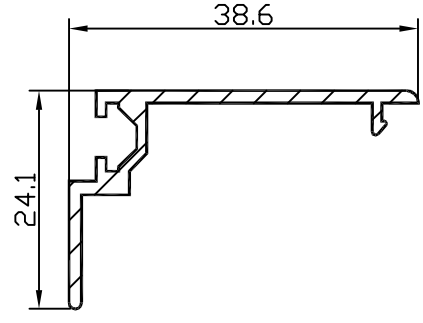

БПО-3959

F см = 1.01
Q кг. = 0.274
D оп.мм.= 46
P н. = 142.8
Гр. сл. = VI
Точн. = П

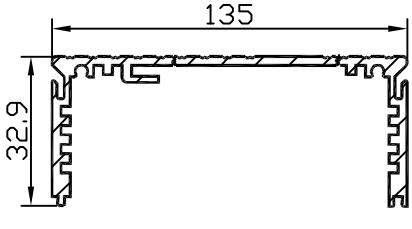

БПО-3955

F см² = 4.948
Q кг. = 1.341
D оп.мм.= 139
P н. = 520.8
Гр. сл. = VI
Точн. = П

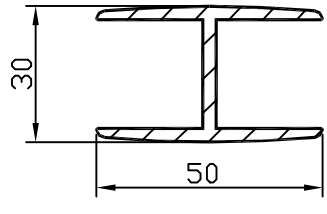

БПО-3960

F см = 3.303
Q кг. = 0.895
D оп.мм.= 56
P н. = 246.3
Гр. сл. = IV
Точн. = П

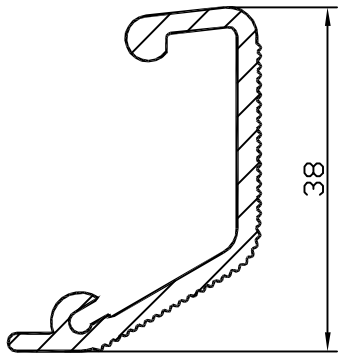

БПО-3961

F см² = 1.768
Q кг. = 0.479
D оп.мм.= 46
P н. = 164.6
Гр. сл. = V
Точн. = П

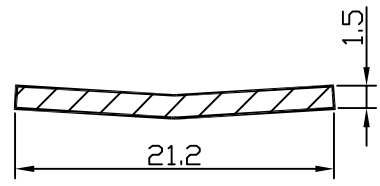

БПО-3966

F см = 0.316
Q кг. = 0.086
D оп.мм.= 21.5
P н. = 45.2
Гр. сл. = 0
Точн. = П

БПО-3962

F см = 0
Q кг. = 0
D оп.мм.= 0
P н. = 0
Гр. сл. = 0
Точн. = 0

БПО-3967

F см = 0
Q кг. = 0
D оп.мм.= 0
P н. = 0
Гр. сл. = 0
Точн. = 0

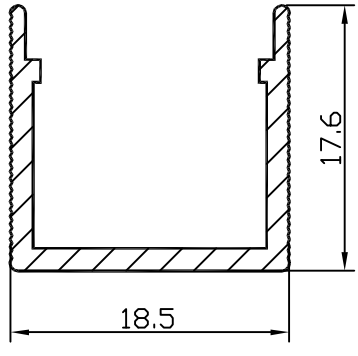

БПО-3963

F см = 0.72
Q кг. = 0.195
D оп.мм.= 26
P н. = 107.7
Гр. сл. = VI
Точн. = Н

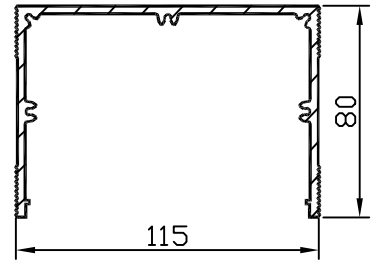

БПО-3968

F см = 9.11
Q кг. = 2.47
D оп.мм.= 140
P н. = 602.5
Гр. сл. = IV
Точн. = П

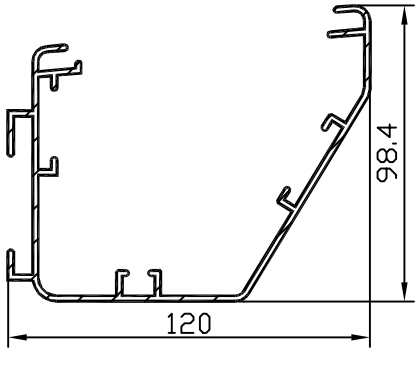

БПО-3964

F см = 7.117
Q кг. = 1.929
D оп.мм.= 149
P н. = 790.6
Гр. сл. = IV
Точн. = П

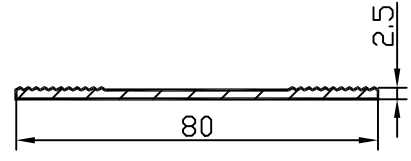

БПО-3969

F см = 1.705
Q кг. = 0.462
D оп.мм.= 80
P н. = 170.3
Гр. сл. = III
Точн. = П

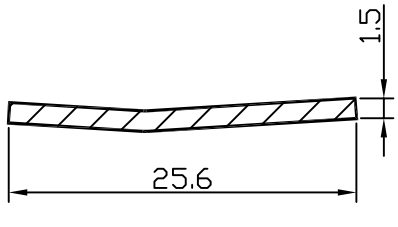

БПО-3965

F см² = 0.384
Q кг. = 0.104
D оп.мм.= 26
P н. = 54.2
Гр. сл. = 0
Точн. = П

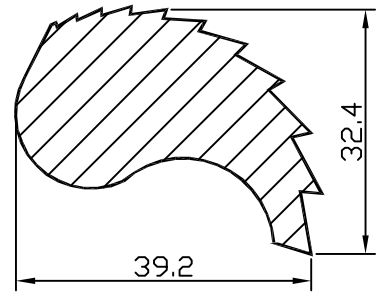

БПО-3970

F см = 7.246
Q кг. = 1.964
D оп.мм.= 46
P н. = 140.8
Гр. сл. = IV
Точн. = Н

БПО-3971

F см² = 0
Q кг. = 0
D оп.мм.= 0
P н. = 0
Гр. сл. = 0
Точн. = 0

БПО-3972

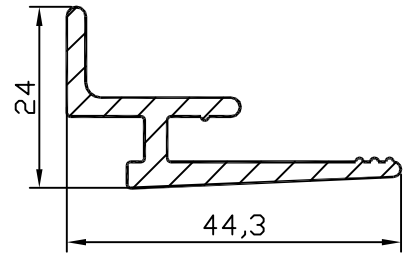

F см = 2.05
Q кг. = 0.56
D оп.мм.= 49
P н. = 156
Гр. сл. = IV
Точн. = П

БПО-3973

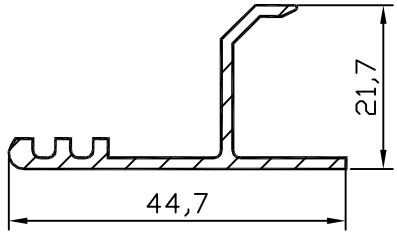

F см = 1.233
Q кг. = 0.334
D оп.мм.= 46
P н. = 155
Гр. сл. = VI
Точн. = Н

БПО-3974

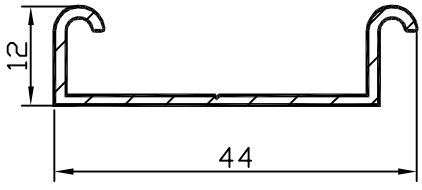

F см = 0.892
Q кг. = 0.242
D оп.мм.= 45
P н. = 141
Гр. сл. = V
Точн. = П

БПО-3975

F см² = 0
Q кг. = 0
D оп.мм.= 0
P н. = 0
Гр. сл. = 0
Точн. = 0

БПО-3976

F см = 0
Q кг. = 0
D оп.мм.= 0
P н. = 0
Гр. сл. = 0
Точн. = 0

БПО-3977

F см = 0
Q кг. = 0
D оп.мм.= 0
P н. = 0
Гр. сл. = 0
Точн. = 0

БПО-3978

F см = 0
Q кг. = 0
D оп.мм.= 0
P н. = 0
Гр. сл. = 0
Точн. = 0

БПО-3979

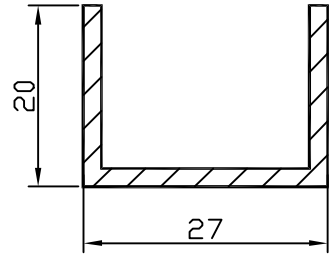

F см = 1.26
Q кг. = 0.341
D оп.мм.= 34
P н. = 130
Гр. сл. = IV
Точн. = П

БПО-3980

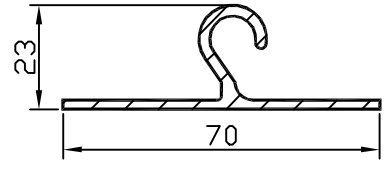

F см = 2.341
Q кг. = 0.634
D оп.мм.= 70
P н. = 214.1
Гр. сл. = IV
Точн. = Н

БПО-3981

F см² = 0
Q кг. = 0
D оп.мм.= 0
P н. = 0
Гр. сл. = 0
Точн. = 0

БПО-3982

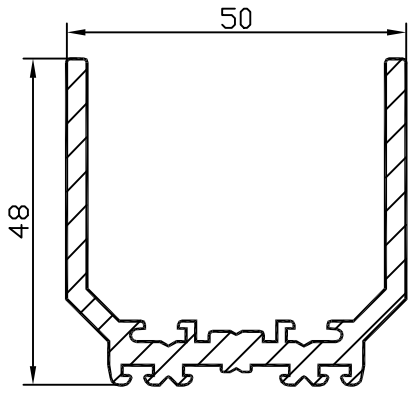

F см = 4.74
Q кг. = 1.285
D оп.мм.= 65
P н. = 322.6
Гр. сл. = IV
Точн. = П

БПО-3983

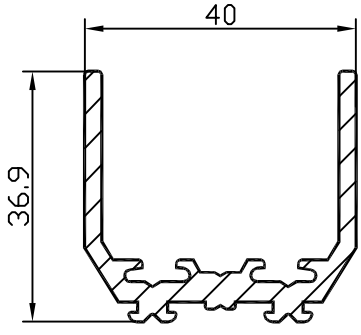

F см = 3.201
Q кг. = 0.868
D оп.мм.= 50
P н. = 246
Гр. сл. = IV
Точн. = П

БПО-3984

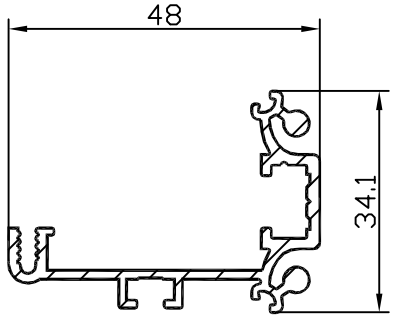

F см = 2.12
Q кг. = 0.575
D оп.мм.= 51
P н. = 278.1
Гр. сл. = 0
Точн. = П

БПО-3985

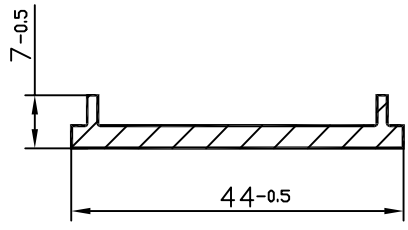

F см² = 1.433
Q кг. = 0.388
D оп.мм.= 44
P н. = 109.6
Гр. сл. = IV
Точн. = П

БПО-3986

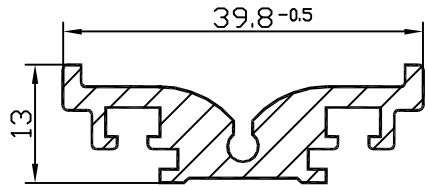

F см = 2.228
Q кг. = 0.604
D оп.мм.= 41
P н. = 156.8
Гр. сл. = VI
Точн. = П

БПО-3987

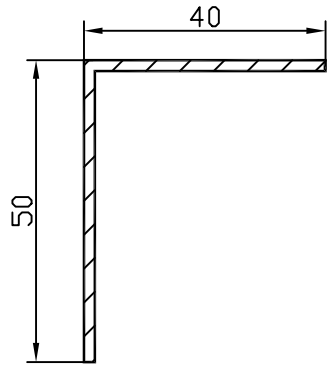

F см = 1.588
Q кг. = 0.43
D оп.мм.= 64
P н. = 180
Гр. сл. = IV
Точн. = Н

БПО-3988

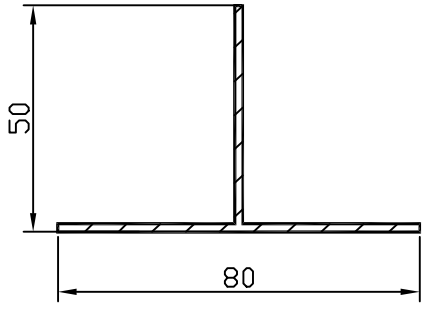

F см = 2.308
Q кг. = 0.625
D оп.мм.= 83
P н. = 260
Гр. сл. = IV
Точн. = Н

БПО-3989

F см = 0
Q кг. = 0
D оп.мм.= 0
P н. = 0
Гр. сл. = 0
Точн. = 0

БПО-3990

F см = 0
Q кг. = 0
D оп.мм.= 0
P н. = 0
Гр. сл. = 0
Точн. = 0

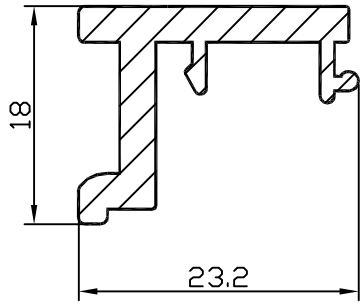

БПО-3991

F см² = 1.347
Q кг. = 0.365
D оп.мм.= 29
P н. = 107.6
Гр. сл. = V
Точн. = П

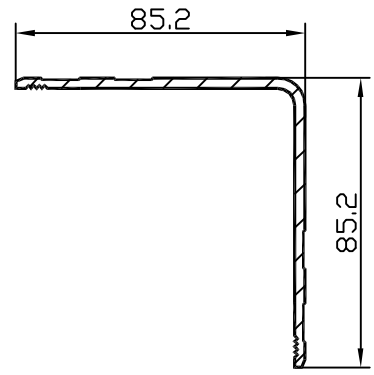

БПО-3996

F см = 4.643
Q кг. = 1.258
D оп.мм.= 118
P н. = 340.6
Гр. сл. = III
Точн. = П

БПО-3992

F см = 0
Q кг. = 0
D оп.мм.= 0
P н. = 0
Гр. сл. = 0
Точн. = 0

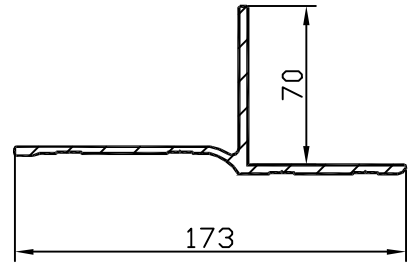

БПО-3997

F см = 8.726
Q кг. = 2.365
D оп.мм.= 173
P н. = 492.1
Гр. сл. = III
Точн. = П

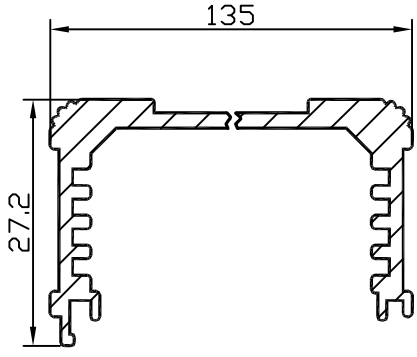

БПО-3993

F см = 3.89
Q кг. = 1.054
D оп.мм.= 137
P н. = 407.2
Гр. сл. = VI
Точн. = П

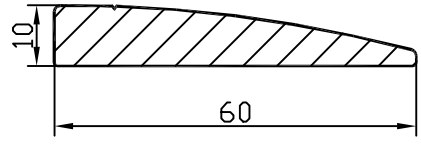

БПО-3998

F см = 4.565
Q кг. = 1.237
D оп.мм.= 62
P н. = 132.4
Гр. сл. = III
Точн. = Н

БПО-3994

F см = 0
Q кг. = 0
D оп.мм.= 0
P н. = 0
Гр. сл. = 0
Точн. = 0

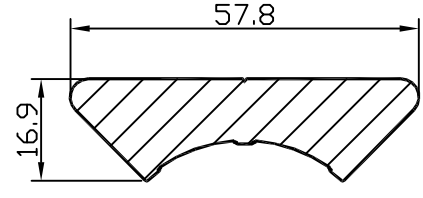

БПО-3999

F см = 6.635
Q кг. = 1.798
D оп.мм.= 60
P н. = 137.1
Гр. сл. = III
Точн. = Н

БПО-3995

F см² = 0
Q кг. = 0
D оп.мм.= 0
P н. = 0
Гр. сл. = 0
Точн. = 0

БПО-4000

F см = 0
Q кг. = 0
D оп.мм.= 0
P н. = 0
Гр. сл. = 0
Точн. = 0

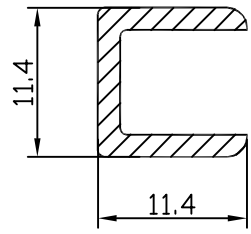

БПО-4001

F см² = 0.514
Q кг. = 0.139
D оп.мм.= 15
P н. = 62.9
Гр. сл. = IV
Точн. = Н

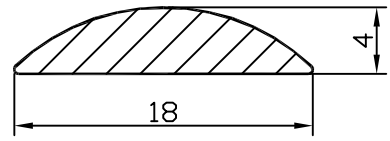

БПО-4006

F см = 0.516
Q кг. = 0.14
D оп.мм.= 18
P н. = 38.4
Гр. сл. = III
Точн. = П

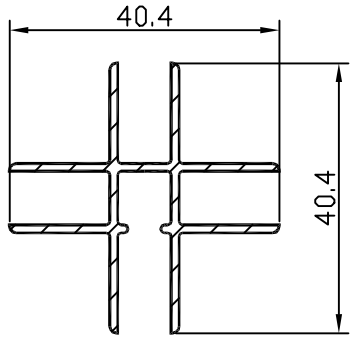

БПО-4002

F см = 1.811
Q кг. = 0.491
D оп.мм.= 42
P н. = 398.3
Гр. сл. = VI
Точн. = П

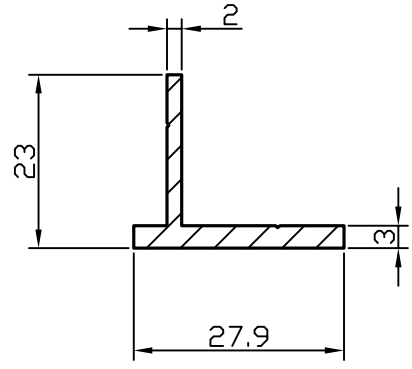

БПО-4007

F см = 1.235
Q кг. = 0.335
D оп.мм.= 16.7
P н. = 102.3
Гр. сл. = III
Точн. = П

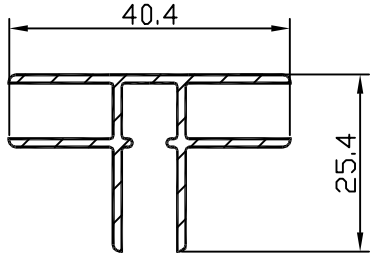

БПО-4003

F см = 1.453
Q кг. = 0.394
D оп.мм.= 42
P н. = 240
Гр. сл. = VI
Точн. = П

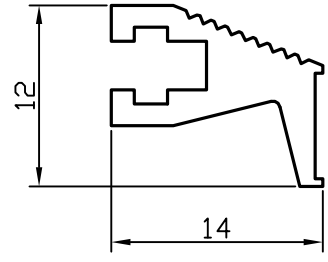

БПО-4008

F см = 0,645
Q кг. = 0,175
D оп.мм.= 16,7
P н. = 69,6
Гр. сл. = V
Точн. = П

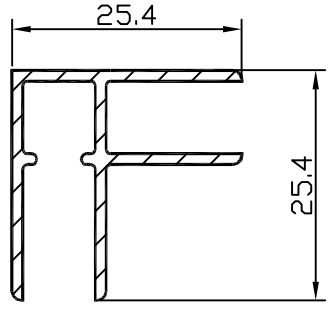

БПО-4004

F см = 1.096
Q кг. = 0.297
D оп.мм.= 35
P н. = 181.5
Гр. сл. = VI
Точн. = П

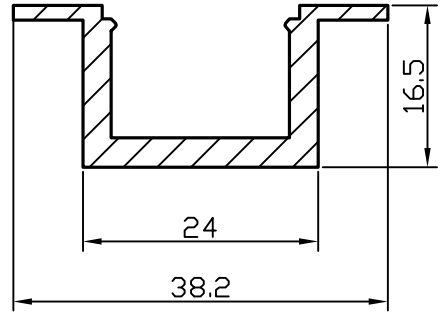

БПО-4009

F см = 1.695
Q кг. = 0.459
D оп.мм.= 39
P н. = 137.2
Гр. сл. = III
Точн. = П

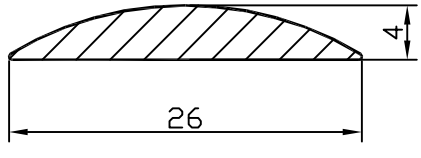

БПО-4005

F см² = 0.746
Q кг. = 0.202
D оп.мм.= 26
P н. = 53.9
Гр. сл. = III
Точн. = П

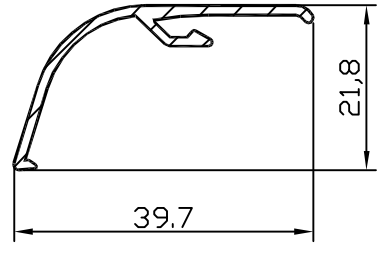

БПО-4010

F см = 0.851
Q кг. = 0.231
D оп.мм.= 23
P н. = 128.2
Гр. сл. = VI
Точн. = П

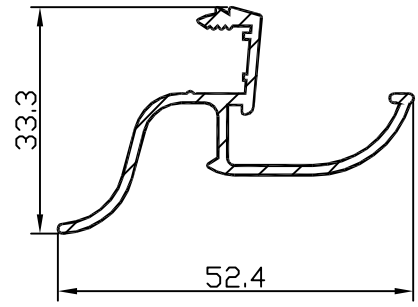

БПО-4011

F см² = 1.594
Q кг. = 0.432
D оп.мм.= 56
P н. = 216.9
Гр. сл. = VI
Точн. = П

БПО-4016

F см = 0
Q кг. = 0
D оп.мм.= 0
P н. = 0
Гр. сл. = 0
Точн. = 0

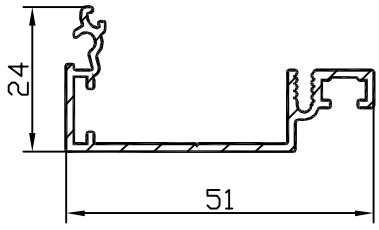

БПО-4012

F см = 1.463
Q кг. = 0.389
D оп.мм.= 54
P н. = 230.9
Гр. сл. = 0
Точн. = П

БПО-4017

F см = 0
Q кг. = 0
D оп.мм.= 0
P н. = 0
Гр. сл. = 0
Точн. = 0

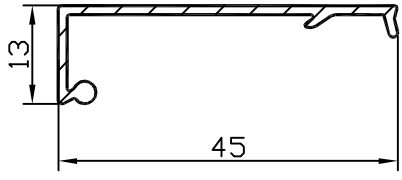

БПО-4013

F см = 0.829
Q кг. = 0.225
D оп.мм.= 47
P н. = 132.2
Гр. сл. = VI
Точн. = П

БПО-4018

F см = 0
Q кг. = 0
D оп.мм.= 0
P н. = 0
Гр. сл. = 0
Точн. = 0

БПО-4014

F см = 0
Q кг. = 0
D оп.мм.= 0
P н. = 0
Гр. сл. = 0
Точн. = 0

БПО-4019

F см = 0
Q кг. = 0
D оп.мм.= 0
P н. = 0
Гр. сл. = 0
Точн. = 0

БПО-4015

F см² = 0
Q кг. = 0
D оп.мм.= 0
P н. = 0
Гр. сл. = 0
Точн. = 0

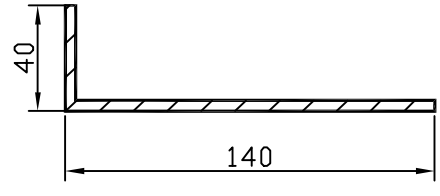

БПО-4020

F см = 7.04
Q кг. = 1.908
D оп.мм.= 146
P н. = 360
Гр. сл. = IV
Точн. = Н

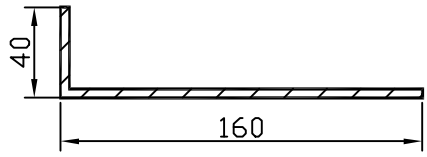

БП0-4021

F см² = 7.84
Q кг. = 2.125
D оп.мм.= 166
P н. = 400
Гр. сл. = IV
Точн. = Н

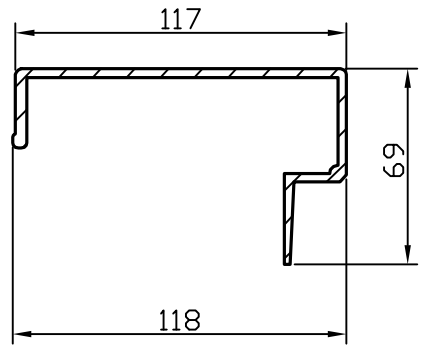

БП0-4026

F см = 7.042
Q кг. = 1.908
D оп.мм.= 123
P н. = 454
Гр. сл. = IV
Точн. = П

БП0-4022

F см = 0
Q кг. = 0
D оп.мм.= 0
P н. = 0
Гр. сл. = 0
Точн. = 0

БП0-4027

F см = 0
Q кг. = 0
D оп.мм.= 0
P н. = 0
Гр. сл. = 0
Точн. = 0

БП0-4023

F см = 0
Q кг. = 0
D оп.мм.= 0
P н. = 0
Гр. сл. = 0
Точн. = 0

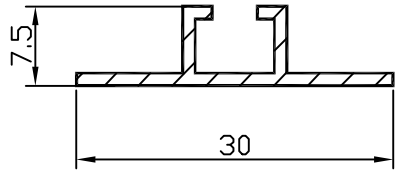

БП0-4028

F см = 0.55
Q кг. = 0.149
D оп.мм.= 30
P н. = 94
Гр. сл. = V
Точн. = П

БП0-4024

F см = 0
Q кг. = 0
D оп.мм.= 0
P н. = 0
Гр. сл. = 0
Точн. = 0

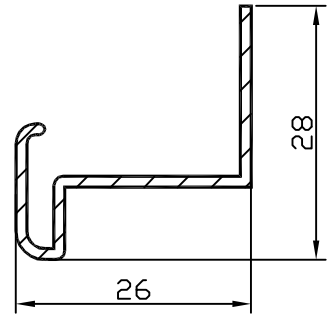

БП0-4029

F см = 0.796
Q кг. = 0.216
D оп.мм.= 37
P н. = 134.6
Гр. сл. = V
Точн. = П

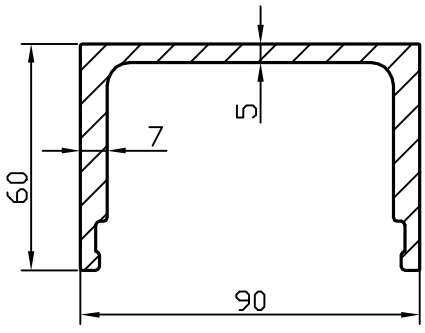

БП0-4025

F см² = 11.664
Q кг. = 3.161
D оп.мм.= 109
P н. = 404.7
Гр. сл. = III
Точн. = П

БП0-4030

F см = 0
Q кг. = 0
D оп.мм.= 0
P н. = 0
Гр. сл. = 0
Точн. = 0

БПО-4031

F см = 0
Q кг. = 0
D оп.мм.= 0
P н. = 0
Гр. сл. = 0
Точн. = 0

БПО-4032

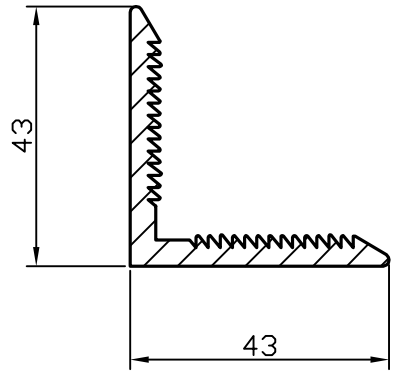

F см = 3.325
Q кг. = 0.901
D оп.мм.= 60
P н. = 248
Гр. сл. = IV
Точн. = П

БПО-4033

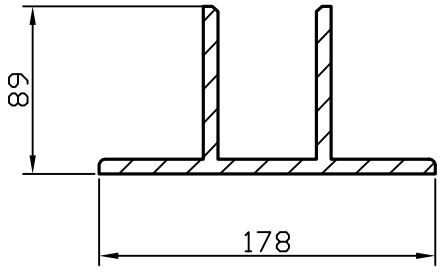

F см = 27.07
Q кг. = 7.336
D оп.мм.= 178
P н. = 689.9
Гр. сл. = III
Точн. = Особая

БПО-4034

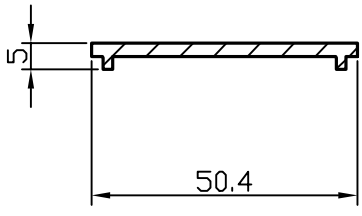

F см = 1.351
Q кг. = 0.366
D оп.мм.= 51
P н. = 115.3
Гр. сл. = IV
Точн. = П

БПО-4035

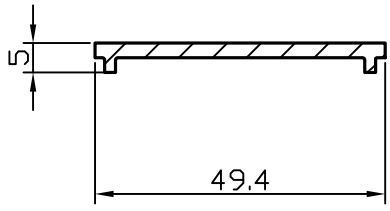

F см = 1.326
Q кг. = 0.359
D оп.мм.= 50
P н. = 113.3
Гр. сл. = IV
Точн. = П

БПО-4036

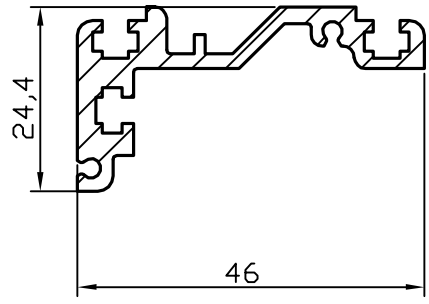

F см = 2.364
Q кг. = 0.641
D оп.мм.= 51
P н. = 216.8
Гр. сл. = VI
Точн. = П

БПО-4037

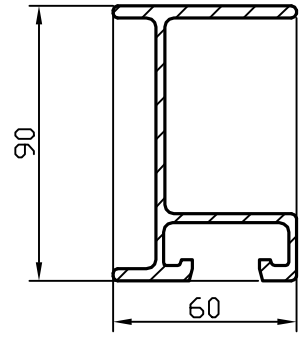

F см = 8.351
Q кг. = 2.263
D оп.мм.= 106
P н. = 481
Гр. сл. = IV
Точн. = П

БПО-4038

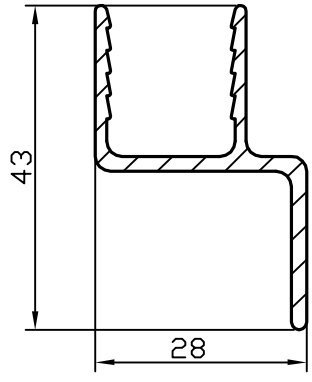

F см = 1.665
Q кг. = 0.451
D оп.мм.= 51
P н. = 179.1
Гр. сл. = IV
Точн. = П

БПО-4039

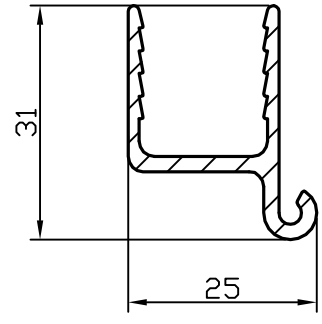

F см = 1.41
Q кг. = 0.382
D оп.мм.= 51
P н. = 155.3
Гр. сл. = IV
Точн. = П

БПО-4040

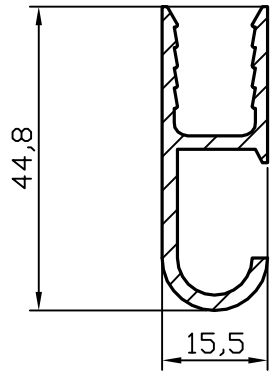

F см = 1,9
Q кг. = 0,515
D оп.мм.= 47
P н. = 189,2
Гр. сл. = IV
Точн. = П

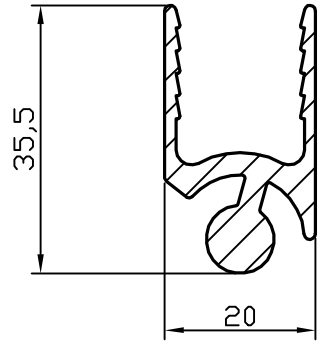

БПО-4041

F см = 2.3
Q кг. = 0.623
D оп.мм.= 39
P н. = 175.4
Гр. сл. = VI
Точн. = П

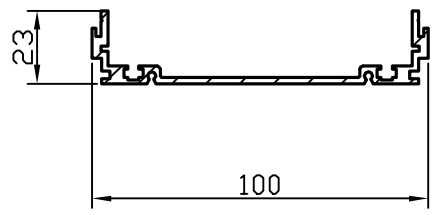

БПО-4046

F см = 3.74
Q кг. = 1.01
D оп.мм.= 107
P н. = 369.8
Гр. сл. = VI
Точн. = П

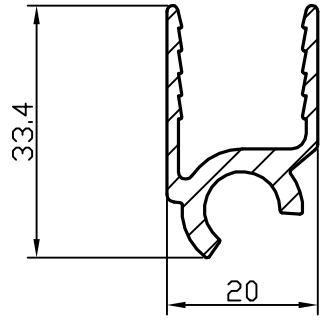

БПО-4042

F см = 1.71
Q кг. = 0.463
D оп.мм.= 39
P н. = 157.6
Гр. сл. = VI
Точн. = П

БПО-4047

F см = 0
Q кг. = 0
D оп.мм.= 0
P н. = 0
Гр. сл. = 0
Точн. = 0

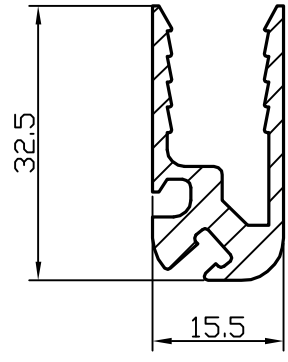

БПО-4043

F см = 1.963
Q кг. = 0.532
D оп.мм.= 36
P н. = 166.1
Гр. сл. = IV
Точн. = П

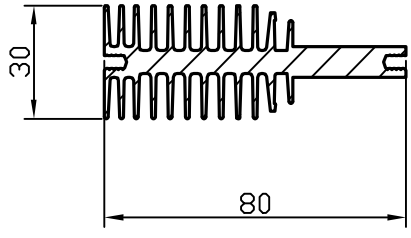

БПО-4048

F см = 8.69
Q кг. = 2.36
D оп.мм.= 84
P н. = 702.9
Гр. сл. = VI
Точн. = П

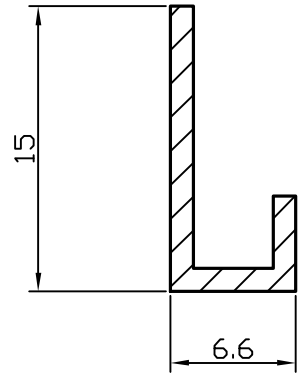

БПО-4044

F см = 0.29
Q кг. = 0.079
D оп.мм.= 17
P н. = 50.8
Гр. сл. = IV
Точн. = П

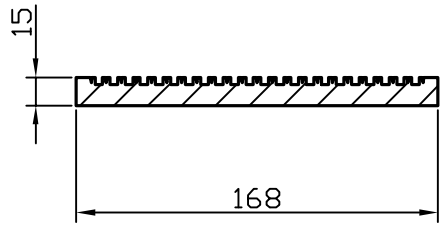

БПО-4049

F см = 24.926
Q кг. = 6.755
D оп.мм.= 194
P н. = 705
Гр. сл. = V
Точн. = П

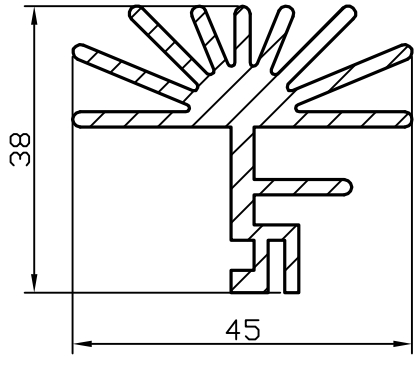

БПО-4045

F см = 4.463
Q кг. = 1.209
D оп.мм.= 45
P н. = 366.7
Гр. сл. = VI
Точн. = П

БПО-4050

F см = 0
Q кг. = 0
D оп.мм.= 0
P н. = 0
Гр. сл. = 0
Точн. = 0

БПО-4051

F см = 0
Q кг. = 0
D оп.мм.= 0
P н. = 0
Гр. сл. = 0
Точн. = 0

БПО-4052

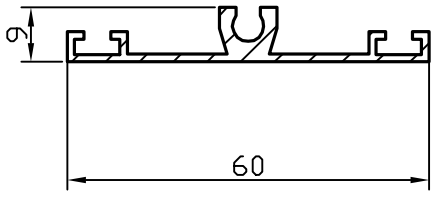

F см = 1.472
Q кг. = 0.399
D оп.мм.= 61
P н. = 193.1
Гр. сл. = VI
Точн. = П

БПО-4053

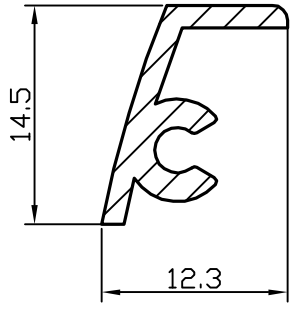

F см = 0.514
Q кг. = 0.139
D оп.мм.= 19
P н. = 63
Гр. сл. = IV
Точн. = П

БПО-4054

F см = 0
Q кг. = 0
D оп.мм.= 0
P н. = 0
Гр. сл. = 0
Точн. = 0

БПО-4055

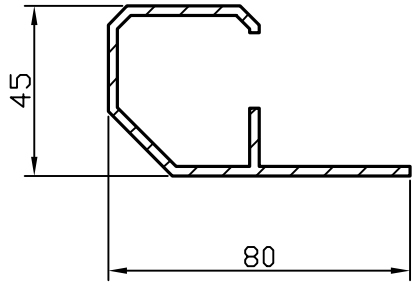

F см = 4.137
Q кг. = 1.12
D оп.мм.= 90
P н. = 336
Гр. сл. = IV
Точн. = П

БПО-4056

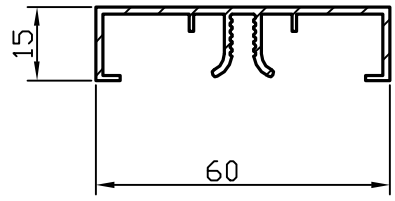

F см = 1.813
Q кг. = 0.491
D оп.мм.= 62
P н. = 262.8
Гр. сл. = VI
Точн. = П

БПО-4057

F см = 0
Q кг. = 0
D оп.мм.= 0
P н. = 0
Гр. сл. = 0
Точн. = 0

БПО-4058

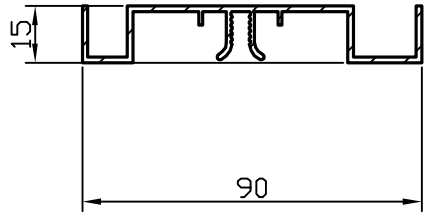

F см = 2.598
Q кг. = 0.704
D оп.мм.= 92
P н. = 362.8
Гр. сл. = VI
Точн. = П

БПО-4059

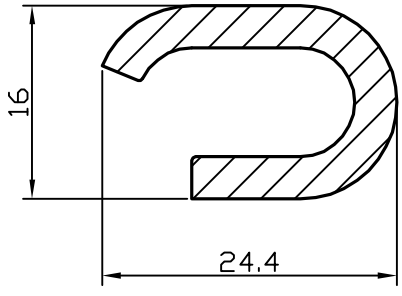

F см = 1.577
Q кг. = 0.427
D оп.мм.= 25
P н. = 96.9
Гр. сл. = IV
Точн. = Н

БПО-4060

F см = 0
Q кг. = 0
D оп.мм.= 0
P н. = 0
Гр. сл. = 0
Точн. = 0

БПО-4061

F см = 0
Q кг. = 0
D оп.мм.= 0
P н. = 0
Гр. сл. = 0
Точн. = 0

БПО-4062

F см = 0
Q кг. = 0
D оп.мм.= 0
P н. = 0
Гр. сл. = 0
Точн. = 0

БПО-4063

F см = 0
Q кг. = 0
D оп.мм.= 0
P н. = 0
Гр. сл. = 0
Точн. = 0

БПО-4064

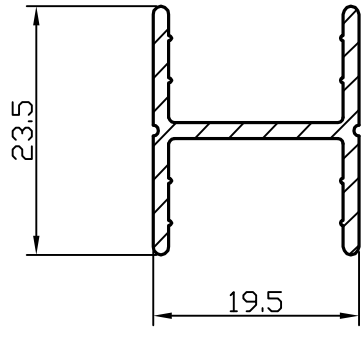

F см = 0.945
Q кг. = 0.256
D оп.мм.= 30
P н. = 130
Гр. сл. = V
Точн. = П

БПО-4065

F см = 0
Q кг. = 0
D оп.мм.= 0
P н. = 0
Гр. сл. = 0
Точн. = 0

БПО-4066

F см = 0
Q кг. = 0
D оп.мм.= 0
P н. = 0
Гр. сл. = 0
Точн. = 0

БПО-4067

F см = 0
Q кг. = 0
D оп.мм.= 0
P н. = 0
Гр. сл. = 0
Точн. = 0

БПО-4068

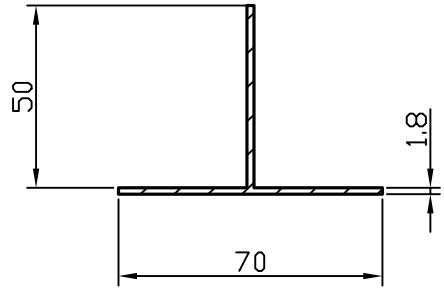

F см = 2.128
Q кг. = 0.577
D оп.мм.= 73
P н. = 240
Гр. сл. = IV
Точн. = Н

БПО-4069

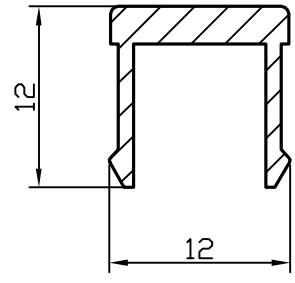

F см = 0.493
Q кг. = 0.134
D оп.мм.= 17
P н. = 66.4
Гр. сл. = Особая
Точн. = П

БПО-4070

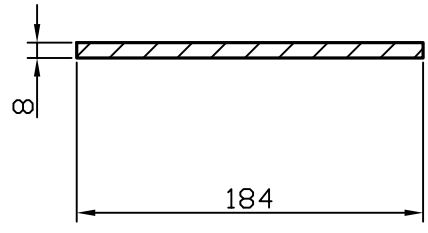

F см = 14.72
Q кг. = 3.989
D оп.мм.= 184
P н. = 384
Гр. сл. = II
Точн. = П

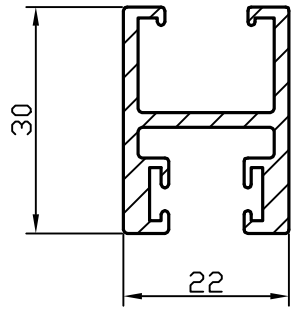

БПО-4071

F см = 2.208
Q кг. = 0.598
D оп.мм.= 37
P н. = 214.4
Гр. сл. = VI
Точн. = П

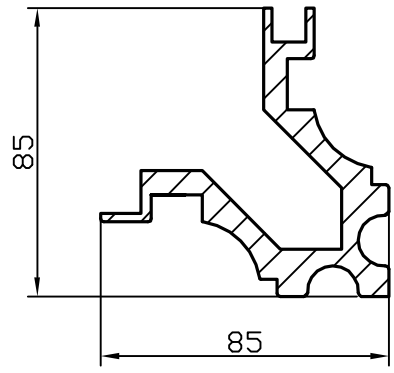

БПО-4076

F см = 14.2
Q кг. = 3.848
D оп.мм.= 102
P н. = 479.6
Гр. сл. = V
Точн. = П

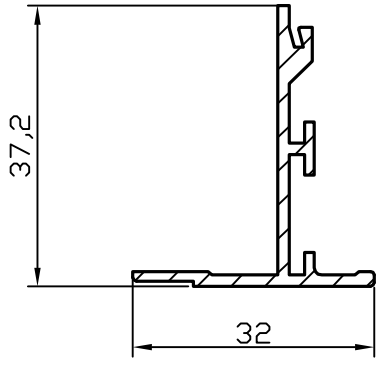

БПО-4072

F см = 1.33
Q кг. = 0.36
D оп.мм.= 45
P н. = 171.2
Гр. сл. = VI
Точн. = П

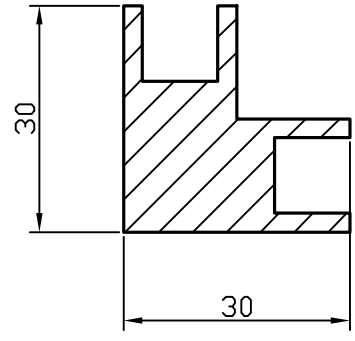

БПО-4077

F см = 4.75
Q кг. = 1.287
D оп.мм.= 43
P н. = 160
Гр. сл. = IV
Точн. = П

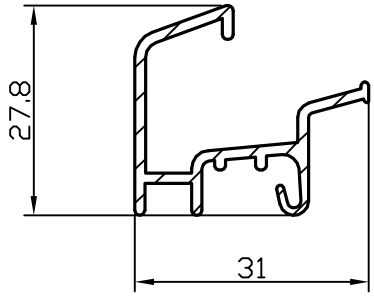

БПО-4073

F см = 1.3
Q кг. = 0.352
D оп.мм.= 36
P н. = 191.1
Гр. сл. = V
Точн. = П

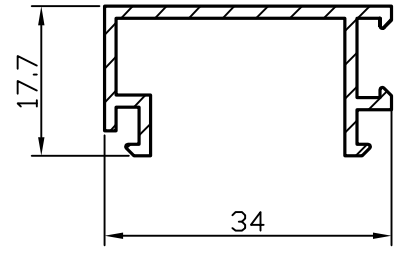

БПО-4078

F см = 1.145
Q кг. = 0.31
D оп.мм.= 37.5
P н. = 168.2
Гр. сл. = V
Точн. = П

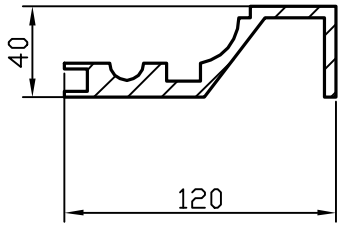

БПО-4074

F см = 12.323
Q кг. = 3.34
D оп.мм.= 127
P н. = 408.4
Гр. сл. = IV
Точн. = П

БПО-4079

F см = 0
Q кг. = 0
D оп.мм.= 0
P н. = 0
Гр. сл. = 0
Точн. = 0

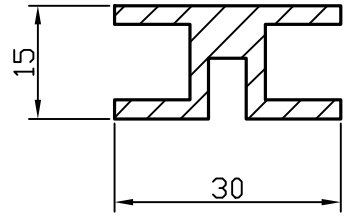

БПО-4075

F см = 2.1
Q кг. = 0.569
D оп.мм.= 34
P н. = 146
Гр. сл. = III
Точн. = П

БПО-4080

F см = 0
Q кг. = 0
D оп.мм.= 0
P н. = 0
Гр. сл. = 0
Точн. = 0

БПО-4081

F см = 0
Q кг. = 0
D оп.мм.= 0
P н. = 0
Гр. сл. = 0
Точн. = 0

БПО-4082

F см = 0
Q кг. = 0
D оп.мм.= 0
P н. = 0
Гр. сл. = 0
Точн. = 0

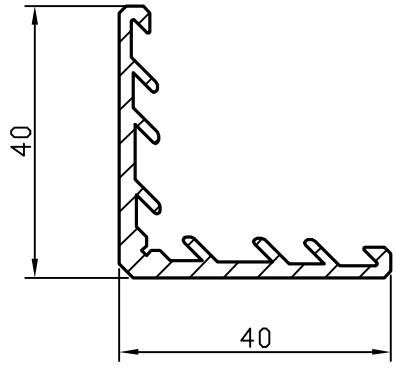

БПО-4083

F см = 2.364
Q кг. = 0.641
D оп.мм.= 56
P н. = 223.8
Гр. сл. = VI
Точн. = П

БПО-4084

F см = 0
Q кг. = 0
D оп.мм.= 0
P н. = 0
Гр. сл. = 0
Точн. = 0

БПО-4085

F см = 0
Q кг. = 0
D оп.мм.= 0
P н. = 0
Гр. сл. = 0
Точн. = 0

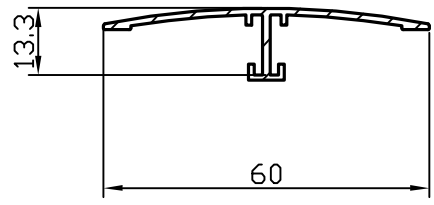

БПО-4086

F см = 1.061
Q кг. = 0.288
D оп.мм.= 60
P н. = 172.9
Гр. сл. = VI
Точн. = П

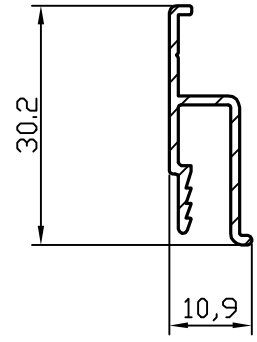

БПО-4087

F см = 0.738
Q кг. = 0.2
D оп.мм.= 33
P н. = 124.5
Гр. сл. = V
Точн. = П

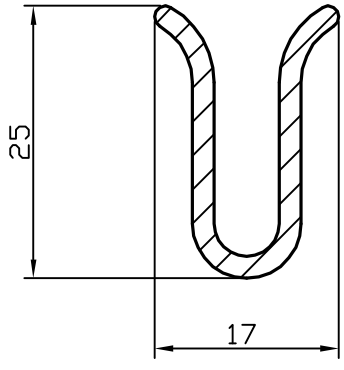

БПО-4088

F см = 1.096
Q кг. = 0.297
D оп.мм.= 28
P н. = 112.7
Гр. сл. = IV
Точн. = П

БПО-4089

F см = 0
Q кг. = 0
D оп.мм.= 0
P н. = 0
Гр. сл. = 0
Точн. = 0

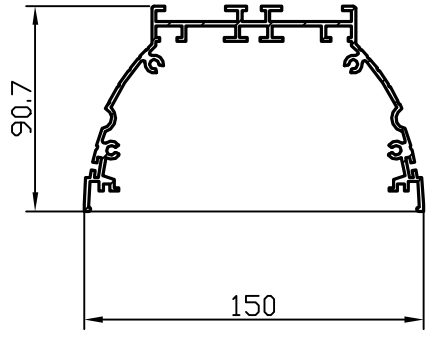

БПО-4090

F см = 9.39
Q кг. = 2.54
D оп.мм.= 159
P н. = 973.7
Гр. сл. = Особая
Точн. = П

БПО-4091

F см = 0
Q кг. = 0
D оп.мм.= 0
P н. = 0
Гр. сл. = 0
Точн. = 0

БПО-4092

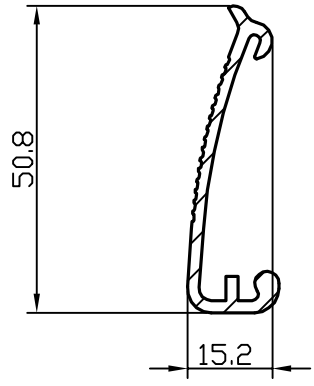

F см = 1.572
Q кг. = 0.426
D оп.мм.= 51
P н. = 165
Гр. сл. = IV
Точн. = П

БПО-4093

F см = 0
Q кг. = 0
D оп.мм.= 0
P н. = 0
Гр. сл. = 0
Точн. = 0

БПО-4094

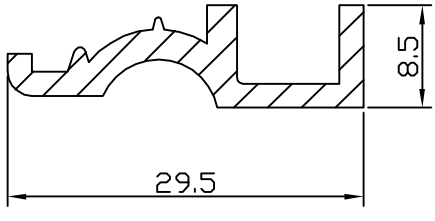

F см = 1.01
Q кг. = 0.274
D оп.мм.= 30
P н. = 95.3
Гр. сл. = Особая
Точн. = П

БПО-4095

F см = 0
Q кг. = 0
D оп.мм.= 0
P н. = 0
Гр. сл. = 0
Точн. = 0

БПО-4096

F см = 0
Q кг. = 0
D оп.мм.= 0
P н. = 0
Гр. сл. = 0
Точн. = 0

БПО-4097

F см = 0
Q кг. = 0
D оп.мм.= 0
P н. = 0
Гр. сл. = 0
Точн. = 0

БПО-4098

F см = 0
Q кг. = 0
D оп.мм.= 0
P н. = 0
Гр. сл. = 0
Точн. = 0

БПО-4099

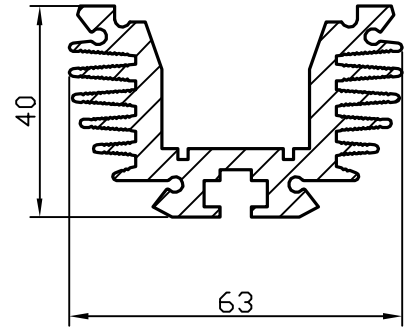

F см = 8.6
Q кг. = 2.331
D оп.мм.= 64
P н. = 526.4
Гр. сл. = VI
Точн. = П

БПО-4100

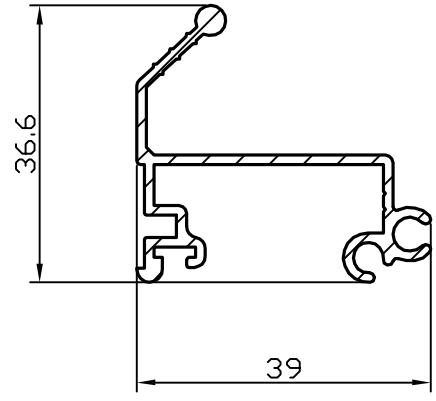

F см = 1.74
Q кг. = 0.472
D оп.мм.= 47
P н. = 247.5
Гр. сл. = VI
Точн. = П

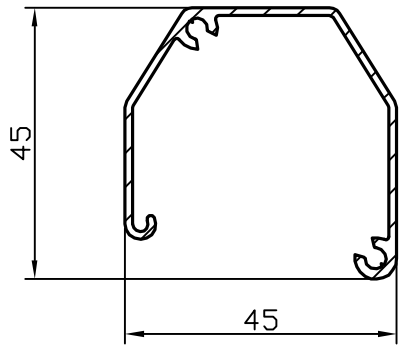

БПО-4101

F см = 1.82
Q кг. = 0.5
D оп.мм.= 57
P н. = 261.5
Гр. сл. = VI
Точн. = П

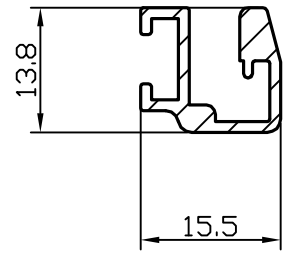

БПО-4106

F см = 0.79
Q кг. = 0.22
D оп.мм.= 20
P н. = 103.9
Гр. сл. = VI
Точн. = П

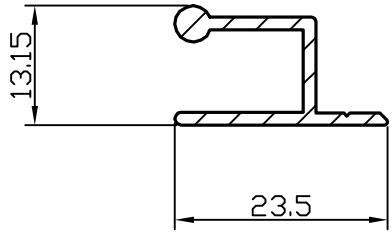

БПО-4102

F см = 0.73
Q кг. = 0.2
D оп.мм.= 26
P н. = 100
Гр. сл. = IV
Точн. = П

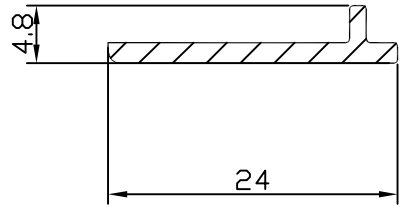

БПО-4107

F см = 0.449
Q кг. = 0.122
D оп.мм.= 30
P н. = 56.4
Гр. сл. = IV
Точн. = Н

БПО-4103

F см = 0
Q кг. = 0
D оп.мм.= 0
P н. = 0
Гр. сл. = 0
Точн. = 0

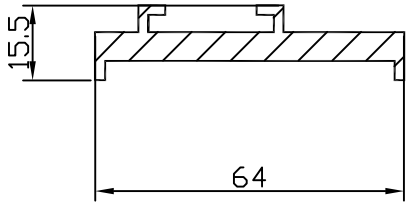

БПО-4108

F см = 4.36
Q кг. = 1.2
D оп.мм.= 33
P н. = 192
Гр. сл. = IV
Точн. = П

БПО-4104

F см = 0
Q кг. = 0
D оп.мм.= 0
P н. = 0
Гр. сл. = 0
Точн. = 0

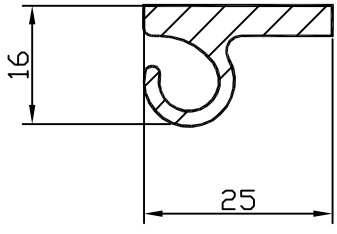

БПО-4109

F см = 1.55
Q кг. = 0.42
D оп.мм.= 28
P н. = 101.5
Гр. сл. = VI
Точн. = Н

БПО-4105

F см = 0
Q кг. = 0
D оп.мм.= 0
P н. = 0
Гр. сл. = 0
Точн. = 0

БПО-4110

F см = 0
Q кг. = 0
D оп.мм.= 0
P н. = 0
Гр. сл. = 0
Точн. = 0

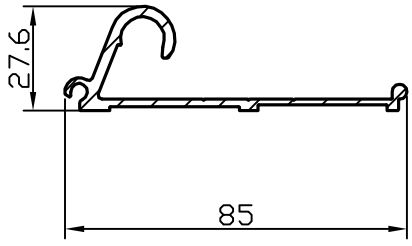

БПО-4111

F см = 3.24
Q кг. = 0.878
D оп.мм.= 91
P н. = 294.3
Гр. сл. = IV
Точн. = П

БПО-4116

F см = 0
Q кг. = 0
D оп.мм.= 0
P н. = 0
Гр. сл. = 0
Точн. = 0

БПО-4112

F см = 0
Q кг. = 0
D оп.мм.= 0
P н. = 0
Гр. сл. = 0
Точн. = 0

БПО-4117

F см = 0
Q кг. = 0
D оп.мм.= 0
P н. = 0
Гр. сл. = 0
Точн. = 0

БПО-4113

F см = 0
Q кг. = 0
D оп.мм.= 0
P н. = 0
Гр. сл. = 0
Точн. = 0

БПО-4118

F см = 0
Q кг. = 0
D оп.мм.= 0
P н. = 0
Гр. сл. = 0
Точн. = 0

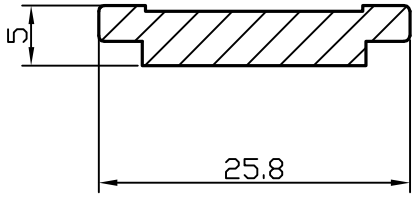

БПО-4114

F см = 1.052
Q кг. = 0.285
D оп.мм.= 26
P н. = 61.7
Гр. сл. = IV
Точн. = П

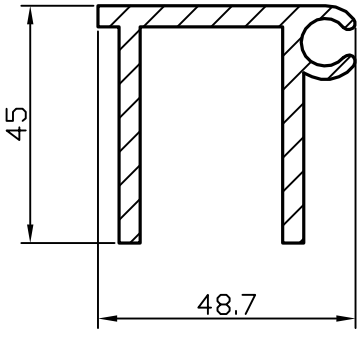

БПО-4119

F см = 5.37
Q кг. = 1.455
D оп.мм.= 63
P н. = 287.8
Гр. сл. = III
Точн. = П

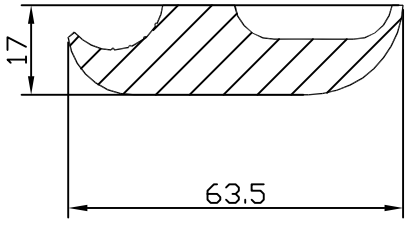

БПО-4115

F см = 6.84
Q кг. = 1.8
D оп.мм.= 64
P н. = 155.6
Гр. сл. = IV
Точн. = П

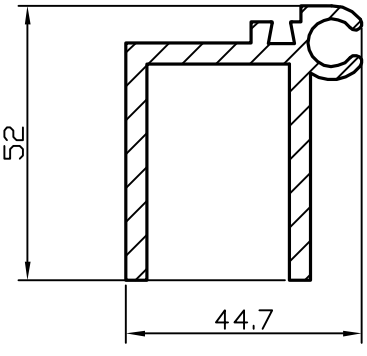

БПО-4120

F см = 5.542
Q кг. = 1.502
D оп.мм.= 65
P н. = 303.8
Гр. сл. = III
Точн. = П

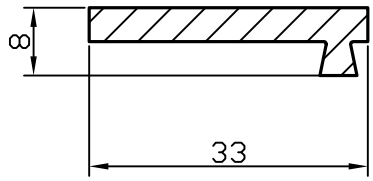

БП0-4121

F см = 1.463
Q кг. = 0.395
D оп.мм.= 34
P н. = 83.4
Гр. сл. = II
Точн. = П

БП0-4122

F см = 0
Q кг. = 0
D оп.мм.= 0
P н. = 0
Гр. сл. = 0
Точн. = 0

БП0-4123

F см = 0
Q кг. = 0
D оп.мм.= 0
P н. = 0
Гр. сл. = 0
Точн. = 0

БП0-4124

F см = 0
Q кг. = 0
D оп.мм.= 0
P н. = 0
Гр. сл. = 0
Точн. = 0

БП0-4125

F см = 0
Q кг. = 0
D оп.мм.= 0
P н. = 0
Гр. сл. = 0
Точн. = 0

БП0-4126

F см = 0
Q кг. = 0
D оп.мм.= 0
P н. = 0
Гр. сл. = 0
Точн. = 0

БП0-4127

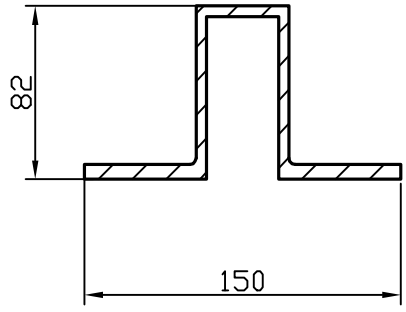

F см = 17.36
Q кг. = 4.7
D оп.мм.= 152
P н. = 615.4
Гр. сл. = V
Точн. = П

БП0-4128

F см = 0
Q кг. = 0
D оп.мм.= 0
P н. = 0
Гр. сл. = 0
Точн. = 0

БП0-4129

F см = 0
Q кг. = 0
D оп.мм.= 0
P н. = 0
Гр. сл. = 0
Точн. = 0

БП0-4130

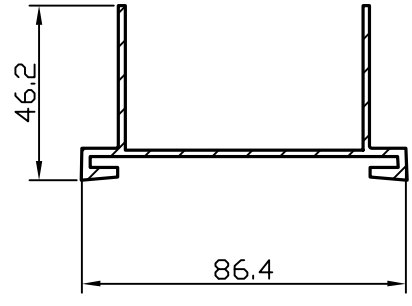

F см = 3.721
Q кг. = 1.0
D оп.мм.= 92
P н. = 380.6
Гр. сл. = IV
Точн. = П

БПО-4131

F см = 0
Q кг. = 0
D оп.мм.= 0
P н. = 0
Гр. сл. = 0
Точн. = 0

БПО-4132

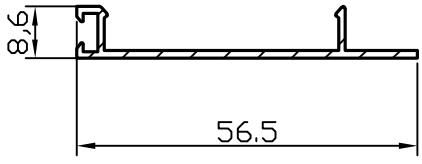

F см = 0.956
Q кг. = 0.26
D оп.мм.= 58
P н. = 156.3
Гр. сл. = VI
Точн. = П

БПО-4133

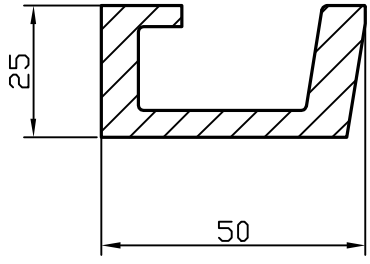

F см = 5.83
Q кг. = 1.58
D оп.мм.= 56
P н. = 198.5
Гр. сл. = III
Точн. = П

БПО-4134

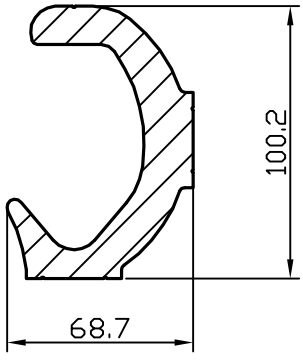

F см = 25.11
Q кг. = 6.805
D оп.мм.= 107
P н. = 381.8
Гр. сл. = VI
Точн. = П

БПО-4135

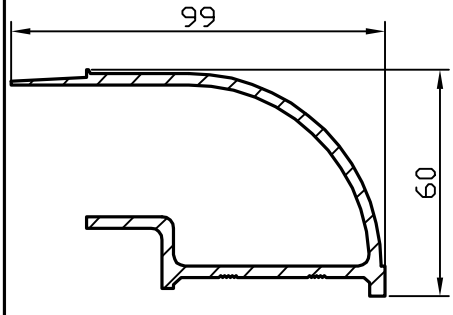

F см = 6.55
Q кг. = 1.78
D оп.мм.= 115
P н. = 453
Гр. сл. = VI
Точн. = Н

БПО-4136

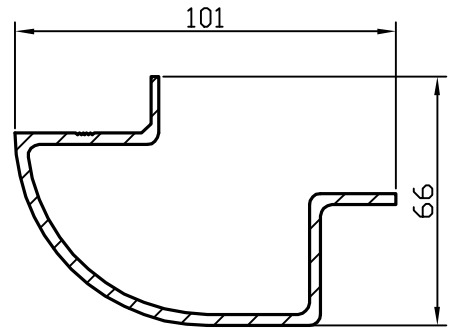

F см = 6.17
Q кг. = 1.68
D оп.мм.= 105
P н. = 418
Гр. сл. = VI
Точн. = Н

БПО-4137

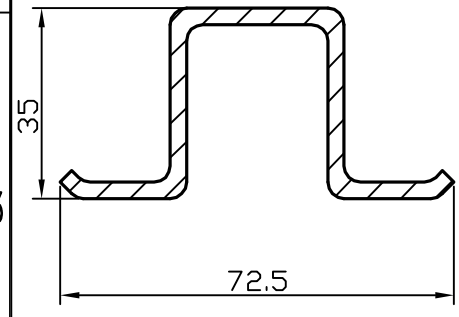

F см = 4.1
Q кг. = 1.11
D оп.мм.= 72
P н. = 268
Гр. сл. = IV
Точн. = П

БПО-4138

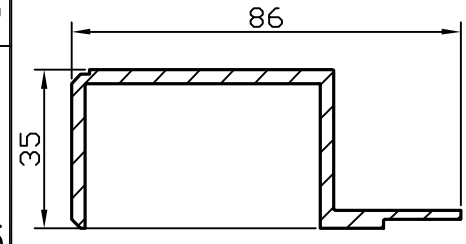

F см = 4.36
Q кг. = 1.19
D оп.мм.= 92
P н. = 303
Гр. сл. = IV
Точн. = П

БПО-4139

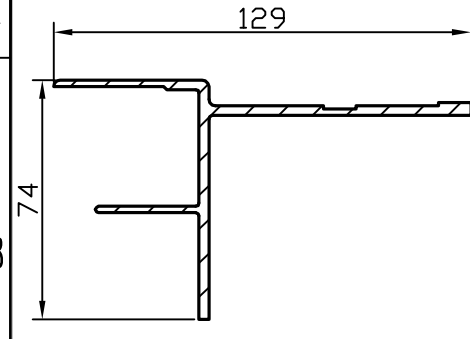

F см = 6.29
Q кг. = 1.7
D оп.мм.= 132
P н. = 468.3
Гр. сл. = IV
Точн. = П

БПО-4140

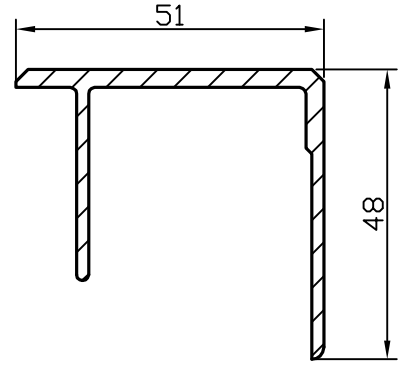

F см = 3.13
Q кг. = 0.85
D оп.мм.= 68
P н. = 256
Гр. сл. = IV
Точн. = Н

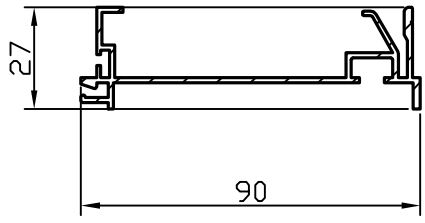

БПО-4141

F см = 0
Q кг. = 0
D оп.мм.= 0
P н. = 0
Гр. сл. = 0
Точн. = П

БПО-4146

F см = 0
Q кг. = 0
D оп.мм.= 0
P н. = 0
Гр. сл. = 0
Точн. = 0

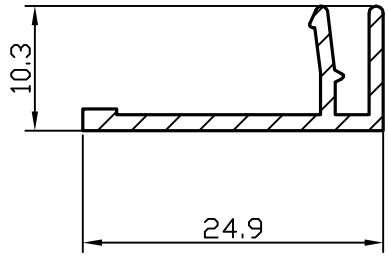

БПО-4142

F см = 0.557
Q кг. = 0.151
D оп.мм.= 27
P н. = 89.6
Гр. сл. = VI
Точн. = П

БПО-4147

F см = 0
Q кг. = 0
D оп.мм.= 0
P н. = 0
Гр. сл. = 0
Точн. = 0

БПО-4143

F см = 0
Q кг. = 0
D оп.мм.= 0
P н. = 0
Гр. сл. = 0
Точн. = 0

БПО-4148

F см = 0
Q кг. = 0
D оп.мм.= 0
P н. = 0
Гр. сл. = 0
Точн. = 0

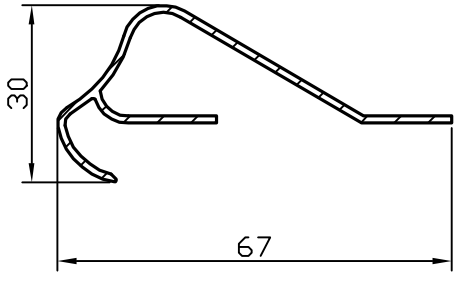

БПО-4144

F см = 1.42
Q кг. = 0.39
D оп.мм.= 67
P н. = 237.5
Гр. сл. = VI
Точн. = П

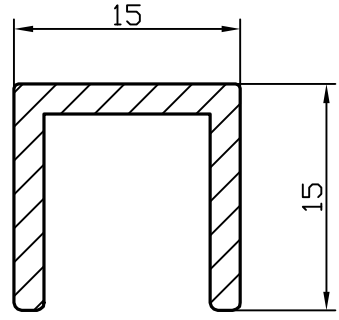

БПО-4149

F см = 0.819
Q кг. = 0.222
D оп.мм.= 21
P н. = 84.9
Гр. сл. = IV
Точн. = П

БПО-4145

F см = 0
Q кг. = 0
D оп.мм.= 0
P н. = 0
Гр. сл. = 0
Точн. = 0

БПО-4150

F см = 0
Q кг. = 0
D оп.мм.= 0
P н. = 0
Гр. сл. = 0
Точн. = 0

БПО-4151

F см² = 0
Q кг. = 0
D оп.мм.= 0
P н. = 0
Гр. сл. = 0
Точн. = 0

БПО-4152

F см = 0
Q кг. = 0
D оп.мм.= 0
P н. = 0
Гр. сл. = 0
Точн. = 0

БПО-4153

F см = 0
Q кг. = 0
D оп.мм.= 0
P н. = 0
Гр. сл. = 0
Точн. = 0

БПО-4154

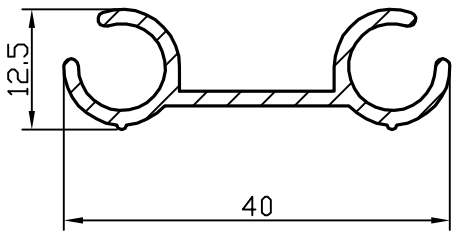

F см = 1.12
Q кг. = 0.31
D оп.мм.= 40
P н. = 148.4
Гр. сл. = VI
Точн. = П

БПО-4155

F см² = 0
Q кг. = 0
D оп.мм.= 0
P н. = 0
Гр. сл. = 0
Точн. = 0

БПО-4156

F см = 0
Q кг. = 0
D оп.мм.= 0
P н. = 0
Гр. сл. = 0
Точн. = 0

БПО-4157

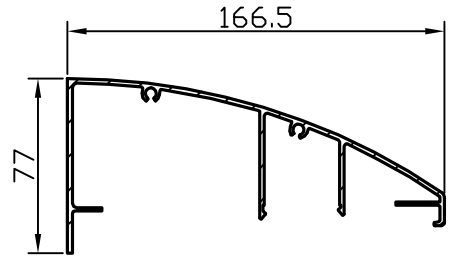

F см = 7.73
Q кг. = 2.1
D оп.мм.= 179
P н. = 792.2
Гр. сл. = VI
Точн. = П

БПО-4158

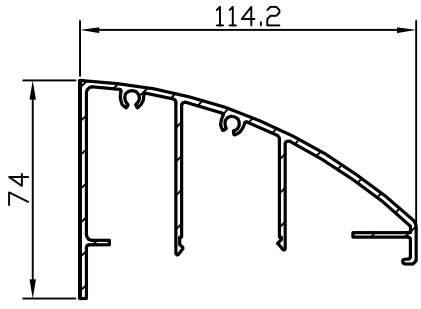

F см = 6.88
Q кг. = 1.87
D оп.мм.= 130
P н. = 838.1
Гр. сл. = VI
Точн. = П

БПО-4159

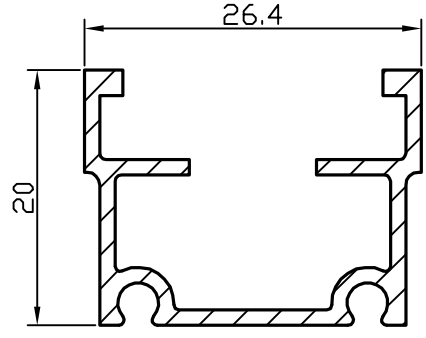

F см = 1.08
Q кг. = 0.3
D оп.мм.= 30
P н. = 169.2
Гр. сл. = VI
Точн. = П

БПО-4160

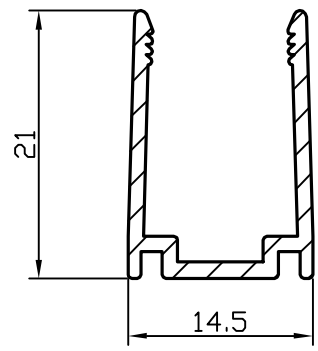

F см = 0.71
Q кг. = 0.2
D оп.мм.= 26
P н. = 120.7
Гр. сл. = VI
Точн. = П

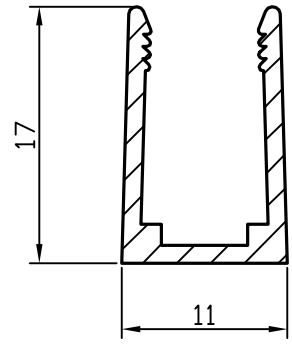

БПО-4161

F см² = 0.56
Q кг. = 0.152
D оп.мм.= 20
P н. = 90.5
Гр. сл. = VI
Точн. = П

БПО-4162

F см = 0
Q кг. = 0
D оп.мм.= 0
P н. = 0
Гр. сл. = 0
Точн. = 0

БПО-4163

F см = 0
Q кг. = 0
D оп.мм.= 0
P н. = 0
Гр. сл. = 0
Точн. = 0

БПО-4164

F см = 0
Q кг. = 0
D оп.мм.= 0
P н. = 0
Гр. сл. = 0
Точн. = 0

БПО-4165

F см² = 0
Q кг. = 0
D оп.мм.= 0
P н. = 0
Гр. сл. = 0
Точн. = 0

БПО-4166

F см = 0
Q кг. = 0
D оп.мм.= 0
P н. = 0
Гр. сл. = 0
Точн. = 0

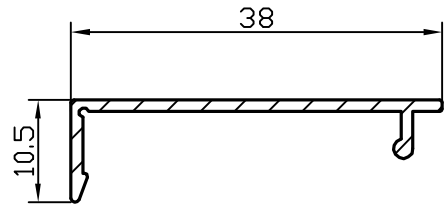

БПО-4167

F см = 0.631
Q кг. = 0.171
D оп.мм.= 39.2
P н. = 107.3
Гр. сл. = VI
Точн. = П

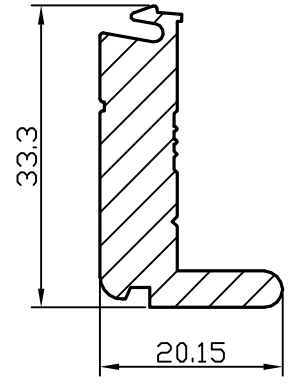

БПО-4168

F см = 2.96
Q кг. = 0.802
D оп.мм.= 36
P н. = 115.1
Гр. сл. = V
Точн. = П

БПО-4169

F см = 0
Q кг. = 0
D оп.мм.= 0
P н. = 0
Гр. сл. = 0
Точн. = 0

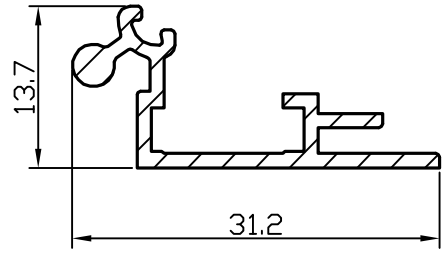

БПО-4170

F см = 0.8
Q кг. = 0.217
D оп.мм.= 33
P н. = 124.9
Гр. сл. = Особая
Точн. = П

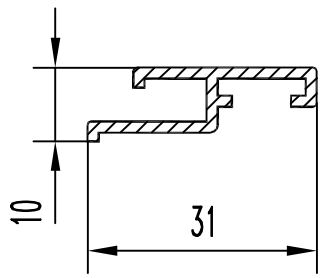

ПО-01

F см² = 0.870
Q кг. = 0.236
D оп.мм= 33.0
P н.мм = 118.3
Гр. сл. = IV
Точн. = Н

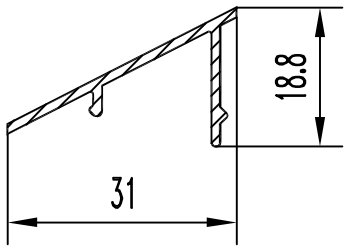

ПО-06

F см² = 0.667
Q кг. = 0.181
D оп.мм= 35.5
P н.мм = 111.2
Гр. сл. = VI
Точн. = Н

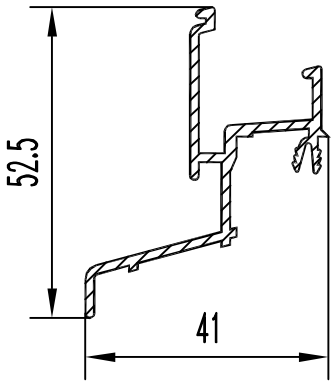

ПО-02

F см² = 1.924
Q кг. = 0.521
D оп.мм= 60.0
P н.мм = 259.2
Гр. сл. =Особ.
Точн. = П

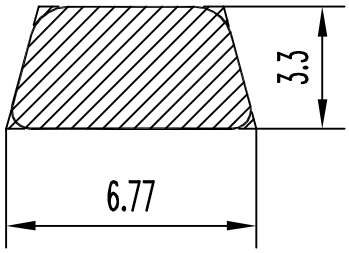

ПО-07

F см² = 0.190
Q кг. = 0.051
D оп.мм= 7.0
P н.мм = 17.4
Гр. сл. =Особ.
Точн. = П

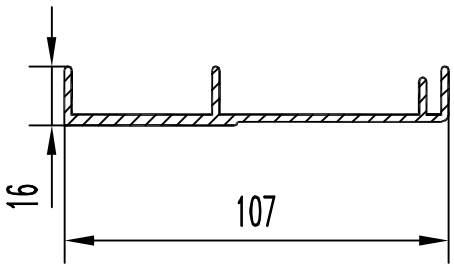

ПО-03

F см² = 3.592
Q кг. = 0.973
D оп.мм= 110.0
P н.мм = 321.0
Гр. сл. = IV
Точн. = П

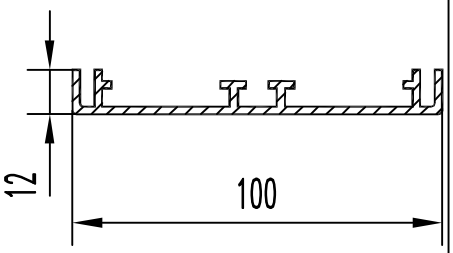

ПО-08

F см² = 3.401
Q кг. = 0.922
D оп.мм= 101.0
P н.мм = 338.9
Гр. сл. = VI
Точн. = П

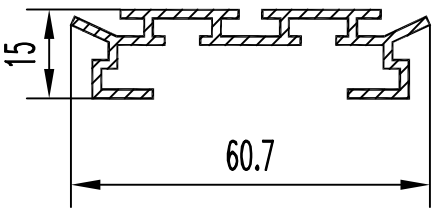

ПО-04

F см² = 2.143
Q кг. = 0.581
D оп.мм= 62.0
P н.мм = 288.8
Гр. сл. =Особ.
Точн. = Н

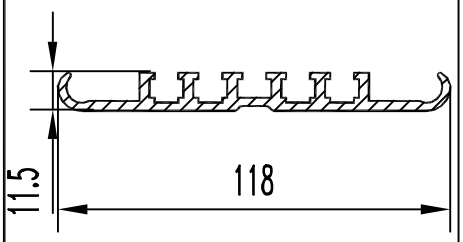

ПО-09

F см² = 5.507
Q кг. = 1.492
D оп.мм= 118.0
P н.мм = 401.7
Гр. сл. = VI
Точн. = П

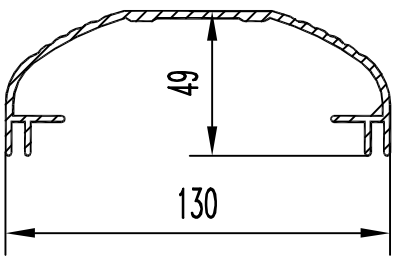

ПО-05

F см² = 5.817
Q кг. = 1.576
D оп.мм= 132.0
P н.мм = 497.6
Гр. сл. = IV
Точн. = П

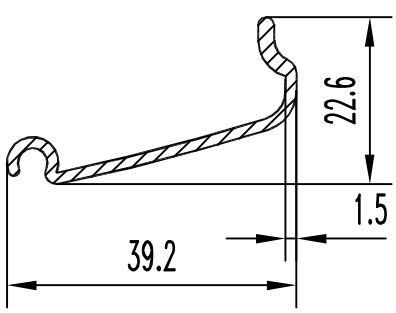

ПО-10

F см² = 0.949
Q кг. = 0.257
D оп.мм= 42.0
P н.мм = 121.7
Гр. сл. = VI
Точн. = П

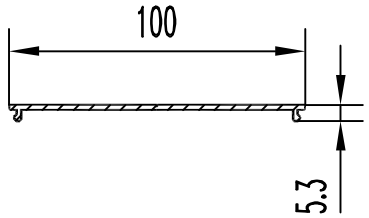

ПО-91

F см² = 1.835
Q кг. = 0.497
D оп.мм= 100.0
P н.мм = 219.5
Гр. сл. =Особ.
Точн. = П

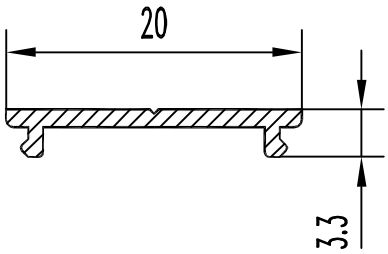

ПО-96

F см² = 0.285
Q кг. = 0.077
D оп.мм= 20.2
P н.мм = 50.8
Гр. сл. =
Точн. = Н

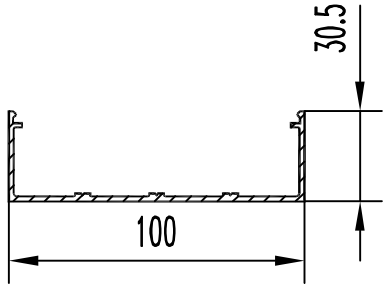

ПО-92

F см² = 2.923
Q кг. = 0.792
D оп.мм= 105.0
P н.мм = 337.1
Гр. сл. =Особ.
Точн. = П

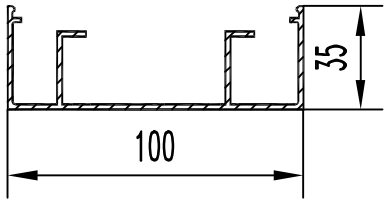

ПО-97

F см² = 4.040
Q кг. = 1.095
D оп.мм= 106.0
P н.мм = 479.0
Гр. сл. =Особ.
Точн. =

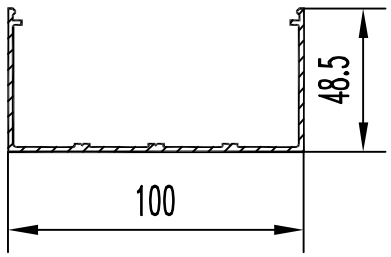

ПО-93

F см² = 3.535
Q кг. = 0.958
D оп.мм= 112.0
P н.мм = 408.1
Гр. сл. =Особ.
Точн. = П

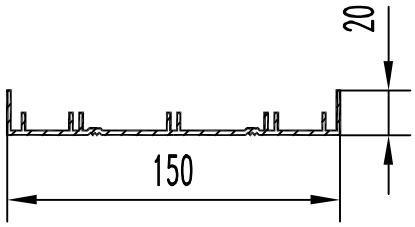

ПО-98

F см² = 4.560
Q кг. = 1.236
D оп.мм= 152.0
P н.мм = 510.6
Гр. сл. =Особ.
Точн. = Н

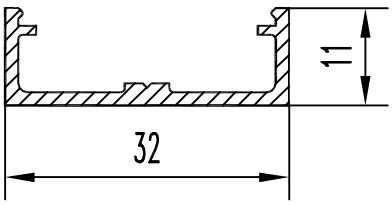

ПО-94

F см² = 0.860
Q кг. = 0.233
D оп.мм= 34.0
P н.мм = 115.8
Гр. сл. = IV
Точн. = Н

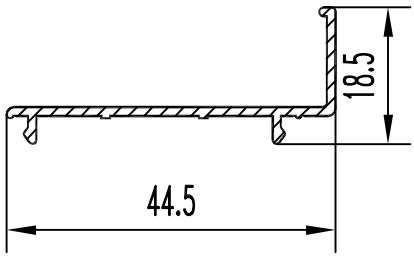

ПО-99

F см² = 0.806
Q кг. = 0.218
D оп.мм= 47.0
P н.мм = 135.2
Гр. сл. = VI
Точн. = П

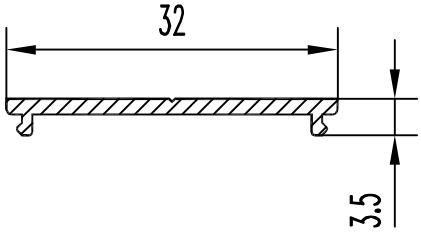

ПО-95

F см² = 0.525
Q кг. = 0.142
D оп.мм= 32.0
P н.мм = 75.4
Гр. сл. = IV
Точн. = Н

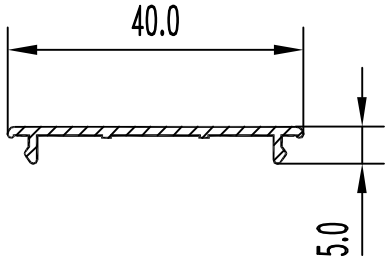

ПО-100

F см² = 0.579
Q кг. = 0.157
D оп.мм= 40.0
P н.мм = 98.1
Гр. сл. = V
Точн. = П

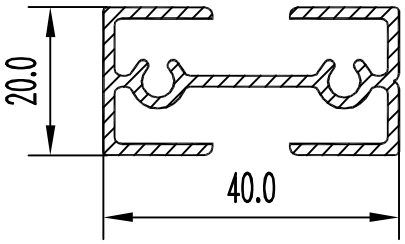

ПО-101

F см² = 2.195
Q кг. = 0.595
D оп.мм= 42.0
P н.мм = 286.5
Гр. сл. = III
Точн. = П

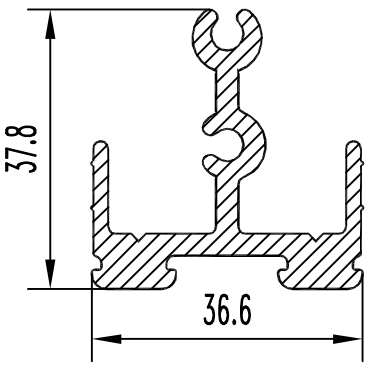

ПО-106

F см² = 3.797
Q кг. = 1.029
D оп.мм= 47.0
P н.мм = 242.9
Гр. сл. = IV
Точн. = П

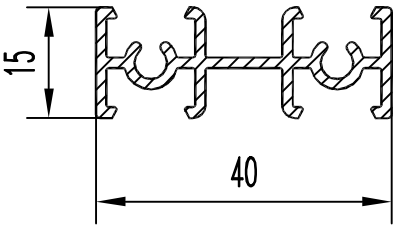

ПО-102

F см² = 1.654
Q кг. = 0.448
D оп.мм= 42.0
P н.мм = 232.4
Гр. сл. = III
Точн. = П

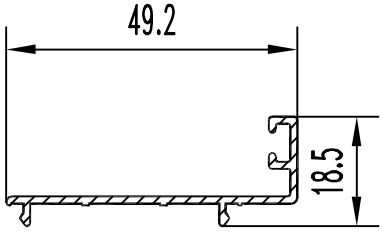

ПО-107

F см² = 0.971
Q кг. = 0.263
D оп.мм= 52.0
P н.мм = 161.4
Гр. сл. = VI
Точн. = П

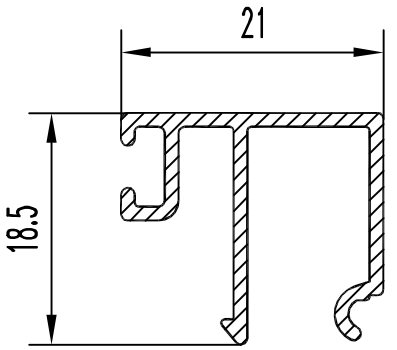

ПО-103

F см² = 0.791
Q кг. = 0.214
D оп.мм= 27.0
P н.мм = 142.5
Гр. сл. = V
Точн. = П

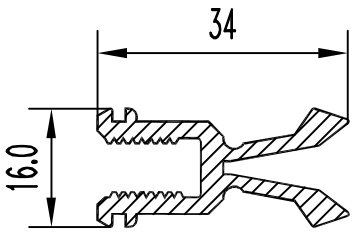

ПО-108

F см² = 1.999
Q кг. = 0.542
D оп.мм= 37.0
P н.мм = 178.8
Гр. сл. = V
Точн. = П

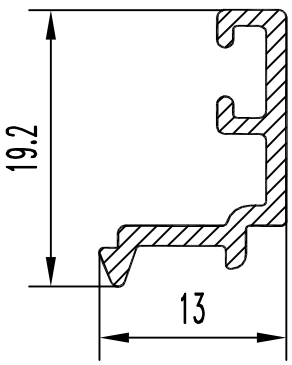

ПО-104

F см² = 0.540
Q кг. = 0.146
D оп.мм= 23.0
P н.мм = 81.0
Гр. сл. = IV
Точн. = П

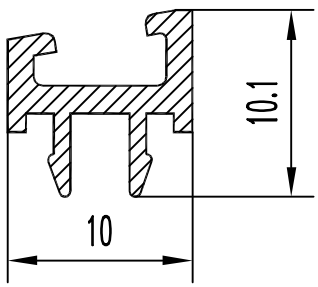

ПО-109

F см² = 0.370
Q кг. = 0.100
D оп.мм= 12.5
P н.мм = 61.4
Гр. сл. = V
Точн. = П

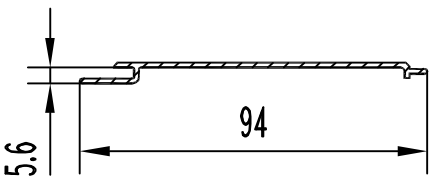

ПО-105

F см² = 1.369
Q кг. = 0.371
D оп.мм= 94.0
P н.мм = 211.7
Гр. сл. = V
Точн. = П

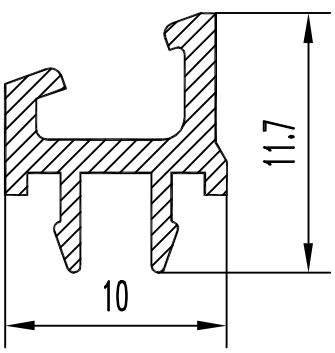

ПО-110

F см² = 0.391
Q кг. = 0.106
D оп.мм= 13.4
P н.мм = 63.6
Гр. сл. = V
Точн. = П

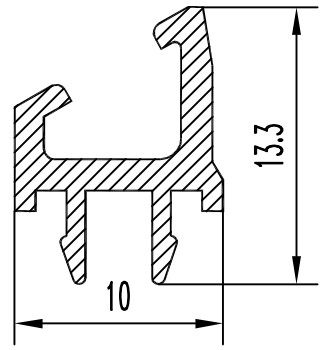

П0-111

F см² = 0.422
Q кг. = 0.114
D оп.мм= 14.6
P н.мм = 67.6
Гр. сл. = V
Точн. = П

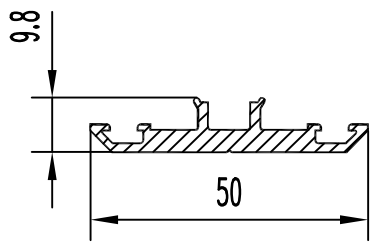

П0-116

F см² = 1.853
Q кг. = 0.502
D оп.мм= 50.0
P н.мм = 150.1
Гр. сл. = V
Точн. = П

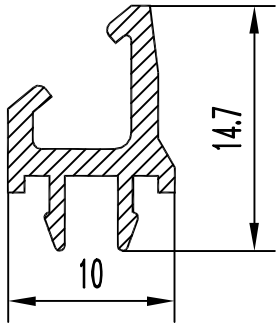

П0-112

F см² = 0.463
Q кг. = 0.125
D оп.мм= 15.7
P н.мм = 70.2
Гр. сл. = V
Точн. = П

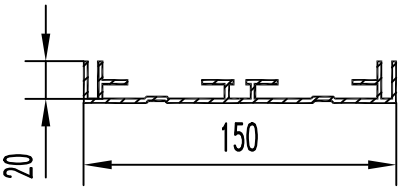

П0-117

F см² = 5.833
Q кг. = 1.581
D оп.мм= 152.0
P н.мм = 587.3
Гр. сл. = VI
Точн. = П

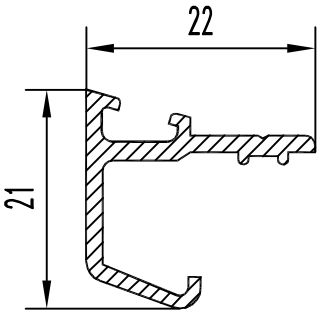

П0-113

F см² = 0.856
Q кг. = 0.232
D оп.мм= 25.8
P н.мм = 111.7
Гр. сл. = V
Точн. = П

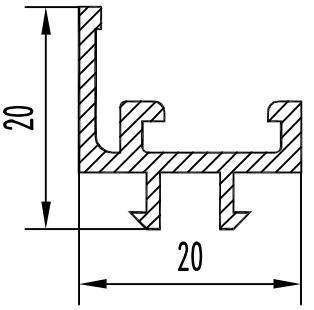

П0-118

F см² = 0.940
Q кг. = 0.255
D оп.мм= 25.0
P н.мм = 118.4
Гр. сл. = IV
Точн. = П

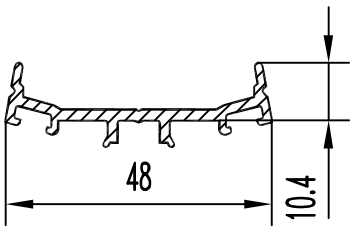

П0-114

F см² = 1.474
Q кг. = 0.399
D оп.мм= 48.1
P н.мм = 170.7
Гр. сл. = V
Точн. = П

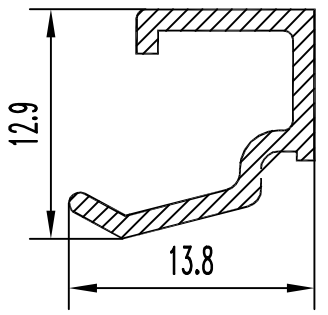

П0-119

F см² = 0.408
Q кг. = 0.111
D оп.мм= 17.8
P н.мм = 69.0
Гр. сл. = IV
Точн. = П

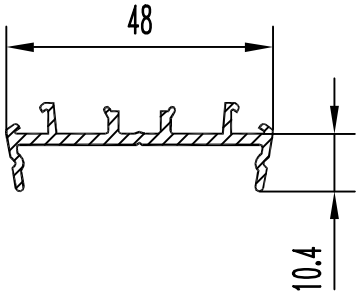

П0-115

F см² = 1.599
Q кг. = 0.433
D оп.мм= 48.1
P н.мм = 186.3
Гр. сл. = V
Точн. = П

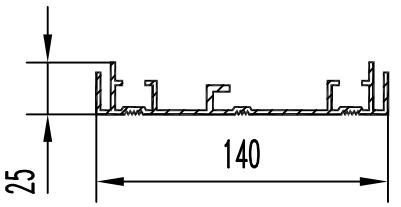

П0-120

F см² = 6.154
Q кг. = 1.668
D оп.мм= 142.0
P н.мм = 601.4
Гр. сл. =Особ.
Точн. = Н

ПО-121

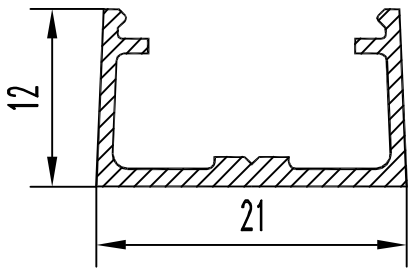

F см² = 0.562
Q кг. = 0.152
D оп.мм= 24.0
P н.мм = 96.7
Гр. сл. = IV
Точн. = Н

ПО-122

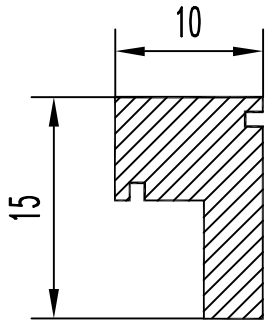

F см² = 0.996
Q кг. = 0.270
D оп.мм= 18.0
P н.мм = 54.8
Гр. сл. = II
Точн. = Н

ПО-123

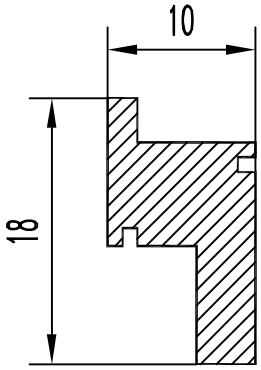

F см² = 1.050
Q кг. = 0.285
D оп.мм= 20.6
P н.мм = 60.8
Гр. сл. = II
Точн. = Н

ПО-124

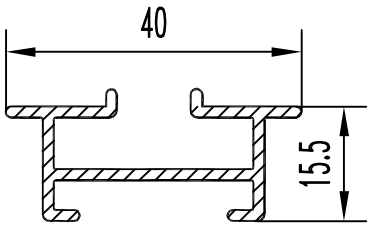

F см² = 1.479
Q кг. = 0.4008
D оп.мм= 40.5
P н.мм = 196.1
Гр. сл. = V
Точн. = П

ПО-125

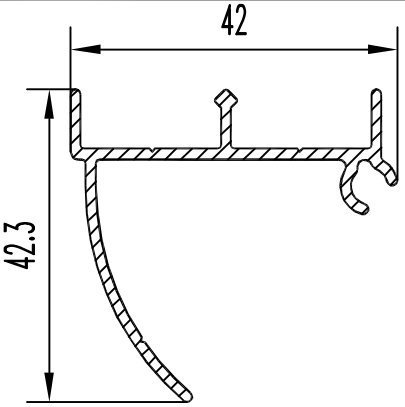

F см² = 1.648
Q кг. = 0.447
D оп.мм= 46.0
P н.мм = 230.0
Гр. сл. = iv
Точн. = П

ПО-126

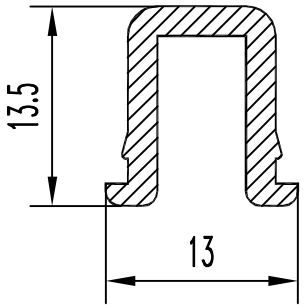

F см² = 0.688
Q кг. = 0.186
D оп.мм= 18.0
P н.мм = 73.0
Гр. сл. = III
Точн. = П

ПО-127

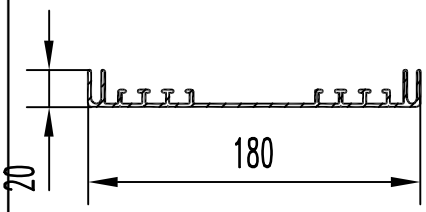

F см² = 6.098
Q кг. = 1.653
D оп.мм= 180.0
P н.мм = 663.6
Гр. сл. = V
Точн. = Н

ПО-128

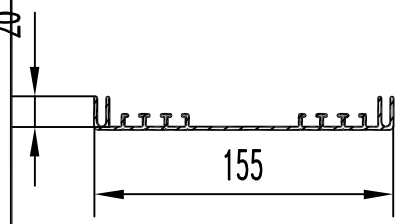

F см² = 5.648
Q кг. = 1.531
D оп.мм= 180.0
P н.мм = 621.6
Гр. сл. = V
Точн. = Н

ПО-129

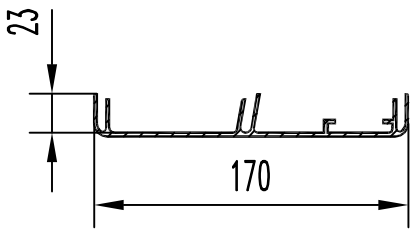

F см² = 5.524
Q кг. = 1.497
D оп.мм= 170.0
P н.мм = 590.2
Гр. сл. =Особ.
Точн. = П

ПО-130

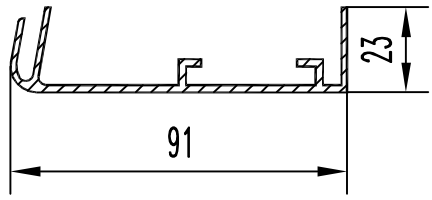

F см² = 3.165
Q кг. = 0.858
D оп.мм= 93.0
P н.мм = 344.7
Гр. сл. =Особ.
Точн. = П

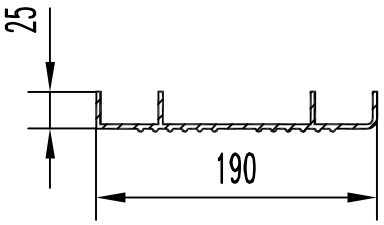

П0-131

F см² = 9.023
Q кг. = 2.445
D оп.мм= 191.0
P н.мм = 584.7
Гр. сл. =Особ.
Точн. = Н

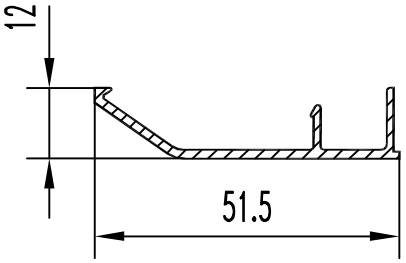

П0-136

F см² = 1.038
Q кг. = 0.281
D оп.мм= 52.9
P н.мм = 151.4
Гр. сл. = V
Точн. = П

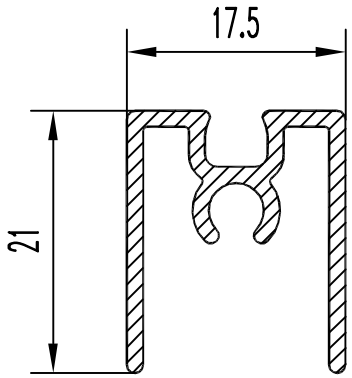

П0-132

F см² = 0.981
Q кг. = 0.266
D оп.мм= 26.8
P н.мм = 149.5
Гр. сл. = III
Точн. = П

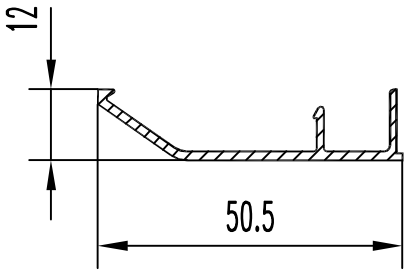

П0-137

F см² = 0.909
Q кг. = 0.246
D оп.мм= 51.9
P н.мм = 129.0
Гр. сл. = V
Точн. = П

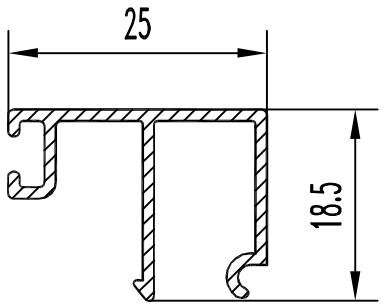

П0-133

F см² = 0.836
Q кг. = 0.227
D оп.мм= 29.4
P н.мм = 150.9
Гр. сл. = V
Точн. = П

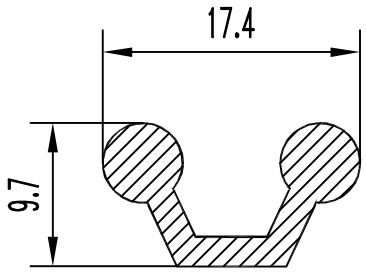

П0-138

F см² = 0.742
Q кг. = 0.201
D оп.мм= 17.4
P н.мм = 58.8
Гр. сл. = V
Точн. = Н

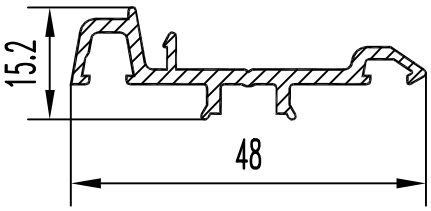

П0-134

F см² = 1.414
Q кг. = 0.383
D оп.мм= 48.0
P н.мм = 166.3
Гр. сл. = V
Точн. = П

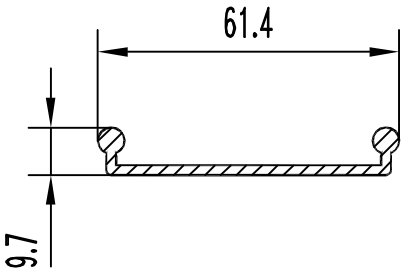

П0-139

F см² = 1.078
Q кг. = 0.292
D оп.мм= 61.4
P н.мм = 154.9
Гр. сл. = V
Точн. = Н

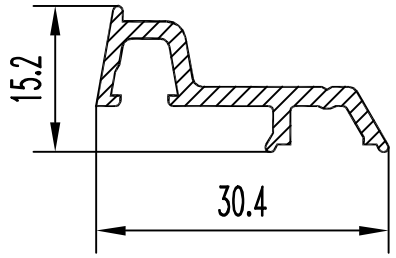

П0-135

F см² = 0.926
Q кг. = 0.251
D оп.мм= 32.1
P н.мм = 107.2
Гр. сл. = V
Точн. = П

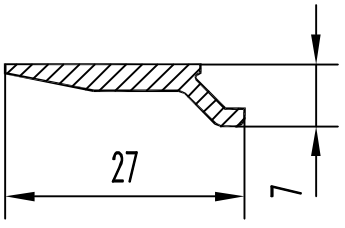

П0-140

F см² = 0.694
Q кг. = 0.188
D оп.мм= 27.7
P н.мм = 62.2
Гр. сл. = V
Точн. = Н

ПО-141

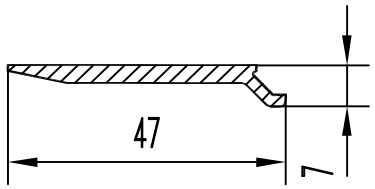

F см² = 1.294
Q кг. = 0.351
D оп.мм= 47.4
P н.мм = 102.2
Гр. сл. = V
Точн. = Н

ПО-142

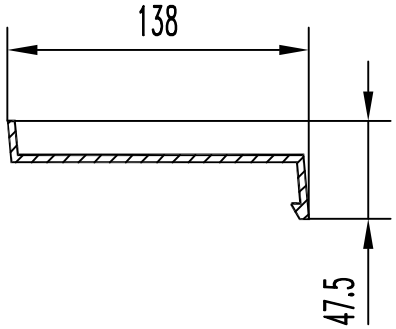

F см² = 6.715
Q кг. = 1.820
D оп.мм= 154.0
P н.мм = 384.8
Гр. сл. = III
Точн. = Н

ПО-143

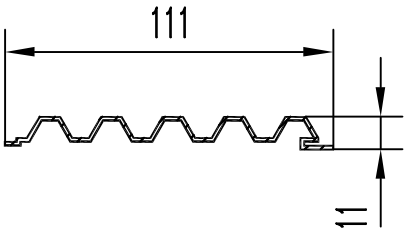

F см² = 1.988
Q кг. = 0.539
D оп.мм= 111.0
P н.мм = 333.6
Гр. сл. = IV
Точн. = Н

ПО-144

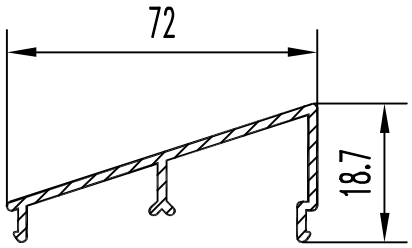

F см² = 1303
Q кг. = 0.353
D оп.мм= 77
P н.мм = 217.6
Гр. сл. = VI
Точн. = Н

ПО-145

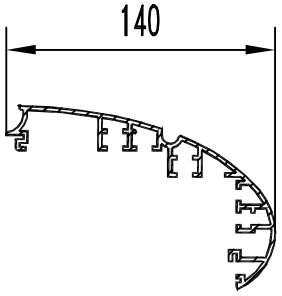

F см² = 8.487
Q кг. = 2.300
D оп.мм= 154.0
P н.мм = 844.1
Гр. сл. =Особ.
Точн. = П

ПО-146

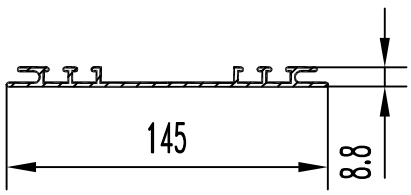

F см² = 4.066
Q кг. = 1.102
D оп.мм= 145.0
P н.мм = 439.9
Гр. сл. = VI
Точн. = Н

ПО-147

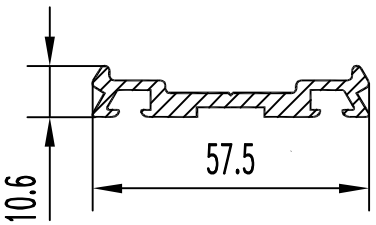

F см² = 2.554
Q кг. = 0.692
D оп.мм= 58.0
P н.мм = 182.7
Гр. сл. = V
Точн. = П

ПО-148

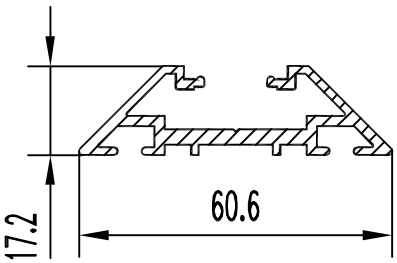

F см² = 2.790
Q кг. = 0.756
D оп.мм= 60.8
P н.мм = 276.3
Гр. сл. = VI
Точн. = П

ПО-149

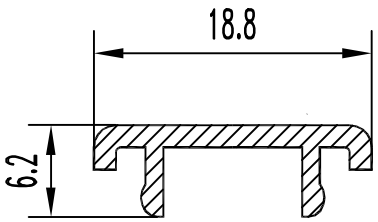

F см² = 0.436
Q кг. = 0.118
D оп.мм= 19.0
P н.мм = 63.6
Гр. сл. = IV
Точн. = П

ПО-150

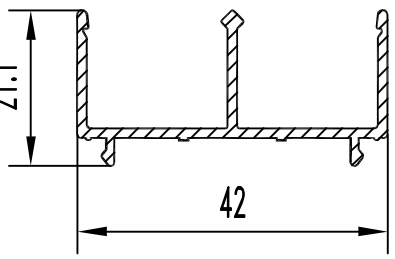

F см² = 1.284
Q кг. = 0.348
D оп.мм= 46.0
P н.мм = 199.0
Гр. сл. = VI
Точн. = П

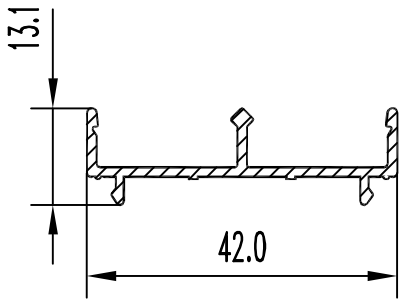

П0-151

F см² = 0.973
Q кг. = 0.264
D оп.мм= 42.8
P н.мм = 151.1
Гр. сл. = VI
Точн. = П

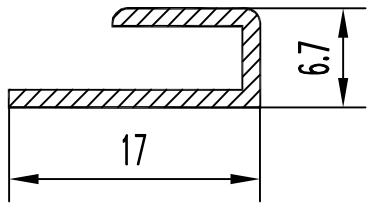

П0-156

F см² = 0.371
Q кг. = 0.101
D оп.мм= 18.0
P н.мм = 64.1
Гр. сл. = IV
Точн. = Н

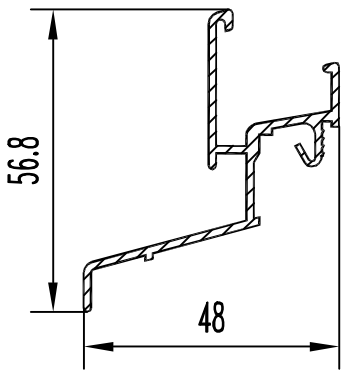

П0-152

F см² = 2.055
Q кг. = 0.557
D оп.мм= 66.5
P н.мм = 281.6
Гр. сл. =Особ.
Точн. = П

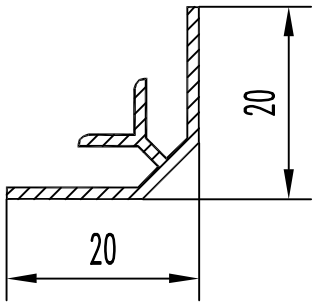

П0-157

F см² = 0.609
Q кг. = 0.165
D оп.мм= 29.0
P н.мм = 103.8
Гр. сл. = IV
Точн. = Н

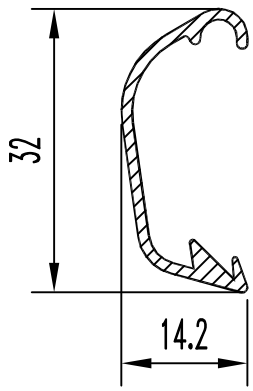

П0-153

F см² = 0.723
Q кг. = 0.196
D оп.мм= 32.0
P н.мм = 112.3
Гр. сл. = V
Точн. = П

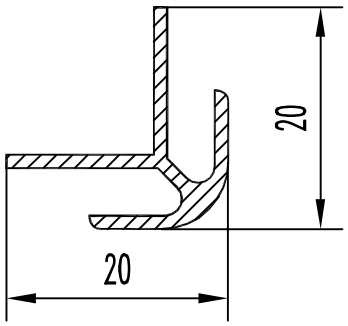

П0-158

F см² = 0.666
Q кг. = 0.180
D оп.мм= 24.0
P н.мм = 105.9
Гр. сл. = IV
Точн. = Н

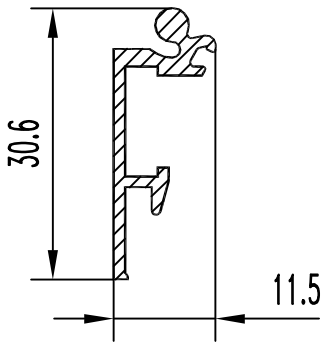

П0-154

F см² = 0.799
Q кг. = 0.217
D оп.мм= 31.3
P н.мм = 110.0
Гр. сл. =Особ.
Точн. = П

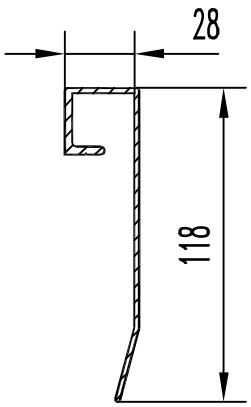

П0-159

F см² = 3.661
Q кг. = 0.992
D оп.мм= 120.0
P н.мм = 361.1
Гр. сл. =Особ.
Точн. = П

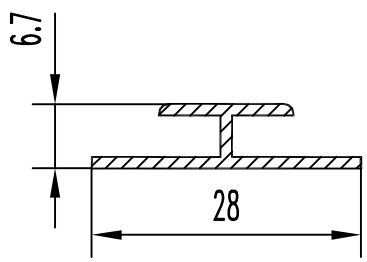

П0-155

F см² = 0.551
Q кг. = 0.149
D оп.мм= 28.0
P н.мм = 94.1
Гр. сл. = IV
Точн. = П

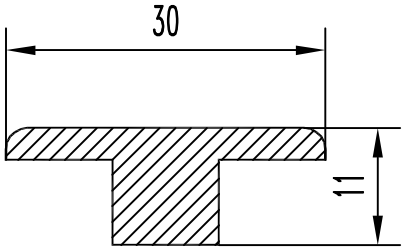

П0-160

F см² = 1.683
Q кг. = 0.456
D оп.мм= 30.0
P н.мм = 80.3
Гр. сл. = I
Точн. = П

П0–161

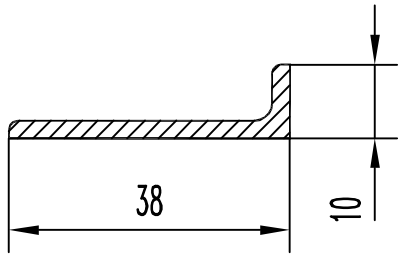

F см² = 1.101
Q кг. = 0.298
D оп.мм= 40.0
P н.мм = 93.9
Гр. сл. = III
Точн. = П

П0–162

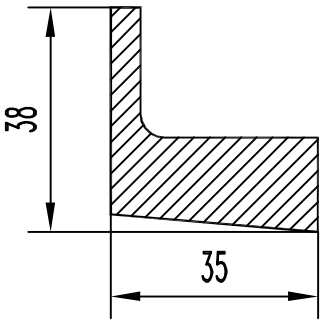

F см² = 6.200
Q кг. = 1.680
D оп.мм= 52.0
P н.мм = 141.4
Гр. сл. = I
Точн. = П

П0–163

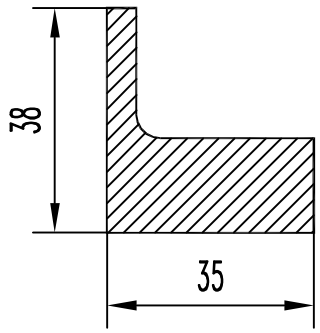

F см² = 6.734
Q кг. = 1.825
D оп.мм= 52.0
P н.мм = 144.3
Гр. сл. = I
Точн. = П

П0–164

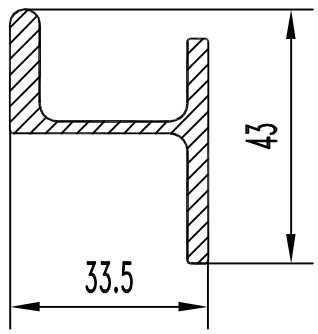

F см² = 2.910
Q кг. = 0.789
D оп.мм= 54.0
P н.мм = 175.0
Гр. сл. = III
Точн. = П

П0–165

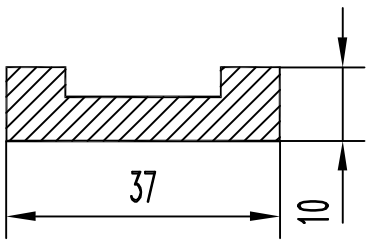

F см² = 2.860
Q кг. = 0.775
D оп.мм= 38.4
P н.мм = 102.0
Гр. сл. = II
Точн. = П

П0–166

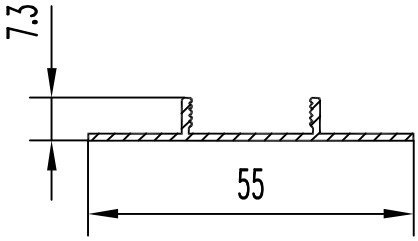

F см² = 0.840
Q кг. = 0.228
D оп.мм= 55.0
P н.мм = 139.5
Гр. сл. = VI
Точн. = П

П0–167

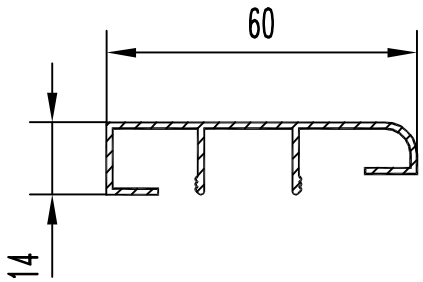

F см² = 1.487
Q кг. = 0.403
D оп.мм= 61.0
P н.мм = 248.1
Гр. сл. = Особая
Точн. = П

П0–168

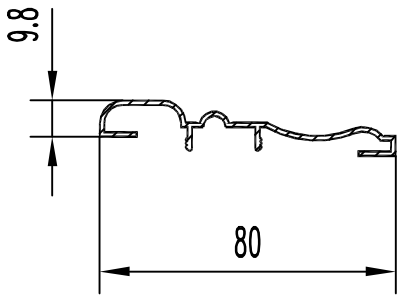

F см² = 1.567
Q кг. = 0.425
D оп.мм= 80.0
P н.мм = 261.5
Гр. сл. =Особ.
Точн. = П

П0–169

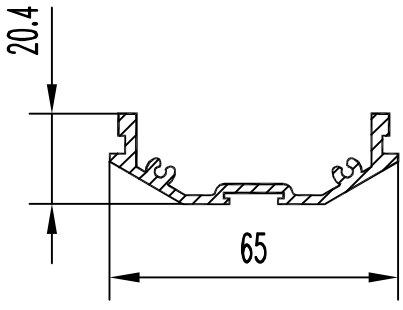

F см² = 2.624
Q кг. = 0.711
D оп.мм= 65.0
P н.мм = 231.1
Гр. сл. = VI
Точн. = П

П0–170

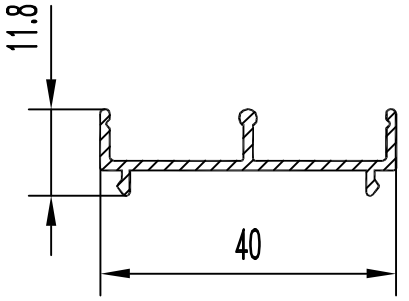

F см² = 0.883
Q кг. = 0.239
D оп.мм= 42.0
P н.мм = 137.0
Гр. сл. = IV
Точн. = П

П0-171

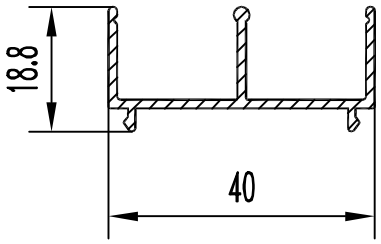

F см² = 1.156
Q кг. = 0.313
D оп.мм= 45.0
P н.мм = 179.0
Гр. сл. = IV
Точн. = П

П0-172

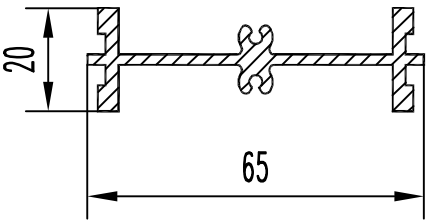

F см² = 3.010
Q кг. = 0.816
D оп.мм= 66.0
P н.мм = 252.0
Гр. сл. = IV
Точн. = П

П0-173

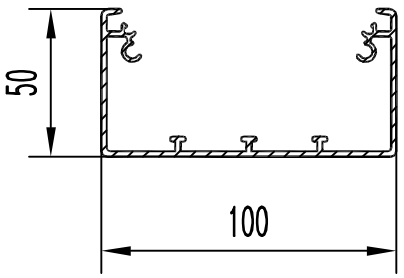

F см² = 4.830
Q кг. = 1.309
D оп.мм= 111.0
P н.мм = 560.3
Гр. сл. = VI
Точн. = П

П0-174

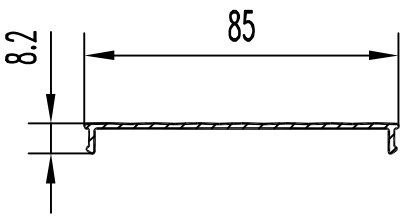

F см² = 1.320
Q кг. = 0.358
D оп.мм= 85.2
P н.мм = 198.0
Гр. сл. =Особ.
Точн. = Н

Т0-176

П0-177

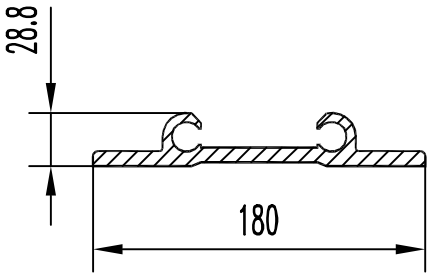

F см² = 17.837
Q кг. = 4.834
D оп.мм= 180.1
P н.мм = 502.6
Гр. сл. = V
Точн. = П

П0-178

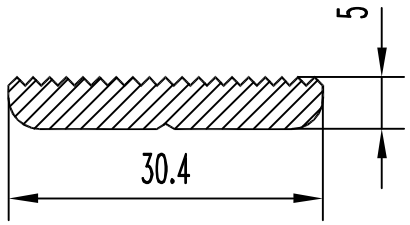

F см² = 1.355
Q кг. = 0.367
D оп.мм= 30.4
P н.мм = 79.5
Гр. сл. = IV
Точн. = Н

П0-178

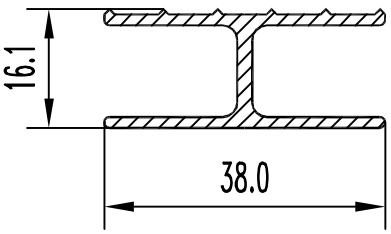

F см² = 1.445
Q кг. = 0.392
D оп.мм= 40.7
P н.мм = 176.9
Гр. сл. = IV
Точн. = Н

П0-180

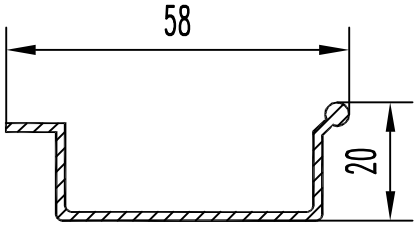

F см² = 1.392
Q кг. = 0.377
D оп.мм= 116.0
P н.мм = 179.8
Гр. сл. = IV
Точн. = П

П0-181

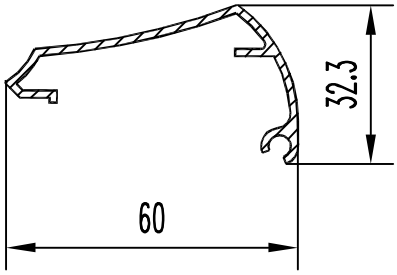

F см² = 1.737
Q кг. = 0.471
D оп.мм= 62.0
P н.мм = 225.2
Гр. сл. = V
Точн. = П

П0-182

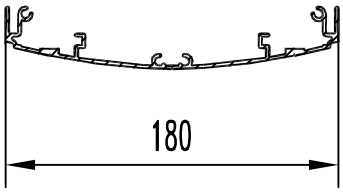

F см² = 6.280
Q кг. = 1.702
D оп.мм= 181.0
P н.мм = 678.3
Гр. сл. =Особ.
Точн. = П

П0-183

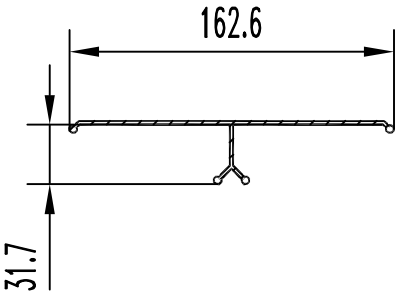

F см² = 3.792
Q кг. = 1.028
D оп.мм= 163.0
P н.мм = 428.0
Гр. сл. = IV
Точн. = П

П0-184

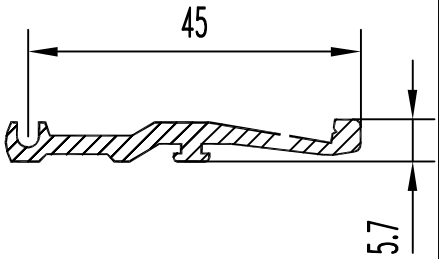

F см² = 1.427
Q кг. = 0.387
D оп.мм= 48.1
P н.мм = 124.1
Гр. сл. = V
Точн. = П

П0-185

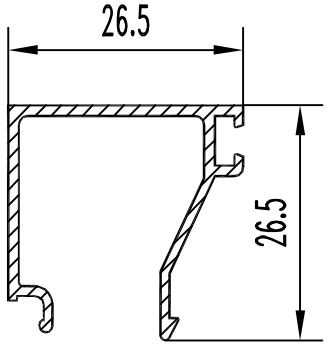

F см² = 1.000
Q кг. = 0.271
D оп.мм= 34.5
P н.мм = 174.4
Гр. сл. = V
Точн. = П

П0-186

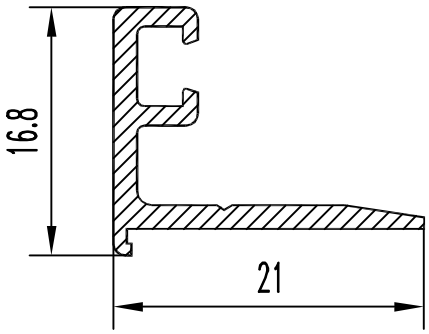

F см² = 0.672
Q кг. = 0.182
D оп.мм= 25.6
P н.мм = 93.7
Гр. сл. = V
Точн. = П

П0-187

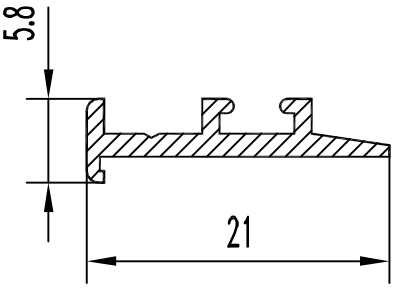

F см² = 0.433
Q кг. = 0.117
D оп.мм= 21.3
P н.мм = 65.7
Гр. сл. = V
Точн. = П

П0-188

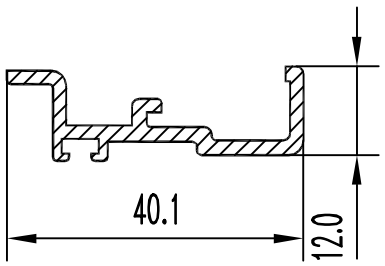

F см² = 1.324
Q кг. = 0.359
D оп.мм= 41.0
P н.мм = 145.0
Гр. сл. = IV
Точн. = П

П0-189

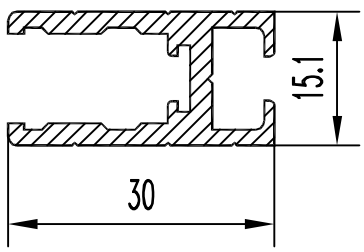

F см² = 1.720
Q кг. = 0.466
D оп.мм= 33.0
P н.мм = 165.0
Гр. сл. = IV
Точн. = П

П0-190

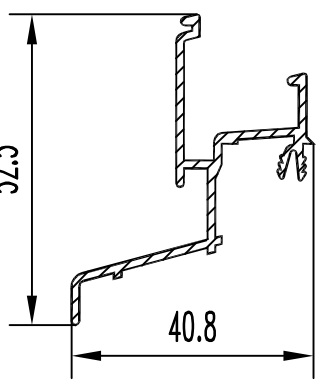

F см² = 1.701
Q кг. = 0.461
D оп.мм= 60.0
P н.мм = 261.3
Гр. сл. =Особ.
Точн. = Н

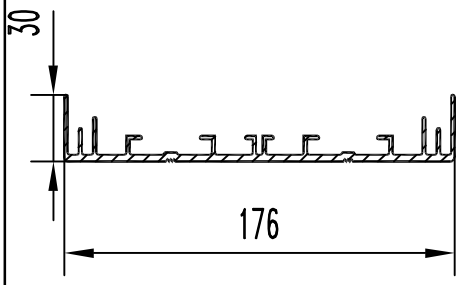

ПО-11

F см² = 8.236
Q кг. = 2.232
D оп.мм= 180.0
P н.мм = 730.7
Гр. сл. =Особ.
Точн. = H

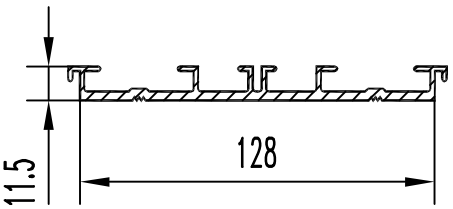

ПО-12

F см² = 5.100
Q кг. = 1.382
D оп.мм= 129.0
P н.мм = 434.2
Гр. сл. =Особ.
Точн. = H

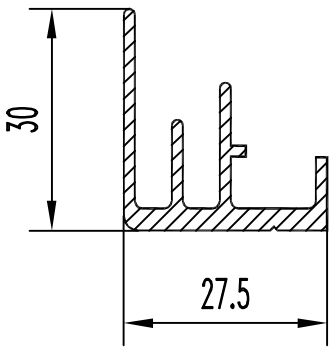

ПО-13

F см² = 1.793
Q кг. = 0.486
D оп.мм= 41.0
P н.мм = 185.9
Гр. сл. = VI
Точн. = H

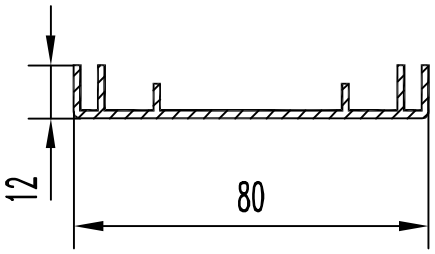

ПО-14

F см² = 2.220
Q кг. = 0.602
D оп.мм= 81.0
P н.мм = 267.9
Гр. сл. = IV
Точн. = H

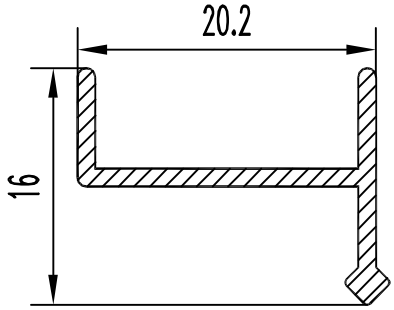

ПО-15

F см² = 0.516
Q кг. = 0.140
D оп.мм= 26.0
P н.мм = 85.6
Гр. сл. = IV
Точн. = H

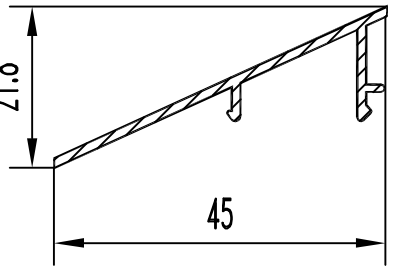

ПО-16

F см² = 0.835
Q кг. = 0.226
D оп.мм= 50.0
P н.мм = 141.1
Гр. сл. = VI
Точн. = H

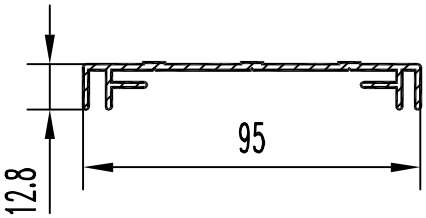

ПО-17

F см² = 2.631
Q кг. = 0.713
D оп.мм= 100.0
P н.мм = 323.0
Гр. сл. = III
Точн. = H

ПО-18

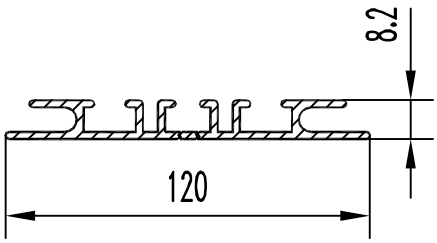

ПО-19

F см² = 2.940
Q кг. = 0.797
D оп.мм= 143.4
P н.мм = 378.2
Гр. сл. = VI
Точн. = H

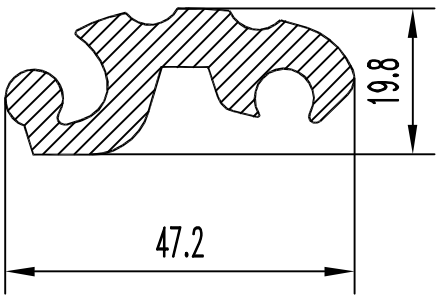

ПО-20

F см² = 4.410
Q кг. = 1.195
D оп.мм= 15.0
P н.мм = 156.3
Гр. сл. = III
Точн. = П

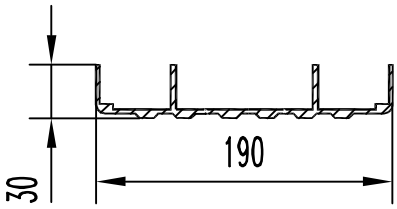

П0-191

F см² = 10.217
Q кг. = 2.769
D оп.мм= 190.0
P н.мм = 659.1
Гр. сл. =Особ.
Точн. = Н

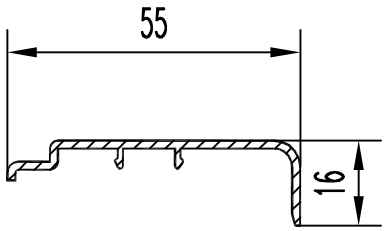

П0-196

F см² = 1.164
Q кг. = 0.315
D оп.мм= 57.0
P н.мм = 163.0
Гр. сл. = IV
Точн. = П

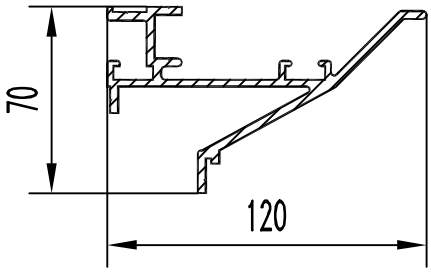

П0-192

F см² = 8.643
Q кг. = 2.342
D оп.мм= 126.0
P н.мм = 594.0
Гр. сл. =Особ.
Точн. = Н

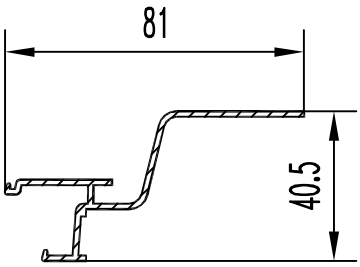

П0-197

F см² = 2.141
Q кг. = 0.580
D оп.мм= 86.0
P н.мм = 285
Гр. сл. = IV
Точн. = П

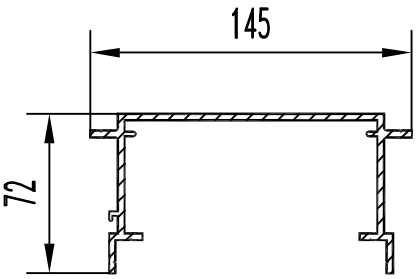

П0-193

F см² = 9.504
Q кг. = 2.576
D оп.мм= 152.0
P н.мм = 651.3
Гр. сл. = V
Точн. = Н

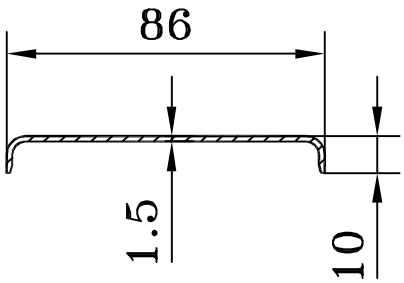

П0-198

F см² = 1.478
Q кг. = 0.401
D оп.мм= 87.0
P н.мм = 201.0
Гр. сл. = IV
Точн. = Н

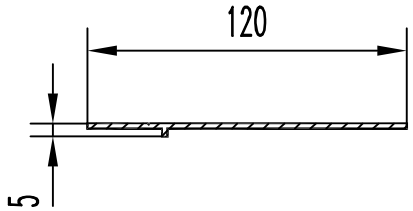

П0-194

F см² = 2.458
Q кг. = 0.666
D оп.мм= 120.0
P н.мм = 250.3
Гр. сл. =Особ.
Точн. = Н

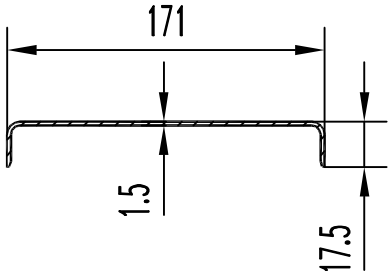

П0-199

F см² = 2.978
Q кг. = 0.807
D оп.мм= 174.0
P н.мм = 401.0
Гр. сл. = IV
Точн. = П

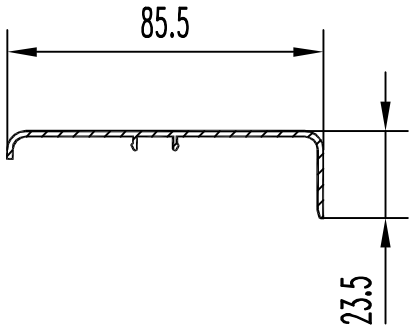

П0-195

F см² = 1.725
Q кг. = 0.467
D оп.мм= 87.0
P н.мм = 237.0
Гр. сл. = IV
Точн. = П

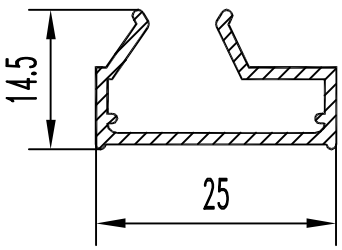

П0-200

F см² = 0.772
Q кг. = 0.209
D оп.мм= 27.0
P н.мм = 128.9
Гр. сл. =Особ.
Точн. = Н

П0-201

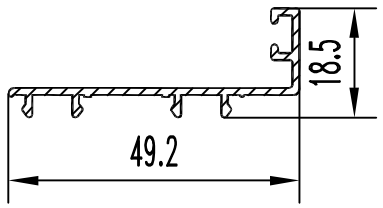

F см² = 1.064
Q кг. = 0.288
D оп.мм= 52.0
P н.мм = 176.4
Гр. сл. = VI
Точн. = П

П0-202

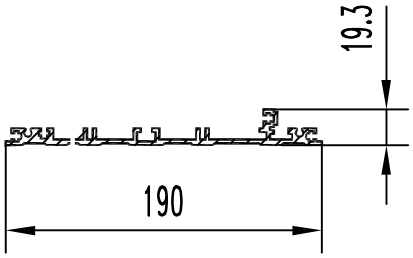

F см² = 7.117
Q кг. = 1.929
D оп.мм= 190.0
P н.мм = 630.3
Гр. сл. =Особ.
Точн. = Н

П0-203

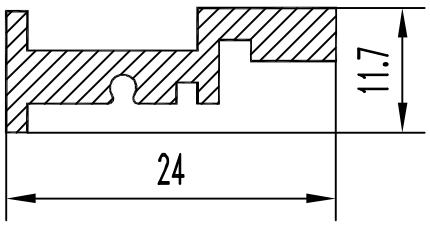

F см² = 1.111
Q кг. = 0.301
D оп.мм= 25.5
P н.мм = 75.6
Гр. сл. = IV
Точн. = Н

П0-204

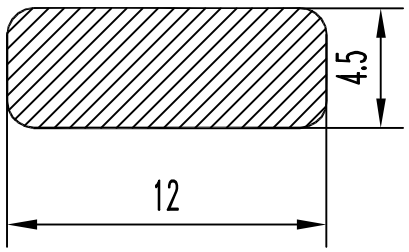

F см² = 0.531
Q кг. = 0.144
D оп.мм= 12.3
P н.мм = 31.3
Гр. сл. = I
Точн. = Н

П0-205

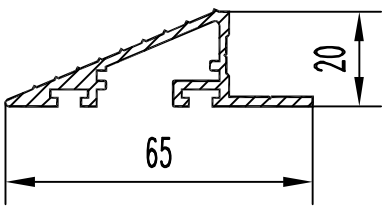

F см² = 2.367
Q кг. = 0.641
D оп.мм= 65.0
P н.мм = 240.3
Гр. сл. = VI
Точн. = Особ.

П0-206

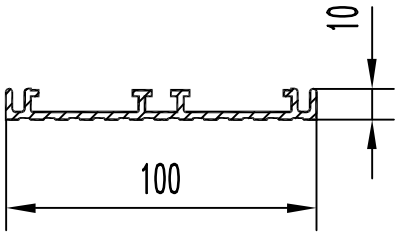

F см² = 3.428
Q кг. = 0.929
D оп.мм= 101.0
P н.мм = 318.8
Гр. сл. = VI
Точн. = П

П0-207

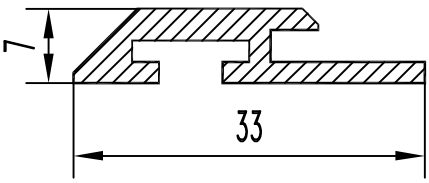

F см² = 1.144
Q кг. = 0.310
D оп.мм= 33.1
P н.мм = 102.6
Гр. сл. = IV
Точн. = Н

П0-208

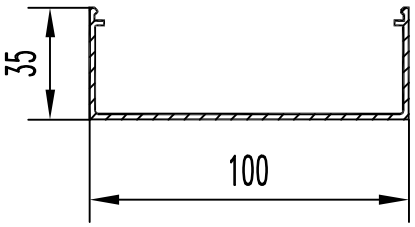

F см² = 2.931
Q кг. = 0.794
D оп.мм= 106.0
P н.мм = 348.1
Гр. сл. = V
Точн. = П

П0-209

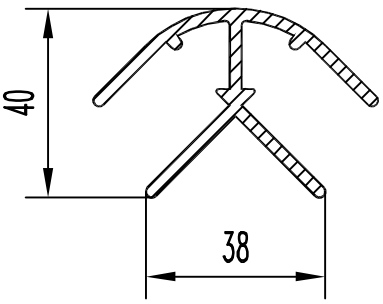

F см² = 3.778
Q кг. = 1.024
D оп.мм= 121.0
P н.мм = 301.6
Гр. сл. = V
Точн. = П

П0-210

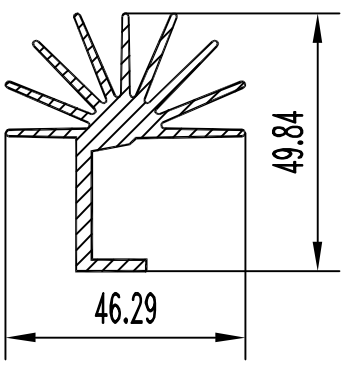

F см² = 4.382
Q кг. = 1.188
D оп.мм= 53.3
P н.мм = 409.1
Гр. сл. = VI
Точн. = Н

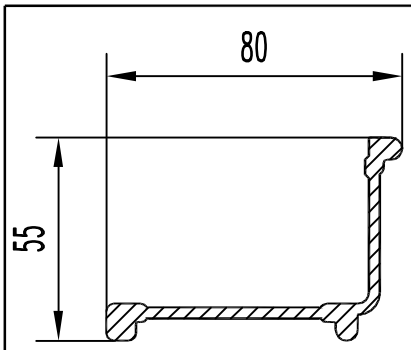

П0-211

F см² = 4.956
Q кг. = 1.343
D оп.мм= 95.0
P н.мм = 269.0
Гр. сл. = IV
Точн. = П

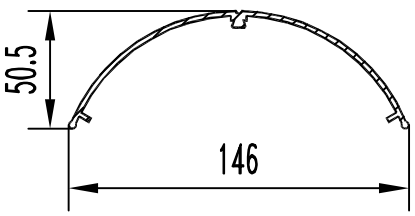

П0-216

F см² = 4.230
Q кг. = 1.146
D оп.мм= 158.3
P н.мм = 410.4
Гр. сл. =Особ.
Точн. = П

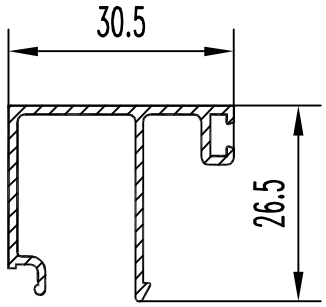

П0-212

F см² = 1.107
Q кг. = 0.300
D оп.мм= 37.6
P н.мм = 192.7
Гр. сл. = V
Точн. = П

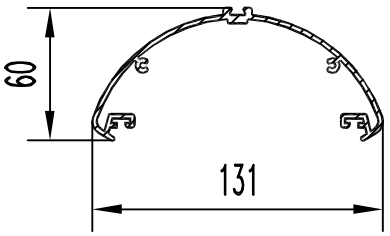

П0-217

F см² = 5.853
Q кг. = 1.586
D оп.мм= 131.0
P н.мм = 567.0
Гр. сл. = VI
Точн. = П

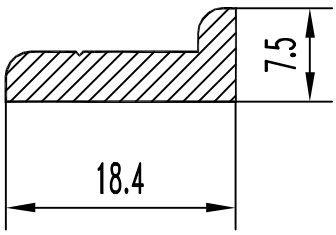

П0-213

F см² = 0.820
Q кг. = 0.222
D оп.мм= 20.0
P н.мм = 50.0
Гр. сл. = III
Точн. = П

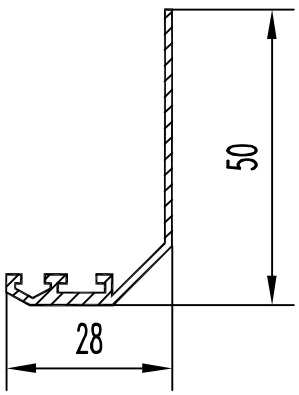

П0-218

F см² = 1.162
Q кг. = 0.315
D оп.мм= 55.5
P н.мм = 172.2
Гр. сл. = V
Точн. = П

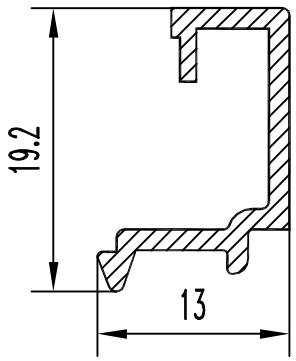

П0-214

F см² = 0.570
Q кг. = 0.154
D оп.мм= 22.4
P н.мм = 84.0
Гр. сл. = IV
Точн. = П

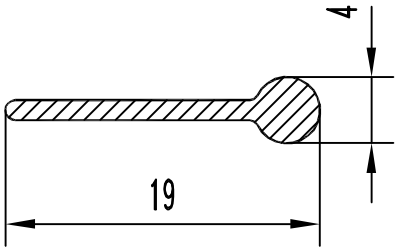

П0-219

F см² = 0.305
Q кг. = 0.083
D оп.мм= 20.0
P н.мм = 42.0
Гр. сл. = V
Точн. = П

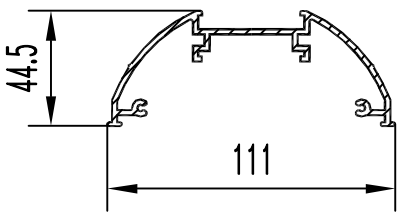

П0-215

F см² = 4.950
Q кг. = 1.341
D оп.мм= 111.0
P н.мм = 494.3
Гр. сл. = V
Точн. = П

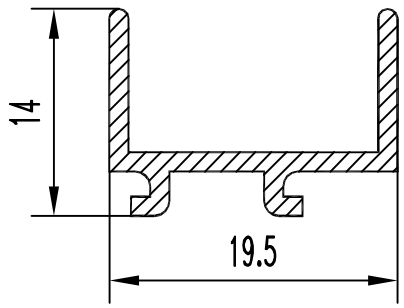

ПО-226

F см² = 0.614
Q кг. = 0.166
D оп.мм= 24.0
P н.мм = 95.0
Гр. сл. = IV
Точн. = П

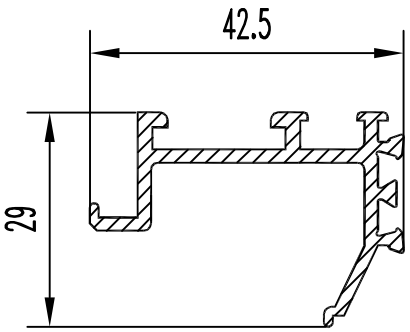

ПО-222

F см² = 1.892
Q кг. = 0.513
D оп.мм= 44.3
P н.мм = 221.0
Гр. сл. = V
Точн. = П

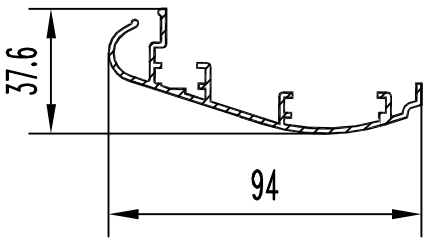

ПО-227

F см² = 2.920
Q кг. = 0.791
D оп.мм= 96.0
P н.мм = 379.9
Гр. сл. =Особ.
Точн. = П

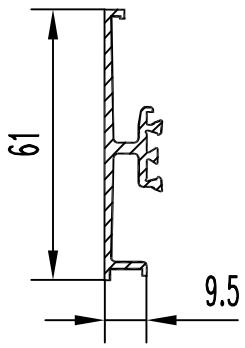

ПО-223

F см² = 1.921
Q кг. = 0.521
D оп.мм= 61.2
P н.мм = 221.2
Гр. сл. = V
Точн. = П

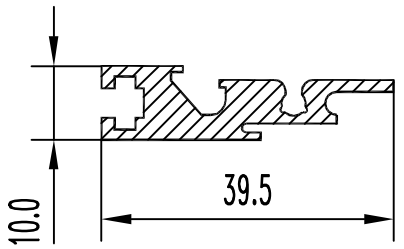

ПО-228

F см² = 1.899
Q кг. = 0.515
D оп.мм= 41.0
P н.мм = 143.6
Гр. сл. = VI
Точн. = П

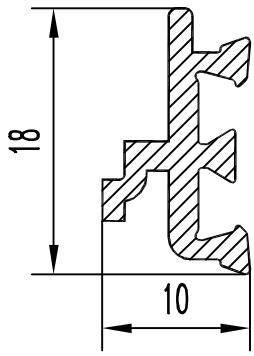

ПО-224

F см² = 0.652
Q кг. = 0.177
D оп.мм= 18.6
P н.мм = 77.5
Гр. сл. = V
Точн. = П

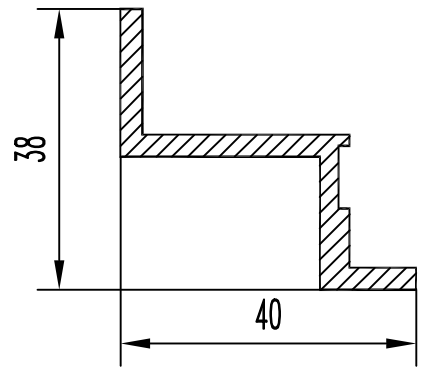

ПО-229

F см² = 2.303
Q кг. = 0.624
D оп.мм= 56.0
P н.мм = 159.0
Гр. сл. = III
Точн. = П

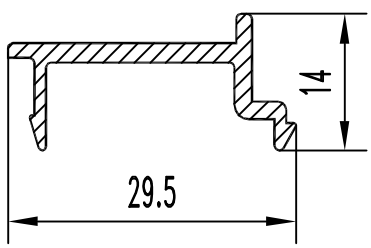

ПО-225

F см² = 0.852
Q кг. = 0.231
D оп.мм= 30.5
P н.мм = 101.1
Гр. сл. = V
Точн. = П

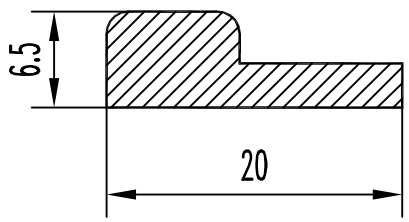

ПО-230

F см² = 0.905
Q кг. = 0.245
D оп.мм= 20.5
P н.мм = 51.7
Гр. сл. = III
Точн. = Н

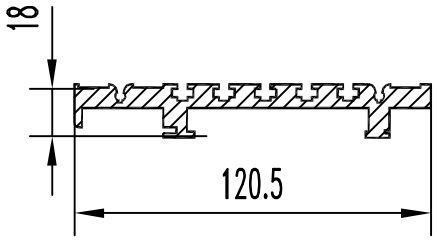

П0-231

F см² = 9.200
Q кг. = 2.493
D оп.мм= 121.2
P н.мм = 451.8
Гр. сл. = VI
Точн. = П

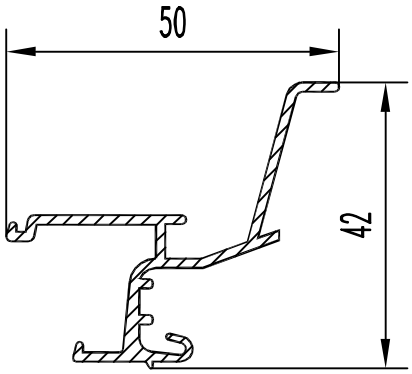

П0-236

F см² = 1.821
Q кг. = 0.493
D оп.мм= 58.0
P н.мм = 254.0
Гр. сл. = IV
Точн. = П

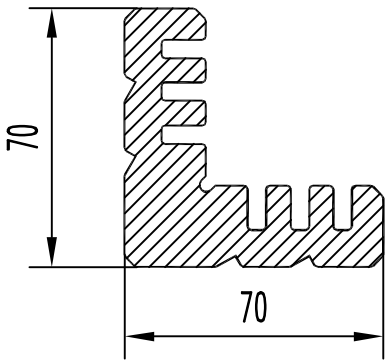

П0-232

F см² = 21.640
Q кг. = 5.864
D оп.мм= 95.0
P н.мм = 418.0
Гр. сл. = IV
Точн. = Н

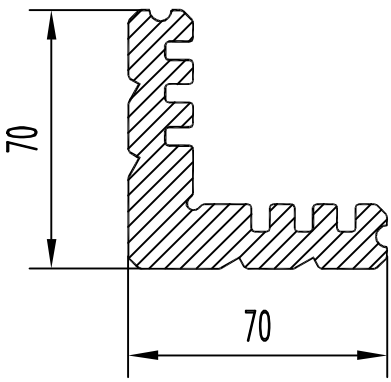

П0-233

F см² = 18.180
Q кг. = 4.927
D оп.мм= 94.9
P н.мм = 370.7
Гр. сл. = IV
Точн. = Н

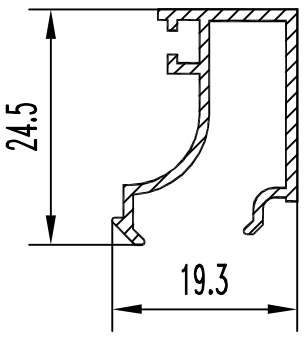

П0-234

F см² = 0.814
Q кг. = 0.221
D оп.мм= 30.0
P н.мм = 151.0
Гр. сл. = V
Точн. = П

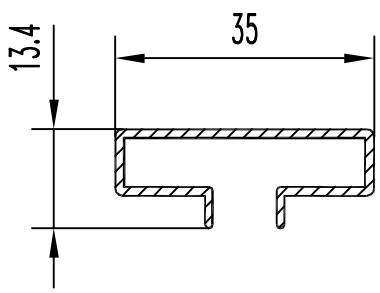

П0-235

F см² = 0.970
Q кг. = 0.263
D оп.мм= 36.0
P н.мм = 166.0
Гр. сл. =Особ.
Точн. = П

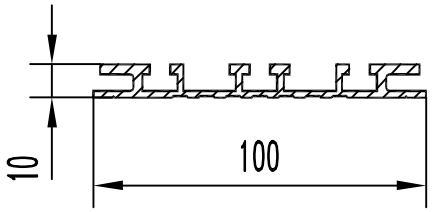

П0-241

F см² = 3.981
Q кг. = 1.079
D оп.мм= 100.0
P н.мм = 374.5
Гр. сл. = VI
Точн. = П

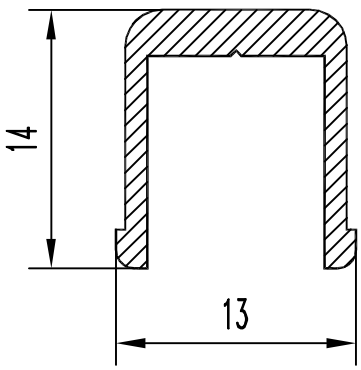

П0-246

F см² = 0.575
Q кг. = 0.156
D оп.мм= 17.6
P н.мм = 74.7
Гр. сл. = IV
Точн. = П

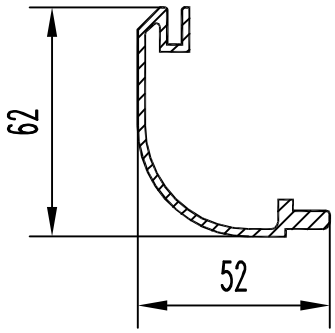

П0-242

F см² = 3.154
Q кг. = 0.855
D оп.мм= 75.2
P н.мм = 270.5
Гр. сл. = VI
Точн. = П

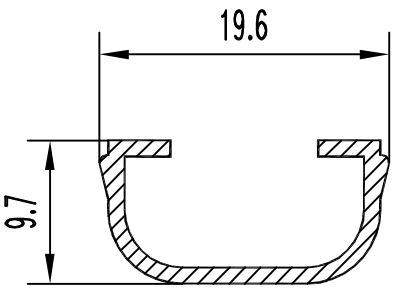

П0-247

F см² = 0.438
Q кг. = 0.119
D оп.мм= 19.7
P н.мм = 79.0
Гр. сл. = IV
Точн. = П

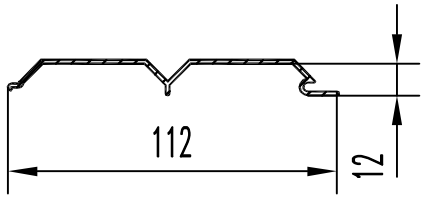

П0-243

F см² = 1.785
Q кг. = 0.484
D оп.мм= 112.0
P н.мм = 276.0
Гр. сл. = IV
Точн. = П

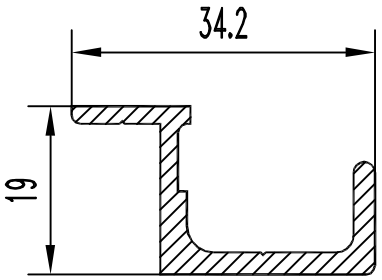

П0-248

F см² = 1.495
Q кг. = 0.405
D оп.мм= 38.7
P н.мм = 126.0
Гр. сл. = III
Точн. = П

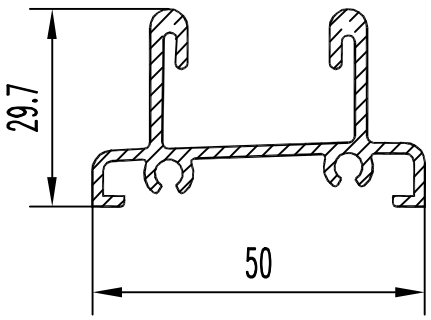

П0-244

F см² = 2.541
Q кг. = 0.689
D оп.мм= 52.4
P н.мм = 280.0
Гр. сл. = IV
Точн. = П

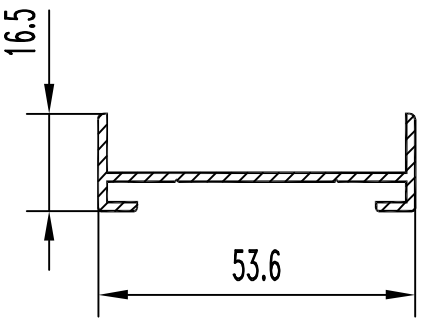

П0-249

F см² = 1.399
Q кг. = 0.379
D оп.мм= 55.7
P н.мм = 189.0
Гр. сл. = IV
Точн. = П

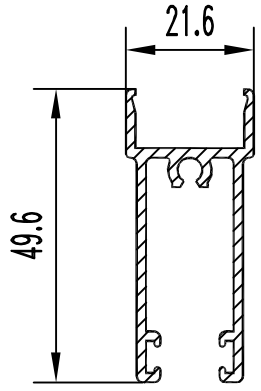

П0-245

F см² = 2.221
Q кг. = 0.602
D оп.мм= 52.7
P н.мм = 278.0
Гр. сл. = IV
Точн. = П

ПО–21

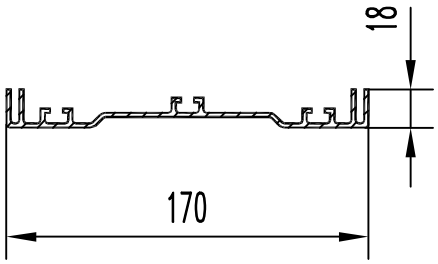

F см² = 5.959
Q кг. = 1.615
D оп.мм= 171.0
P н.мм = 579.3
Гр. сл. = VI
Точн. = Н

ПО–22

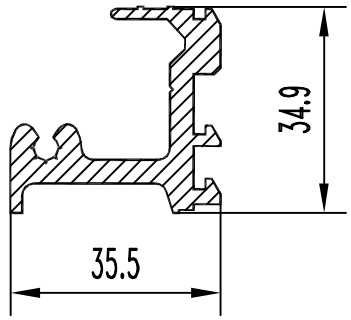

F см² = 3.795
Q кг. = 1.028
D оп.мм= 49.0
P н.мм = 214.4
Гр. сл. = IV
Точн. = П

ПО–23

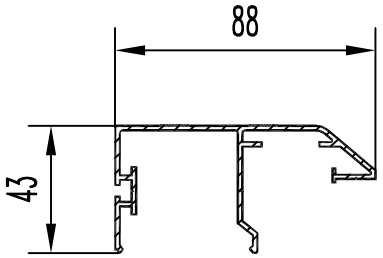

F см² = 3.472
Q кг. = 0.941
D оп.мм= 94.0
P н.мм = 461.9
Гр. сл. = VI
Точн. = Н

ПО–24

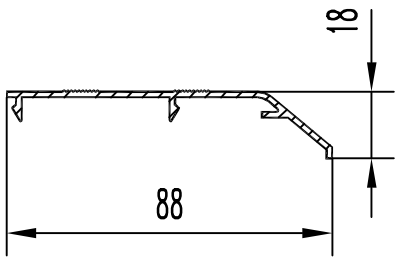

F см² = 1.728
Q кг. = 0.468
D оп.мм= 90.0
P н.мм = 228.6
Гр. сл. = V
Точн. = Н

ПО–25

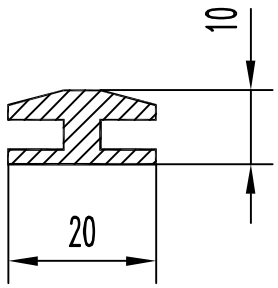

F см² = 1.250
Q кг. = 0.339
D оп.мм= 22.0
P н.мм = 86.5
Гр. сл. = IV
Точн. = Н

ПО–26

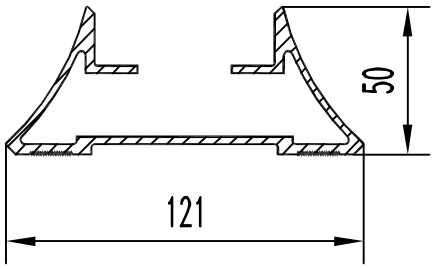

F см² = 7.877
Q кг. = 2.135
D оп.мм= 121.0
P н.мм = 586.5
Гр. сл. = VI
Точн. = П

ПО–27

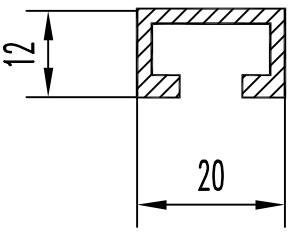

F см² = 1.025
Q кг. = 0.278
D оп.мм= 23.4
P н.мм = 99.0
Гр. сл. = IV
Точн. = П

ПО–28

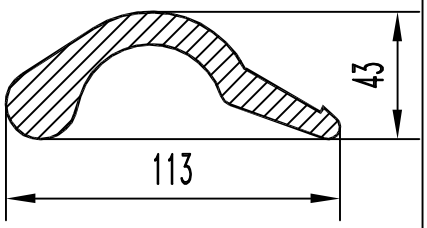

F см² = 16.750
Q кг. = 4.539
D оп.мм= 114.0
P н.мм = 289.9
Гр. сл. = IV
Точн. = Н

ПО–29

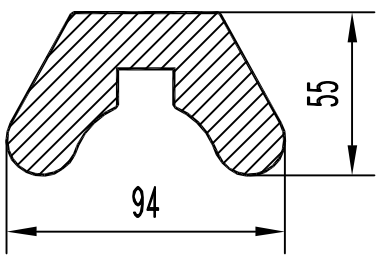

F см² = 29.860
Q кг. = 8.092
D оп.мм= 101.0
P н.мм = 301.2
Гр. сл. = IV
Точн. = Н

ПО–30

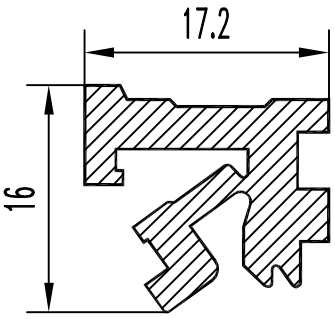

F см² = 1.373
Q кг. = 0.372
D оп.мм= 21.0
P н.мм = 104.4
Гр. сл. = VI
Точн. = П

ПО–31

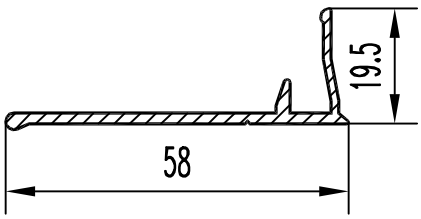

F см² = 1.390
Q кг. = 0.377
D оп.мм= 58.9
P н.мм = 164.2
Гр. сл. = IV
Точн. = П

ПО–32

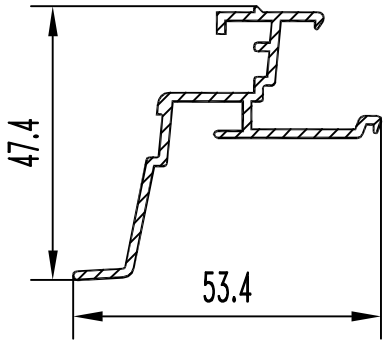

F см² = 2.020
Q кг. = 0.547
D оп.мм= 62.9
P н.мм = 270.0
Гр. сл. = V
Точн. = П

ПО–33

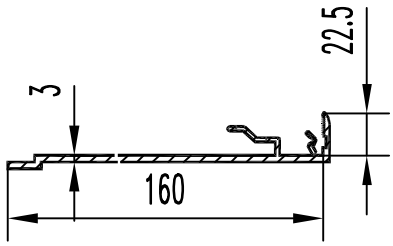

F см² = 6.175
Q кг. = 1.673
D оп.мм= 162.0
P н.мм = 463.3
Гр. сл. =Особ.
Точн. = П

ПО–34

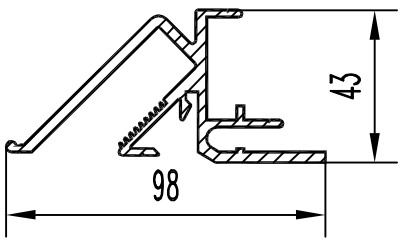

F см² = 6.354
Q кг. = 1.722
D оп.мм= 90.0
P н.мм = 489.1
Гр. сл. =Особ.
Точн. = П

ПО–35

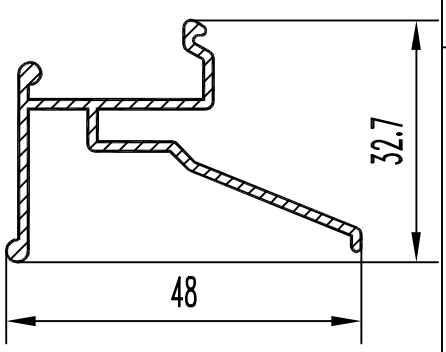

F см² = 1.520
Q кг. = 0.412
D оп.мм= 53.0
P н.мм = 226.1
Гр. сл. = VI
Точн. = Н

ПО–36

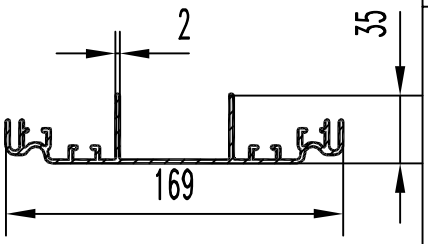

F см² = 7.510
Q кг. = 2.035
D оп.мм= 170.0
P н.мм = 734.3
Гр. сл. =Особ.
Точн. = П

ПО–37

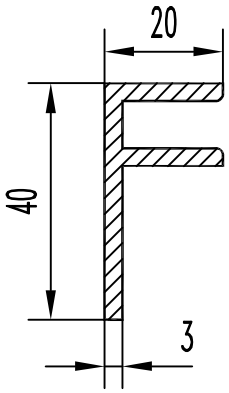

F см² = 2.216
Q кг. = 0.601
D оп.мм= 44.7
P н.мм = 153.1
Гр. сл. = V
Точн. = П

ПО–38

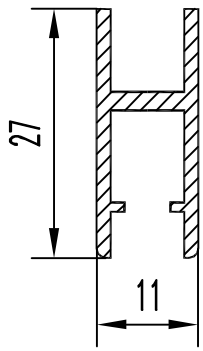

F см² = 0.996
Q кг. = 0.270
D оп.мм= 28.9
P н.мм = 131.1
Гр. сл. = III
Точн. = П

ПО–39

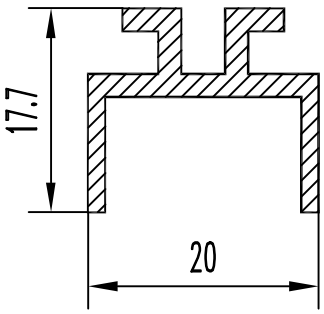

F см² = 1.050
Q кг. = 0.285
D оп.мм= 26.0
P н.мм = 119.2
Гр. сл. = ШМ
Точн. = П

ПО–40

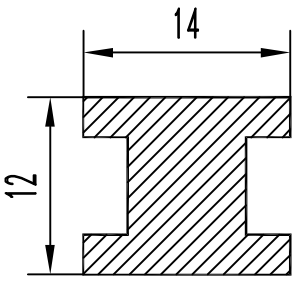

F см² = 1.284
Q кг. = 0.348
D оп.мм= 18.5
P н.мм = 64.0
Гр. сл. = III
Точн. = П

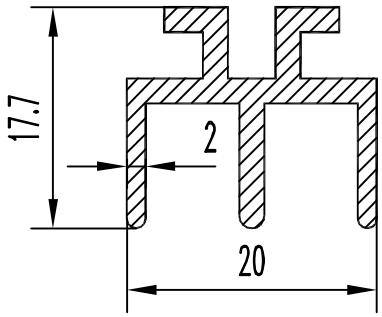

П0–41

F см² = 1.243
Q кг. = 0.337
D оп.мм= 26.0
P н.мм = 137.1
Гр. сл. = IV
Точн. = П

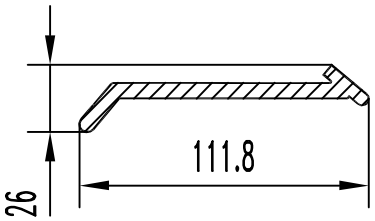

П0–46

F см² = 7.393
Q кг. = 2.004
D оп.мм= 112.3
P н.мм = 256.7
Гр. сл. = IV
Точн. = П

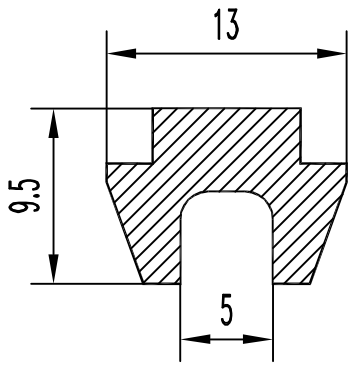

П0–42

F см² = 0.735
Q кг. = 0.199
D оп.мм= 14.0
P н.мм = 50.4
Гр. сл. = IV
Точн. = П

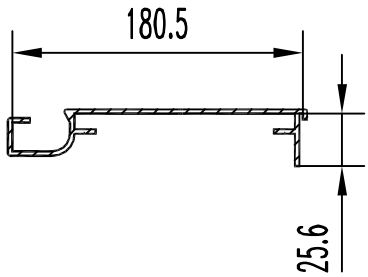

П0–47

F см² = 5.355
Q кг. = 1.451
D оп.мм= 181.5
P н.мм = 533.4
Гр. сл. =Особ.
Точн. = П

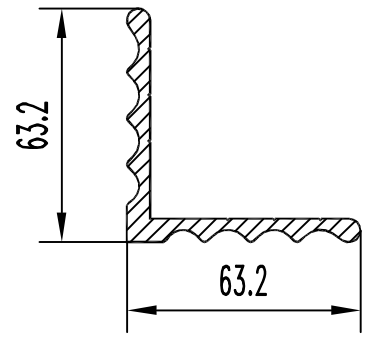

П0–43

F см² = 5.430
Q кг. = 1.472
D оп.мм= 86.8
P н.мм = 266.3
Гр. сл. = Iil
Точн. = П

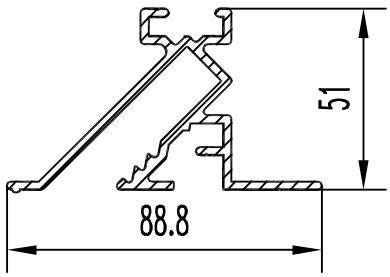

П0–48

F см² = 5.755
Q кг. = 1.56
D оп.мм= 91.0
P н.мм = 483.4
Гр. сл. =Особ.
Точн. = П

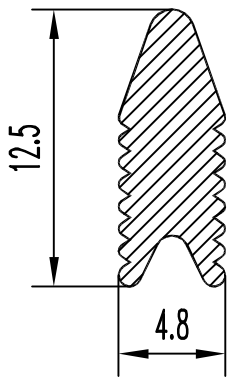

П0–44

F см² = 0.443
Q кг. = 0.120
D оп.мм= 12.8
P н.мм = 40.2
Гр. сл. = III
Точн. = П

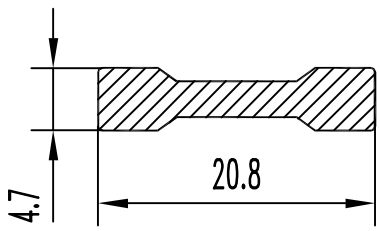

П0–49

F см² = 0.769
Q кг. = 0.208
D оп.мм= 21.2
P н.мм = 51.7
Гр. сл. = III
Точн. = П

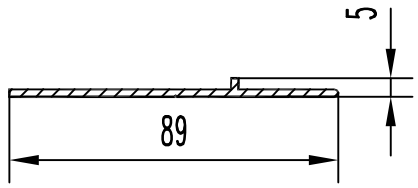

П0–45

F см² = 1.834
Q кг. = 0.497
D оп.мм= 89.0
P н.мм = 187.6
Гр. сл. = VI
Точн. = П

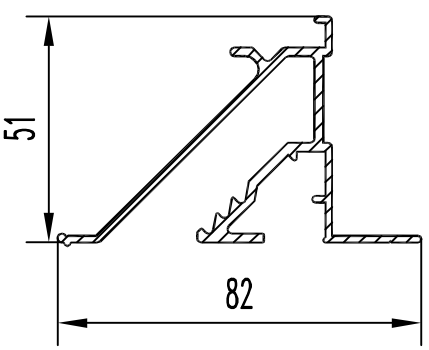

П0–50

F см² = 3.794
Q кг. = 1.03
D оп.мм= 86.0
P н.мм = 428.8
Гр. сл. =Особ.
Точн. = П

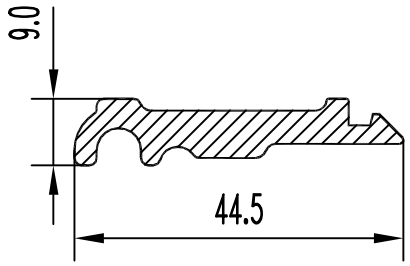

П0–51

F см² = 2.250
Q кг. = 0.610
D оп.мм= 49.0
P н.мм = 112.2
Гр. сл. = IV
Точн. = П

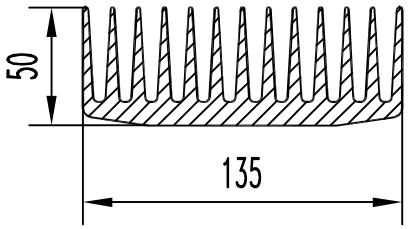

П0–56

F см² = 31.500
Q кг. = 8.537
D оп.мм= 143.0
P н.мм = 1260.0
Гр. сл. =Особ.
Точн. = Н

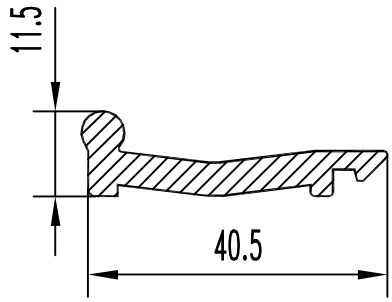

П0–52

F см² = 2.060
Q кг. = 0.558
D оп.мм= 41.6
P н.мм = 106.5
Гр. сл. = IV
Точн. = П

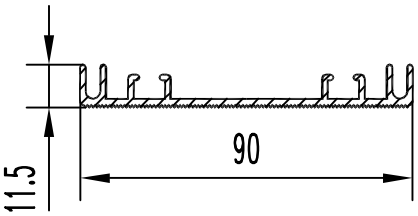

П0–57

F см² = 2.874
Q кг. = 0.779
D оп.мм= 90.5
P н.мм = 346.5
Гр. сл. =Особ.
Точн. = П

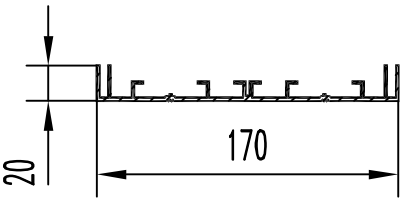

П0–53

F см² = 5.55
Q кг. = 1.51
D оп.мм= 172.0
P н.мм = 654.7
Гр. сл. =Особ.
Точн. = П

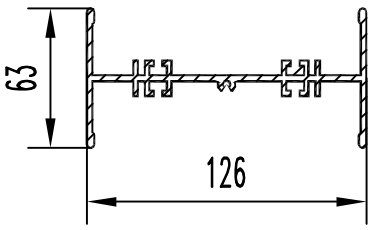

П0–54

F см² = 8.850
Q кг. = 2.398
D оп.мм= 139.8
P н.мм = 703.7
Гр. сл. = VI
Точн. = П

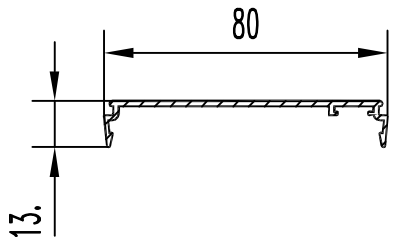

П0–59

F см² = 1.578
Q кг. = 0.428
D оп.мм= 80.0
P н.мм = 220.0
Гр. сл. = VI
Точн. = П

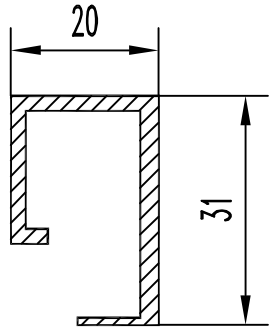

П0–55

F см² = 1.630
Q кг. = 0.442
D оп.мм= 37.0
P н.мм = 161.0
Гр. сл. =Особ.
Точн. = П

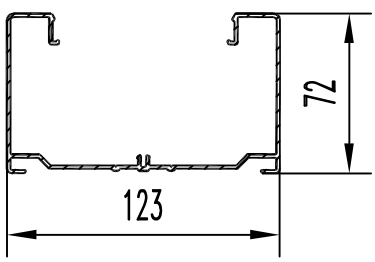

П0–60

F см² = 5.456
Q кг. = 1.479
D оп.мм= 141.0
P н.мм = 718.8
Гр. сл. =Особ.
Точн. = П

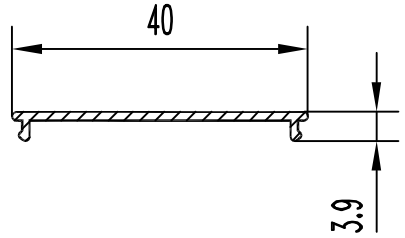

ПО–61

F см² = 0.537
Q кг. = 0.146
D оп.мм= 40.0
P н.мм = 92.3
Гр. сл. = V
Точн. = П

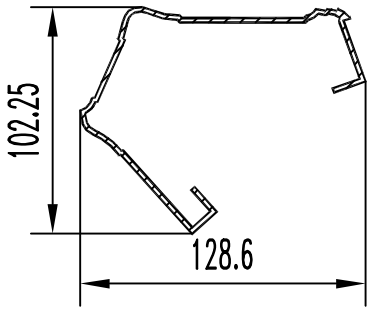

ПО–66

F см² = 6.040
Q кг. = 1.637
D оп.мм= 132.0
P н.мм = 602.7
Гр. сл. = V
Точн. = П

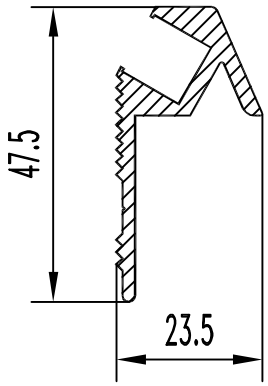

ПО–62

F см² = 2.205
Q кг. = 0.598
D оп.мм= 51.0
P н.мм = 173.3
Гр. сл. = IV
Точн. = П

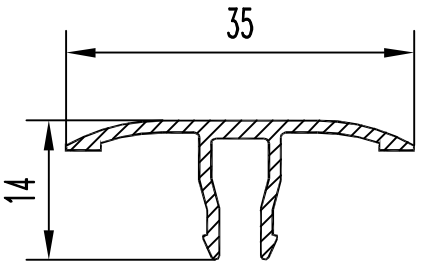

ПО–67

F см² = 0.777
Q кг. = 0.211
D оп.мм= 35.0
P н.мм = 122.6
Гр. сл. =Особ.
Точн. = П

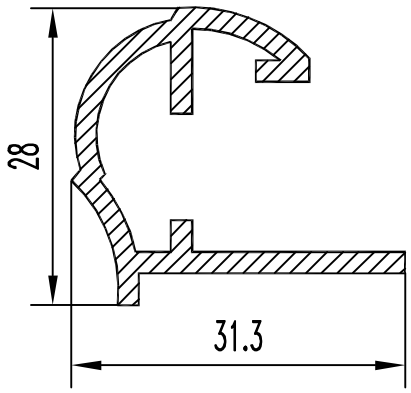

ПО–63

F см² = 1.694
Q кг. = 0.459
D оп.мм= 35.0
P н.мм = 172.7
Гр. сл. = V
Точн. = П

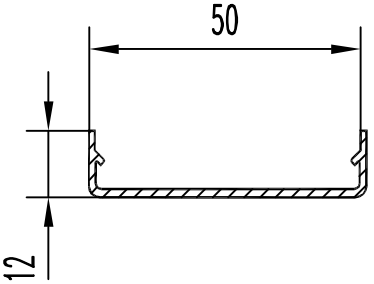

ПО–68

F см² = 1.015
Q кг. = 0.275
D оп.мм= 51.0
P н.мм = 147.2
Гр. сл. = V
Точн. = П

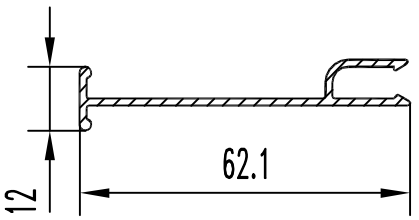

ПО–64

F см² = 1.239
Q кг. = 0.336
D оп.мм= 62.9
P н.мм = 187.8
Гр. сл. = IV
Точн. = П

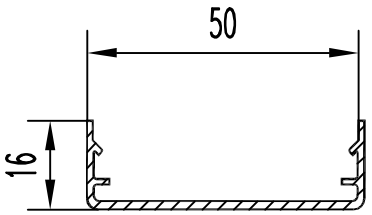

ПО–69

F см² = 1.169
Q кг. = 0.317
D оп.мм= 52.0
P н.мм = 173.5
Гр. сл. = V
Точн. = П

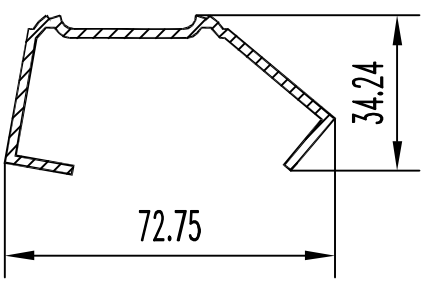

ПО–65

F см² = 2.680
Q кг. = 0.726
D оп.мм= 75.0
P н.мм = 271.2
Гр. сл. = V
Точн. = П

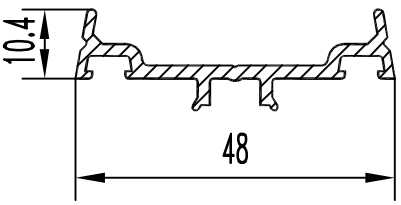

ПО–70

F см² = 1.442
Q кг. = 0.391
D оп.мм= 48.0
P н.мм = 165.0
Гр. сл. = V
Точн. = П

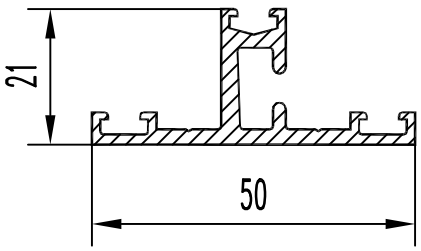

ПО-71

F см² = 2.130
Q кг. = 0.577
D оп.мм= 50.2
P н.мм = 212.6
Гр. сл. = V
Точн. = П

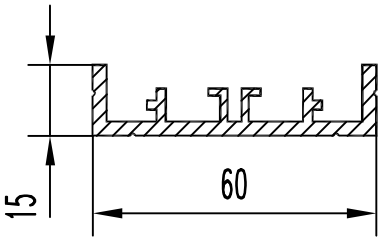

ПО-76

F см² = 3.149
Q кг. = 0.853
D оп.мм= 61.8
P н.мм = 250.3
Гр. сл. =Особ.
Точн. = П

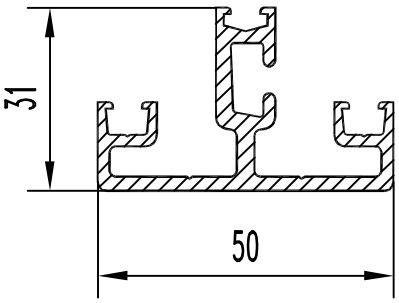

ПО-72

F см² = 3.467
Q кг. = 0.940
D оп.мм= 51.8
P н.мм = 317.2
Гр. сл. = V
Точн. = П

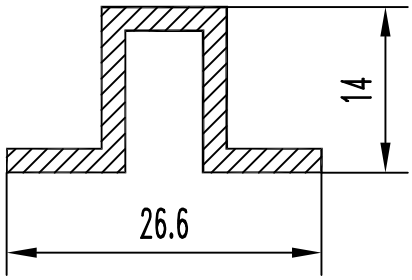

ПО-77

F см² = 1.012
Q кг. = 0.274
D оп.мм= 26.8
P н.мм = 105.2
Гр. сл. = II
Точн. = Н

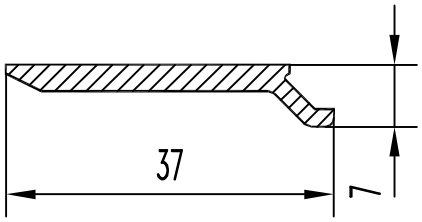

ПО-73

F см² = 1.054
Q кг. = 0.286
D оп.мм= 37.5
P н.мм = 82.5
Гр. сл. = V
Точн. = Н

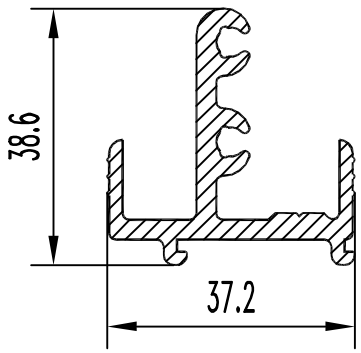

ПО-78

F см² = 3.303
Q кг. = 0.895
D оп.мм= 46.0
P н.мм = 239.0
Гр. сл. = III
Точн. = П

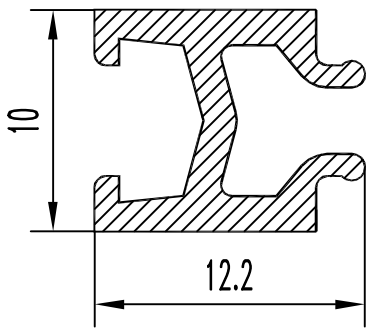

ПО-74

F см² = 0.520
Q кг. = 0.141
D оп.мм= 14.5
P н.мм = 73.6
Гр. сл. = V
Точн. = П

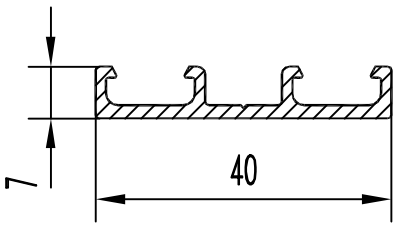

ПО-79

F см² = 1.110
Q кг. = 0.301
D оп.мм= 41.0
P н.мм = 128.0
Гр. сл. = III
Точн. = П

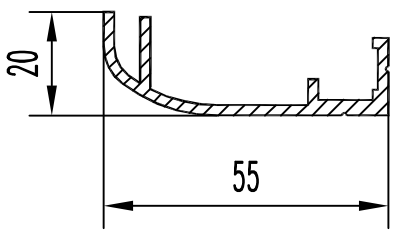

ПО-75

F см² = 2.100
Q кг. = 0.569
D оп.мм= 61.0
P н.мм = 199.8
Гр. сл. = VI
Точн. = П

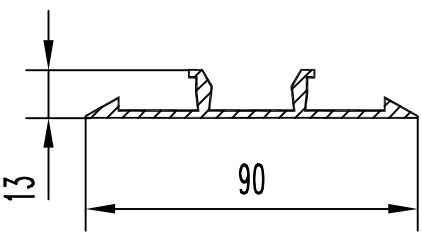

ПО-80

F см² = 2.798
Q кг. = 0.758
D оп.мм= 90.0
P н.мм = 241.1
Гр. сл. = IV
Точн. = П

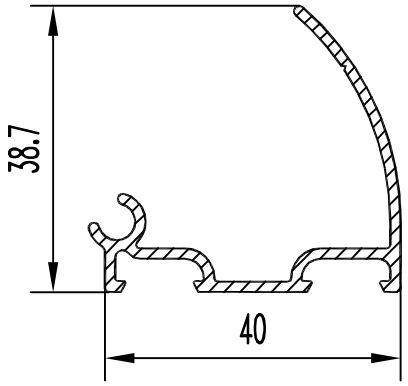

ПО–81

F см² = 1.583
Q кг. = 0.429
D оп.мм= 46.0
P н.мм = 220.5
Гр. сл. = IV
Точн. = П

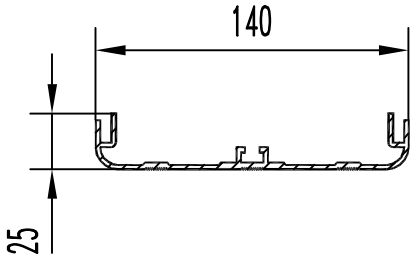

ПО–86

F см² = 5.031
Q кг. = 1.363
D оп.мм= 140.0
P н.мм = 476.7
Гр. сл. = V
Точн. = Н

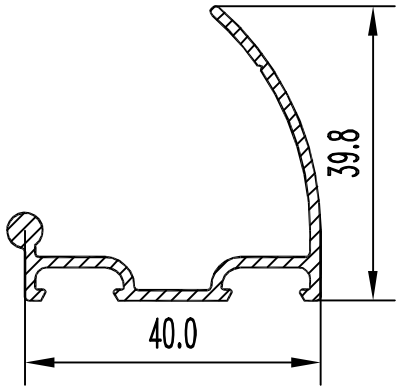

ПО–82

F см² = 1.614
Q кг. = 0.437
D оп.мм= 46.0
P н.мм = 213.9
Гр. сл. = IV
Точн. = П

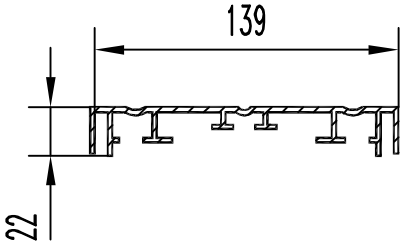

ПО–87

F см² = 6.610
Q кг. = 1.791
D оп.мм= 141.0
P н.мм = 610.5
Гр. сл. = VI
Точн. = П

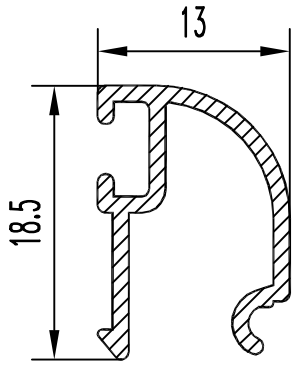

ПО–83

F см² = 0.579
Q кг. = 0.157
D оп.мм= 22.0
P н.мм = 105.0
Гр. сл. = IV
Точн. = П

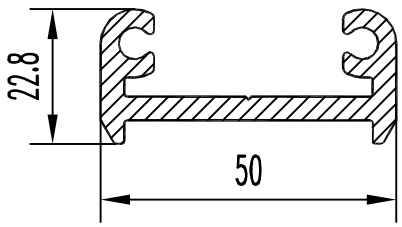

ПО–88

F см² = 3.867
Q кг. = 1.048
D оп.мм= 52.0
P н.мм = 213.9
Гр. сл. = IV
Точн. = П

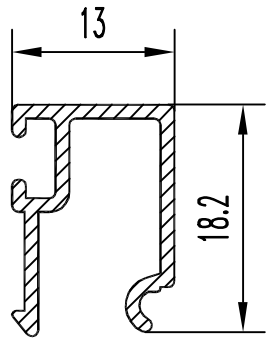

ПО–84

F см² = 0.618
Q кг. = 0.167
D оп.мм= 22.0
P н.мм = 112.0
Гр. сл. = IV
Точн. = П

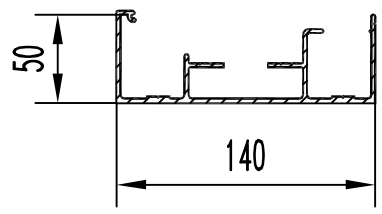

ПО–89

F см² = 8.258
Q кг. = 2.238
D оп.мм= 148.4
P н.мм = 706.5
Гр. сл. =Особ.
Точн. = Н

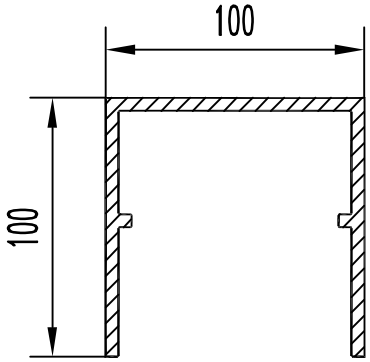

ПО–85

F см² = 15.000
Q кг. = 4.065
D оп.мм= 142.0
P н.мм = 608.5
Гр. сл. = IV
Точн. = Н

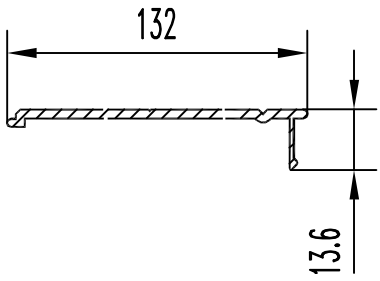

ПО–90

F см² = 3.040
Q кг. = 0.824
D оп.мм= 132.0
P н.мм = 294.0
Гр. сл. =Особ.
Точн. = Н

ПЗ–01

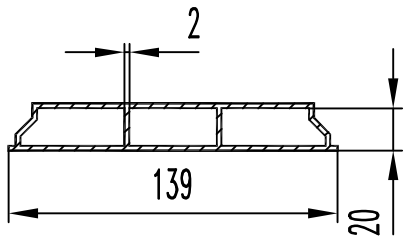

F см² = 6.540
Q кг. = 1.772
D оп.мм= 139.0
P н.мм = 309.8
P вн.мм= 337.8
Гр. сл. = IV
Точн. = Н

ПЗ–02

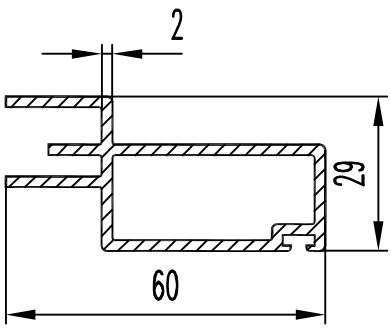

F см² = 3.506
Q кг. = 0.950
D оп.мм= 67.0
P н.мм = 243.0
P вн.мм= 106.5
Гр. сл. = V
Точн. = Н

ПЗ–03

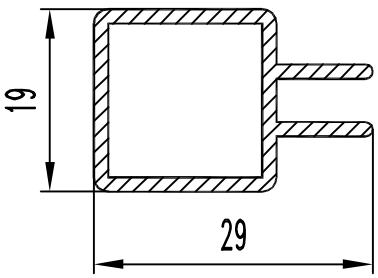

F см² = 1.324
Q кг. = 0.359
D оп.мм= 31.8
P н.мм = 112.2
P вн.мм= 64.0
Гр. сл. = VI
Точн. = Н

ПЗ–04

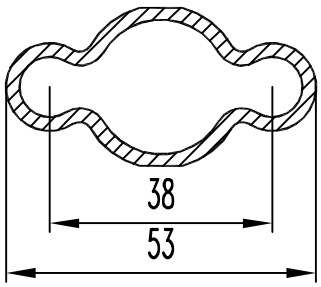

F см² = 3.060
Q кг. = 0.829
D оп.мм= 54.0
P н.мм = 135.7
P вн.мм= 120.8
Гр. сл. = V
Точн. = П

ПЗ–06

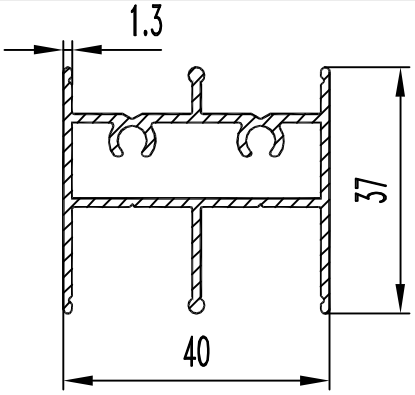

F см² = 2.548
Q кг. = 0.691
D оп.мм= 53.5
P н.мм = 235.0
P вн.мм= 134.0
Гр. сл. = V
Точн. = П

ПЗ–7

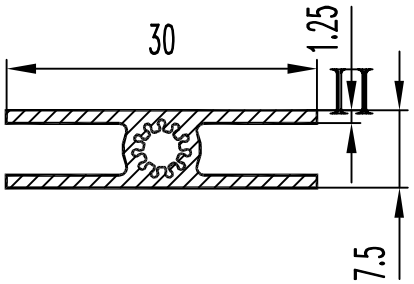

F см² = 0.952
Q кг. = 0.258
D оп.мм= 32.0
P н.мм = 120.5
P вн.мм= 36.0
Гр. сл. = Особ.
Точн. = П

ПЗ–08

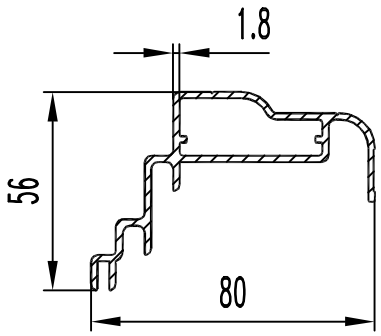

F см² = 4.200
Q кг. = 1.138
D оп.мм= 90.0
P н.мм = 342.3
P вн.мм= 114.4
Гр. сл. = Особ.
Точн. = П

ПЗ–10

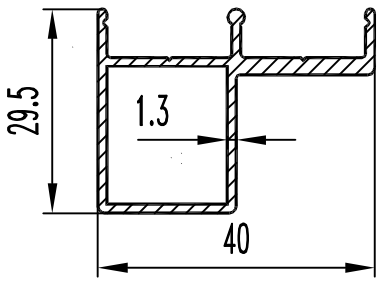

F см² = 1.800
Q кг. = 0.488
D оп.мм= 50.0
P н.мм = 165.0
P вн.мм= 75.0
Гр. сл. = VI
Точн. = П

Лист I–I

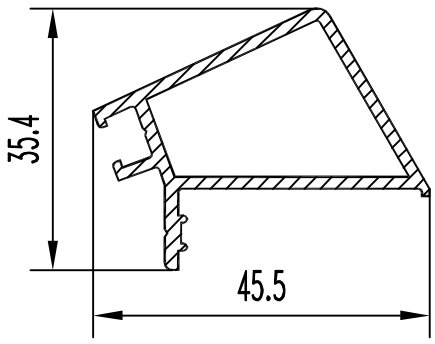

ПЗ–91

F см² = 2.044
Q кг. = 0.554
D оп.мм= 46.9
P н.мм = 158.0
P вн.мм= 93.0
Гр. сл. = V
Точн. = П

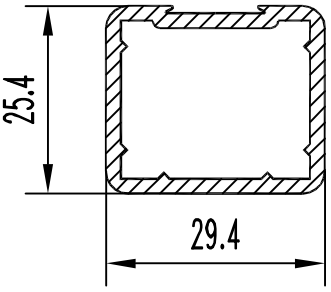

ПЗ–96

F см² = 2.050
Q кг. = 0.556
D оп.мм= 37.0
P н.мм = 109.9
P вн.мм= 99.1
Гр. сл. = V
Точн. = П

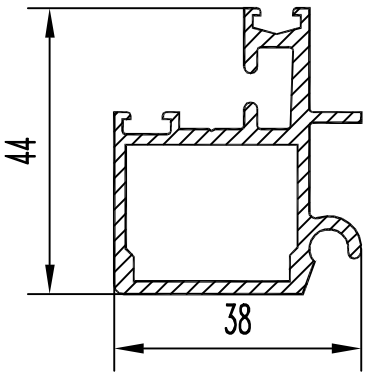

ПЗ–92

F см² = 3.432
Q кг. = 0.930
D оп.мм= 52.8
P н.мм = 236.8
P вн.мм= 93.4
Гр. сл. = V
Точн. = П

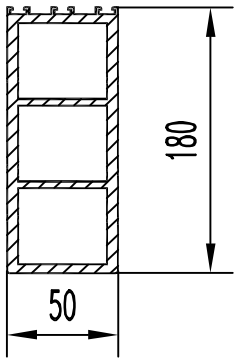

ПЗ–97

F см² = 23.600
Q кг. = 6.396
D оп.мм= 187.0
P н.мм = 504.0
P вн.мм= 566.0
Гр. сл. = V
Точн. = П

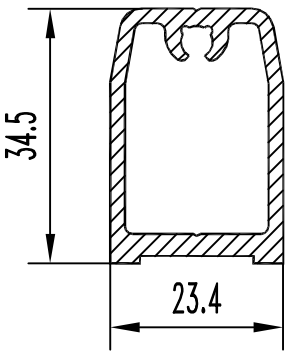

ПЗ–93

F см² = 2.537
Q кг. = 0.688
D оп.мм= 40.0
P н.мм = 113.1
P вн.мм= 110.1
Гр. сл. = V
Точн. = П

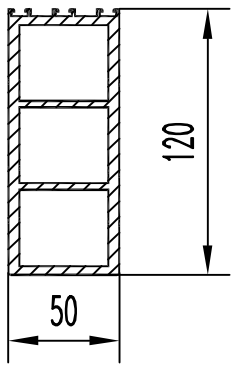

ПЗ–98

F см² = 17.600
Q кг. = 4.770
D оп.мм= 130.0
P н.мм = 384.0
P вн.мм= 446.0
Гр. сл. = V
Точн. = П

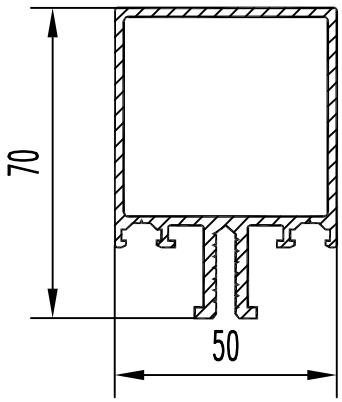

ПЗ–94

F см² = 5.387
Q кг. = 1.460
D оп.мм= 80.0
P н.мм = 345.7
P вн.мм= 180.3
Гр. сл. = VI
Точн. = П

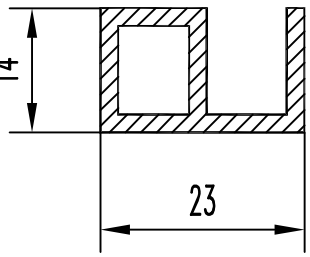

ПЗ–99

F см² = 1.340
Q кг. = 0.363
D оп.мм= 27.0
P н.мм = 98.0
P вн.мм= 36.0
Гр. сл. = V
Точн. = П

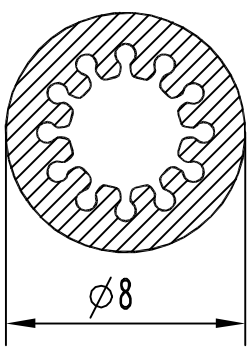

ПЗ–95

F см² = 0.324
Q кг. = 0.088
D оп.мм= 8.0
P н.мм = 25.1
P вн.мм= 38.8
Гр. сл. =Особ.
Точн. = П

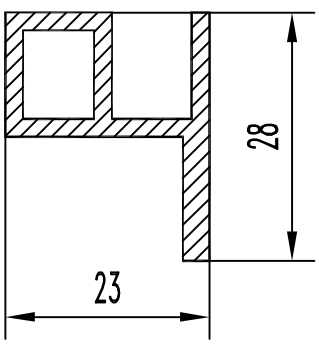

ПЗ–100

F см² = 1.760
Q кг. = 0.477
D оп.мм= 37.0
P н.мм = 126.0
P вн.мм= 36.0
Гр. сл. = V
Точн. = П

ПЗ-101

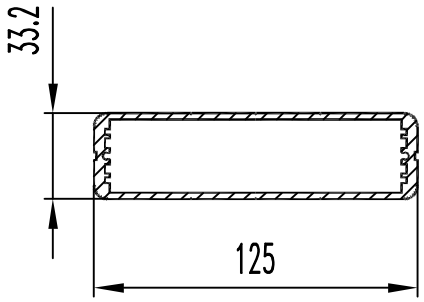

F см² = 8.588
Q кг. = 2.327
D оп.мм= 127.0
P н.мм = 319.7
P вн.мм= 323.1
Гр. сл. = V
Точн. = П

ПЗ-102

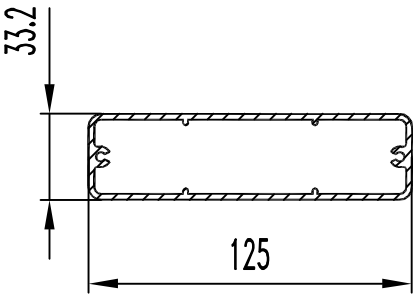

F см² = 7.339
Q кг. = 1.989
D оп.мм= 127.0
P н.мм = 307.8
P вн.мм= 344.7
Гр. сл. = V
Точн. = П

ПЗ-103

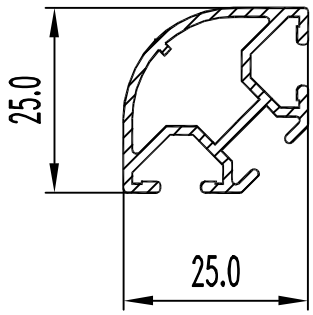

F см² = 1.421
Q кг. = 0.385
D оп.мм= 35.4
P н.мм = 158.5
P вн.мм= 68.9
Гр. сл. =Особ.
Точн. = П

ПЗ-104

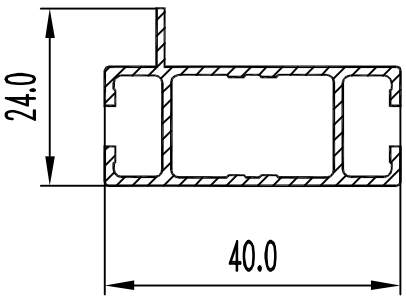

F см² = 1.609
Q кг. = 0.436
D оп.мм= 42.8
P н.мм = 188.8
P вн.мм= 70.9
Гр. сл. = VI
Точн. = П

ПЗ-105

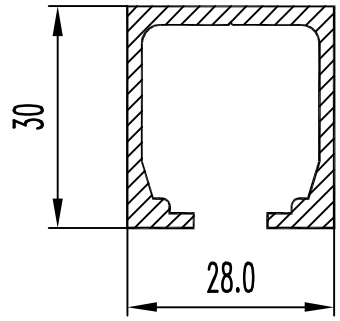

F см² = 2.327
Q кг. = 0.631
D оп.мм= 41.0
P н.мм = 193.9
P вн.мм= 0.0
Гр. сл. =Особ.
Точн. = П

ПЗ-106

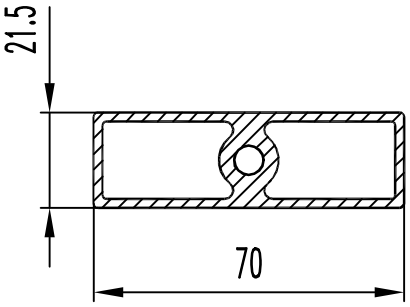

F см² = 4.963
Q кг. = 1.345
D оп.мм= 73.0
P н.мм = 181.3
P вн.мм= 207.3
Гр. сл. =Особ.
Точн. = П

ПЗ-107

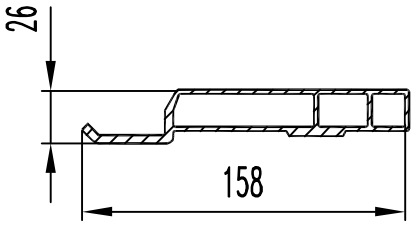

F см² = 8.719
Q кг. = 2.363
D оп.мм= 160.0
P н.мм = 365.5
P вн.мм= 304.7
Гр. сл. =Особ.
Точн. = Н

ПЗ-108

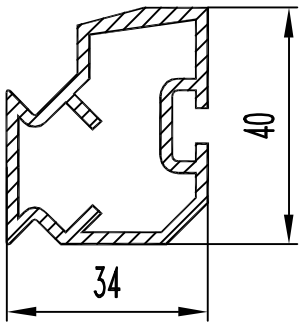

F см² = 3.384
Q кг. = 0.917
D оп.мм= 53.0
P н.мм = 169.3
P вн.мм= 156.1
Гр. сл. =Особ.
Точн. = Н

ПЗ-109

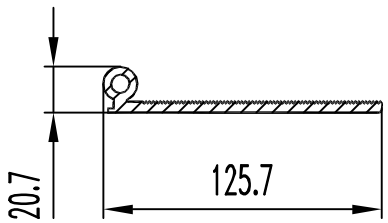

F см² = 7.001
Q кг. = 1.897
D оп.мм= 126.2
P н.мм = 502.6
P вн.мм= 26.3
Гр. сл. = V
Точн. = П

ПЗ-110

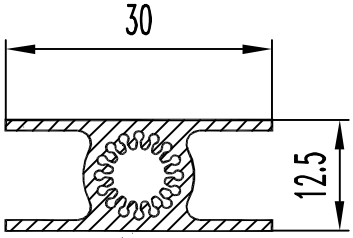

F см² = 1.389
Q кг. = 0.376
D оп.мм= 33.0
P н.мм = 121.4
P вн.мм= 85.3
Гр. сл. =Особ.
Точн. = П

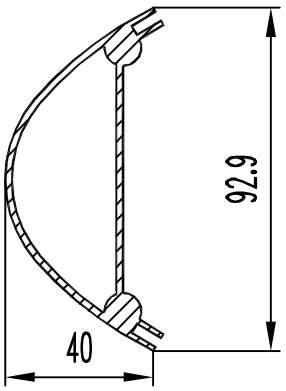

ПЗ-111

F см² = 4.961
Q кг. = 1.344
D оп.мм= 93.0
P н.мм = 266.6
P вн.мм= 166.0
Гр. сл. =Особ.
Точн. = П

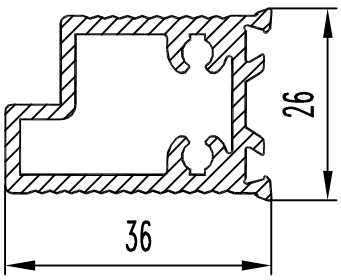

ПЗ-116

F см² = 2.962
Q кг. = 0.803
D оп.мм= 43.4
P н.мм = 143.0
P вн.мм= 120.4
Гр. сл. = V
Точн. = П

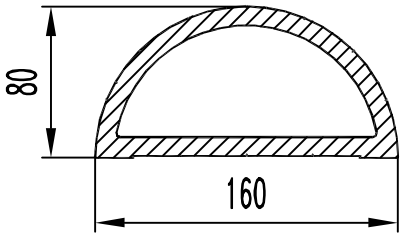

ПЗ-112

F см² = 37.692
Q кг. = 10.215
D оп.мм= 160.0
P н.мм = 418.6
P вн.мм= 340.6
Гр. сл. = V
Точн. = П

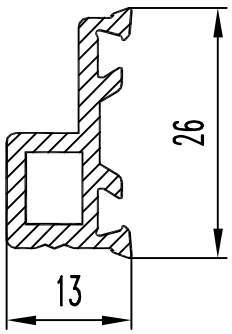

ПЗ-117

F см² = 1.196
Q кг. = 0.324
D оп.мм= 27.7
P н.мм = 94.0
P вн.мм= 26.8
Гр. сл. = V
Точн. = П

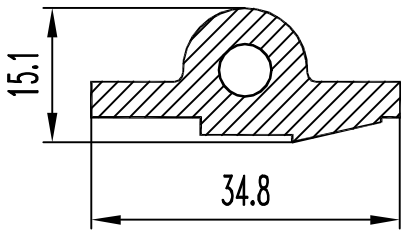

ПЗ-113

F см² = 2.444
Q кг. = 0.662
D оп.мм= 35.0
P н.мм = 91.0
P вн.мм= 18.9
Гр. сл. = IV
Точн. = П

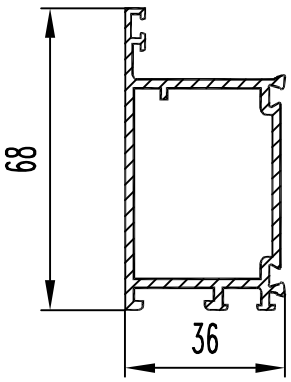

ПЗ-118

F см² = 4.000
Q кг. = 1.084
D оп.мм= 75.8
P н.мм = 277.5
P вн.мм= 152.1
Гр. сл. = V
Точн. = П

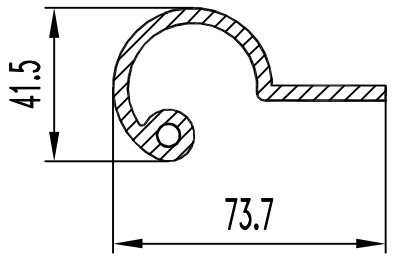

ПЗ-114

F см² = 5.728
Q кг. = 1.552
D оп.мм= 74.0
P н.мм = 263.5
P вн.мм= 18.9
Гр. сл. = V
Точн. = П

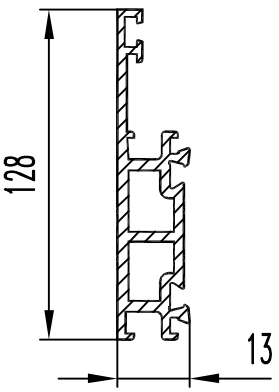

ПЗ-119

F см² = 5.109
Q кг. = 1.385
D оп.мм= 128.4
P н.мм = 348.1
P вн.мм= 211.9
Гр. сл. = V
Точн. = П

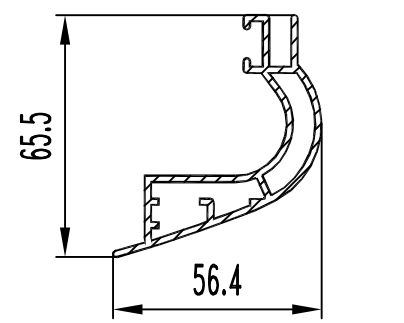

ПЗ-115

F см² = 4.036
Q кг. = 1.094
D оп.мм= 82.0
P н.мм = 272.8
P вн.мм= 193.0
Гр. сл. =Особ.
Точн. = П

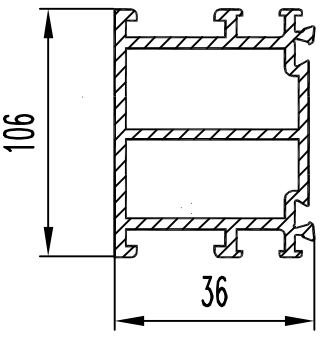

ПЗ-120

F см² = 6.406
Q кг. = 1.736
D оп.мм= 111.1
P н.мм = 367.6
P вн.мм= 303.9
Гр. сл. = V
Точн. = П

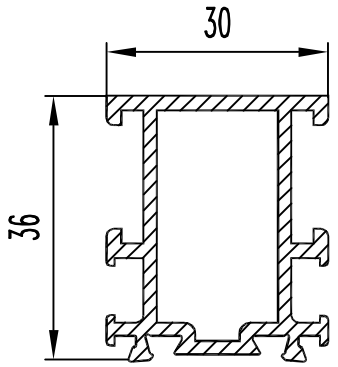

ПЗ-121

F см² = 2.841
Q кг. = 0.770
D оп.мм= 45.0
P н.мм = 215.6
P вн.мм= 93.9
Гр. сл. = V
Точн. = П

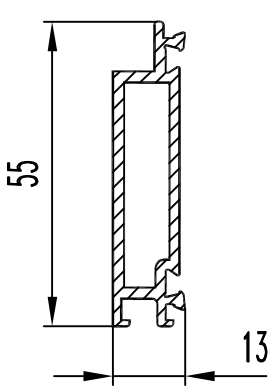

ПЗ-126

F см² = 2.384
Q кг. = 0.646
D оп.мм= 55.7
P н.мм = 168.8
P вн.мм= 89.8
Гр. сл. = V
Точн. = П

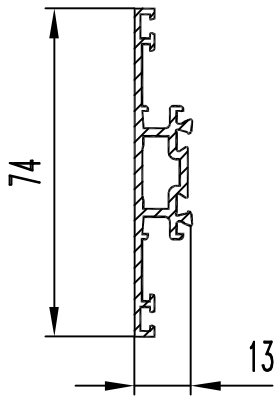

ПЗ-122

F см² = 2.504
Q кг. = 0.679
D оп.мм= 74.1
P н.мм = 258.3
P вн.мм= 48.0
Гр. сл. = V
Точн. = П

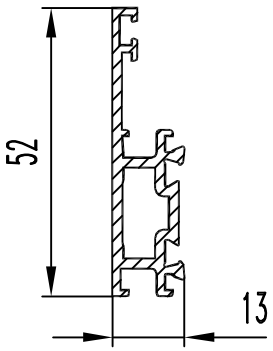

ПЗ-127

F см² = 2.028
Q кг. = 0.550
D оп.мм= 53.0
P н.мм = 196.1
P вн.мм= 48.0
Гр. сл. = V
Точн. = П

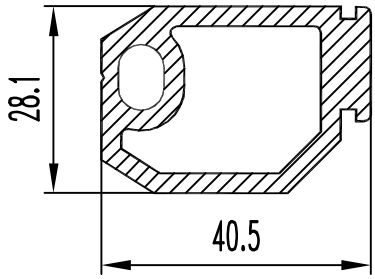

ПЗ-123

F см² = 4.500
Q кг. = 1.220
D оп.мм= 46.2
P н.мм = 96.8
P вн.мм= 28.0
Гр. сл. = V
Точн. = П

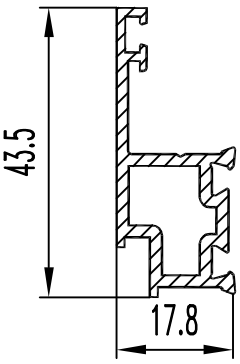

ПЗ-128

F см² = 1.839
Q кг. = 0.498
D оп.мм= 46.4
P н.мм = 163.2
P вн.мм= 57.3
Гр. сл. = V
Точн. = П

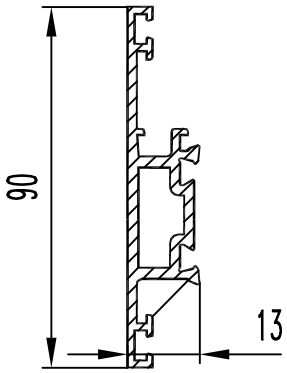

ПЗ-124

F см² = 3.278
Q кг. = 0.888
D оп.мм= 90.1
P н.мм = 276.0
P вн.мм= 101.1
Гр. сл. = V
Точн. = П

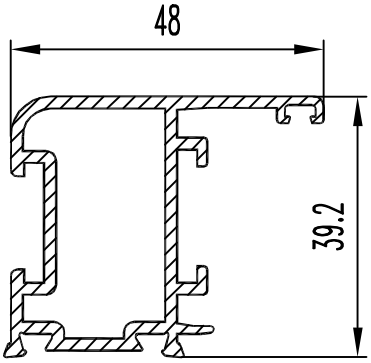

ПЗ-129

F см² = 3.235
Q кг. = 0.877
D оп.мм= 45.0
P н.мм = 253.5
P вн.мм= 117.6
Гр. сл. = V
Точн. = П

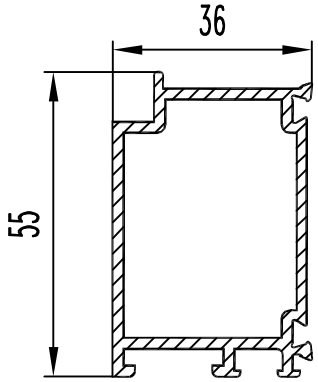

ПЗ-125

F см² = 3.644
Q кг. = 0.988
D оп.мм= 32.0
P н.мм = 232.6
P вн.мм= 146.5
Гр. сл. = V
Точн. = П

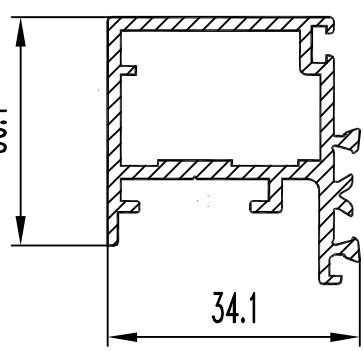

ПЗ-130

F см² = 2.720
Q кг. = 0.737
D оп.мм= 47.0
P н.мм = 208.0
P вн.мм= 95.6
Гр. сл. = IV
Точн. = П

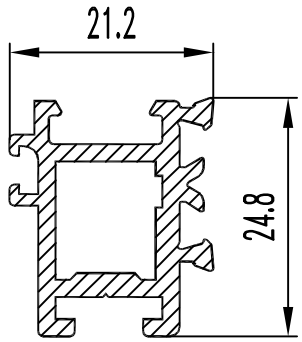

ПЗ-131

F см² = 1.799
Q кг. = 0.488
D оп.мм= 31.0
P н.мм = 148.0
P вн.мм= 47.4
Гр. сл. = IV
Точн. = П

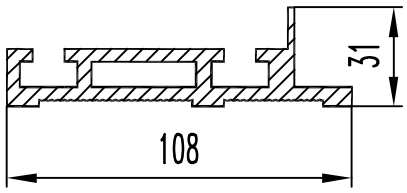

ПЗ-136

F см² = 9.680
Q кг. = 2.623
D оп.мм= 111.0
P н.мм = 369.0
P вн.мм= 84.0
Гр. сл. = V
Точн. = Н

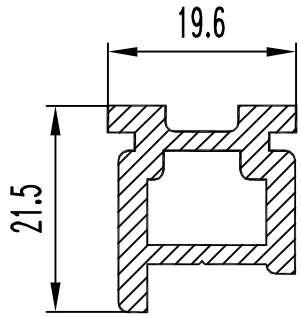

ПЗ-132

F см² = 1.868
Q кг. = 0.506
D оп.мм= 28.0
P н.мм = 96.0
P вн.мм= 43.5
Гр. сл. = IV
Точн. = П

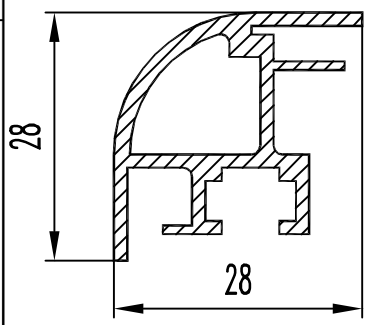

ПЗ-137

F см² = 1.857
Q кг. = 0.503
D оп.мм= 40.0
P н.мм = 177.3
P вн.мм= 50.2
Гр. сл. =Особ.
Точн. = П

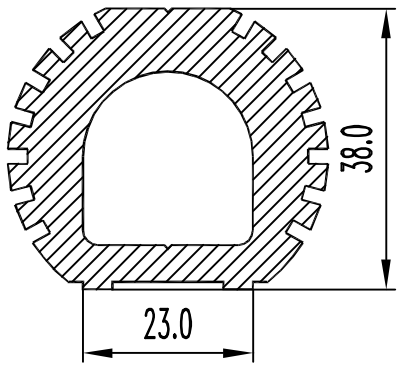

ПЗ-133

F см² = 8.234
Q кг. = 2.231
D оп.мм= 43.4
P н.мм = 213.9
P вн.мм= 81.8
Гр. сл. = V
Точн. = П

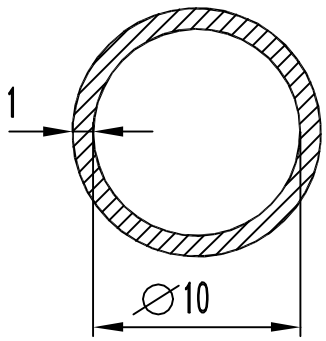

ПЗ-138

F см² = 0.346
Q кг. = 0.094
D оп.мм= 12.0
P н.мм = 37.7
P вн.мм= 31.4
Гр. сл. = V
Точн. = П

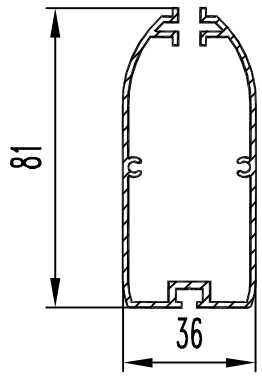

ПЗ-134

F см² = 3.840
Q кг. = 1.041
D оп.мм= 84.5
P н.мм = 503.3
P вн.мм= 0.0
Гр. сл. =Особ.
Точн. = П

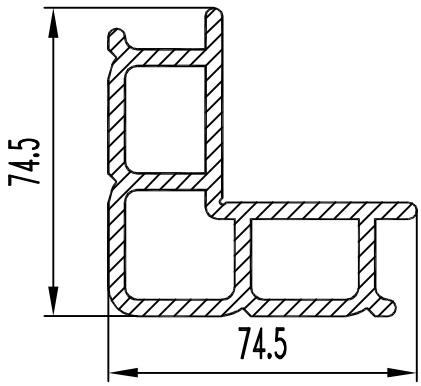

ПЗ-139

F см² = 12.166
Q кг. = 3.297
D оп.мм= 98.0
P н.мм = 311.7
P вн.мм= 277.6
Гр. сл. =Особ.
Точн. = П

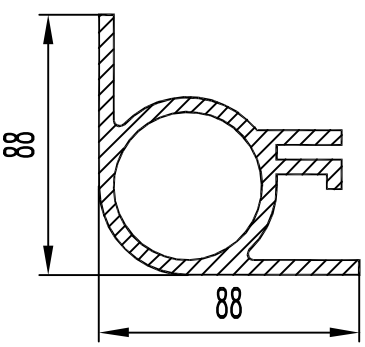

ПЗ-135

F см² = 16.300
Q кг. = 4.417
D оп.мм= 125.0
P н.мм = 452.6
P вн.мм= 157.4
Гр. сл. =Особ.
Точн. = Н

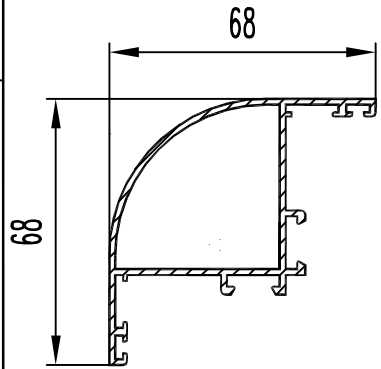

ПЗ-140

F см² = 3.792
Q кг. = 1.028
D оп.мм= 97.0
P н.мм = 379.0
P вн.мм= 175.5
Гр. сл. = VI
Точн. = П

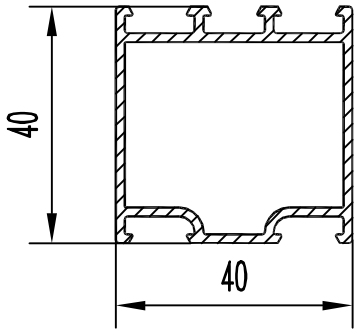

ПЗ-141

F см² = 2.700
Q кг. = 0.732
D оп.мм= 57.0
P н.мм = 219.0
P вн.мм= 134.7
Гр. сл. = IV
Точн. = П

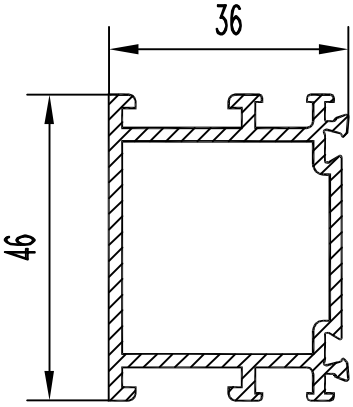

ПЗ-146

F см² = 3.563
Q кг. = 0.966
D оп.мм= 56.9
P н.мм = 247.4
P вн.мм= 125.1
Гр. сл. = V
Точн. = П

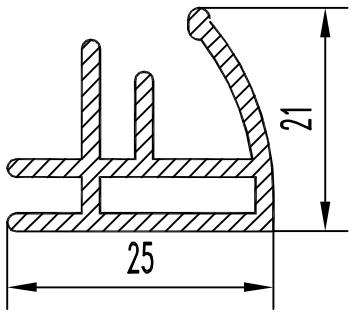

ПЗ-142

F см² = 1.576
Q кг. = 0.427
D оп.мм= 30.0
P н.мм = 146.6
P вн.мм= 36.0
Гр. сл. =Особ.
Точн. = П

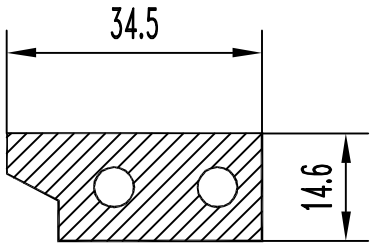

ПЗ-147

F см² = 4.068
Q кг. = 1.102
D оп.мм= 37.0
P н.мм = 95.4
P вн.мм= 34.0
Гр. сл. = III
Точн. = П

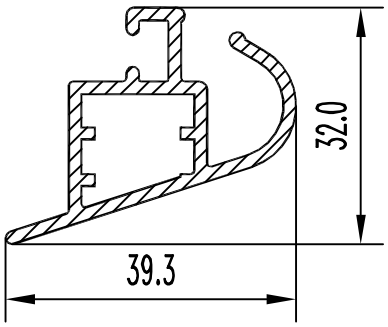

ПЗ-143

F см² = 2.164
Q кг. = 0.586
D оп.мм= 45.0
P н.мм = 182.0
P вн.мм= 68.0
Гр. сл. =Особ.
Точн. = П

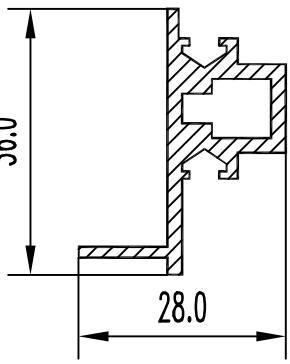

ПЗ-148

F см² = 1.965
Q кг. = 0.533
D оп.мм= 38.5
P н.мм = 146.4
P вн.мм= 40.0
Гр. сл. = VI
Точн. = П

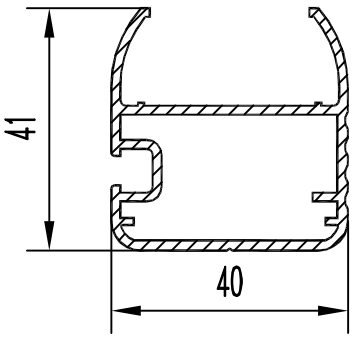

ПЗ-144

F см² = 2.755
Q кг. = 0.747
D оп.мм= 28.1
P н.мм = 216.4
P вн.мм= 142.2
Гр. сл. = V
Точн. = П

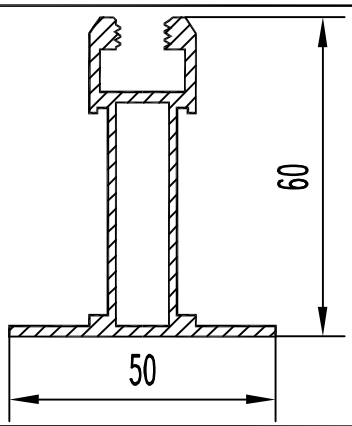

ПЗ-149

F см² = 3.799
Q кг. = 1.030
D оп.мм= 72.0
P н.мм = 282.7
P вн.мм= 104.0
Гр. сл. =Особ.
Точн. = П

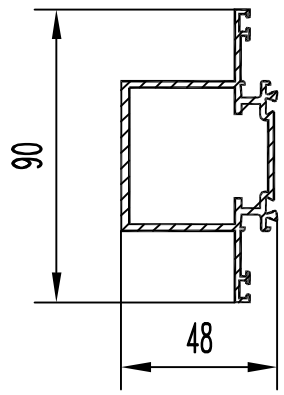

ПЗ-145

F см² = 5.088
Q кг. = 1.379
D оп.мм= 90.1
P н.мм = 360.3
P вн.мм= 180.1
Гр. сл. = V
Точн. = П

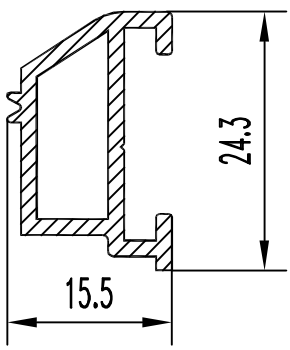

ПЗ-150

F см² = 1.055
Q кг. = 0.286
D оп.мм= 25.9
P н.мм = 95.0
P вн.мм= 45.8
Гр. сл. = IV
Точн. = П

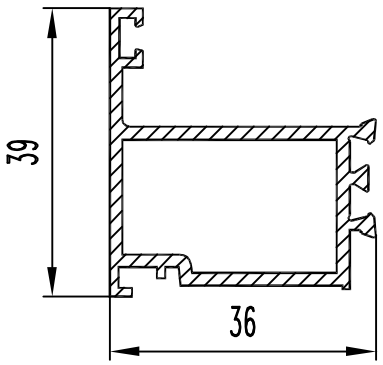

ПЗ-151

F см² = 2.401
Q кг. = 0.651
D оп.мм= 50.0
P н.мм = 196.7
P вн.мм= 93.2
Гр. сл. = V
Точн. = П

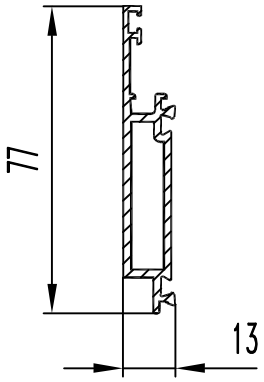

ПЗ-156

F см² = 2.860
Q кг. = 0.775
D оп.мм= 77.5
P н.мм = 231.0
P вн.мм= 89.8
Гр. сл. = V
Точн. = П

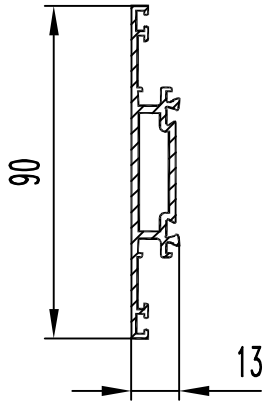

ПЗ-152

F см² = 3.158
Q кг. = 0.856
D оп.мм= 90.1
P н.мм = 290.3
P вн.мм= 79.1
Гр. сл. = V
Точн. = П

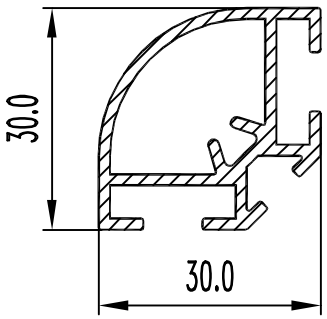

ПЗ-157

F см² = 2.110
Q кг. = 0.572
D оп.мм= 42.0
P н.мм = 179.3
P вн.мм= 87.3
Гр. сл. = V
Точн. = П

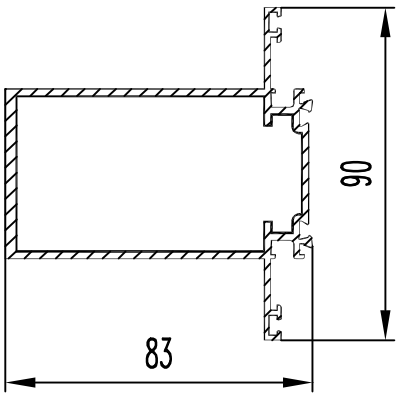

ПЗ-153

F см² = 6.698
Q кг. = 1.815
D оп.мм= 105.2
P н.мм = 430.3
P вн.мм= 249.1
Гр. сл. = VI
Точн. = П

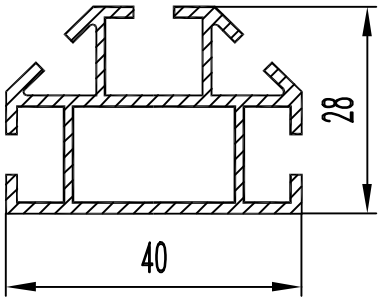

ПЗ-158

F см² = 2.471
Q кг. = 0.670
D оп.мм= 43.1
P н.мм = 273.4
P вн.мм= 69.8
Гр. сл. =Особ.
Точн. = П

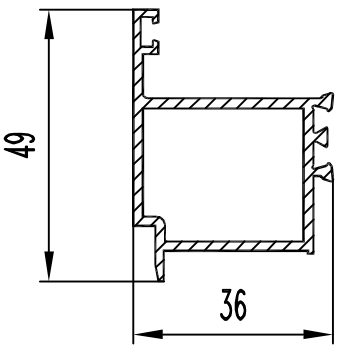

ПЗ-154

F см² = 2.603
Q кг. = 0.705
D оп.мм= 54.9
P н.мм = 204.9
P вн.мм= 105.4
Гр. сл. = V
Точн. = П

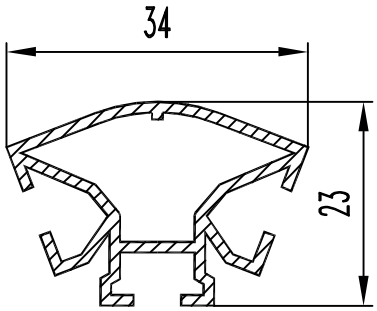

ПЗ-159

F см² = 1.541
Q кг. = 0.418
D оп.мм= 35.0
P н.мм = 178.4
P вн.мм= 75.5
Гр. сл. =Особ.
Точн. = П

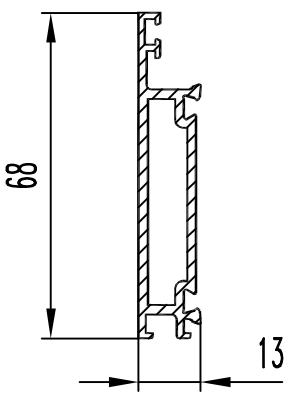

ПЗ-155

F см² = 2.802
Q кг. = 0.759
D оп.мм= 68.8
P н.мм = 213.8
P вн.мм= 101.1
Гр. сл. = V
Точн. = П

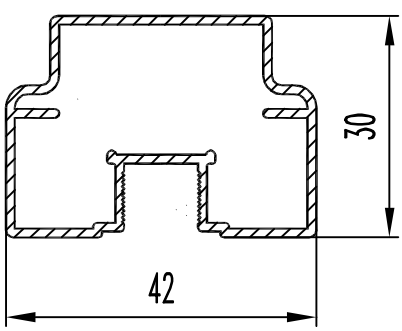

ПЗ-160

F см² = 2.010
Q кг. = 0.545
D оп.мм= 48.0
P н.мм = 163.7
P вн.мм= 178.5
Гр. сл. =Особ.
Точн. = П

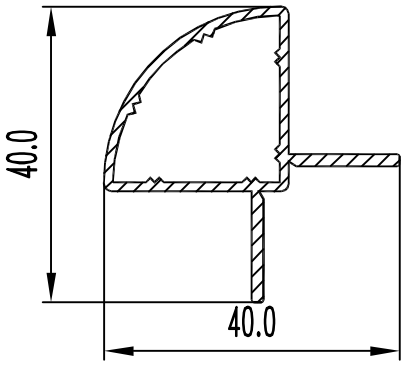

ПЗ-161

F см² = 1.543
Q кг. = 0.418
D оп.мм= 41.0
P н.мм = 149.4
P вн.мм= 87.2
Гр. сл. = VI
Точн. = П

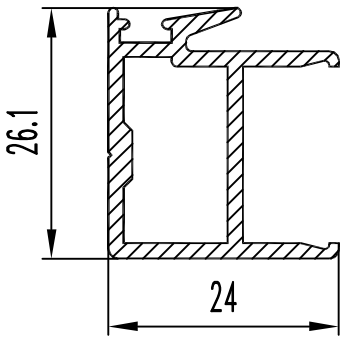

ПЗ-166

F см² = 1.589
Q кг. = 0.431
D оп.мм= 34.4
P н.мм = 138.0
P вн.мм= 61.0
Гр. сл. = V
Точн. = П

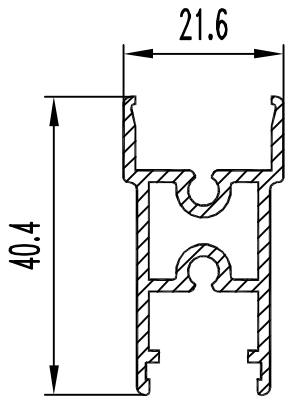

ПЗ-162

F см² = 2.106
Q кг. = 0.571
D оп.мм= 44.0
P н.мм = 197.0
P вн.мм= 68.0
Гр. сл. = V
Точн. = П

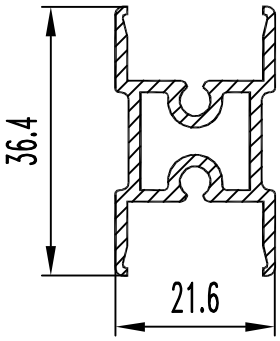

ПЗ-167

F см² = 1.988
Q кг. = 0.539
D оп.мм= 41.0
P н.мм = 180.0
P вн.мм= 68.0
Гр. сл. = V
Точн. = П

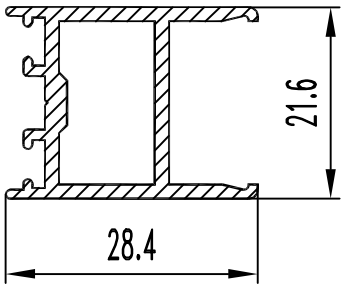

ПЗ-163

F см² = 1.572
Q кг. = 0.426
D оп.мм= 35.0
P н.мм = 144.0
P вн.мм= 59.0
Гр. сл. = V
Точн. = П

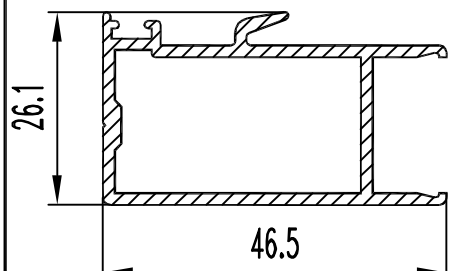

ПЗ-164

F см² = 2.343
Q кг. = 0.635
D оп.мм= 52.6
P н.мм = 189.0
P вн.мм= 106.0
Гр. сл. = V
Точн. = П

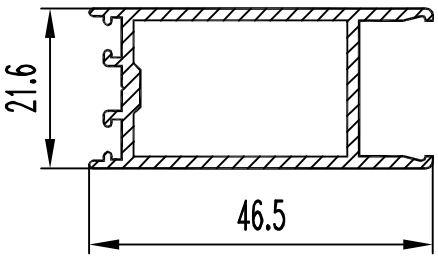

ПЗ-165

F см² = 2.151
Q кг. = 0.583
D оп.мм= 50.7
P н.мм = 180.0
P вн.мм= 95.0
Гр. сл. = V
Точн. = П

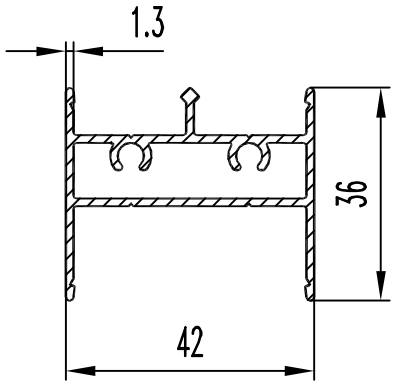

ПЗ–11

F см² = 2.335
Q кг. = 0.633
D оп.мм= 56.0
P н.мм = 221.2
P вн.мм= 132.0
Гр. сл. = V
Точн. = П

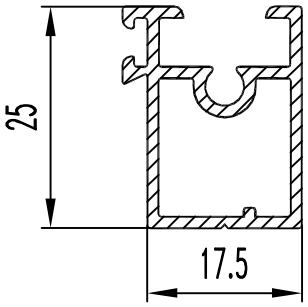

ПЗ–12

F см² = 1.313
Q кг. = 0.356
D оп.мм= 32.0
P н.мм = 132.0
P вн.мм= 67.0
Гр. сл. = V
Точн. = П

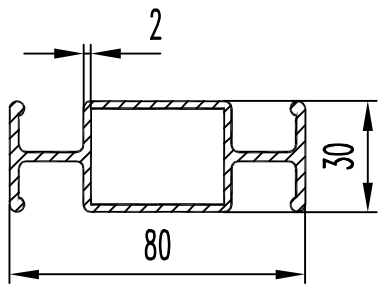

ПЗ–13

F см² = 5.190
Q кг. = 1.406
D оп.мм= 84.1
P н.мм = 321.6
P вн.мм= 124.0
Гр. сл. = VI
Точн. = Н

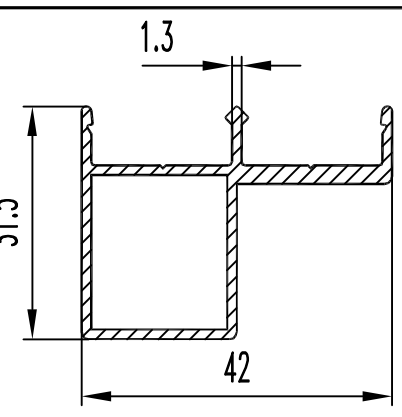

ПЗ–15

F см² = 1.927
Q кг. = 0.522
D оп.мм= 52.0
P н.мм = 178.4
P вн.мм= 78.6
Гр. сл. = IV
Точн. = П

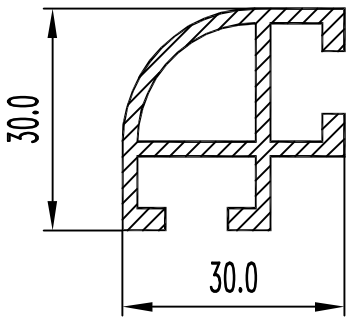

ПЗ–16

F см² = 2.544
Q кг. = 0.689
D оп.мм= 42.4
P н.мм = 182.3
P вн.мм= 57.1
Гр. сл. = V
Точн. = П

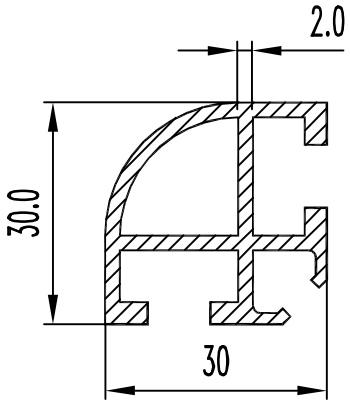

ПЗ–17

F см² = 2.695
Q кг. = 0.730
D оп.мм= 43.0
P н.мм = 200.9
P вн.мм= 57.1
Гр. сл. = VI
Точн. = П

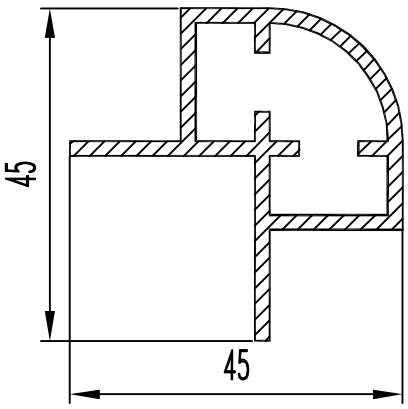

ПЗ–18

F см² = 3.014
Q кг. = 0.817
D оп.мм= 46.8
P н.мм = 172.3
P вн.мм= 129.1
Гр. сл. = V
Точн. = П

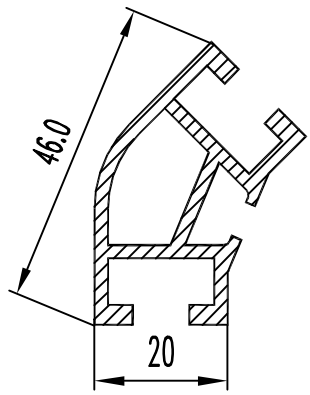

ПЗ–19

F см² = 2.926
Q кг. = 0.793
D оп.мм= 46.1
P н.мм = 217.5
P вн.мм= 57.4
Гр. сл. = VI
Точн. = П

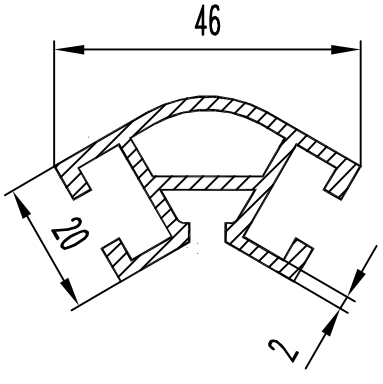

ПЗ–20

F см² = 2.919
Q кг. = 0.791
D оп.мм= 46.0
P н.мм = 219.2
P вн.мм= 55.0
Гр. сл. = V
Точн. = П

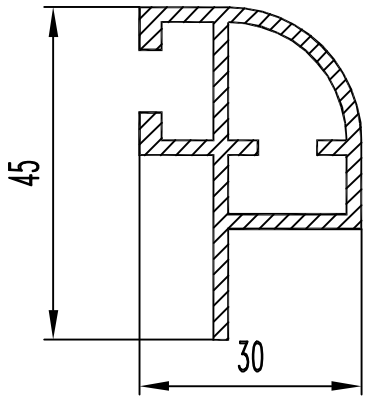

ПЗ–21

F см² = 2.779
Q кг. = 0.753
D оп.мм= 47.0
P н.мм = 177.3
P вн.мм= 93.1
Гр. сл. = V
Точн. = П

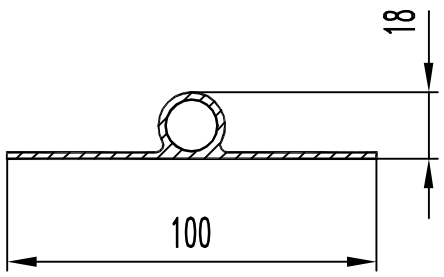

ПЗ–26

F см² = 2.650
Q кг. = 0.718
D оп.мм= 100.0
P н.мм = 229.6
P вн.мм= 45.2
Гр. сл. = V
Точн. = Н

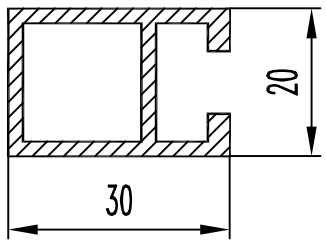

ПЗ–22

F см² = 2.065
Q кг. = 0.560
D оп.мм= 36.0
P н.мм = 135.0
P вн.мм= 64.0
Гр. сл. = IV
Точн. = П

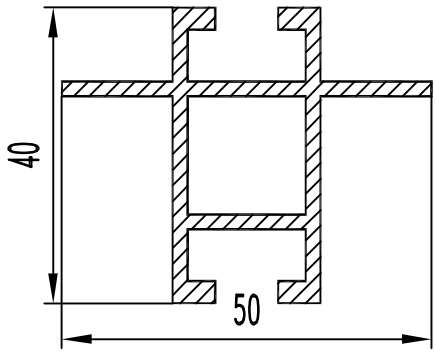

ПЗ–27

F см² = 3.290
Q кг. = 0.892
D оп.мм= 50.0
P н.мм = 250.0
P вн.мм= 64.0
Гр. сл. = V
Точн. = П

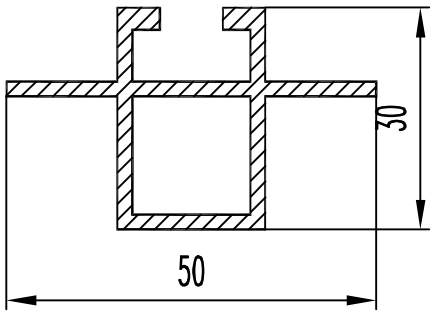

ПЗ–23

F см² = 2.665
Q кг. = 0.722
D оп.мм= 50.0
P н.мм = 195.0
P вн.мм= 64.0
Гр. сл. = V
Точн. = П

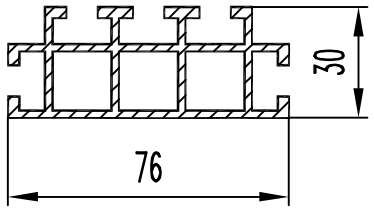

ПЗ–28

F см² = 6.245
Q кг. = 1.692
D оп.мм= 80.0
P н.мм = 387.0
P вн.мм= 192.0
Гр. сл. = VI
Точн. = П

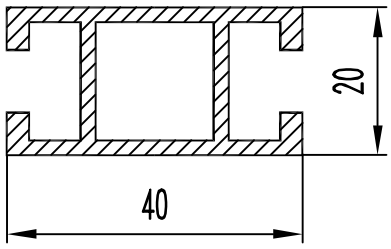

ПЗ–24

F см² = 2.690
Q кг. = 0.729
D оп.мм= 46.0
P н.мм = 190.0
P вн.мм= 64.0
Гр. сл. = IV
Точн. = П

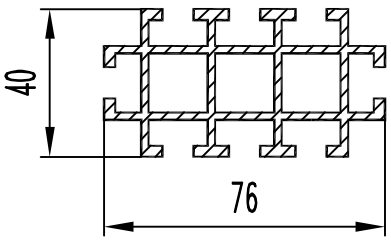

ПЗ–29

F см² = 7.720
Q кг. = 2.092
D оп.мм= 80.0
P н.мм = 512.0
P вн.мм= 192.0
Гр. сл. = VI
Точн. = П

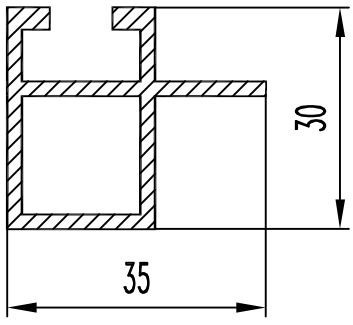

ПЗ–25

F см² = 2.365
Q кг. = 0.641
D оп.мм= 42.0
P н.мм = 165.0
P вн.мм= 64.0
Гр. сл. = V
Точн. = П

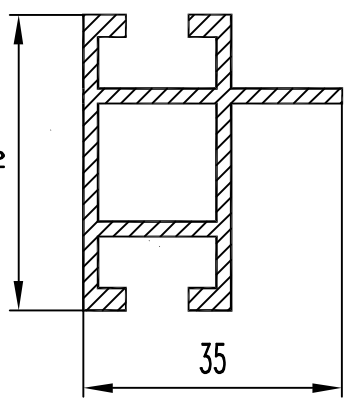

ПЗ–30

F см² = 2.990
Q кг. = 0.810
D оп.мм= 48.0
P н.мм = 220.0
P вн.мм= 64.0
Гр. сл. = V
Точн. = П

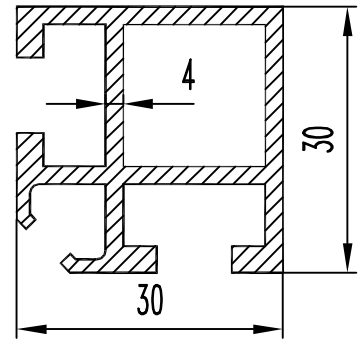

ПЗ–31

F см² = 2.840
Q кг. = 0.770
D оп.мм= 42.4
P н.мм = 208.6
P вн.мм= 64.0
Гр. сл. = V
Точн. = П

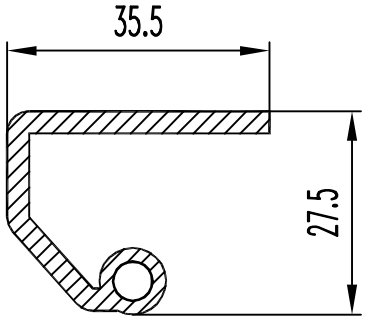

ПЗ–36

F см² = 2.340
Q кг. = 0.634
D оп.мм= 38.8
P н.мм = 154.6
P вн.мм= 15.7
Гр. сл. = V
Точн. = П

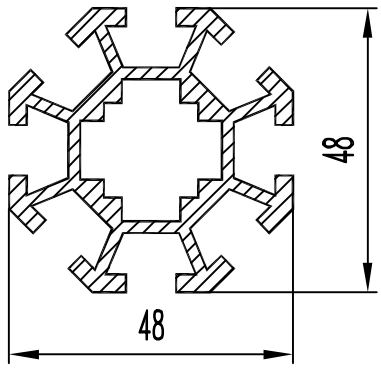

ПЗ–32

F см² = 5.990
Q кг. = 1.623
D оп.мм= 52.0
P н.мм = 389.6
P вн.мм= 96.0
Гр. сл. = VI
Точн. = П

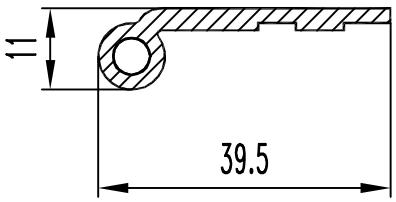

ПЗ–37

F см² = 1.324
Q кг. = 0.359
D оп.мм= 40.0
P н.мм = 97.0
P вн.мм= 15.7
Гр. сл. = V
Точн. = П

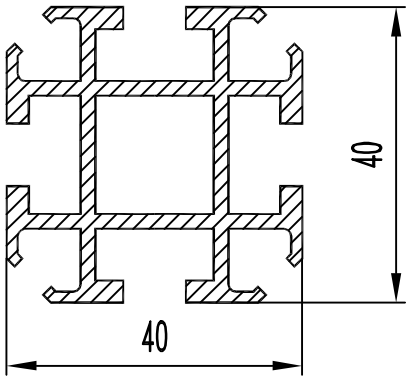

ПЗ–33

F см² = 4.533
Q кг. = 1.228
D оп.мм= 49.0
P н.мм = 376.3
P вн.мм= 64.0
Гр. сл. = VI
Точн. = П

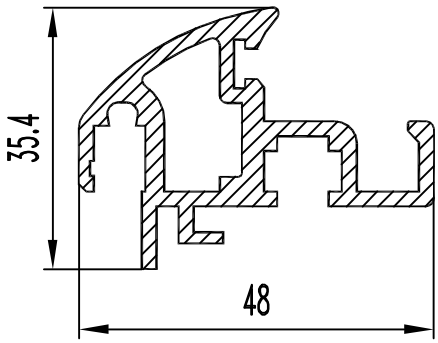

ПЗ–38

F см² = 3.427
Q кг. = 0.928
D оп.мм= 49.0
P н.мм = 258.2
P вн.мм= 69.26
Гр. сл. =Особ.
Точн. = П

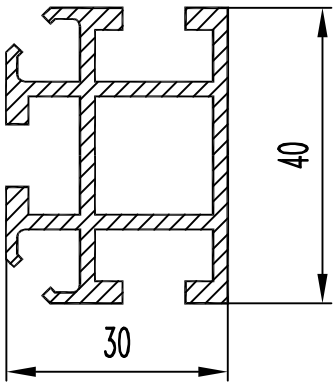

ПЗ–34

F см² = 3.616
Q кг. = 0.980
D оп.мм= 46.7
P н.мм = 282.3
P вн.мм= 64.0
Гр. сл. = VI
Точн. = П

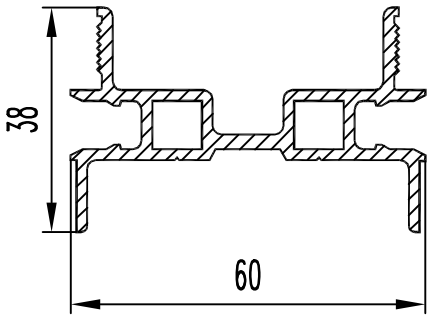

ПЗ–39

F см² = 3.712
Q кг. = 1.006
D оп.мм= 67.0
P н.мм = 314.6
P вн.мм= 66.4
Гр. сл. =Особ.
Точн. = П

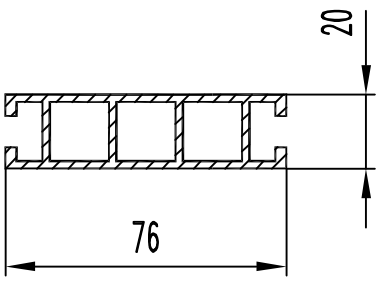

ПЗ–35

F см² = 4.770
Q кг. = 1.293
D оп.мм= 80.0
P н.мм = 262.0
P вн.мм= 192.0
Гр. сл. = VI
Точн. = П

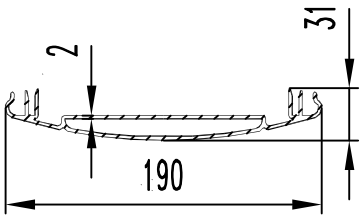

ПЗ–40

F см² = 8.740
Q кг. = 2.369
D оп.мм= 190.0
P н.мм = 581.7
P вн.мм= 245.3
Гр. сл. =Особ.
Точн. = П

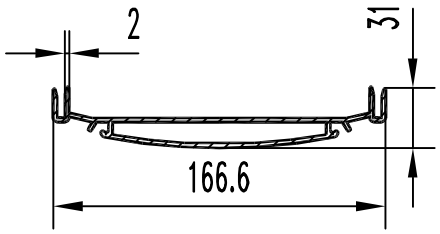

ПЗ–41

F см² = 7.446
Q кг. = 2.018
D оп.мм= 168.0
P н.мм = 502.1
P вн.мм= 227.4
Гр. сл. = Особ.
Точн. = П

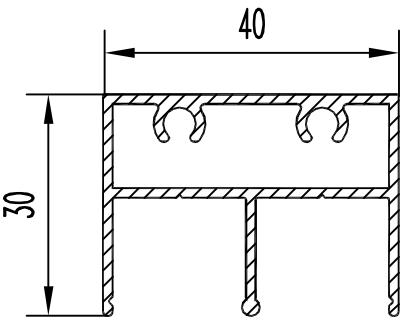

ПЗ–46

F см² = 2.289
Q кг. = 0.620
D оп.мм= 50.0
P н.мм = 204.0
P вн.мм= 134.0
Гр. сл. = V
Точн. = П

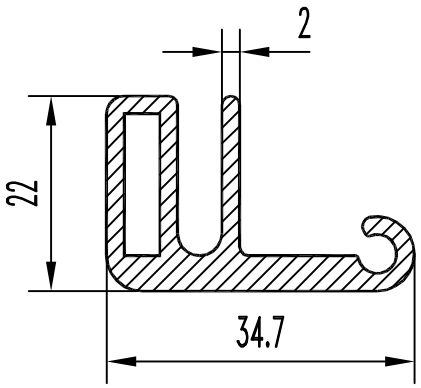

ПЗ–42

F см² = 2.557
Q кг. = 0.693
D оп.мм= 38.8
P н.мм = 156.3
P вн.мм= 40.0
Гр. сл. = Особ.
Точн. = П

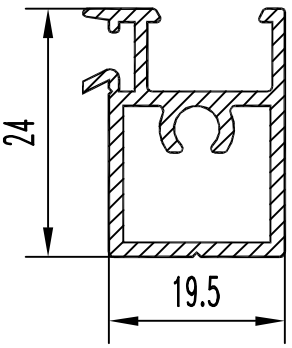

ПЗ–47

F см² = 1.324
Q кг. = 0.359
D оп.мм= 31.0
P н.мм = 120.0
P вн.мм= 72.0
Гр. сл. = V
Точн. = П

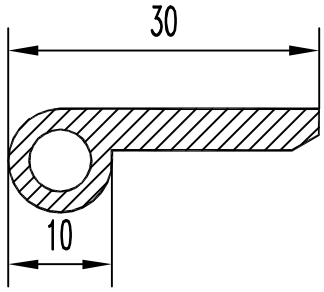

ПЗ–43

F см² = 1.340
Q кг. = 0.363
D оп.мм= 31.0
P н.мм = 72.5
P вн.мм= 18.9
Гр. сл. = IV
Точн. = Н

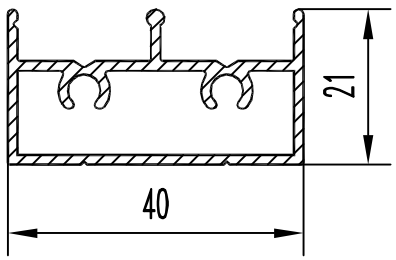

ПЗ–48

F см² = 1.813
Q кг. = 0.518
D оп.мм= 46
P н.мм = 151
P вн.мм= 134
Гр. сл. = V
Точн. = П

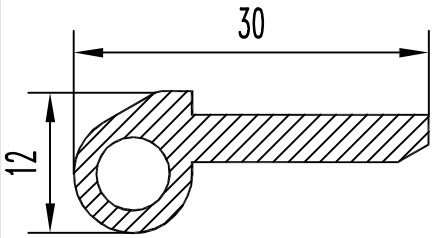

ПЗ–44

F см² = 1.430
Q кг. = 0.388
D оп.мм= 31.0
P н.мм = 75.0
P вн.мм= 18.9
Гр. сл. = IV
Точн. = Н

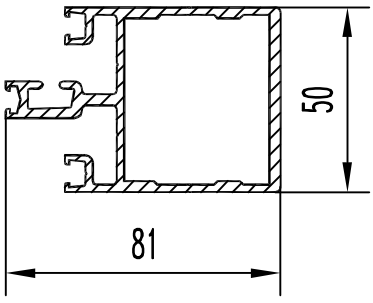

ПЗ–49

F см² = 7.025
Q кг. = 1.904
D оп.мм= 111.6
P н.мм = 422.8
P вн.мм= 184.5
Гр. сл. = V
Точн. = П

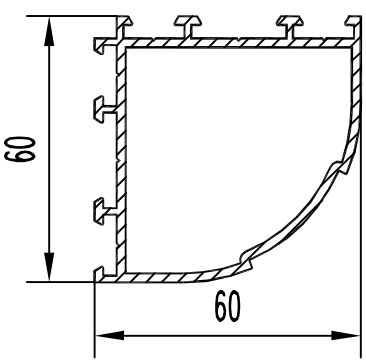

ПЗ–45

F см² = 4.900
Q кг. = 1.328
D оп.мм= 85.5
P н.мм = 330.1
P вн.мм= 188.3
Гр. сл. = V
Точн. = Н

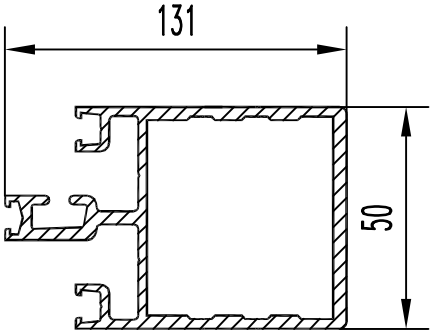

ПЗ–50

F см² = 9.457
Q кг. = 2.563
D оп.мм= 135.5
P н.мм = 522.8
P вн.мм= 284.9
Гр. сл. = V
Точн. = П

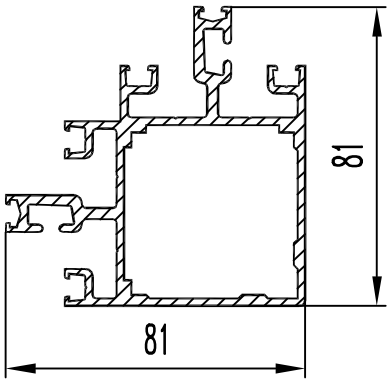

ПЗ–51

F см² = 9.285
Q кг. = 2.516
D оп.мм= 97.1
P н.мм = 647.6
P вн.мм= 188.5
Гр. сл. = V
Точн. = П

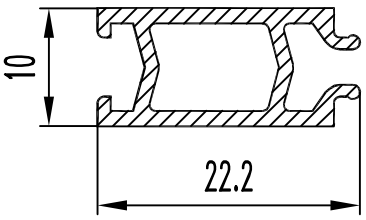

ПЗ–56

F см² = 0.823
Q кг. = 0.223
D оп.мм= 23.3
P н.мм = 93.2
P вн.мм= 34.5
Гр. сл. = V
Точн. = П

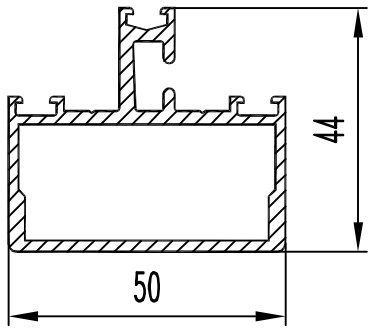

ПЗ–52

F см² = 4.083
Q кг. = 1.106
D оп.мм= 57.8
P н.мм = 257.4
P вн.мм= 133.4
Гр. сл. = V
Точн. = П

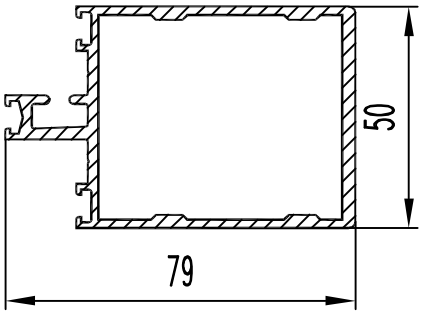

ПЗ–53

F см² = 6.023
Q кг. = 1.632
D оп.мм= 86.5
P н.мм = 327.4
P вн.мм= 206.1
Гр. сл. = V
Точн. = П

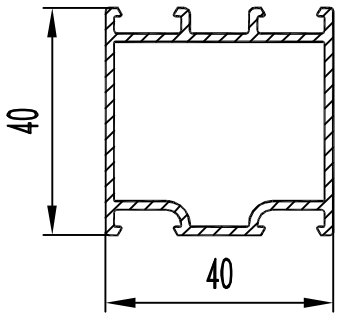

ПЗ–58

F см² = 2.663
Q кг. = 0.722
D оп.мм= 57.0
P н.мм = 214.2
P вн.мм= 134.7
Гр. сл. = IV
Точн. = П

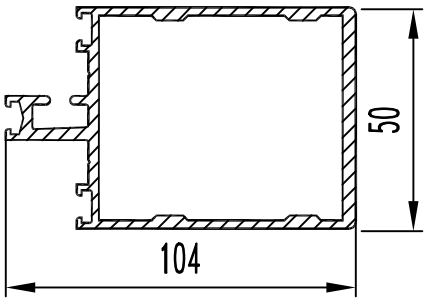

ПЗ–54

F см² = 7.309
Q кг. = 1.981
D оп.мм= 109.7
P н.мм = 377.4
P вн.мм= 253.5
Гр. сл. = V
Точн. = П

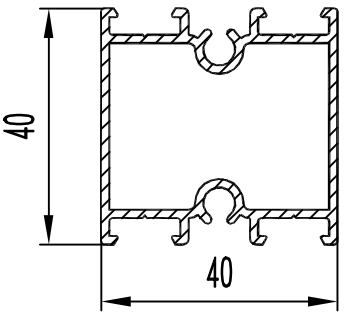

ПЗ–59

F см² = 2.982
Q кг. = 0.808
D оп.мм= 57.0
P н.мм = 258.0
P вн.мм= 142.0
Гр. сл. = IV
Точн. = П

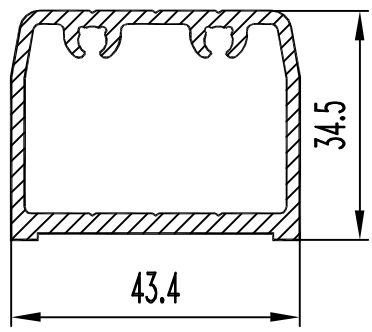

ПЗ–55

F см² = 3.758
Q кг. = 1.018
D оп.мм= 53.3
P н.мм = 153.4
P вн.мм= 168.6
Гр. сл. = V
Точн. = П

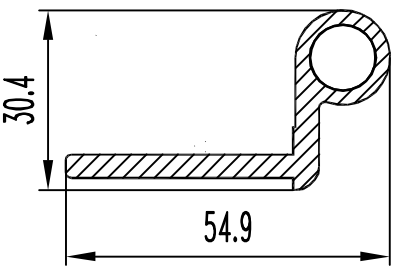

ПЗ–60

F см² = 3.300
Q кг. = 0.894
D оп.мм= 55.0
P н.мм = 157.8
P вн.мм= 34.6
Гр. сл. = IV
Точн. = П

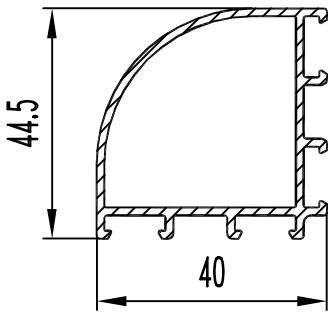

ПЗ–61

F см² = 2.790
Q кг. = 0.756
D оп.мм= 64.0
P н.мм = 228.2
P вн.мм= 135.4
Гр. сл. = IV
Точн. = П

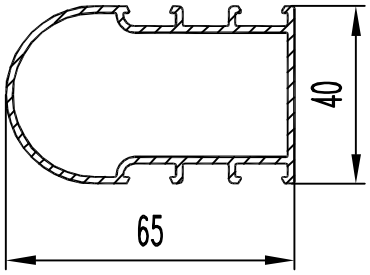

ПЗ–66

F см² = 3.301
Q кг. = 0.895
D оп.мм= 69.0
P н.мм = 255.6
P вн.мм= 178.0
Гр. сл. = IV
Точн. = П

ПЗ–67

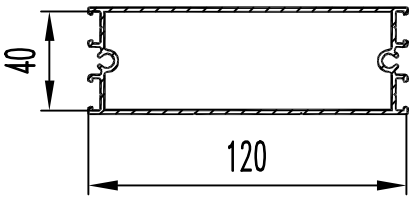

F см² = 5.382
Q кг. = 1.459
D оп.мм= 126.0
P н.мм = 418.0
P вн.мм= 302.0
Гр. сл. = IV
Точн. = П

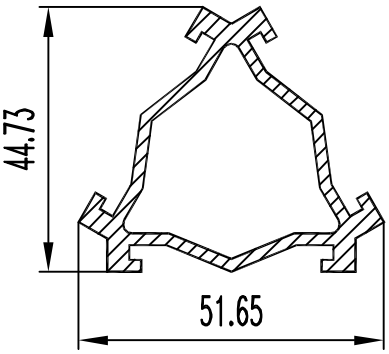

ПЗ–63

F см² = 3.879
Q кг. = 1.051
D оп.мм= 55.5
P н.мм = 215.8
P вн.мм= 115.4
Гр. сл. = VI
Точн. = П

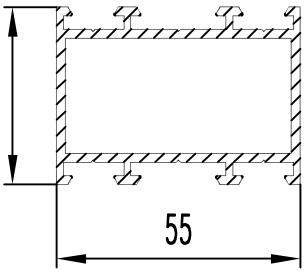

ПЗ–68

F см² = 4.238
Q кг. = 1.148
D оп.мм= 68.0
P н.мм = 294.9
P вн.мм= 154.0
Гр. сл. = V
Точн. = Н

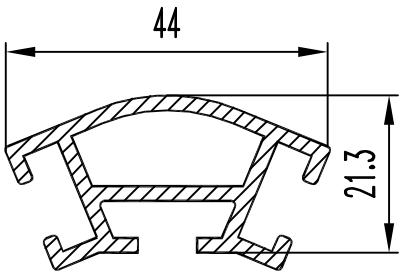

ПЗ–64

F см² = 2.618
Q кг. = 0.709
D оп.мм= 45.0
P н.мм = 198.5
P вн.мм= 62.4
Гр. сл. =Особ.
Точн. = Н

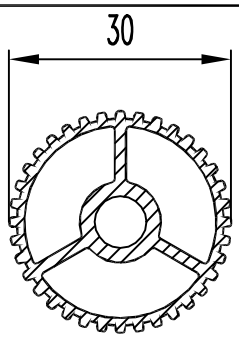

ПЗ–69

F см² = 2.200
Q кг. = 0.596
D оп.мм= 30.0
P н.мм = 140.2
P вн.мм= 172.0
Гр. сл. =Особ.
Точн. = П

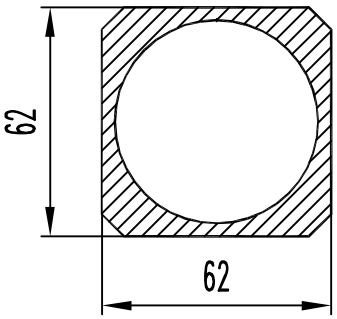

ПЗ–65

F см² = 13.962
Q кг. = 3.784
D оп.мм= 80.0
P н.мм = 233.9
P вн.мм= 172.8
Гр. сл. = IV
Точн. = П

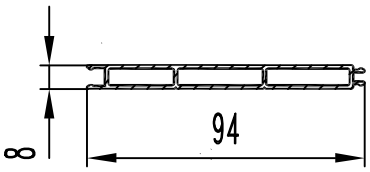

ПЗ–70

F см² = 2.492
Q кг. = 0.675
D оп.мм= 94.0
P н.мм = 223.0
P вн.мм= 190.0
Гр. сл. = V
Точн. = П

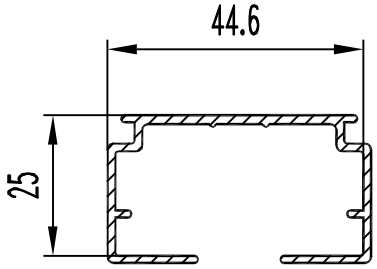

ПЗ–71

F см² = 1.711
Q кг. = 0.464
D оп.мм= 50.0
P н.мм = 256.0
P вн.мм= 0.0
Гр. сл. =Особ.
Точн. = П

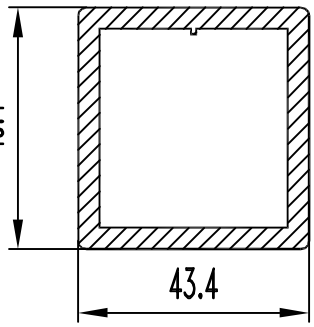

ПЗ–76

F см² = 6.455
Q кг. = 1.749
D оп.мм= 61.6
P н.мм = 175.0
P вн.мм= 147.6
Гр. сл. = V
Точн. = П

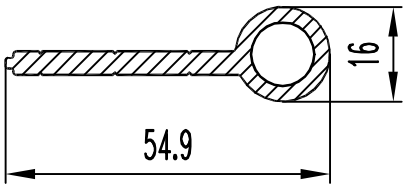

ПЗ–72

F см² = 2.587
Q кг. = 0.701
D оп.мм= 55.0
P н.мм = 129.6
P вн.мм= 34.6
Гр. сл. = IV
Точн. = П

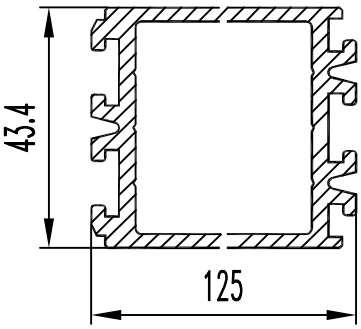

ПЗ–77

F см² = 9.677
Q кг. = 2.622
D оп.мм= 129.3
P н.мм = 429.3
P вн.мм= 294.4
Гр. сл. = V
Точн. = П

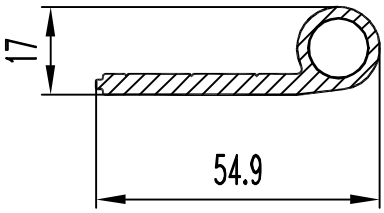

ПЗ–73

F см² = 2.740
Q кг. = 0.743
D оп.мм= 55.0
P н.мм = 133.3
P вн.мм= 34.6
Гр. сл. = IV
Точн. = П

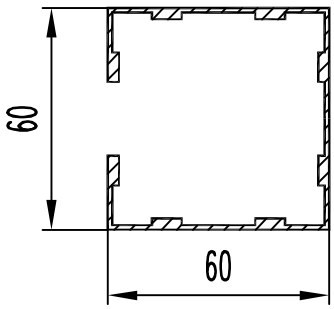

ПЗ–78

F см² = 3.734
Q кг. = 1.012
D оп.мм= 85.0
P н.мм = 461.6
P вн.мм= 0.0
Гр. сл. =Особ.
Точн. = П

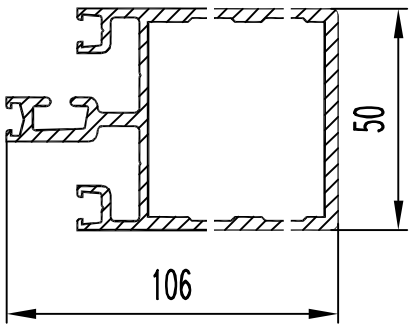

ПЗ–79

F см² = 8.222
Q кг. = 2.228
D оп.мм= 111.6
P н.мм = 472.8
P вн.мм= 233.0
Гр. сл. = V
Точн. = П

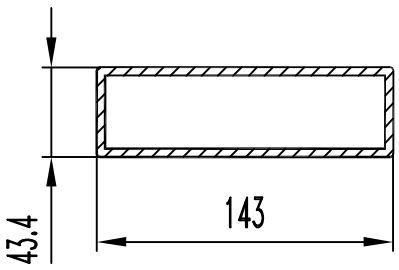

ПЗ–75

F см² = 14.285
Q кг. = 3.871
D оп.мм= 149.1
P н.мм = 371.0
P вн.мм= 341.6
Гр. сл. = V
Точн. = П

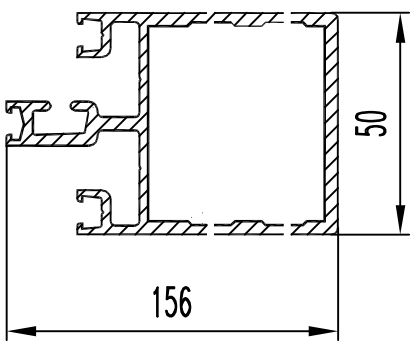

ПЗ–80

F см² = 11.447
Q кг. = 3.102
D оп.мм= 159.8
P н.мм = 572.8
P вн.мм= 331.0
Гр. сл. = V
Точн. = П

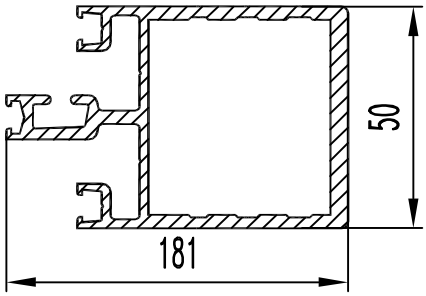

ПЗ–81

F см² = 13.330
Q кг. = 3.612
D оп.мм= 184.2
P н.мм = 622.8
P вн.мм= 378.5
Гр. сл. = V
Точн. = П

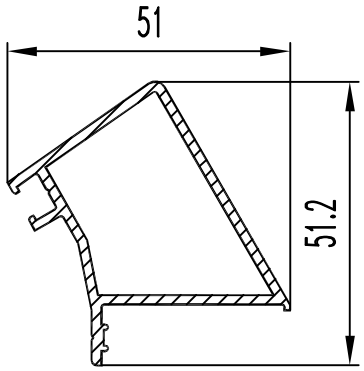

ПЗ–86

F см² = 2.663
Q кг. = 0.722
D оп.мм= 56.1
P н.мм = 189.1
P вн.мм= 123.6
Гр. сл. = V
Точн. = П

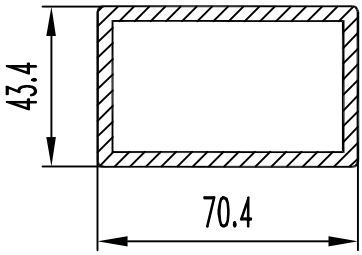

ПЗ–82

F см² = 8.445
Q кг. = 2.289
D оп.мм= 81.6
P н.мм = 225.0
P вн.мм= 195.6
Гр. сл. = V
Точн. = П

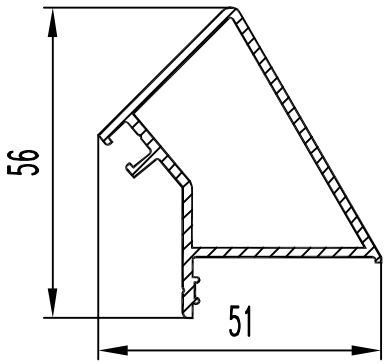

ПЗ–87

F см² = 2.809
Q кг. = 0.761
D оп.мм= 58.5
P н.мм = 198.1
P вн.мм= 132.0
Гр. сл. = V
Точн. = П

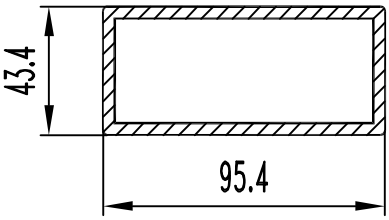

ПЗ–83

F см² = 10.445
Q кг. = 2.831
D оп.мм= 103.8
P н.мм = 275.0
P вн.мм= 245.6
Гр. сл. = V
Точн. = П

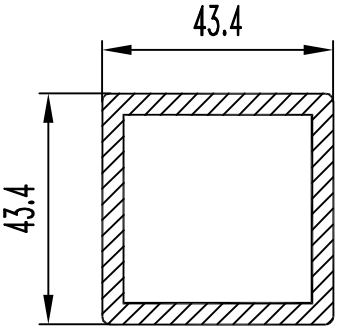

ПЗ–88

F см² = 6.285
Q кг. = 1.703
D оп.мм= 60.1
P н.мм = 171.0
P вн.мм= 141.6
Гр. сл. = V
Точн. = П

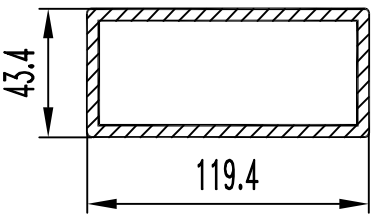

ПЗ–84

F см² = 12.365
Q кг. = 3.351
D оп.мм= 126.2
P н.мм = 323.0
P вн.мм= 293.6
Гр. сл. = V
Точн. = П

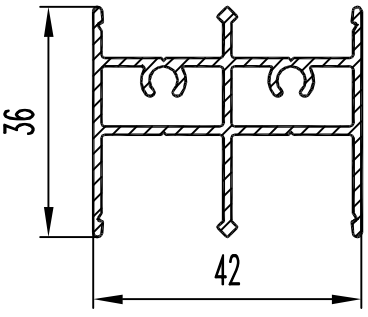

ПЗ–89

F см² = 2.690
Q кг. = 0.729
D оп.мм= 56.0
P н.мм = 253.0
P вн.мм= 147.0
Гр. сл. = V
Точн. = П

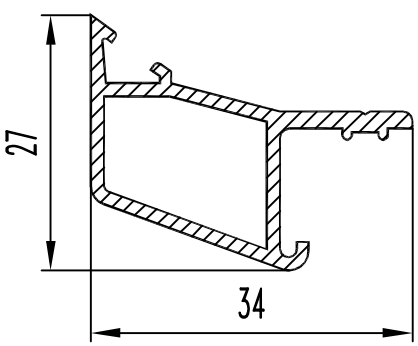

ПЗ–85

F см² = 1.381
Q кг. = 0.374
D оп.мм= 36.8
P н.мм = 128.9
P вн.мм= 59.1
Гр. сл. = V
Точн. = П

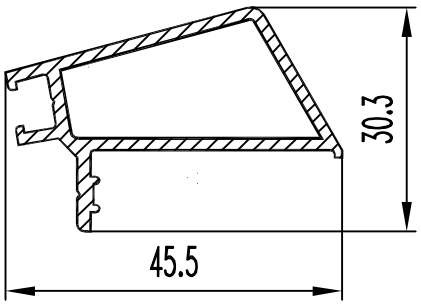

ПЗ–90

F см² = 1.974
Q кг. = 0.535
D оп.мм= 46.9
P н.мм = 152.6
P вн.мм= 88.4
Гр. сл. = V
Точн. = П

БПЗ-001

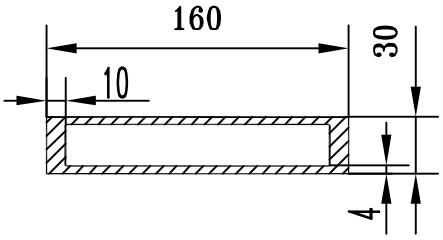

F см² = 17.202
Q кг. = 4.662
D оп.мм= 163.0
P н.мм = 323.14
P вн.мм= 380
Гр. сл. = IV
Точн. = Н

БПЗ-0002

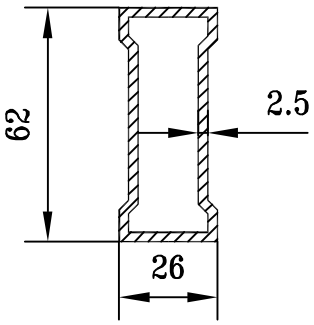

F см² = 4.3
Q кг. = 1.65
D оп.мм= 68
P н.мм = 180.1
P вн.мм= 160.1
Гр. сл. = IV
Точн. = П

БПЗ-0003

F см² = 2.895
Q кг. = 0.785
D оп.мм= 50
P н.мм = 171.5
P вн.мм= 118.3
Гр. сл. = VI
Точн. = П

БПЗ-0004

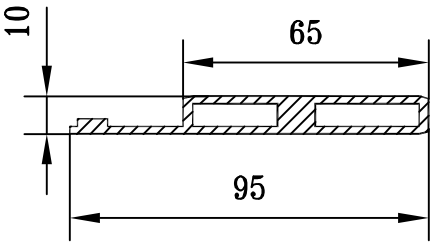

F см² = 4.235
Q кг. = 1.148
D оп.мм= 96.1
P н.мм = 212.3
P вн.мм= 124
Гр. сл. = VI
Точн. = П

БПЗ-005

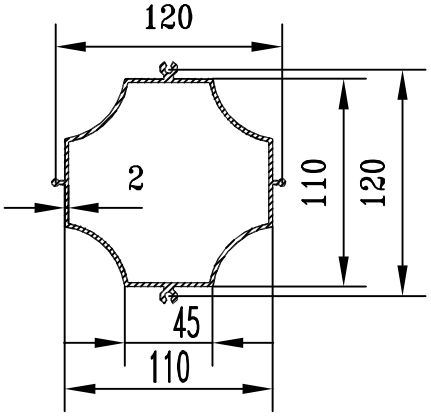

F см² = 8.63
Q кг. = 2.339
D оп.мм= 128.0
P н.мм = 472.8
P вн.мм= 361.3
Гр. сл. = VI
Точн. = П

БПЗ-0006

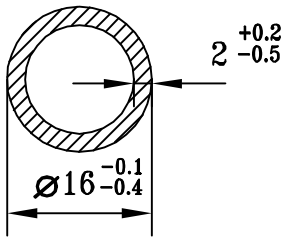

F см² = 0.88
Q кг. = 0.238
D оп.мм= 16
P н.мм = 50.3
P вн.мм= 37.7
Гр. сл. = III
Точн. = П

БПЗ-0007

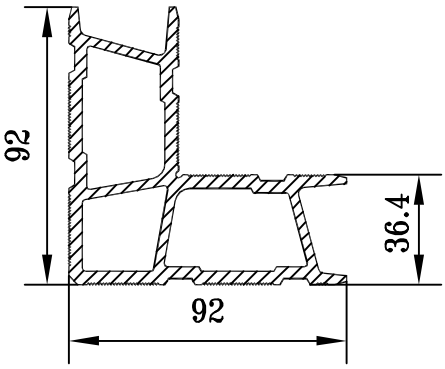

F см² = 15.81
Q кг. = 4.285
D оп.мм= 129
P н.мм = 494
P вн.мм= 375
Гр. сл. = IV
Точн. = П

БПЗ-008

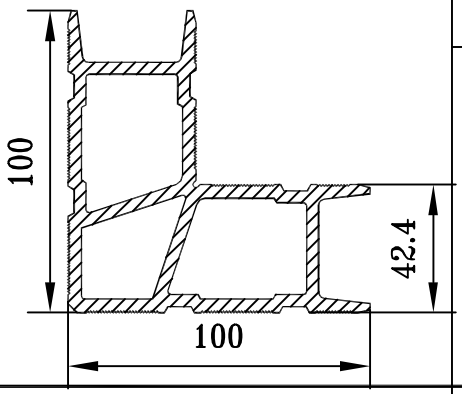

F см² = 18.67
Q кг. = 5.059
D оп.мм= 140
P н.мм = 545
P вн.мм= 411
Гр. сл. = V
Точн. = П

БПЗ-0009

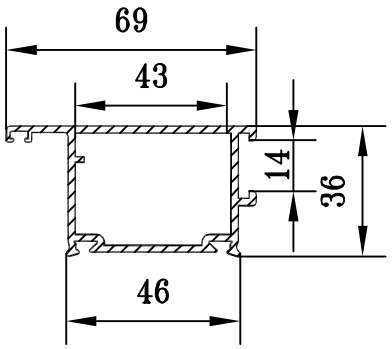

F см² = 3.922
Q кг. = 1.062
D оп.мм= 74
P н.мм = 263
P вн.мм= 151
Гр. сл. = V
Точн. = П

БПЗ-0010

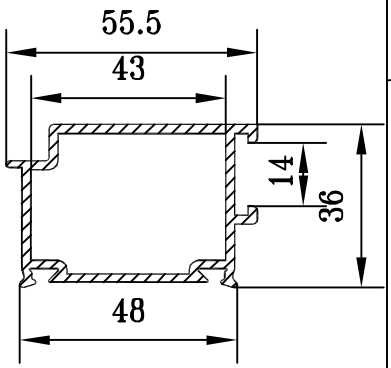

F см² = 3.562
Q кг. = 0.965
D оп.мм= 63
P н.мм = 222
P вн.мм= 145
Гр. сл. = V
Точн. = П

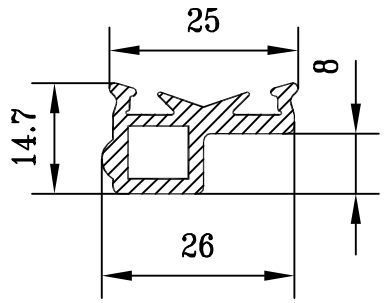

БПЗ-0011

F см² = 1.413
Q кг. = 0.383
D оп.мм= 28
P н.мм = 101
P вн.мм= 30
Гр. сл. = V
Точн. = П

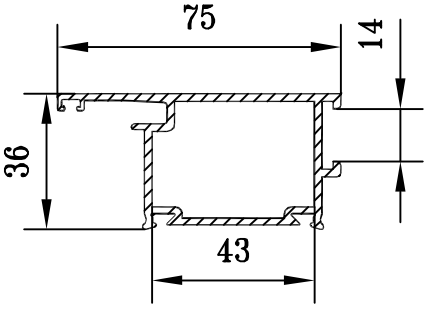

БПЗ-0016

F см² = 4.175
Q кг. = 1.128
D оп.мм= 79
P н.мм = 293
P вн.мм= 145
Гр. сл. = V
Точн. = П

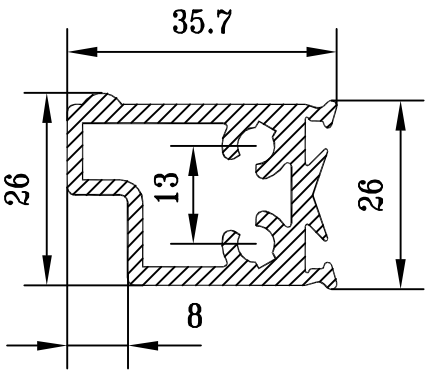

БПЗ-0012

F см² = 3.266
Q кг. = 0.885
D оп.мм= 43
P н.мм = 143
P вн.мм= 121
Гр. сл. = V
Точн. = П

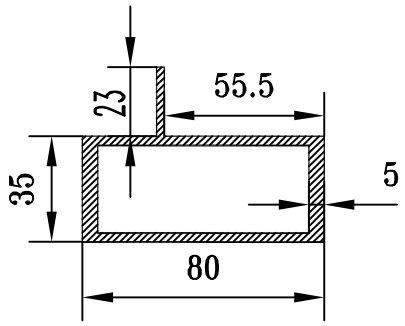

БПЗ-017

F см² = 8.275
Q кг. = 2.243
D оп.мм= 90.0
P н.мм = 276.0
P вн.мм= 198.0
Гр. сл. = IV
Точн. = П

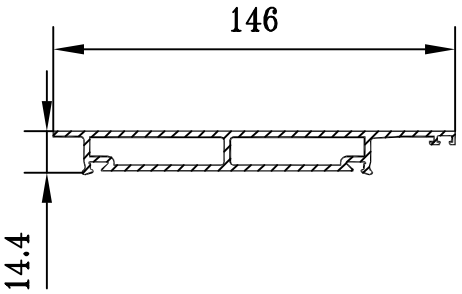

БПЗ-0013

F см² = 5.337
Q кг. = 1.446
D оп.мм= 146
P н.мм = 334
P вн.мм= 211.4
Гр. сл. = V
Точн. = П

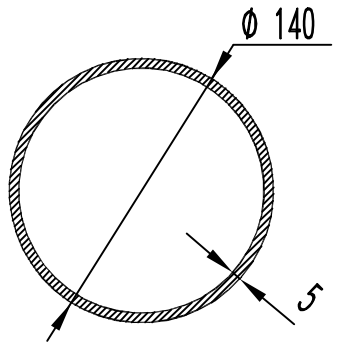

БПЗ-018

F см² = 21.195
Q кг. = 5.744
D оп.мм= 140.0
P н.мм = 439.8
P вн.мм= 408.4
Гр. сл. = V
Точн. = П

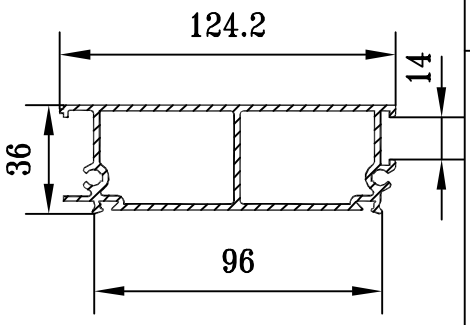

БПЗ-0014

F см² = 7.290
Q кг. = 1.968
D оп.мм= 127
P н.мм = 438
P вн.мм= 301
Гр. сл. = V
Точн. = П

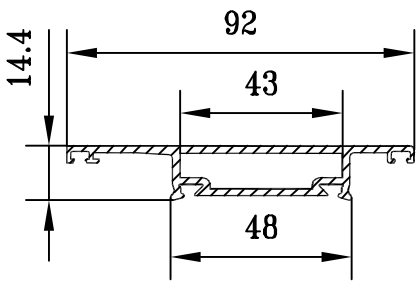

БПЗ-0019

F см² = 3.351
Q кг. = 0.908
D оп.мм= 92
P н.мм = 266
P вн.мм= 103
Гр. сл. = V
Точн. = П

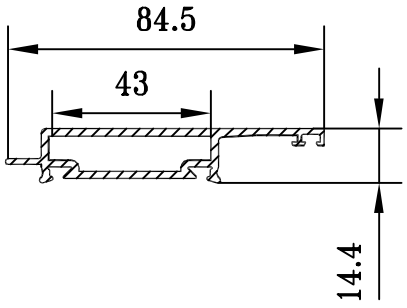

БПЗ-0015

F см² = 3.131
Q кг. = 0.845
D оп.мм= 85
P н.мм = 236
P вн.мм= 103
Гр. сл. = V
Точн. = П

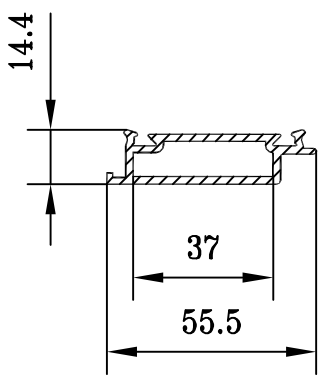

БПЗ-0020

F см² = 2.455
Q кг. = 0.663
D оп.мм= 56
P н.мм = 165
P вн.мм= 91
Гр. сл. = V
Точн. = П

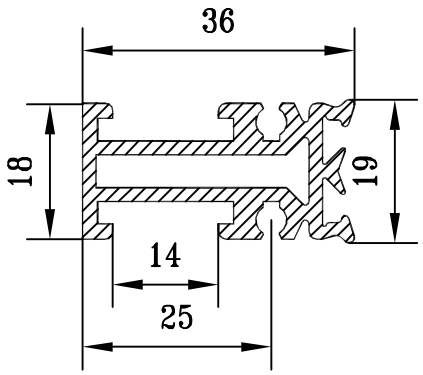

БПЗ-0021

F см = 2.632
Q кг. = 0.713
D оп.мм= 40
P н.мм = 195
P вн.мм= 71
Гр. сл. = V
Точн. = П

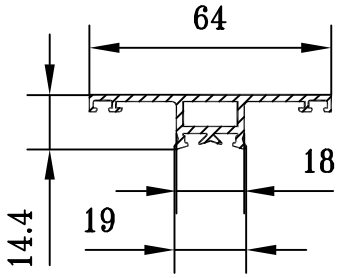

БПЗ-0027

F см² = 2.133
Q кг. = 0.578
D оп.мм= 64
P н.мм = 214
P вн.мм= 42
Гр. сл. = V
Точн. = П

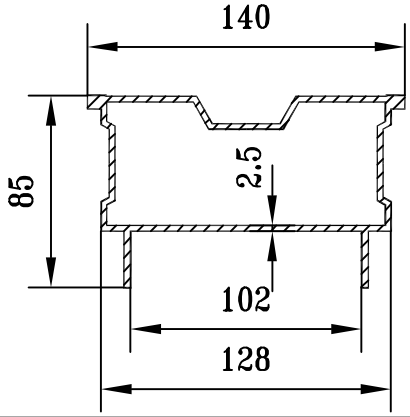

БПЗ-0028

F см² = 6.47
Q кг. = 1.753
D оп.мм= 106.0
P н.мм = 355.5
P вн.мм= 210.9
Гр. сл. = VI
Точн. = П

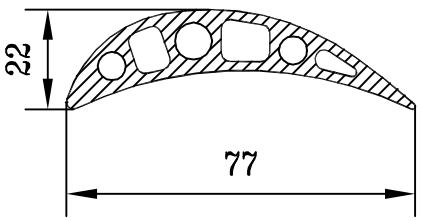

БПЗ-0029

F см² = 4.951
Q кг. = 1.342
D оп.мм= 78
P н.мм = 173.4
P вн.мм= 155.1
Гр. сл. = Особ.
Точн. = П

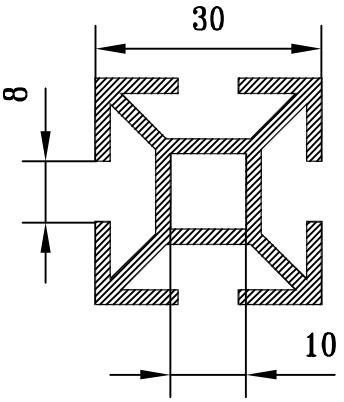

БПЗ-030

F см² = 3.238
Q кг. = 0.877
D оп.мм= 42.4
P н.мм = 277.3
P вн.мм= 40.0
Гр. сл. = IV
Точн. = Н

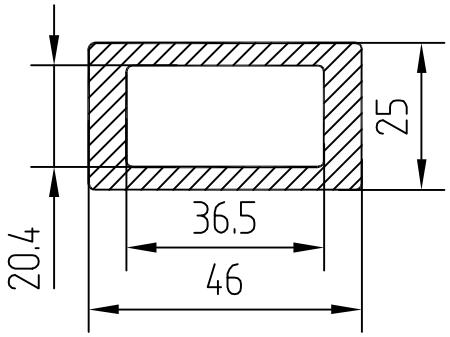

БП3-031

F см =4.05
Q кг. = 1.098
D оп.мм= 58.5
P н.мм = 142
P вн.мм=113
Гр. сл. = IV
Точн. = II

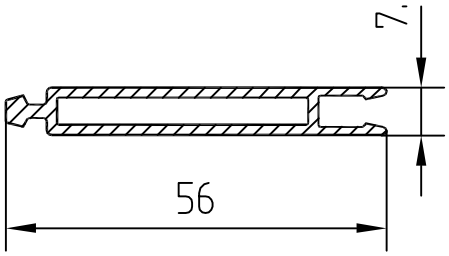

БП3-0036

F см² = 1.750
Q кг. = 0.474
D оп.мм= 56.2
P н.мм = 146.9
P вн.мм= 81.5
Гр. сл. = VI
Точн. = П

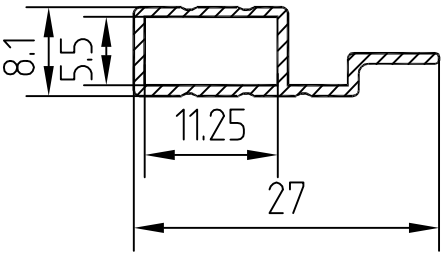

БП3-032

F см = 0.692
Q кг. = 0.187
D оп.мм= 27.2
P н.мм =78.2
P вн.мм=33.6
Гр. сл. = IV
Точн. = II

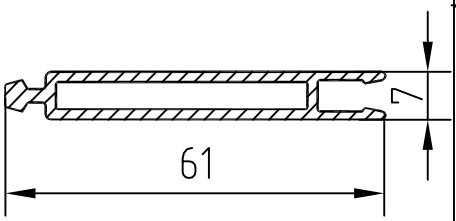

БП3-0037

F см² = 1.89
Q кг. = 0.512
D оп.мм= 61.2
P н.мм = 157.8
P вн.мм= 91.5
Гр. сл. = VI
Точн. = П

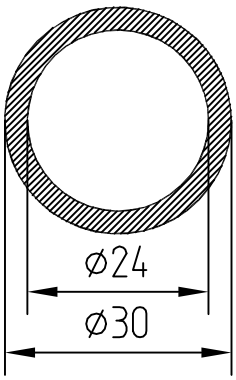

БП3-033

F см² = 2.54
Q кг. = 0.688
D оп.мм= 30.0
P н.мм = 94.3
P вн.мм= 75.4
Гр. сл. = IV
Точн. = П

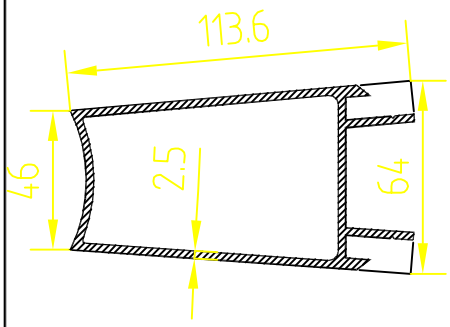

БП3-034

F см² = 8.605
Q кг. = 2.332
D оп.мм= 121.8
P н.мм = 409.9
P вн.мм= 263.7
Гр. сл. = VI
Точн. = П

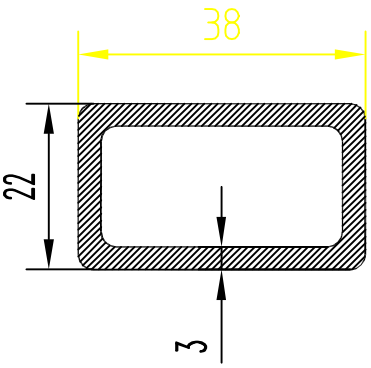

БП3-039

F см² = 3.24
Q кг. = 0.878
D оп.мм= 43.3
P н.мм = 116.6
P вн.мм= 92.57
Гр. сл. = IV
Точн. = Н

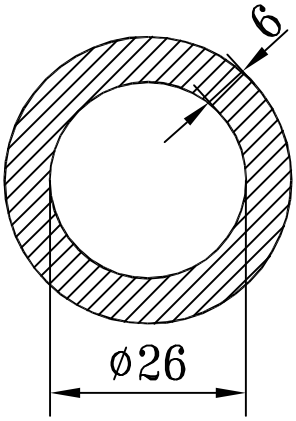

БП3-0035

F см² = 5.932
Q кг. = 1.608
D оп.мм= 38.0
P н.мм = 119.4
P вн.мм= 81.7
Гр. сл. = I
Точн. = П

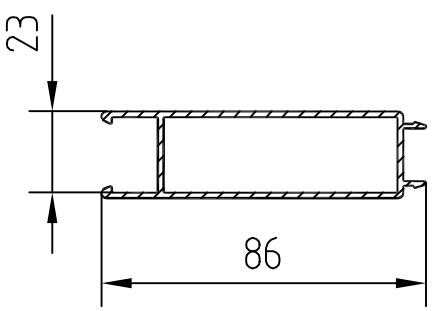

БП3-0040

F см² = 3.200
Q кг. = 0.867
D оп.мм= 87.8
P н.мм = 260.2
P вн.мм= 163.5
Гр. сл. = IV
Точн. = П

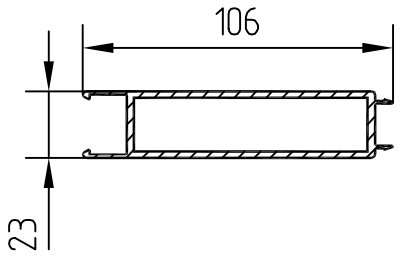

БПЗ-041

F см² = 3.8
Q кг. = 1.1
D оп.мм= 107.4
P н.мм = 300.2
P вн.мм= 203.5
Гр. сл. = IV
Точн. = П

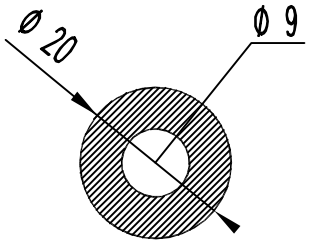

БПЗ-046

F см² = 2.505
Q кг. = 0.679
D оп.мм= 20.0
P н.мм = 62.8
P вн.мм= 28.27
Гр. сл. = III
Точн. = Н

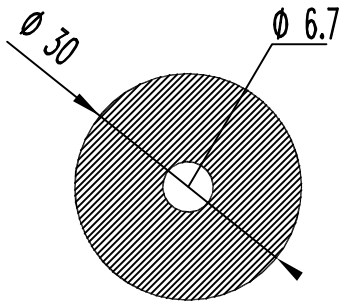

БПЗ-042

F см² = 6.716
Q кг. = 1.82
D оп.мм= 30.0
P н.мм = 94.3
P вн.мм= 20.1
Гр. сл. = IV
Точн. = П

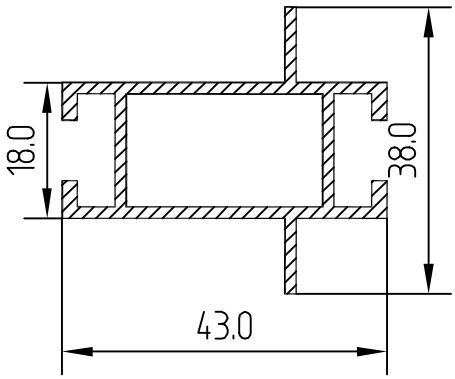

БПЗ-047

F см² = 0
Q кг. = 0
D оп.мм= 0
P н.мм = 0
P вн.мм= 0
Гр. сл. = III
Точн. = Н

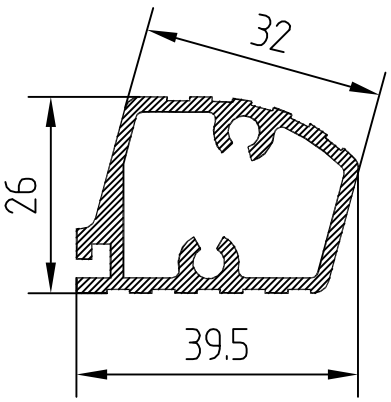

БПЗ-043

F см² = 2.463
Q кг. = 0.667
D оп.мм= 46.0
P н.мм = 134
P вн.мм= 127.7
Гр. сл. = IV
Точн. = Н

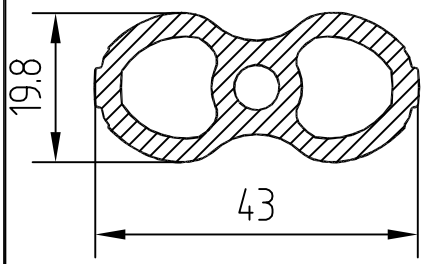

БПЗ-0048

F см² = 3.607
Q кг. = 0.977
D оп.мм= 43.0
P н.мм = 111.9
P вн.мм= 105.6
Гр. сл. =Особ.
Точн. = П

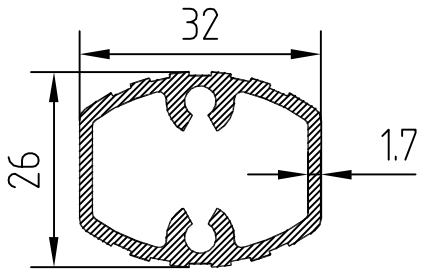

БПЗ-044

F см² = 2.17
Q кг. = 0.588
D оп.мм= 34.0
P н.мм = 107.8
P вн.мм= 121.9
Гр. сл. = VI
Точн. = Н

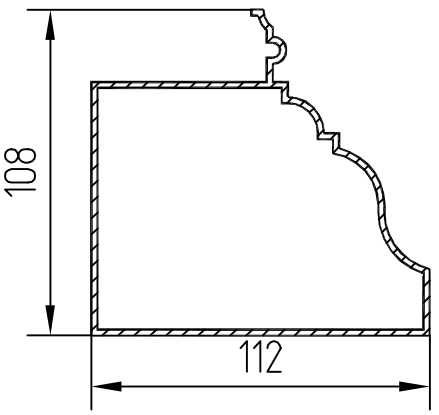

БПЗ-0049

F см² = 7.930
Q кг. = 2.149
D оп.мм= 159.0
P н.мм = 437.1
P вн.мм= 356.0
Гр. сл. = VI
Точн. = П

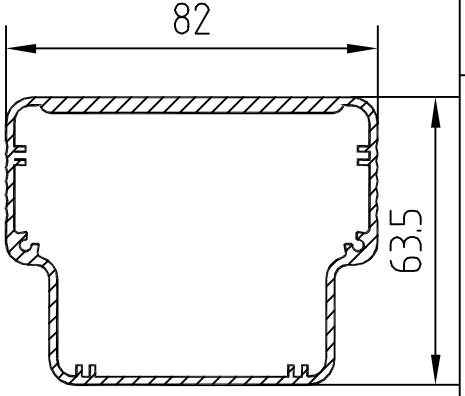

БПЗ-0045

F см² = 6.418
Q кг. = 1.739
D оп.мм= 120.0
P н.мм = 275.2
P вн.мм= 316.9
Гр. сл. =Особ.
Точн. = П

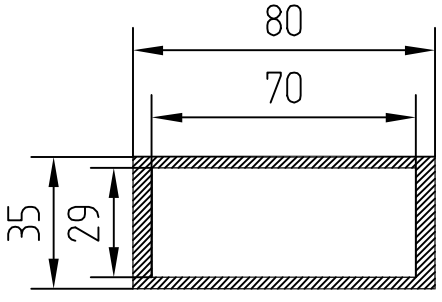

БПЗ-050

F см² = 7.7
Q кг. = 2.087
D оп.мм= 87.3
P н.мм = 230
P вн.мм= 198
Гр. сл. = IV
Точн. = П

БПЗ-0051

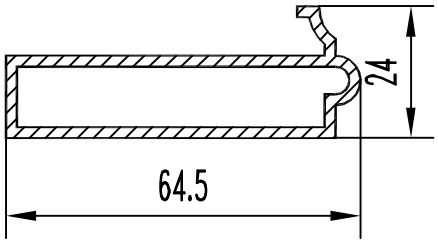

F см² = 3.200
Q кг. = 0.867
D оп.мм= 65.5
P н.мм = 179.2
P вн.мм= 140.9
Гр. сл. = V
Точн. = П

БПЗ-056

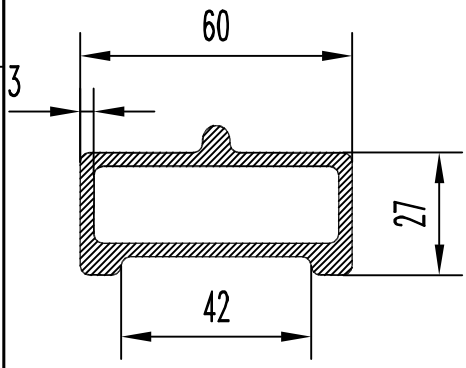

F см² = 6.100
Q кг. = 1.653
D оп.мм= 68.0
P н.мм = 212.2
P вн.мм= 126.0
Гр. сл. = IV
Точн. = П

БПЗ-0052

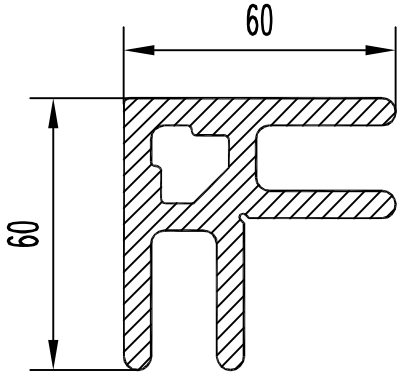

F см² = 13.480
Q кг. = 3.653
D оп.мм= 81.0
P н.мм = 349.7
P вн.мм= 60.3
Гр. сл. = VI
Точн. = П

БПЗ-0057

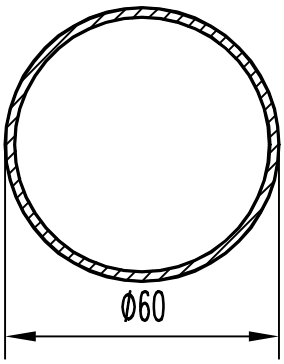

F см² = 2.750
Q кг. = 0.745
D оп.мм= 60.0
P н.мм = 188.5
P вн.мм= 179.1
Гр. сл. = IV
Точн. = Н

БПЗ-053

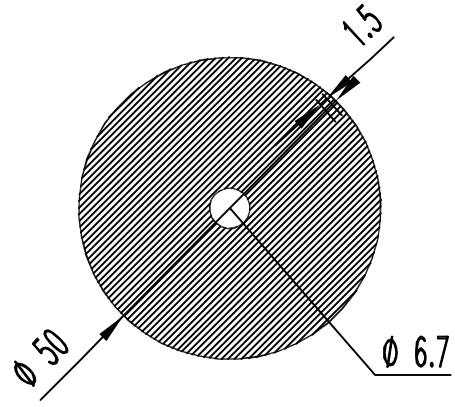

F см² = 19.28
Q кг. = 5.225
D оп.мм= 50.0
P н.мм = 157.1
P вн.мм= 21.05
Гр. сл. = II
Точн. = П

БПЗ-058

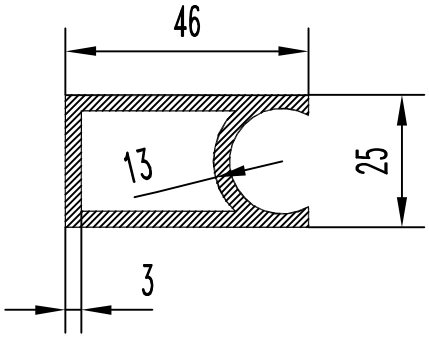

F см² = 4.190
Q кг. = 1.135
D оп.мм= 52.0
P н.мм = 166.5
P вн.мм= 112.5
Гр. сл. = IV
Точн. = П

БПЗ-054

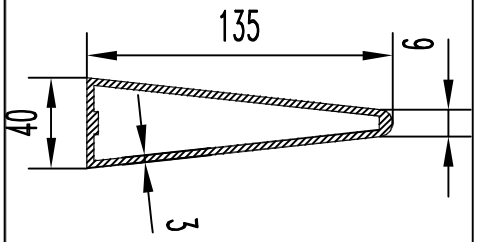

F см² = 9.56
Q кг. = 2.591
D оп.мм= 136.0
P н.мм = 318.4
P вн.мм= 296.8
Гр. сл. = IV
Точн. = Н

БПЗ-059

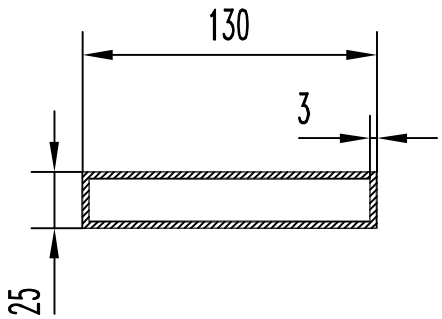

F см² = 7.700
Q кг. = 2.087
D оп.мм= 132.0
P н.мм = 310.0
P вн.мм= 288.0
Гр. сл. = III
Точн. = Н

БПЗ-055

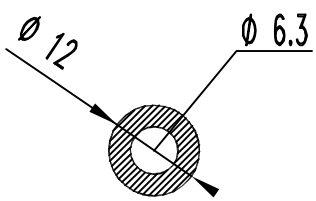

F см² = 0.819
Q кг. = 0.222
D оп.мм= 12.0
P н.мм = 37.7
P вн.мм= 19.8
Гр. сл. = III
Точн. = Н

БПЗ-060

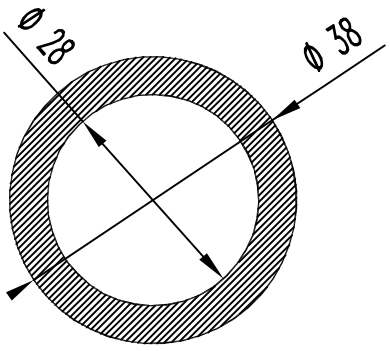

F см² = 5.183
Q кг. = 1.405
D оп.мм= 38.0
P н.мм = 119.4
P вн.мм= 87.9
Гр. сл. = IV
Точн. = Н

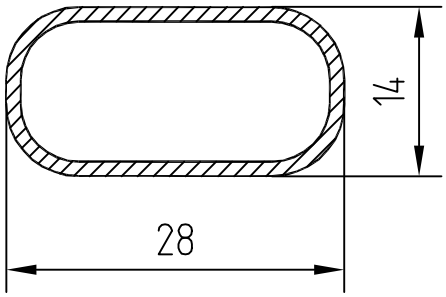

БПЗ-0061

F см² = 0.840
Q кг. = 0.228
D оп.мм= 28.0
P н.мм = 73.7
P вн.мм= 66.2
Гр. сл. = IV
Точн. = Н

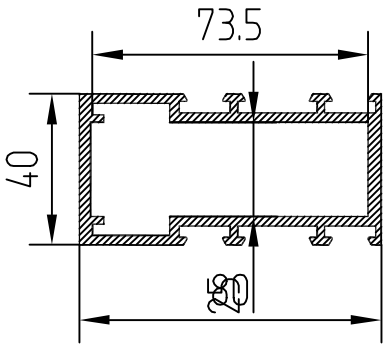

БПЗ-066

F см² = 7.28
Q кг. = 1.973
D оп.мм= 89.4
P н.мм = 338.2
P вн.мм= 229
Гр. сл. = VI
Точн. = П

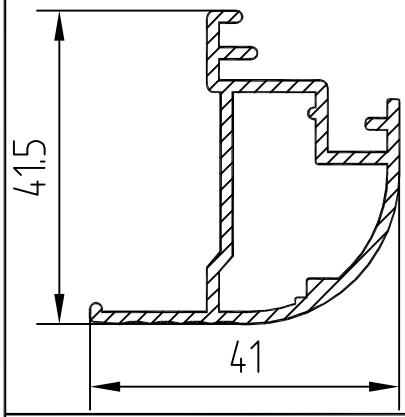

БПЗ-0062

F см² = 2.360
Q кг. = 0.640
D оп.мм= 51.0
P н.мм = 193.2
P вн.мм= 97.0
Гр. сл. = VI
Точн. = П

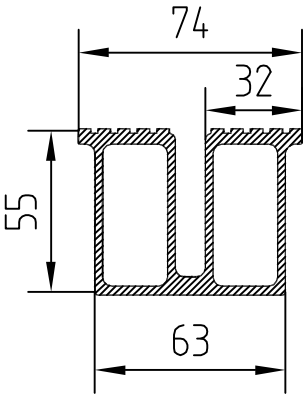

БПЗ-067

F см² = 11.110
Q кг. = 3.011
D оп.мм= 45.0
P н.мм = 397.3
P вн.мм= 255.7
Гр. сл. =Особ.
Точн. = Н

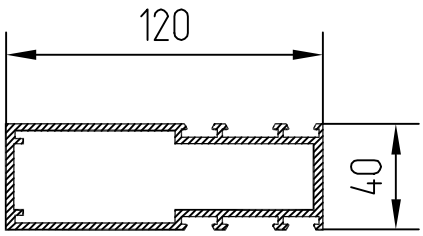

БПЗ-068

F см² = 9.28
Q кг. = 2.515
D оп.мм= 126.5
P н.мм = 418.2
P вн.мм= 309
Гр. сл. = VI
Точн. = П

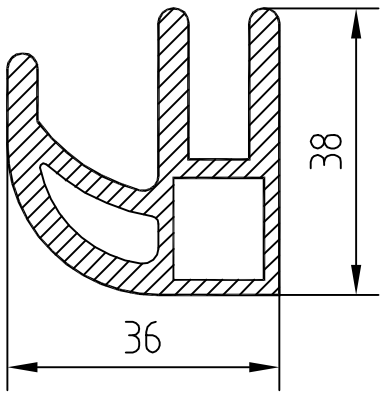

БПЗ-0064

F см² = 5.010
Q кг. = 1.358
D оп.мм= 48.0
P н.мм = 203.7
P вн.мм= 96.9
Гр. сл. =Особ.
Точн. = П

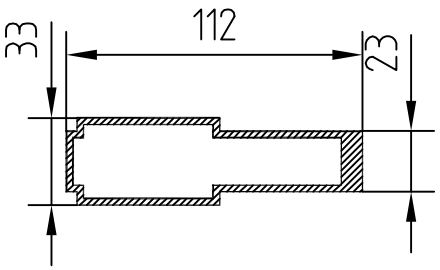

БПЗ-069

F см² = 7.99
Q кг. = 2.165
D оп.мм= 117.0
P н.мм = 290
P вн.мм= 259
Гр. сл. = IV
Точн. = П

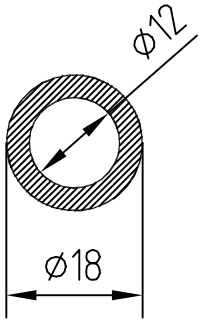

БПЗ-065

F см² = 1.413
Q кг. = 0.383
D оп.мм= 18.0
P н.мм = 56.55
P вн.мм= 37.7
Гр. сл. = II
Точн. = Н

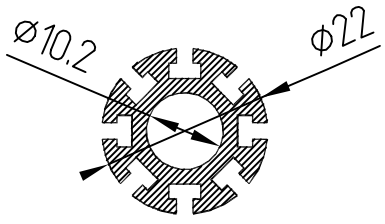

БПЗ-070

F см² = 2.060
Q кг. = 0.558
D оп.мм= 22.0
P н.мм = 165.0
P вн.мм= 32.0
Гр. сл. =Особ.
Точн. = Т

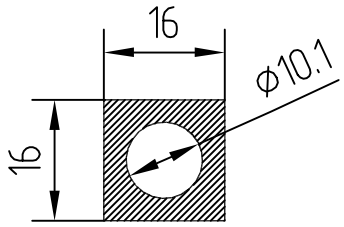

БПЗ-071

F см² = 1.758
Q кг. = 0.476
D оп.мм= 22.7
P н.мм = 64
P вн.мм= 31.7
Гр. сл. = IV
Точн. = П

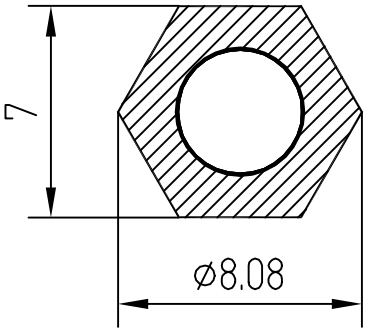

БПЗ-0076

F см² = 0.298
Q кг. = 0.081
D оп.мм= 8.1
P н.мм = 24.3
P вн.мм= 12.6
Гр. сл. = V
Точн. = Н

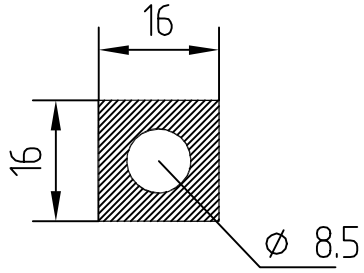

БПЗ-072

F см² = 1.99
Q кг. = 0.539
D оп.мм= 22.7
P н.мм = 64
P вн.мм= 26.7
Гр. сл. = IV
Точн. = П

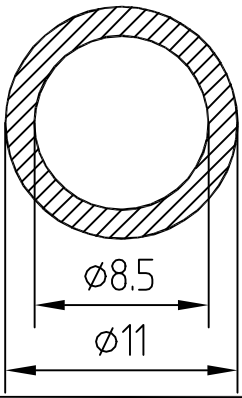

БПЗ-0077

F см² = 0.382
Q кг. = 0.104
D оп.мм= 11.0
P н.мм = 34.6
P вн.мм= 26.8
Гр. сл. = IV
Точн. = Н

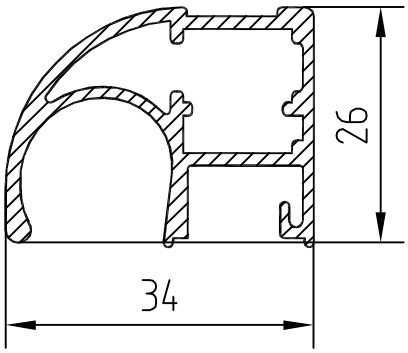

БПЗ-0073

F см² = 1.945
Q кг. = 0.527
D оп.мм= 42
P н.мм = 171.5
P вн.мм= 83.4
Гр. сл. =Особ.
Точн. = П

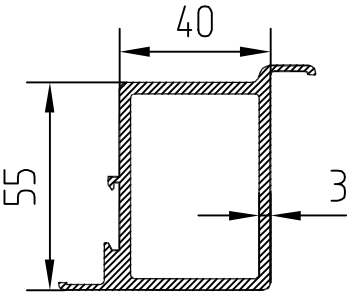

БПЗ-078

F см² = 6.640
Q кг. = 1.8
D оп.мм= 89.0
P н.мм = 166.0
P вн.мм= 271.0
Гр. сл. = IV
Точн. = Т

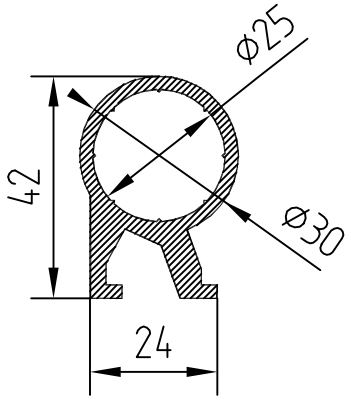

БПЗ-079

F см² = 3.757
Q кг. = 1.018
D оп.мм= 38.7
P н.мм = 157.2
P вн.мм= 81.79
Гр. сл. = VI
Точн. = П

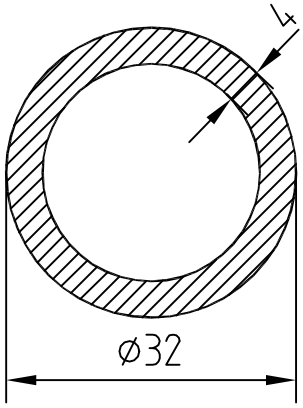

БПЗ-0075

F см² = 3.519
Q кг. = 0.954
D оп.мм= 32.0
P н.мм = 100.5
P вн.мм= 75.4
Гр. сл. = IV
Точн. = Н

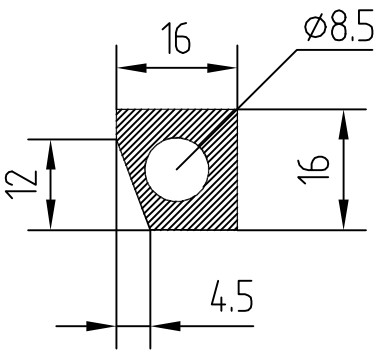

БПЗ-080

F см² = 1.72
Q кг. = 0.466
D оп.мм= 16.0
P н.мм = 60.3
P вн.мм= 26.7
Гр. сл. = IV
Точн. = П

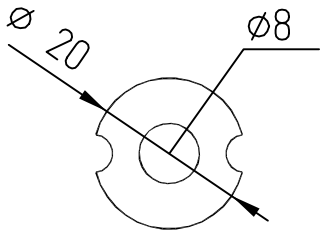

БПЗ-081-01

F см² = 2.453
Q кг. = 0.665
D оп.мм= 20.0
P н.мм = 67.26
P вн.мм= 25.13
Гр. сл. = IV
Точн. = П

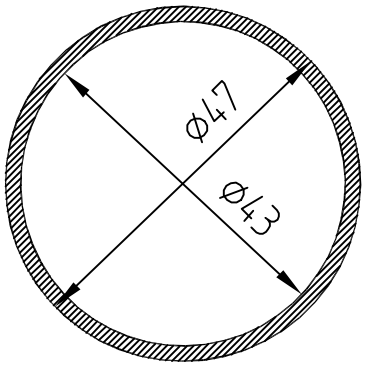

БПЗ-086

F см² = 2.827
Q кг. = 0.766
D оп.мм= 47.0
P н.мм = 135.1
P вн.мм= 147.7
Гр. сл. = III
Точн. = Н

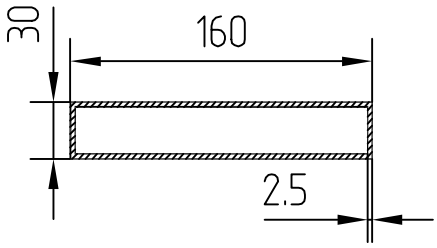

БПЗ-082

F см² = 9.620
Q кг. = 2.607
D оп.мм= 162.8
P н.мм = 380.4
P вн.мм= 359.6
Гр. сл. = Особ.
Точн. = Н

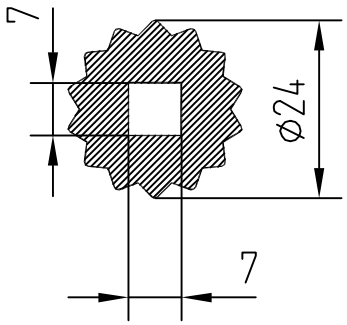

БПЗ-087

F см² = 2.730
Q кг. = 0.740
D оп.мм= 24.0
P н.мм = 162.0
P вн.мм= 28.0
Гр. сл. = VI
Точн. = П

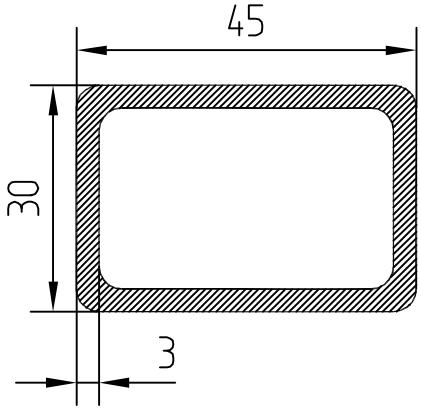

БПЗ-083

F см² = 4.480
Q кг. = 1.2
D оп.мм= 51.6
P н.мм = 144.8
P вн.мм= 120.8
Гр. сл. = IV
Точн. = Н

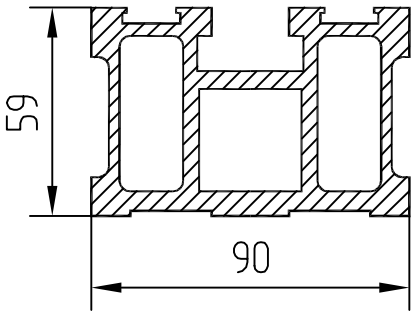

БПЗ-0088

F см² = 18.830
Q кг. = 5.103
D оп.мм= 107.6
P н.мм = 398.5
P вн.мм= 353.7
Гр. сл. =Особ.
Точн. = П

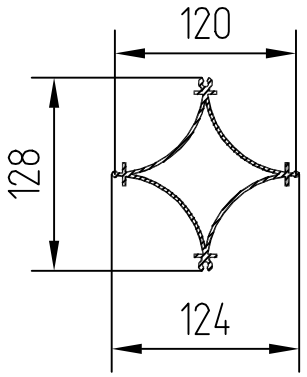

БПЗ-084

F см² = 8.77
Q кг. = 2.377
D оп.мм= 128.0
P н.мм = 534.7
P вн.мм= 294.8
Гр. сл. = VI
Точн. = П

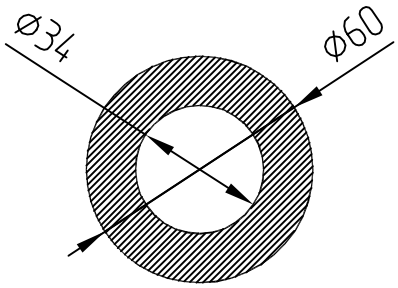

БПЗ-089

F см² = 19.200
Q кг. = 5.203
D оп.мм= 60.0
P н.мм = 188.5
P вн.мм= 106.8
Гр. сл. = III
Точн. = Н

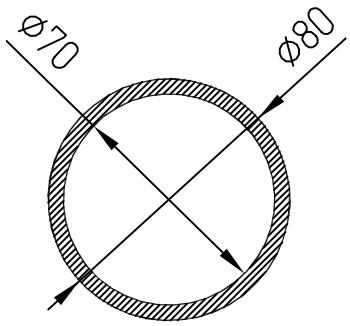

БПЗ-085

F см² = 11.784
Q кг. = 3.193
D оп.мм= 80.0
P н.мм = 251.3
P вн.мм= 219.9
Гр. сл. = III
Точн. = Т

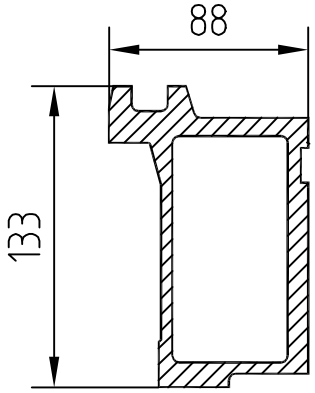

БПЗ-0090

F см² = 30.290
Q кг. = 8.209
D оп.мм= 152.0
P н.мм = 457.4
P вн.мм= 296.9
Гр. сл. =Особ.
Точн. = П

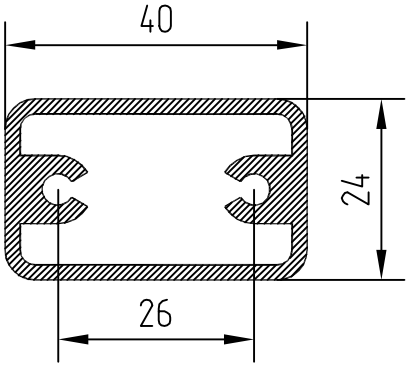

БПЗ-091

F см ² =	3.39
Q кг. =	0.919
D оп.мм =	46.7
P н.мм =	121.1
P вн.мм =	161
Гр. сл. =	VI
Точн. =	П

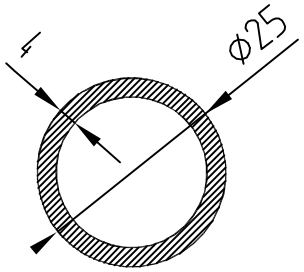

БПЗ-096-01

F см ² =	2.640
Q кг. =	0.715
D оп.мм =	25.0
P н.мм =	78.5
P вн.мм =	53.4
Гр. сл. =	II
Точн. =	Н

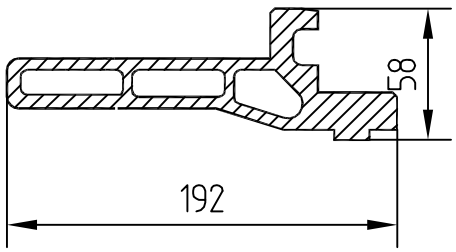

БПЗ-0092

F см ² =	29.600
Q кг. =	8.022
D оп.мм =	194.0
P н.мм =	503.0
P вн.мм =	334.5
Гр. сл. =	Особ.
Точн. =	П

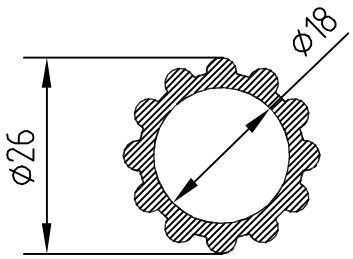

БПЗ-097

F см ² =	2.04
Q кг. =	0.553
D оп.мм =	26.0
P н.мм =	100.8
P вн.мм =	56.55
Гр. сл. =	IV
Точн. =	Н

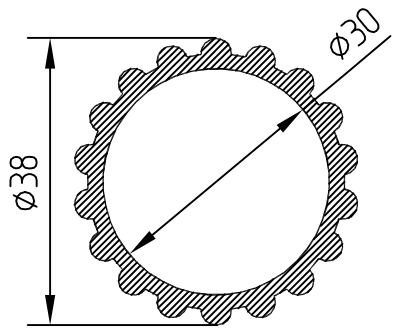

БПЗ-098

F см ² =	3.16
Q кг. =	0.856
D оп.мм =	38.0
P н.мм =	152.1
P вн.мм =	94.25
Гр. сл. =	IV
Точн. =	Н

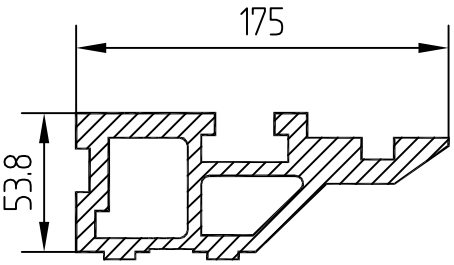

БПЗ-0095

F см ² =	30.241
Q кг. =	8.195
D оп.мм =	180.2
P н.мм =	522.7
P вн.мм =	321.0
Гр. сл. =	Особ.
Точн. =	П

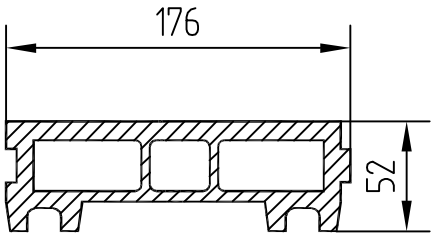

БПЗ-0100

F см ² =	37.790
Q кг. =	10.241
D оп.мм =	185.0
P н.мм =	532.7
P вн.мм =	427.7
Гр. сл. =	Особ.
Точн. =	П

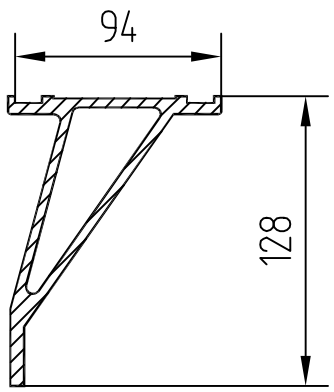

БПЗ-0101

F см² = 15.493
Q кг. = 4.199
D оп.мм= 158.2
P н.мм = 435.8
P вн.мм= 224.4
Гр. сл. =Особ.
Точн. = П

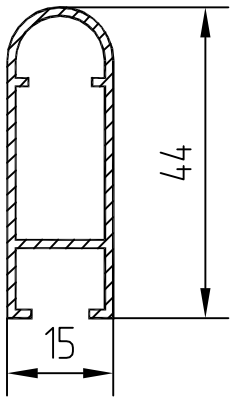

БПЗ-0102

F см² = 1.383
Q кг. = 0.375
D оп.мм= 45.3
P н.мм = 140.2
P вн.мм= 90.4
Гр. сл. = VI
Точн. = Н

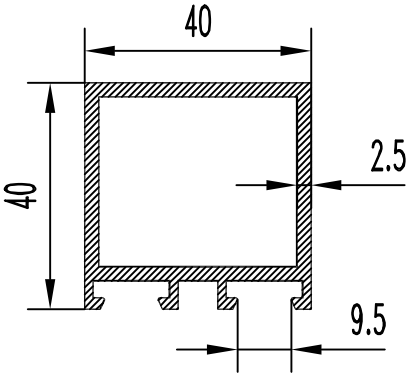

БПЗ-107

F см² = 3.93
Q кг. = 1.065
D оп.мм= 56.5
P н.мм = 203.0
P вн.мм= 130.0
Гр. сл. = III
Точн. = Н

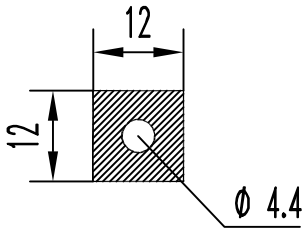

БПЗ-103

F см² = 1.287
Q кг. = 0.349
D оп.мм= 17.0
P н.мм = 48
P вн.мм= 13.8
Гр. сл. = IV
Точн. = Н

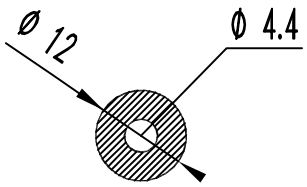

БПЗ-108

F см² = 0.978
Q кг. = 0.265
D оп.мм= 12.0
P н.мм = 37.7
P вн.мм= 13.8
Гр. сл. = III
Точн. = Н

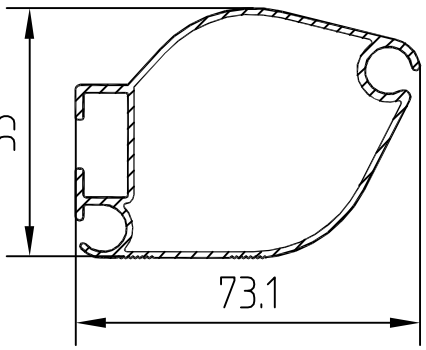

БПЗ-0104

F см² = 3.520
Q кг. = 0.954
D оп.мм= 83.0
P н.мм = 307.1
P вн.мм= 189.3
Гр. сл. =Особ.
Точн. = П

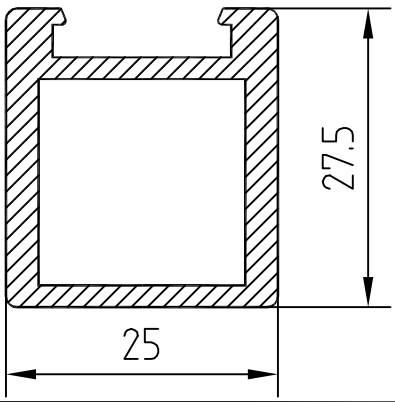

БПЗ-0109

F см² = 2.549
Q кг. = 0.691
D оп.мм= 36.4
P н.мм = 116.0
P вн.мм= 76.0
Гр. сл. = VI
Точн. = П

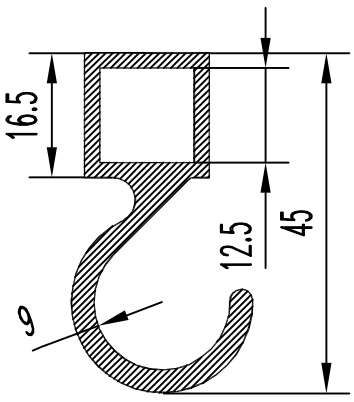

БПЗ-105-01

F см² = 2.92
Q кг. = 0.791
D оп.мм= 42.0
P н.мм = 165.4
P вн.мм= 49.5
Гр. сл. = VI
Точн. = Н

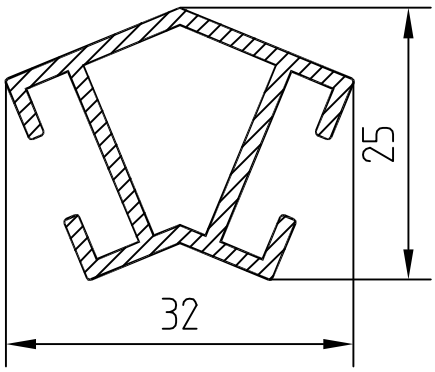

БПЗ-0110

F см² = 1.576
Q кг. = 0.427
D оп.мм= 33.0
P н.мм = 151.3
P вн.мм= 58.3
Гр. сл. = VI
Точн. = П

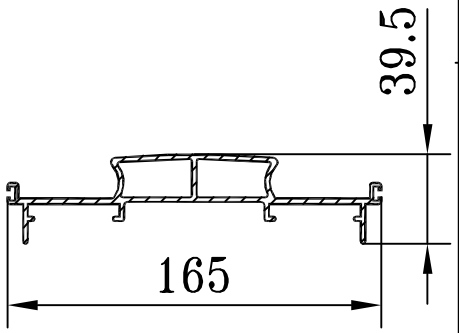

БПЗ-0111

F см² = 7.870
Q кг. = 2.133
D оп.мм= 165.0
P н.мм = 542.9
P вн.мм= 192.0
Гр. сл. =Особ.
Точн. = П

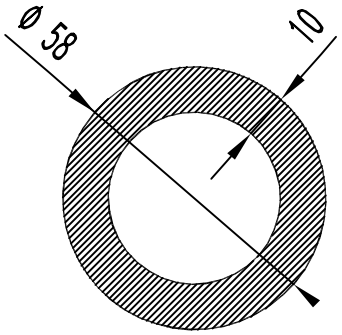

БПЗ-116

F см² = 15.300
Q кг. = 4.146
D оп.мм= 58.0
P н.мм = 182.0
P вн.мм= 119.0
Гр. сл. = I
Точн. = Т

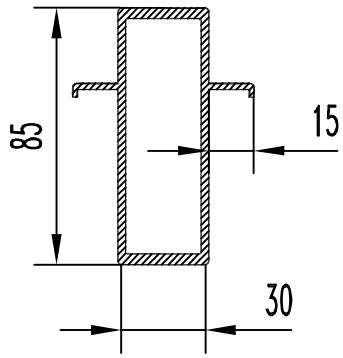

БПЗ-112

F см² = 6.960
Q кг. = 1.886
D оп.мм= 88.0
P н.мм = 299.0
P вн.мм= 206.0
Гр. сл. = VI
Точн. = Т

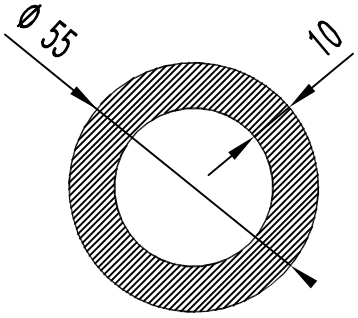

БПЗ-117

F см² = 14.130
Q кг. = 3.829
D оп.мм= 55.0
P н.мм = 172.7
P вн.мм= 109.9
Гр. сл. = I
Точн. = Т

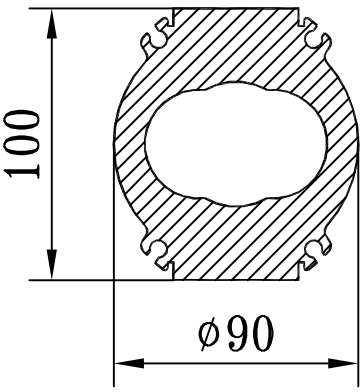

БПЗ-0113

F см² = 48.000
Q кг. = 13.008
D оп.мм= 111.6
P н.мм = 421.2
P вн.мм= 182.3
Гр. сл. = V
Точн. = П

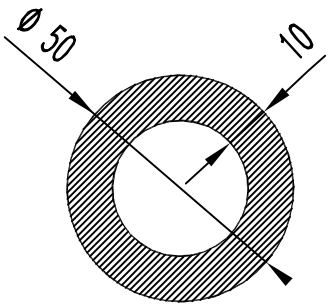

БПЗ-118

F см² = 12.560
Q кг. = 3.404
D оп.мм= 50.0
P н.мм = 157.0
P вн.мм= 94.2
Гр. сл. = I
Точн. = Т

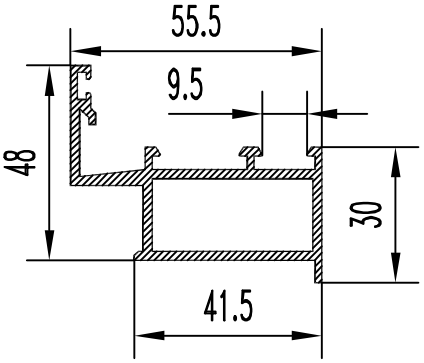

БПЗ-114

F см² = 3.73
Q кг. = 1.01
D оп.мм= 74.0
P н.мм = 276.8
P вн.мм= 103
Гр. сл. = VI
Точн. = П

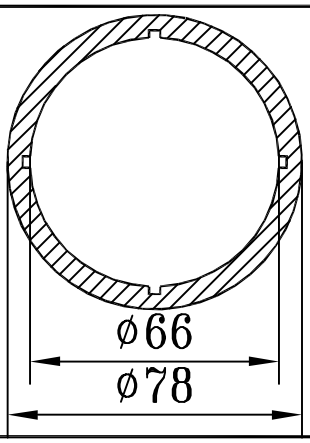

БПЗ-0119

F см² = 13.334
Q кг. = 3.614
D оп.мм= 78.0
P н.мм = 245.0
P вн.мм= 223.3
Гр. сл. = IV
Точн. = П

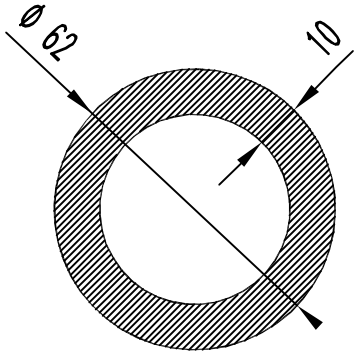

БПЗ-115

F см² = 16.330
Q кг. = 4.425
D оп.мм= 62.0
P н.мм = 195.0
P вн.мм= 132.0
Гр. сл. = I
Точн. = Т

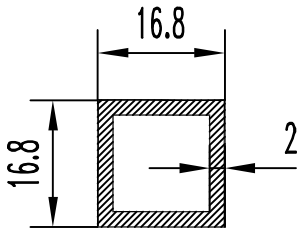

БПЗ-120

F см² = 1.180
Q кг. = 0.320
D оп.мм= 24.0
P н.мм = 67.2
P вн.мм= 51.2
Гр. сл. = IV
Точн. = П

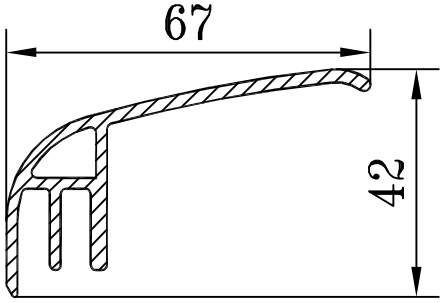

БПЗ-0121

F см² = 3.277
Q кг. = 0.888
D оп.мм= 77.0
P н.мм = 249.2
P вн.мм= 36.5
Гр. сл. = Особ.
Точн. = П

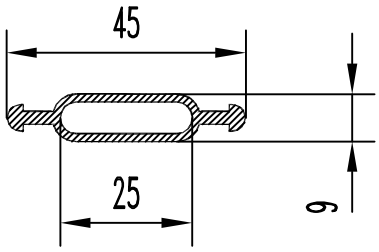

БПЗ-126

F см² = 1.680
Q кг. = 0.46
D оп.мм= 45.0
P н.мм = 108.0
P вн.мм= 57.0
Гр. сл. = IV
Точн. = Т

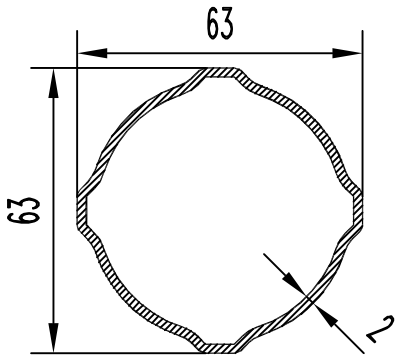

БПЗ-122

F см² = 3.750
Q кг. = 1.02
D оп.мм= 63.0
P н.мм = 196.0
P вн.мм= 180.0
Гр. сл. = IV
Точн. = Т

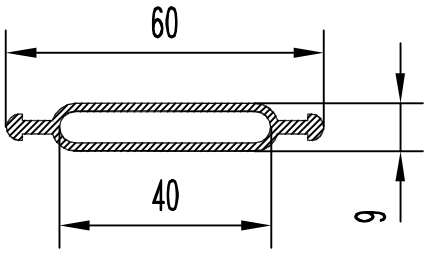

БПЗ-127

F см² = 2.030
Q кг. = 0.550
D оп.мм= 60.0
P н.мм = 138.0
P вн.мм= 87.0
Гр. сл. = IV
Точн. = Т

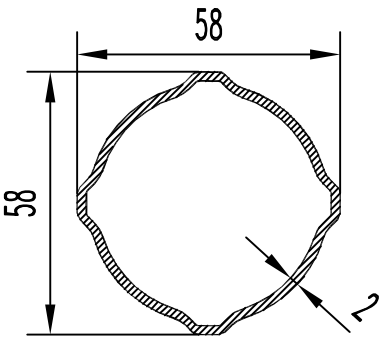

БПЗ-123

F см² = 4.230
Q кг. = 1.15
D оп.мм= 58.0
P н.мм = 180.0
P вн.мм= 168.0
Гр. сл. = IV
Точн. = Т

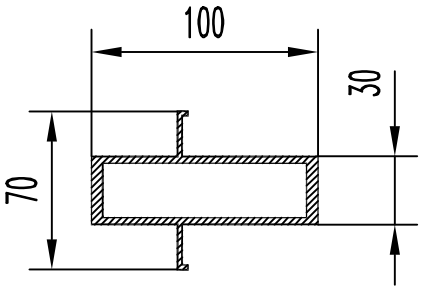

БПЗ-128

F см² = 9.700
Q кг. = 2.63
D оп.мм= 108.0
P н.мм = 351.0
P вн.мм= 228.0
Гр. сл. = VI
Точн. = Т

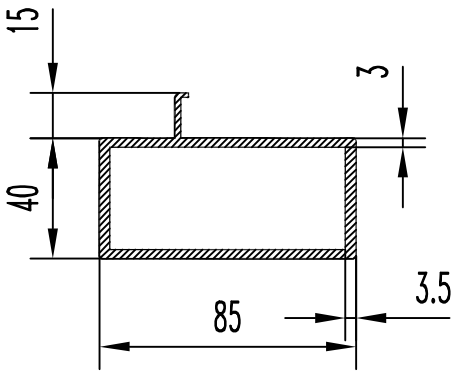

БПЗ-124

F см² = 8.120
Q кг. = 2.2
D оп.мм= 95.0
P н.мм = 295.0
P вн.мм= 124.0
Гр. сл. = VI
Точн. = Т

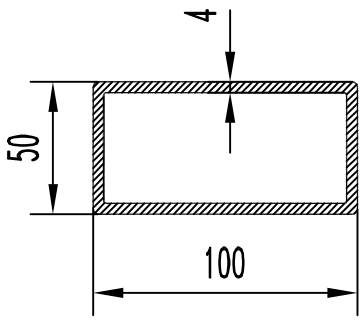

БПЗ-129

F см² = 12.070
Q кг. = 3.27
D оп.мм= 110.0
P н.мм = 296.0
P вн.мм= 266.0
Гр. сл. = V
Точн. = Т

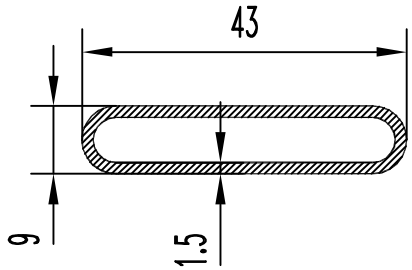

БПЗ-125

F см² = 1.480
Q кг. = 0.402
D оп.мм= 43.0
P н.мм = 102.0
P вн.мм= 93.0
Гр. сл. = IV
Точн. = Т

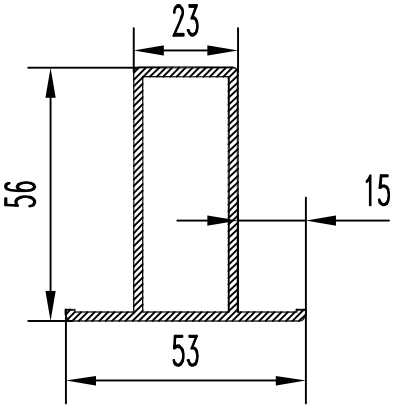

БПЗ-130

F см² = 3.860
Q кг. = 1.04
D оп.мм= 70.0
P н.мм = 218.0
P вн.мм= 142.0
Гр. сл. = VI
Точн. = Т

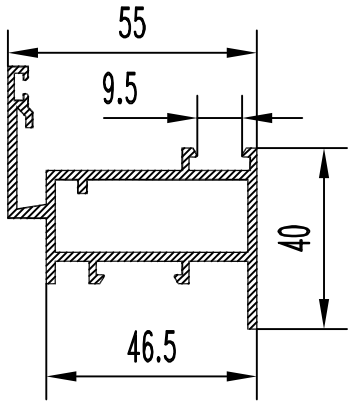

БПЗ-131

F см² = 4.36
Q кг. = 1.182
D оп.мм= 82.0
P н.мм = 328.8
P вн.мм= 123
Гр. сл. = VI
Точн. = П

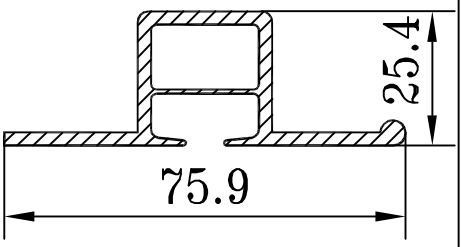

БПЗ-0136

F см² = 3.450
Q кг. = 0.935
D оп.мм= 76.0
P н.мм = 244.0
P вн.мм= 62.9
Гр. сл. =Особ.
Точн. = П

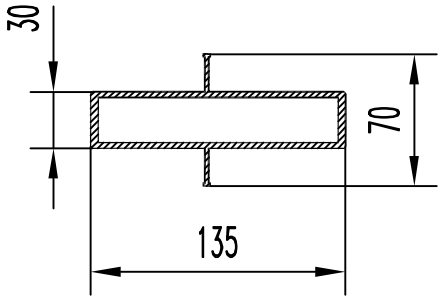

БПЗ-132

F см² = 11.500
Q кг. = 3.12
D оп.мм= 140.0
P н.мм = 416.0
P вн.мм= 307.0
Гр. сл. =Особ.
Точн. = Т

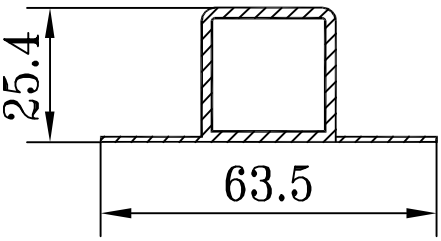

БПЗ-0137

F см² = 2.227
Q кг. = 0.604
D оп.мм= 63.5
P н.мм = 176.7
P вн.мм= 85.2
Гр. сл. =Особ.
Точн. = П

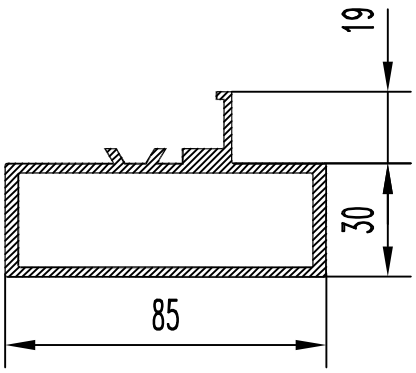

БПЗ-133

F см² = 7.650
Q кг. = 2.07
D оп.мм= 94.0
P н.мм = 292.0
P вн.мм= 206.0
Гр. сл. = VI
Точн. = Т

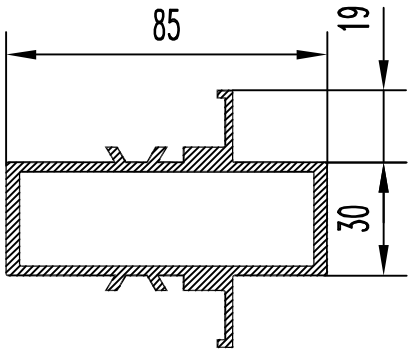

БПЗ-134

F см² = 8.950
Q кг. = 2.42
D оп.мм= 94.0
P н.мм = 363.0
P вн.мм= 210.0
Гр. сл. = VI
Точн. = Т

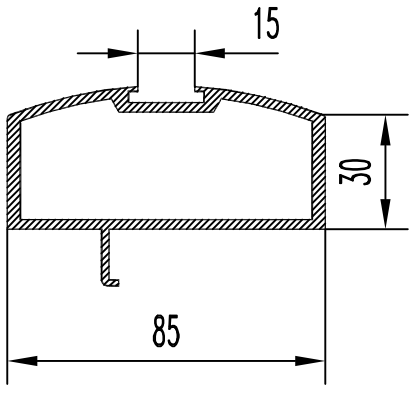

БПЗ-135

F см² = 7.060
Q кг. = 1.91
D оп.мм= 91.0
P н.мм = 294.0
P вн.мм= 219.0
Гр. сл. = VI
Точн. = Т

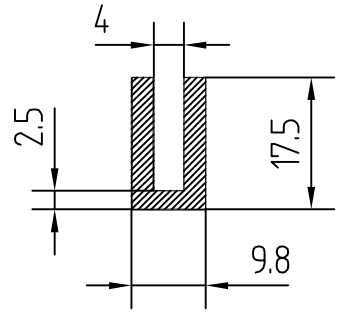

БПЗ-146

F см² = 1.115
Q кг. = 0.302
D оп.мм= 20.0
P н.мм = 84.6
P вн.мм= 0.0
Гр. сл. = III
Точн. = П

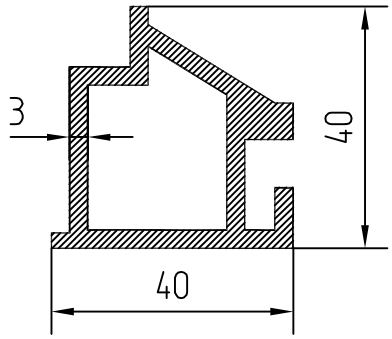

БПЗ-147

F см² = 4.740
Q кг. = 1.285
D оп.мм= 52.0
P н.мм = 171.0
P вн.мм= 101.5
Гр. сл. = V
Точн. = Т

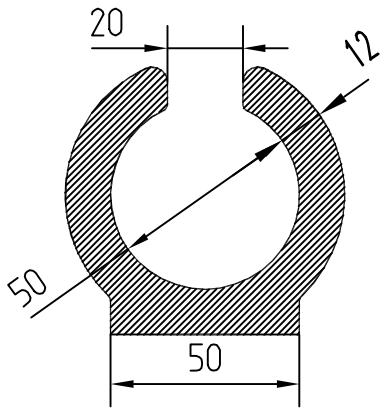

БПЗ-143

F см² = 22.75
Q кг. = 6.16
D оп.мм= 80.0
P н.мм = 239.0
P вн.мм= 136.0
Гр. сл. = VI
Точн. = Т

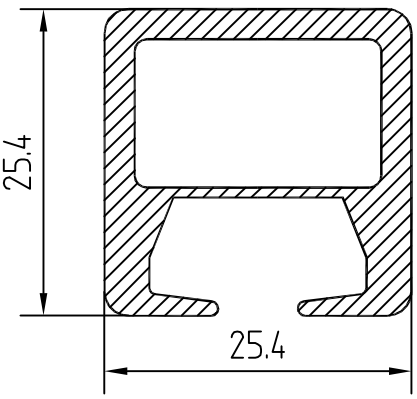

БПЗ-0148

F см² = 2.421
Q кг. = 0.656
D оп.мм= 35.0
P н.мм = 134.7
P вн.мм= 63.7
Гр. сл. =Особ.
Точн. = П

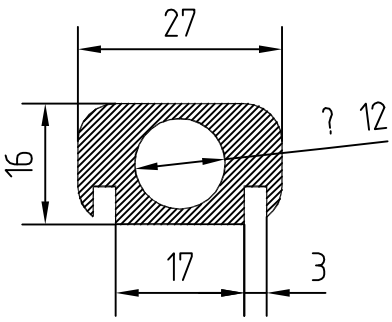

БПЗ-144

F см² = 2.600
Q кг. = 0.704
D оп.мм= 28.0
P н.мм = 103.0
P вн.мм= 38.0
Гр. сл. = V
Точн. = Т

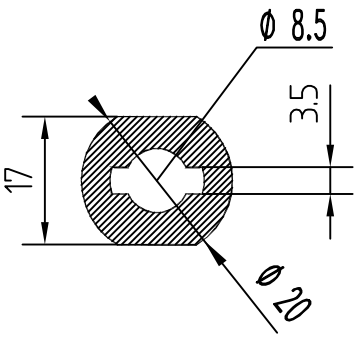

БПЗ-149

F см² = 2.217
Q кг. = 0.601
D оп.мм= 20.0
P н.мм = 61.7
P вн.мм= 35.1
Гр. сл. = II
Точн. = П

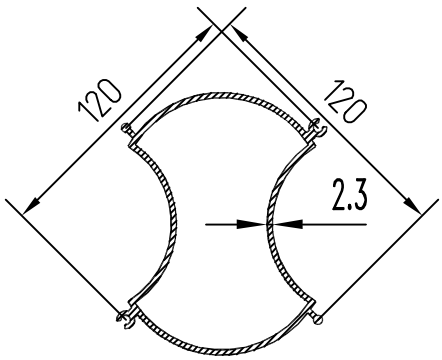

БПЗ-145

F см² = 9.26
Q кг. = 2.509
D оп.мм= 127.0
P н.мм = 455.6
P вн.мм= 345.6
Гр. сл. =Особ.
Точн. = П

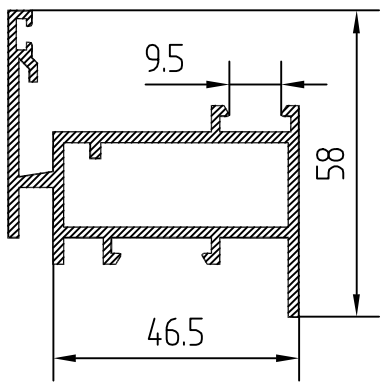

БПЗ-150

F см² = 4.55
Q кг. = 1.233
D оп.мм= 82.0
P н.мм = 347.87
P вн.мм= 123
Гр. сл. = VI
Точн. = П

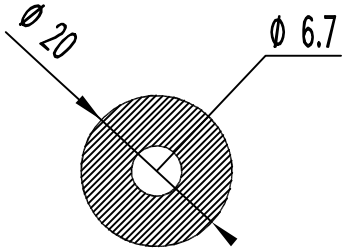

БПЗ-151

F см² = 2.789
Q кг. = 0.756
D оп.мм= 20.0
P н.мм = 62.8
P вн.мм= 21.05
Гр. сл. = II
Точн. = Н

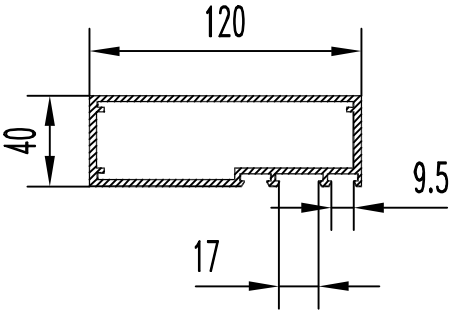

БПЗ-156

F см² = 8.820
Q кг. = 2.390
D оп.мм= 126.5
P н.мм = 359.7
P вн.мм= 315.0
Гр. сл. = IV
Точн. = П

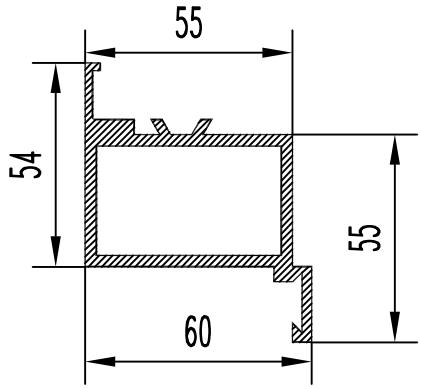

БПЗ-152

F см² = 7.360
Q кг. = 1.99
D оп.мм= 95.3
P н.мм = 302.5
P вн.мм= 156.0
Гр. сл. = V
Точн. = Т

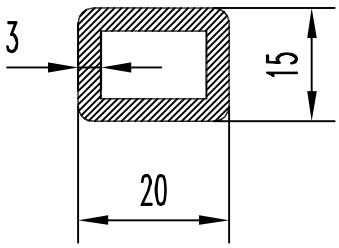

БПЗ-157

F см² = 1.800
Q кг. = 0.487
D оп.мм= 24.0
P н.мм = 66.5
P вн.мм= 46.0
Гр. сл. = III
Точн. = Н

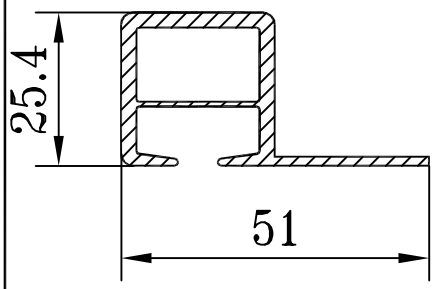

БПЗ-0153

F см² = 2.519
Q кг. = 0.683
D оп.мм= 56.0
P н.мм = 194.0
P вн.мм= 65.5
Гр. сл. =Особ.
Точн. = П

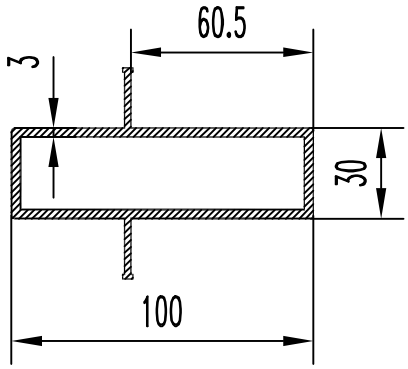

БПЗ-158

F см² = 9.150
Q кг. = 2.480
D оп.мм= 105.0
P н.мм = 346.0
P вн.мм= 236.0
Гр. сл. = IV
Точн. = Т

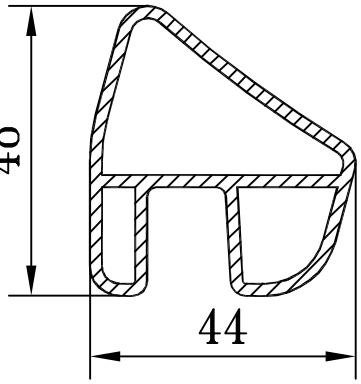

БПЗ-0154

F см² = 4.036
Q кг. = 1.094
D оп.мм= 55.0
P н.мм = 183.2
P вн.мм= 210.2
Гр. сл. =Особ.
Точн. = П

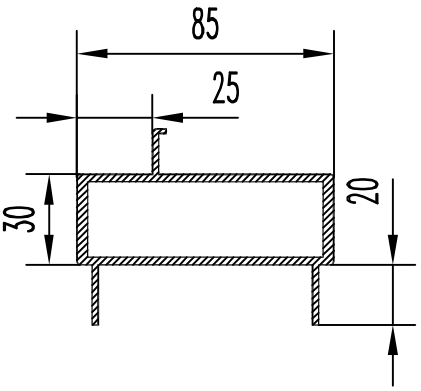

БПЗ-159

F см² = 7.540
Q кг. = 2.043
D оп.мм= 98.0
P н.мм = 343.0
P вн.мм= 206.0
Гр. сл. = VI
Точн. = Т

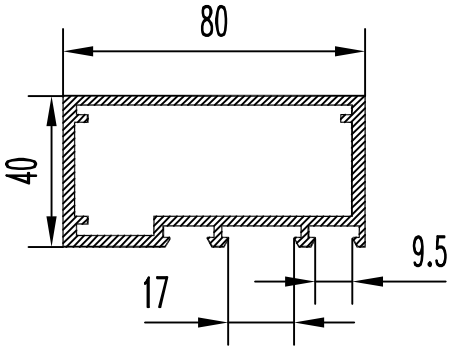

БПЗ-155

F см² = 6.820
Q кг. = 1.848
D оп.мм= 89.4
P н.мм = 278.7
P вн.мм= 235.0
Гр. сл. = IV
Точн. = П

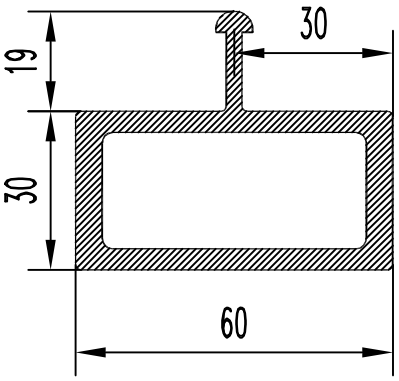

БПЗ-160

F см² = 8.000
Q кг. = 2.17
D оп.мм= 69.0
P н.мм = 223.0
P вн.мм= 144.0
Гр. сл. = IV
Точн. = Т

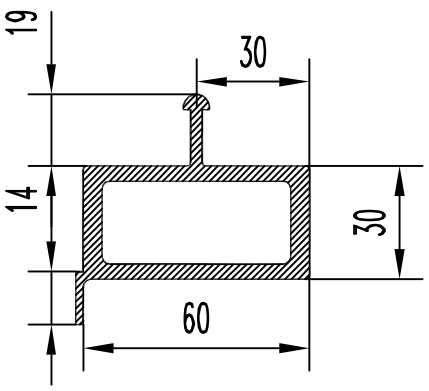

БПЗ-161

F см² = 8.310
Q кг. = 2.252
D оп.мм= 78.0
P н.мм = 251.0
P вн.мм= 144.0
Гр. сл. = IV
Точн. = T

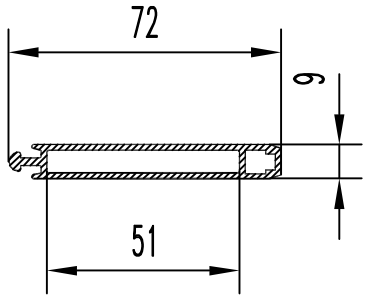

БПЗ-166

F см² = 2.680
Q кг. = 0.725
D оп.мм= 73.0
P н.мм = 167.0
P вн.мм= 115.0
Гр. сл. =Особ.
Точн. = H

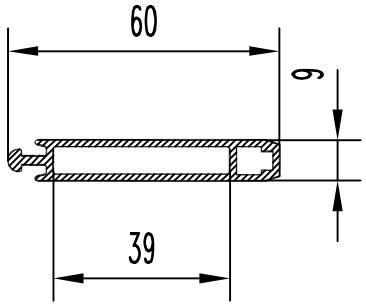

БПЗ-167

F см² = 2.380
Q кг. = 0.64
D оп.мм= 61.0
P н.мм = 143.0
P вн.мм= 91.0
Гр. сл. =Особ.
Точн. = H

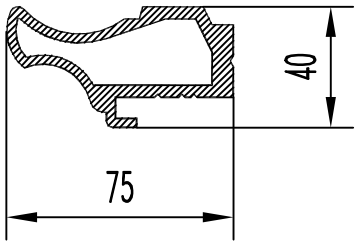

БПЗ-168

F см² = 7.800
Q кг. = 2.114
D оп.мм= 78.0
P н.мм = 237.0
P вн.мм= 170.0
Гр. сл. = V
Точн. = T

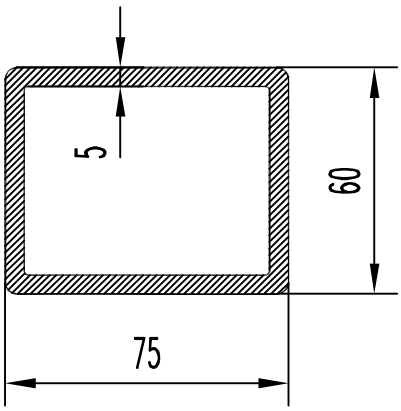

БПЗ-164

F см² = 13.07
Q кг. = 3.54
D оп.мм= 96.0
P н.мм = 265.0
P вн.мм= 229.0
Гр. сл. = III
Точн. = T

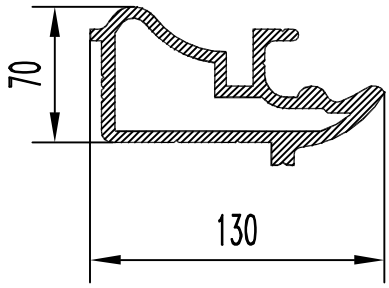

БПЗ-169

F см² = 20.200
Q кг. = 5.49
D оп.мм= 134.0
P н.мм = 440.0
P вн.мм= 275.0
Гр. сл. = VI
Точн. = T

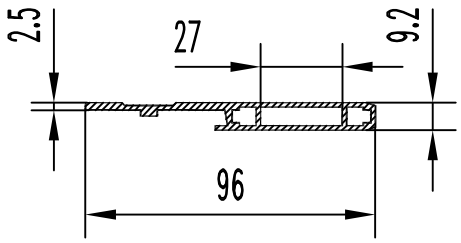

БПЗ-165

F см² = 3.350
Q кг. = 0.909
D оп.мм= 98.0
P н.мм = 217.0
P вн.мм= 126.0
Гр. сл. =Особ.
Точн. = H

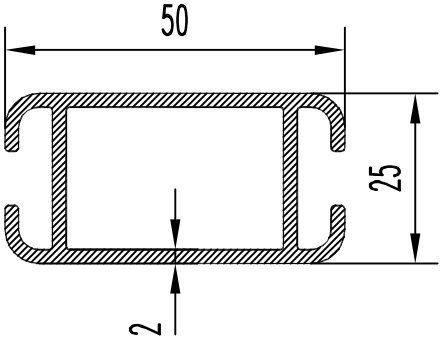

БПЗ-170

F см² = 3.420
Q кг. = 0.93
D оп.мм= 51.8
P н.мм = 212.5
P вн.мм= 106.0
Гр. сл. = VI
Точн. = T

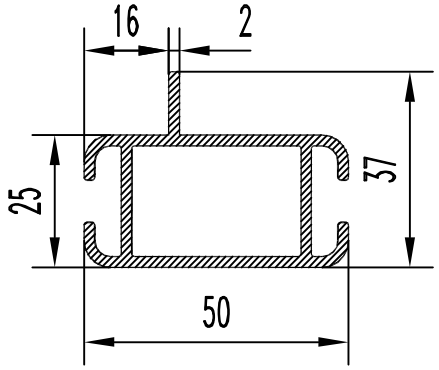

БПЗ-171

F см² = 3.670
Q кг. = 0.991
D оп.мм= 51.8
P н.мм = 236.5
P вн.мм= 106.0
Гр. сл. = VI
Точн. = Т

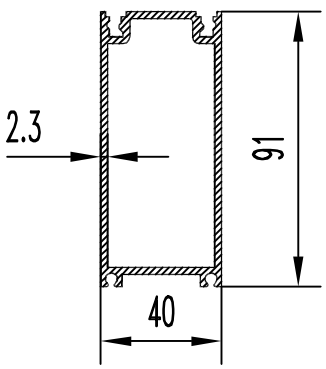

БПЗ-176

F см² = 6.328
Q кг. = 1.715
D оп.мм= 99.4
P н.мм = 326.3
P вн.мм= 232.8
Гр. сл. =Особ.
Точн. = П

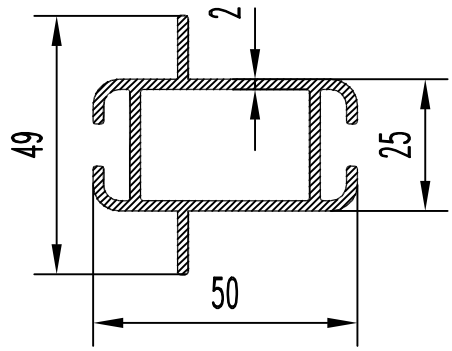

БПЗ-172

F см² = 3.920
Q кг. = 1.064
D оп.мм= 51.8
P н.мм = 260.5
P вн.мм= 106.0
Гр. сл. = VI
Точн. = Т

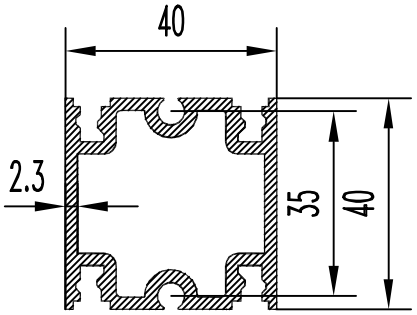

БПЗ-177

F см² = 4.69
Q кг. = 1.271
D оп.мм= 56.4
P н.мм = 257
P вн.мм= 148.2
Гр. сл. =Особ.
Точн. = П

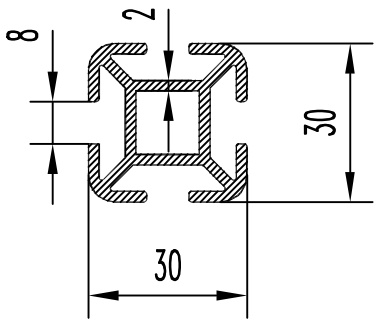

БПЗ-173

F см² = 3.260
Q кг. = 0.883
D оп.мм= 38.3
P н.мм = 256.0
P вн.мм= 48.0
Гр. сл. = V
Точн. = Т

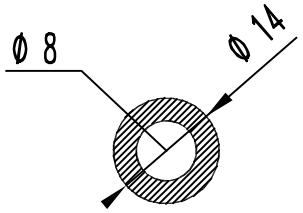

БПЗ-178

F см² = 1.040
Q кг. = 0.282
D оп.мм= 14.0
P н.мм = 44.0
P вн.мм= 25.1
Гр. сл. = IV
Точн. = Т

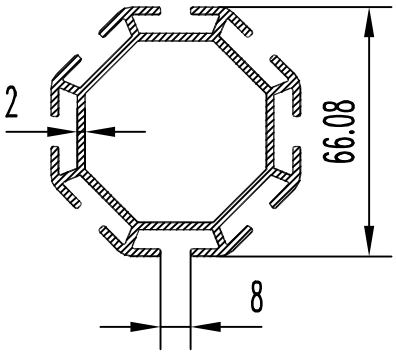

БПЗ-174

F см² = 7.540
Q кг. = 2.04
D оп.мм= 70.7
P н.мм = 557.5
P вн.мм= 163.2
Гр. сл. =Особ.
Точн. = Т

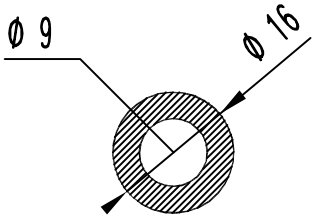

БПЗ-179

F см² = 1.370
Q кг. = 0.371
D оп.мм= 16.0
P н.мм = 50.2
P вн.мм= 28.3
Гр. сл. = IV
Точн. = Т

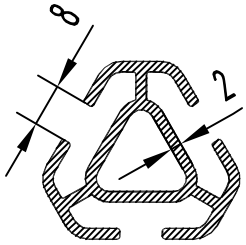

БПЗ-175

F см² = 3.320
Q кг. = 0.900
D оп.мм= 38.3
P н.мм = 260.0
P вн.мм= 54.2
Гр. сл. =Особ.
Точн. = Т

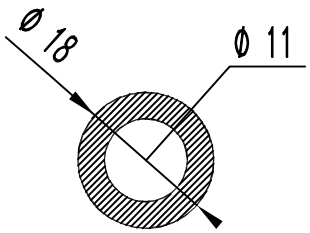

БПЗ-180

F см² = 1.600
Q кг. = 0.434
D оп.мм= 18.0
P н.мм = 56.5
P вн.мм= 34.5
Гр. сл. = IV
Точн. = Т

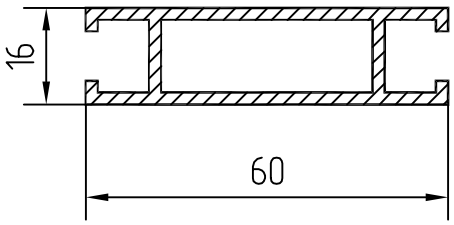

БПЗ-0181

F см² = 3.032
Q кг. = 0.822
D оп.мм= 63.0
P н.мм = 209.2
P вн.мм= 94.0
Гр. сл. = IV
Точн. = П

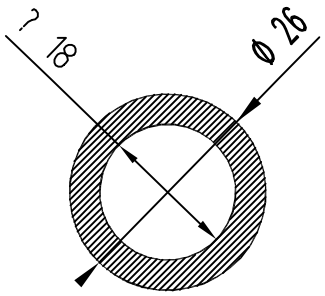

БПЗ-186

F см² = 2.760
Q кг. = 0.748
D оп.мм= 26.0
P н.мм = 81.6
P вн.мм= 56.3
Гр. сл. = II
Точн. = Т

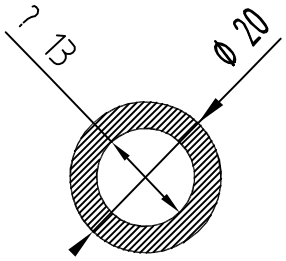

БПЗ-182

F см² = 1.810
Q кг. = 0.491
D оп.мм= 20.0
P н.мм = 62.8
P вн.мм= 40.8
Гр. сл. = IV
Точн. = Т

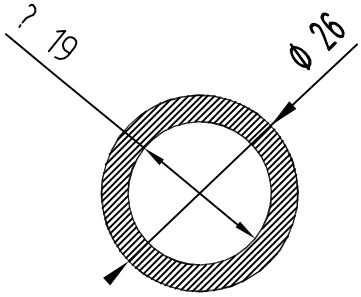

БПЗ-187

F см² = 2.470
Q кг. = 0.669
D оп.мм= 26.0
P н.мм = 81.6
P вн.мм= 59.7
Гр. сл. = II
Точн. = Т

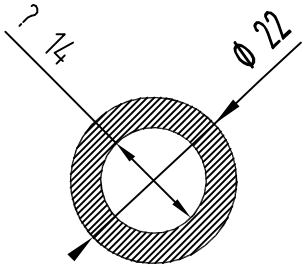

БПЗ-183

F см² = 2.260
Q кг. = 0.612
D оп.мм= 22.0
P н.мм = 69.1
P вн.мм= 44.0
Гр. сл. = IV
Точн. = Т

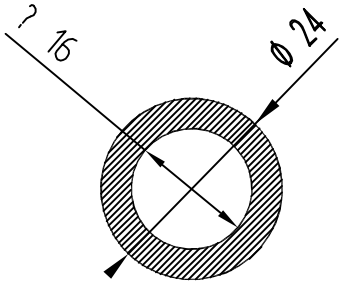

БПЗ-184

F см² = 2.510
Q кг. = 0.680
D оп.мм= 24.0
P н.мм = 75.4
P вн.мм= 50.2
Гр. сл. = II
Точн. = Т

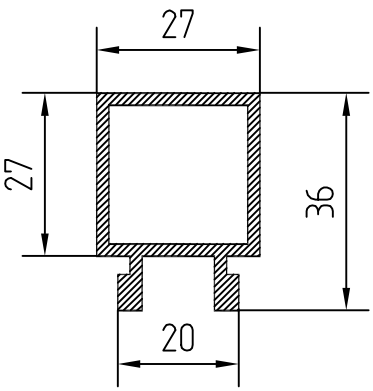

БПЗ-189

F см² = 2.6
Q кг. = 0.705
D оп.мм= 43.0
P н.мм = 152
P вн.мм= 92
Гр. сл. = V
Точн. = П

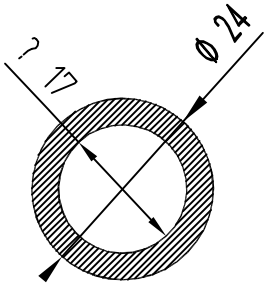

БПЗ-185

F см² = 2.250
Q кг. = 0.610
D оп.мм= 24.0
P н.мм = 75.4
P вн.мм= 53.4
Гр. сл. = II
Точн. = Т

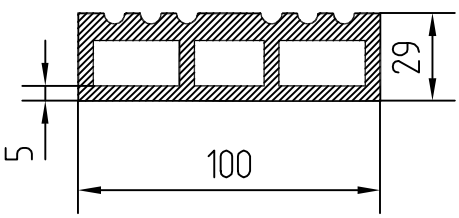

БПЗ-190

F см² = 16.300
Q кг. = 4.42
D оп.мм= 104.0
P н.мм = 303.0
P вн.мм= 250.0
Гр. сл. =Особ.
Точн. = Т

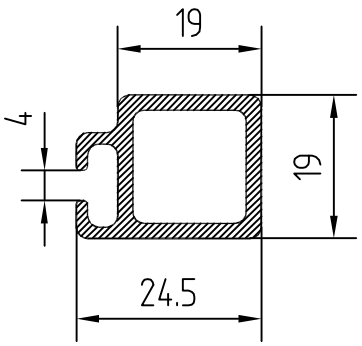

БПЗ-191

F см² = 1.65
Q кг. = 0.447
D оп.мм= 30.0
P н.мм = 104.7
P вн.мм= 57.4
Гр. сл. = IV
Точн. = Н

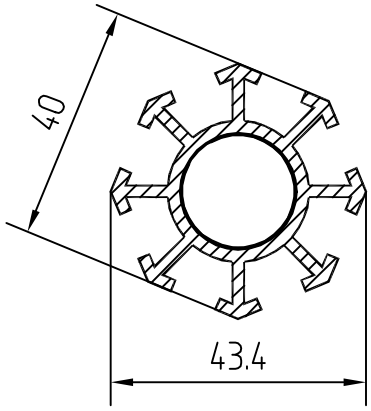

БПЗ-0196

F см² = 3.770
Q кг. = 1.022
D оп.мм= 43.4
P н.мм = 309.4
P вн.мм= 62.8
Гр. сл. =Особ.
Точн. = П

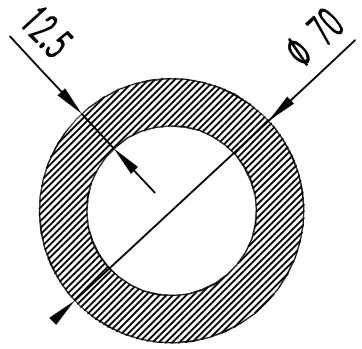

БПЗ-192

F см² = 22.560
Q кг. = 6.114
D оп.мм= 70.0
P н.мм = 219.9
P вн.мм= 141.3
Гр. сл. = II
Точн. = Т

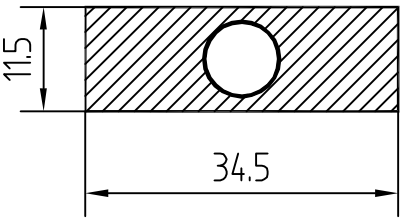

БПЗ-0197

F см² = 3.440
Q кг. = 0.932
D оп.мм= 36.4
P н.мм = 92.0
P вн.мм= 25.8
Гр. сл. =Особ.
Точн. = П

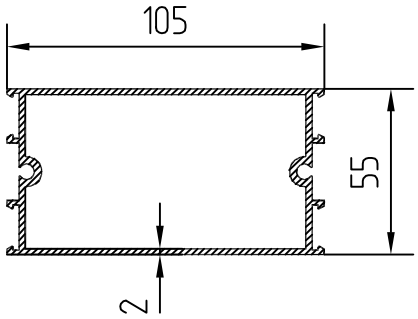

БПЗ-193

F см² = 7.037
Q кг. = 1.907
D оп.мм= 118.0
P н.мм = 408.1
P вн.мм= 301.6
Гр. сл. = VI
Точн. = П

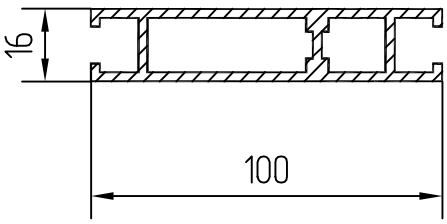

БПЗ-0194

F см² = 5.052
Q кг. = 1.369
D оп.мм= 102.0
P н.мм = 289.2
P вн.мм= 194.0
Гр. сл. =Особ.
Точн. = П

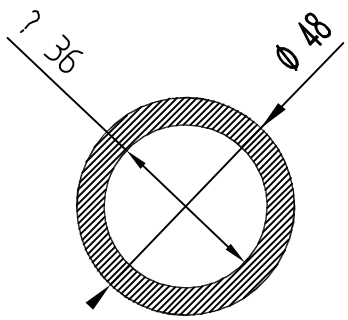

БПЗ-199

F см² = 8.075
Q кг. = 2.188
D оп.мм= 48.0
P н.мм = 151.2
P вн.мм= 112.7
Гр. сл. = IV
Точн. = П

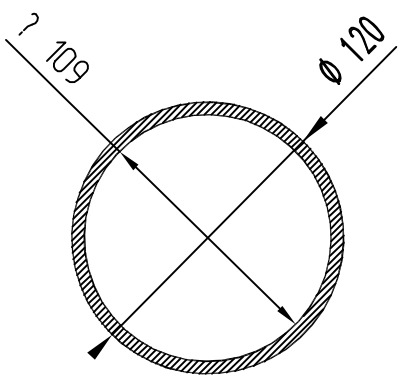

БПЗ-200

F см² = 20.504
Q кг. = 5.556
D оп.мм= 120.0
P н.мм = 377.6
P вн.мм= 341.8
Гр. сл. = IV
Точн. = П

БПЗ-0206

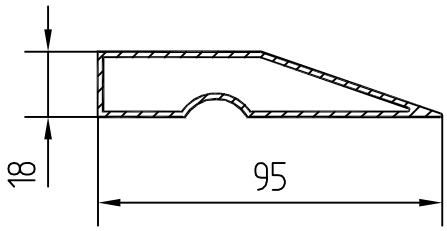

F см² = 3.108
Q кг. = 0.842
D оп.мм= 98.0
P н.мм = 215.0
P вн.мм= 190.3
Гр. сл. =Особ.
Точн. = П

БПЗ-0207

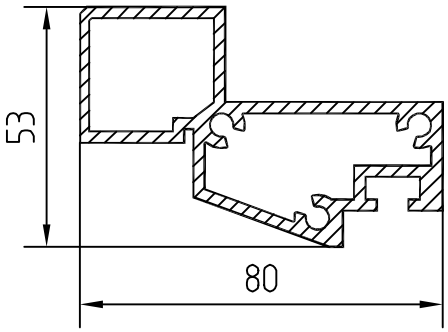

F см² = 7.492
Q кг. = 2.030
D оп.мм= 92.0
P н.мм = 287.7
P вн.мм= 280.6
Гр. сл. =Особ.
Точн. = П

БПЗ-203

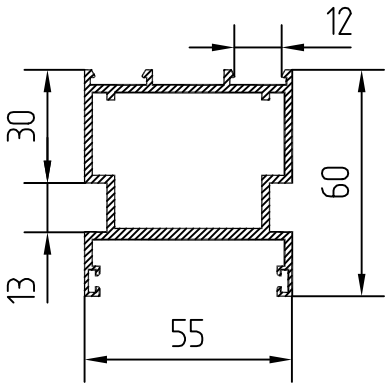

F см² = 5.337
Q кг. = 1.446
D оп.мм= 82.0
P н.мм = 347.9
P вн.мм= 182
Гр. сл. = VI
Точн. = П

БПЗ-204

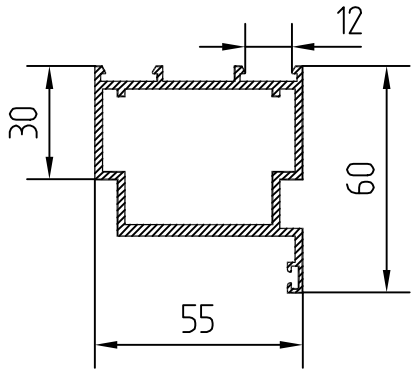

F см² = 4.908
Q кг. = 1.33
D оп.мм= 82.0
P н.мм = 290.3
P вн.мм= 182
Гр. сл. = VI
Точн. = П

БПЗ-205

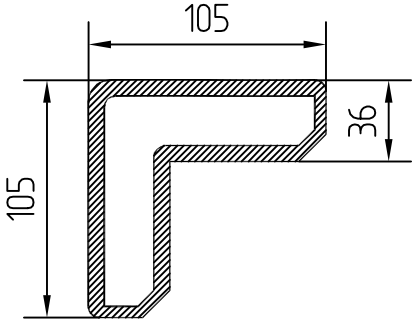

F см² = 25.298
Q кг. = 6.856
D оп.мм= 148.0
P н.мм = 397.4
P вн.мм= 359.4
Гр. сл. = VI
Точн. = Н

БПЗ-208

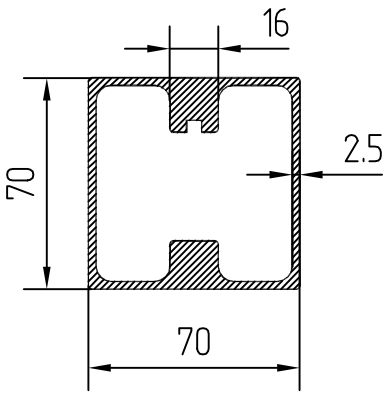

F см² = 12.060
Q кг. = 3.268
D оп.мм= 98.0
P н.мм = 307.1
P вн.мм= 278.3
Гр. сл. = VI
Точн. = Т

БПЗ-209

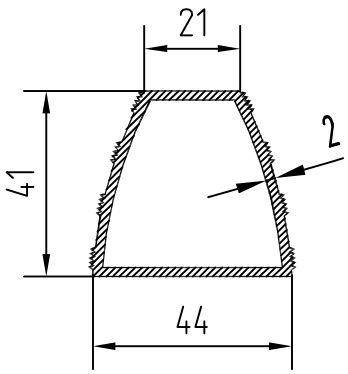

F см² = 3.220
Q кг. = 0.873
D оп.мм= 52.3
P н.мм = 192.0
P вн.мм= 118.0
Гр. сл. = V
Точн. = Т

БПЗ-210

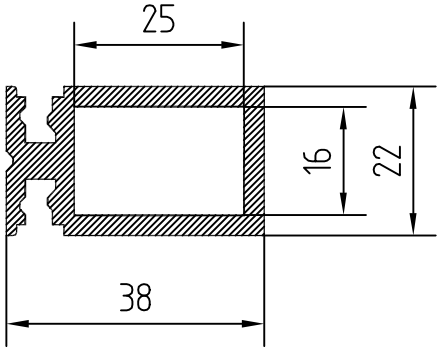

F см² = 3.558
Q кг. = 0.964
D оп.мм= 22.0
P н.мм = 157.4
P вн.мм= 82.0
Гр. сл. = IV
Точн. = П

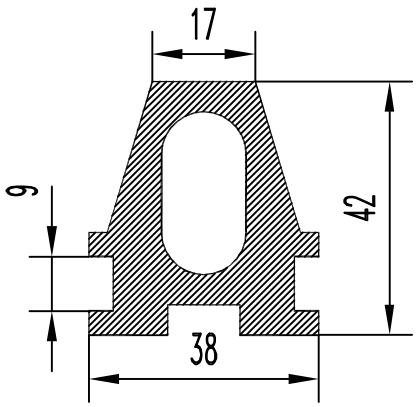

БПЗ-211

F см² = 8.090
Q кг. = 2.192
D оп.мм= 50.0
P н.мм = 173.0
P вн.мм= 57.0
Гр. сл. = IV
Точн. = Т

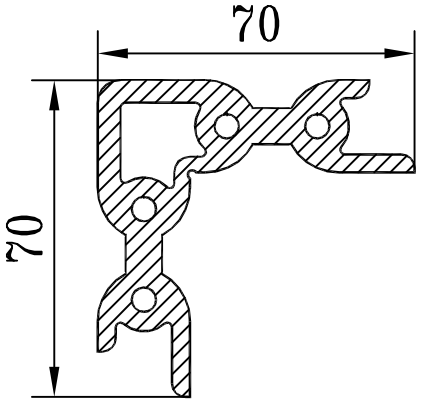

БПЗ-0216

F см² = 12.400
Q кг. = 3.360
D оп.мм= 81.5
P н.мм = 317.8
P вн.мм= 139.0
Гр. сл. = VI
Точн. = П

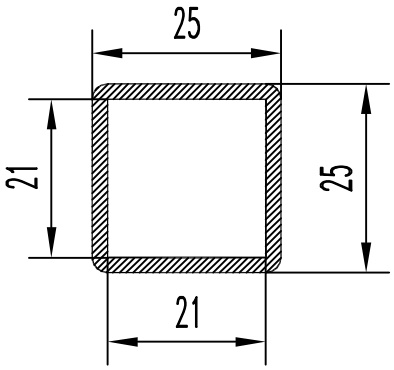

БПЗ-212

F см² = 1.805
Q кг. = 0.489
D оп.мм= 33.7
P н.мм = 96.6
P вн.мм= 84
Гр. сл. = III
Точн. = П

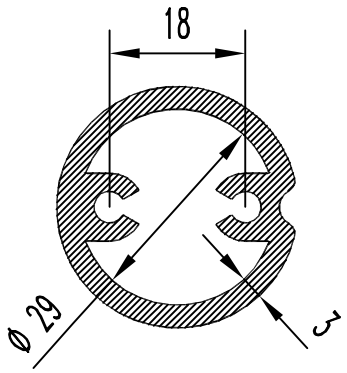

БПЗ-217

F см² = 3.612
Q кг. = 0.979
D оп.мм= 32.0
P н.мм = 126.2
P вн.мм= 102.3
Гр. сл. = VI
Точн. = Н

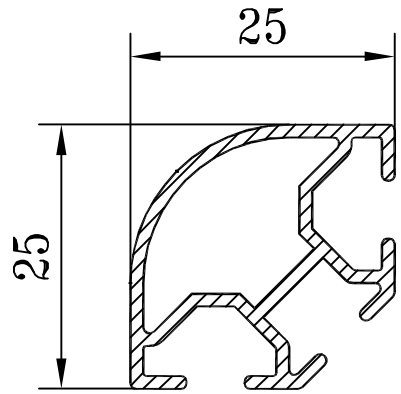

БПЗ-0213

F см² = 1.369
Q кг. = 0.371
D оп.мм= 35.4
P н.мм = 159.0
P вн.мм= 63.9
Гр. сл. =Особ.
Точн. = П

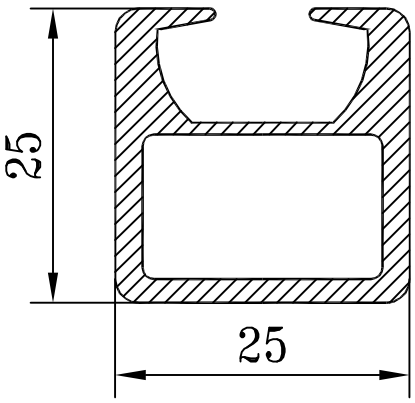

БПЗ-0218

F см² = 2.227
Q кг. = 0.604
D оп.мм= 35.0
P н.мм = 129.3
P вн.мм= 63.7
Гр. сл. =Особ.
Точн. = П

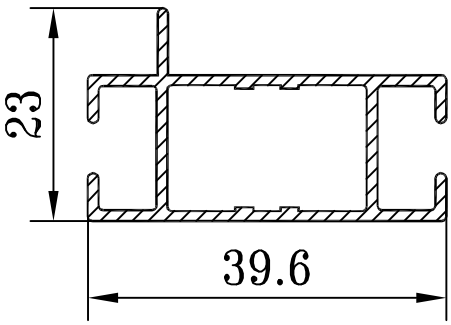

БПЗ-0214

F см² = 1.547
Q кг. = 0.419
D оп.мм= 42.8
P н.мм = 185.0
P вн.мм= 74.0
Гр. сл. = VI
Точн. = П

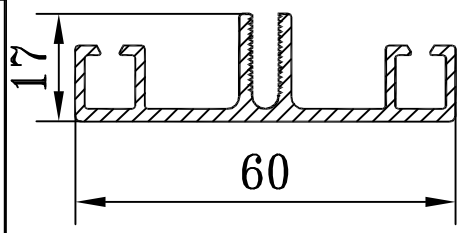

БПЗ-0219

F см² = 2.544
Q кг. = 0.689
D оп.мм= 63.0
P н.мм = 288.1
P вн.мм= 0.0
Гр. сл. =Особ.
Точн. = П

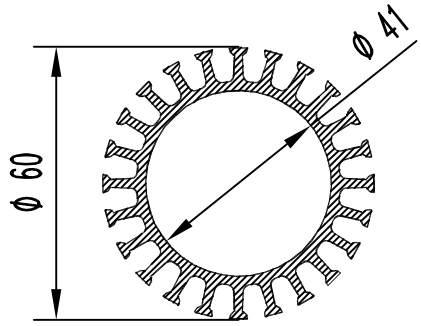

БПЗ-215

F см² = 7.338
Q кг. = 1.989
D оп.мм= 60.0
P н.мм = 541.5
P вн.мм= 128.5
Гр. сл. =Особ.
Точн. = П

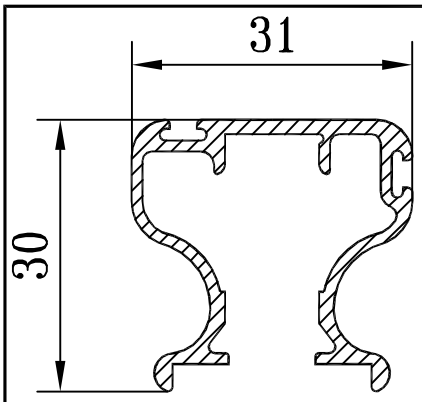

БПЗ-0221

F см² = 1.723
Q кг. = 0.467
D оп.мм= 40.0
P н.мм = 239.9
P вн.мм= 0.0
Гр. сл. =Особ.
Точн. = П

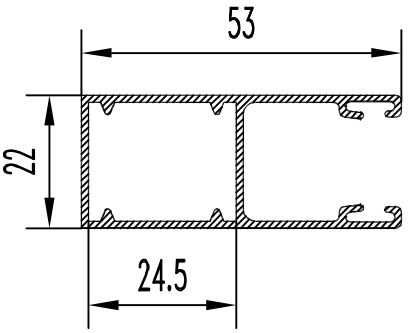

БПЗ-226

F см² = 2
Q кг. = 0.54
D оп.мм= 57.0
P н.мм = 232.0
P вн.мм= 101.3
Гр. сл. =Особ.
Точн. = Н

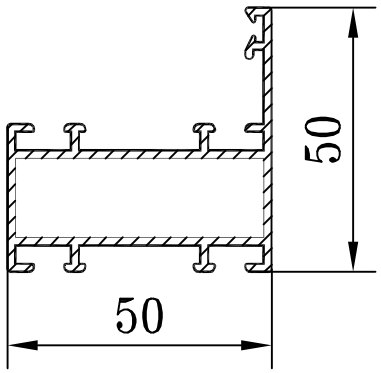

БПЗ-0222

F см² = 3.349
Q кг. = 0.908
D оп.мм= 71.0
P н.мм = 319.7
P вн.мм= 124.0
Гр. сл. = IV
Точн. = П

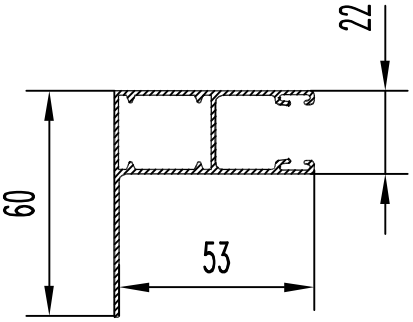

БПЗ-227

F см² = 2.68
Q кг. = 0.726
D оп.мм= 80.0
P н.мм = 306.5
P вн.мм= 101.3
Гр. сл. =Особ.
Точн. = Н

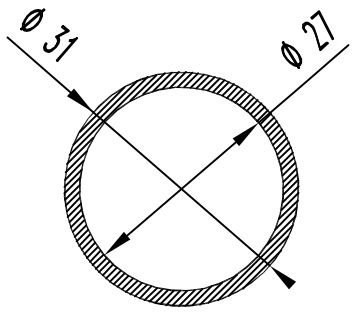

БПЗ-223

F см² = 1.820
Q кг. = 0.493
D оп.мм= 31.0
P н.мм = 97.3
P вн.мм= 84.8
Гр. сл. = III
Точн. = Т

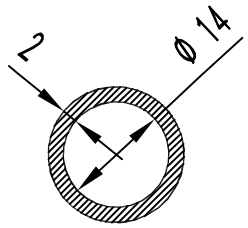

БПЗ-228

F см² = 1.000
Q кг. = 0.271
D оп.мм= 18.0
P н.мм = 56.5
P вн.мм= 44.0
Гр. сл. = IV
Точн. = Т

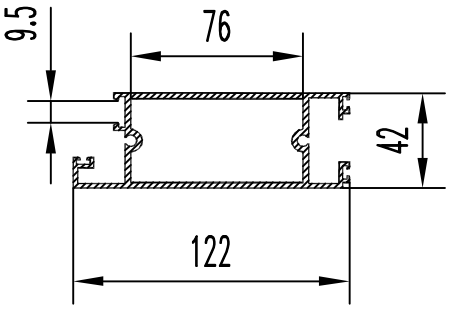

БПЗ-224

F см² = 8.441
Q кг. = 2.288
D оп.мм= 129.0
P н.мм = 237.4
P вн.мм= 521.8
Гр. сл. = VI
Точн. = П

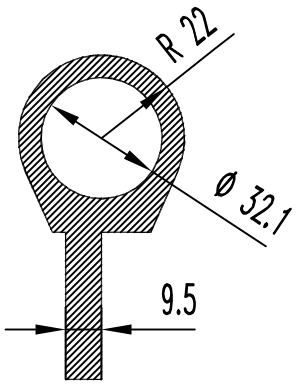

БПЗ-229

F см² = 12.35
Q кг. = 3.347
D оп.мм= 88.0
P н.мм = 226.7
P вн.мм= 100.9
Гр. сл. = V
Точн. = Н

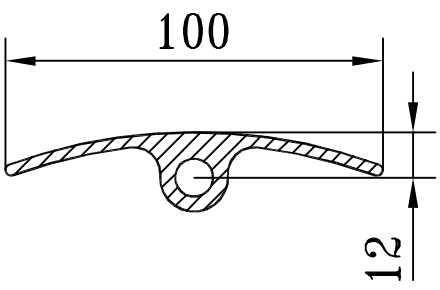

БПЗ-0225

F см² = 5.372
Q кг. = 1.456
D оп.мм= 100.0
P н.мм = 227.7
P вн.мм= 31.7
Гр. сл. = IV
Точн. = П

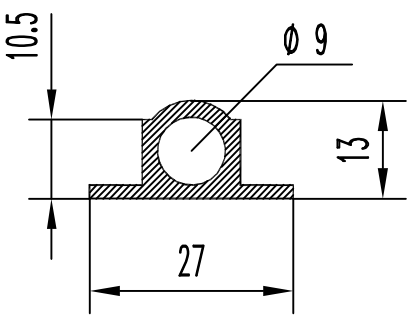

БПЗ-230

F см² = 1.16
Q кг. = 0.314
D оп.мм= 26.0
P н.мм = 76.5
P вн.мм= 28.3
Гр. сл. = IV
Точн. = Н

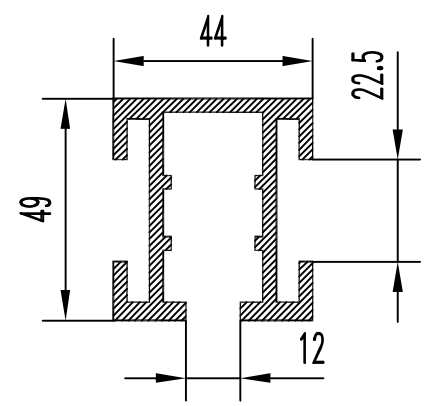

БПЗ-231

F см² = 6.870
Q кг. = 1.858
D оп.мм= 68.0
P н.мм = 416.0
P вн.мм= 0.0
Гр. сл. =Особ.
Точн. = П

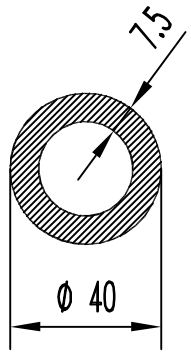

БПЗ-236

F см² = 7.600
Q кг. = 2.060
D оп.мм= 40.0
P н.мм = 125.7
P вн.мм= 78.5
Гр. сл. = I
Точн. = Т

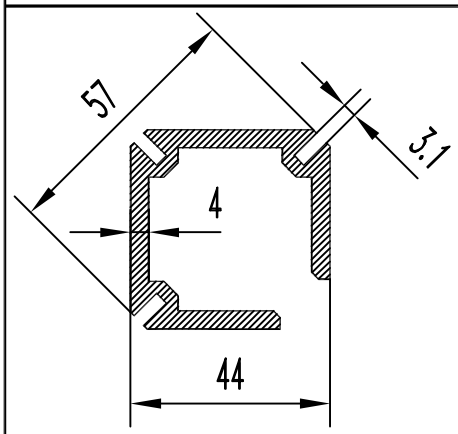

БПЗ-232

F см² = 6.120
Q кг. = 1.659
D оп.мм= 59.0
P н.мм = 324.0
P вн.мм= 0.0
Гр. сл. =Особ.
Точн. = П

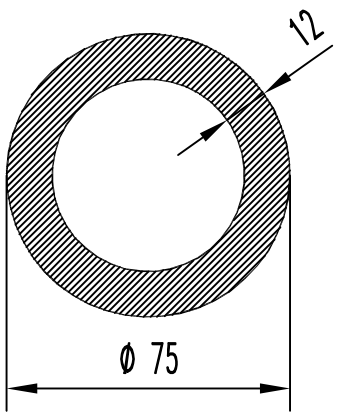

БПЗ-237

F см² = 23.700
Q кг. = 6.423
D оп.мм= 75.0
P н.мм = 235.6
P вн.мм= 160.0
Гр. сл. = I
Точн. = Т

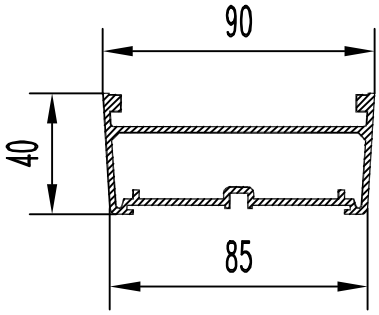

БПЗ-233-01

F см² = 6.140
Q кг. = 1.664
D оп.мм= 98.0
P н.мм = 317.0
P вн.мм= 237.0
Гр. сл. = V
Точн. = П

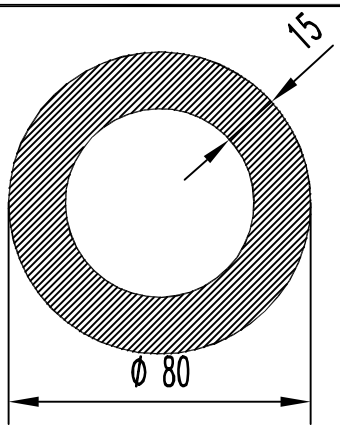

БПЗ-238

F см² = 30.600
Q кг. = 8.293
D оп.мм= 80.0
P н.мм = 251.3
P вн.мм= 157.1
Гр. сл. = I
Точн. = Т

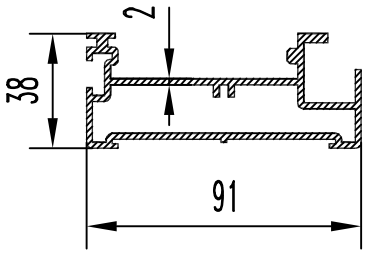

БПЗ-234-01

F см² = 6.730
Q кг. = 1.824
D оп.мм= 98.0
P н.мм = 385.0
P вн.мм= 228.0
Гр. сл. = VI
Точн. = П

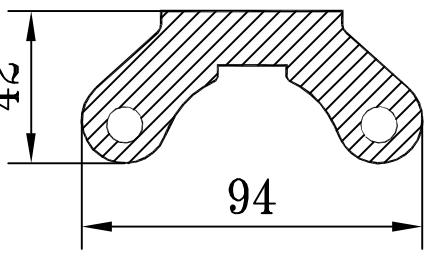

БПЗ-0239

F см² = 19.986
Q кг. = 5.416
D оп.мм= 95.0
P н.мм = 264.4
P вн.мм= 62.8
Гр. сл. = IV
Точн. = Н

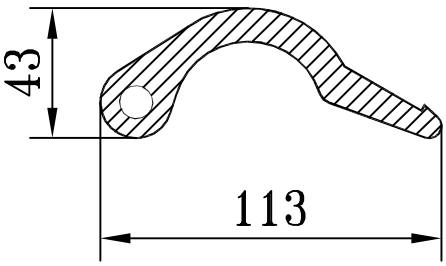

БПЗ-0235

F см² = 15.800
Q кг. = 4.282
D оп.мм= 114.0
P н.мм = 289.9
P вн.мм= 34.6
Гр. сл. = IV
Точн. = Н

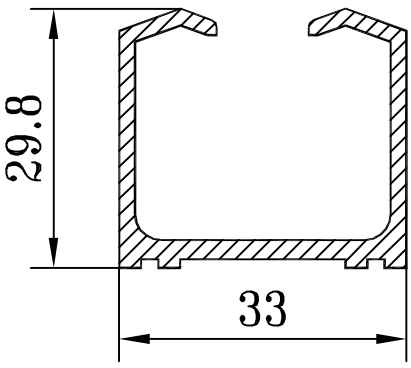

БПЗ-0240

F см² = 2.097
Q кг. = 0.568
D оп.мм= 42.8
P н.мм = 212.5
P вн.мм= 0.0
Гр. сл. = V
Точн. = П

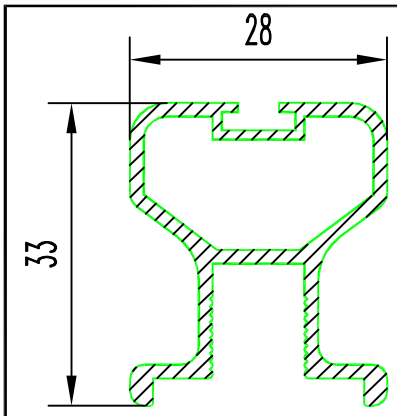

БП3-0241

F см² = 1.916
Q кг. = 0.519
D оп.мм= 42.0
P н.мм = 183.2
P вн.мм= 73.8
Гр. сл. = VI
Точн. = П

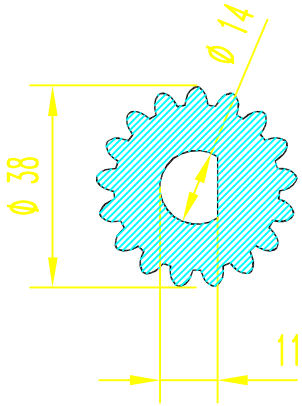

БП3-247

F см² = 7.780
Q кг. = 2.178
D оп.мм= 38.0
P н.мм = 217.6
P вн.мм= 30.7
Гр. сл. =Особ.
Точн. = П

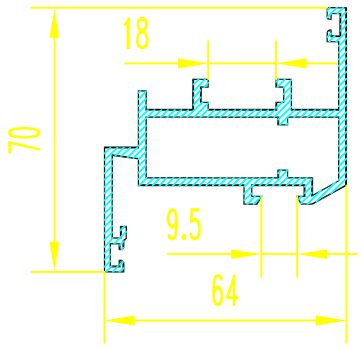

БП3-242

F см² = 5.418
Q кг. = 1.468
D оп.мм= 95.0
P н.мм = 401
P вн.мм= 148.5
Гр. сл. = IV
Точн. = П

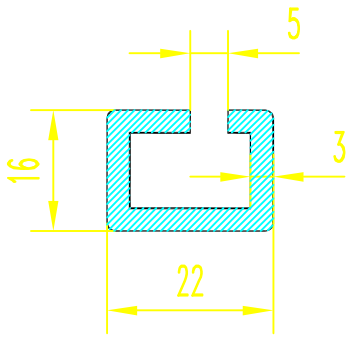

БП3-248

F см² = 1.823
Q кг. = 0.494
D оп.мм= 27.2
P н.мм = 122.6
P вн.мм= 0.0
Гр. сл. = III
Точн. = П

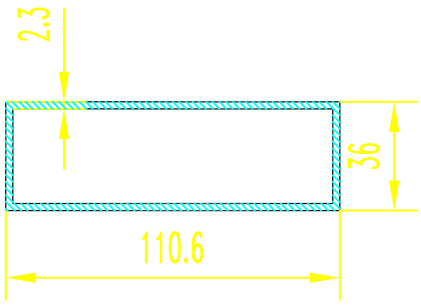

БП3-243

F см² = 6.53
Q кг. = 1.77
D оп.мм= 120.0
P н.мм = 293.2
P вн.мм= 274.8
Гр. сл. =Особ.
Точн. = П

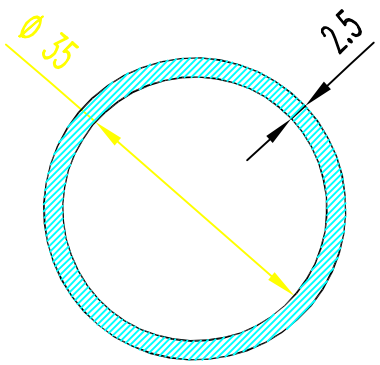

БП3-249

F см² = 2.950
Q кг. = 0.799
D оп.мм= 40.0
P н.мм = 125.6
P вн.мм= 109.9
Гр. сл. = III
Точн. = Т

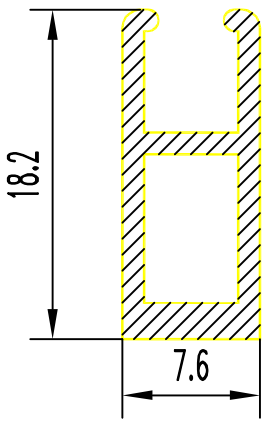

БП3-0244

F см² = 0.615
Q кг. = 0.167
D оп.мм= 20.0
P н.мм = 66.5
P вн.мм= 26.8
Гр. сл. = VI
Точн. = Н

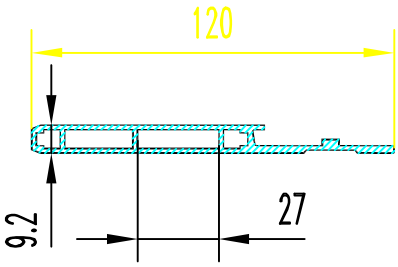

БП3-250

F см² = 3.900
Q кг. = 1.057
D оп.мм= 120.5
P н.мм = 268.3
P вн.мм= 117.6
Гр. сл. =Особ.
Точн. = Т

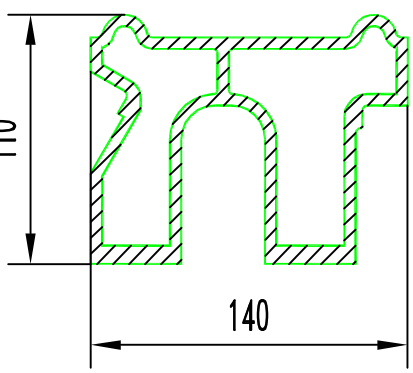

БП3-0245

F см² = 34.160
Q кг. = 9.257
D оп.мм= 173.0
P н.мм = 642.1
P вн.мм= 607.9
Гр. сл. = VI
Точн. = П

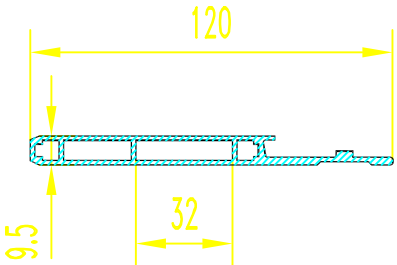

БП3-250-01

F см² = 3.818
Q кг. = 1.035
D оп.мм= 120.0
P н.мм = 268.0
P вн.мм= 115.0
Гр. сл. =Особ.
Точн. = Н

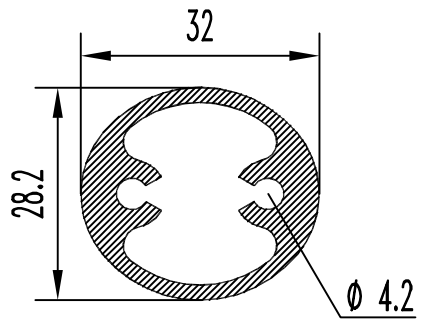

БП3-251

F см² = 3.070
Q кг. = 0.832
D оп.мм= 32.0
P н.мм = 96.2
P вн.мм= 116.5
Гр. сл. = IV
Точн. = П

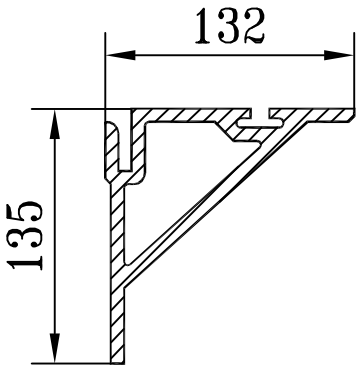

БП3-0252

F см² = 29.700
Q кг. = 8.049
D оп.мм= 187.0
P н.мм = 571.4
P вн.мм= 246.4
Гр. сл. = VI
Точн. = П

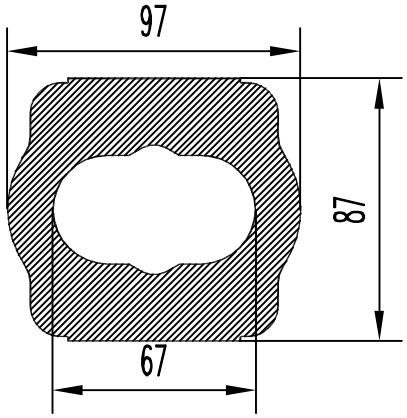

БП3-253

F см² = 48.800
Q кг. = 13.225
D оп.мм= 110.0
P н.мм = 318.0
P вн.мм= 178.0
Гр. сл. = IV
Точн. = Т

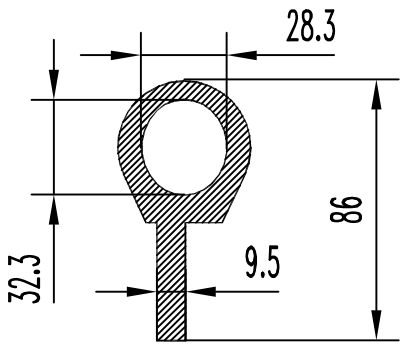

БП3-254

F см² = 13.35
Q кг. = 3.618
D оп.мм= 88.0
P н.мм = 226.2
P вн.мм= 94.2
Гр. сл. = IV
Точн. = П

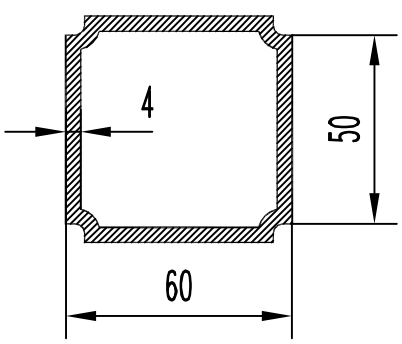

БП3-255

F см² = 8.660
Q кг. = 2.347
D оп.мм= 80.0
P н.мм = 235.7
P вн.мм= 198.0
Гр. сл. = V
Точн. = П

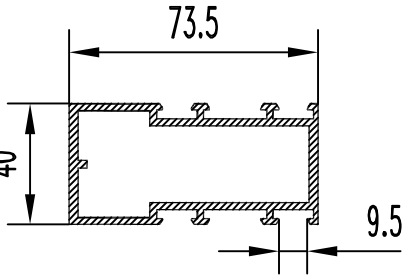

БП3-257

F см² = 6.86
Q кг. = 1.859
D оп.мм= 91.7
P н.мм = 343.2
P вн.мм= 229.8
Гр. сл. = VI
Точн. = П

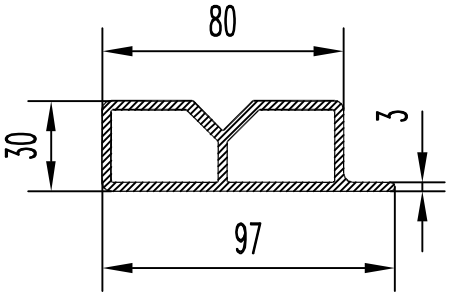

БП3-258

F см² = 7.910
Q кг. = 2.144
D оп.мм= 102.0
P н.мм = 256.1
P вн.мм= 111.7
Гр. сл. =Особ.
Точн. = Н

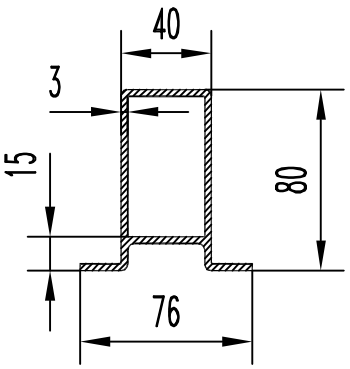

БП3-259

F см² = 8.300
Q кг. = 2.249
D оп.мм= 103.0
P н.мм = 329.5
P вн.мм= 161.0
Гр. сл. = VI
Точн. = Н

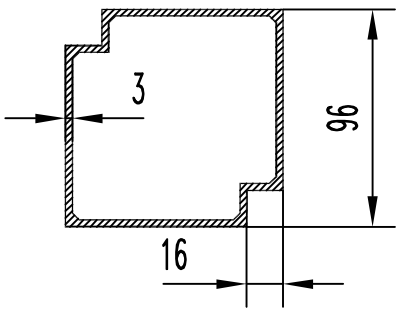

БП3-260

F см² = 12.020
Q кг. = 3.257
D оп.мм= 118.0
P н.мм = 385.0
P вн.мм= 349.0
Гр. сл. = VI
Точн. = Н

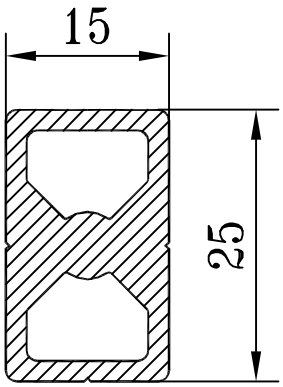

БПЗ-0261

F см² = 2.2
Q кг. = 0.527
D оп.мм= 28.0
P н.мм = 79.0
P вн.мм= 67.9
Гр. сл. =Особ.
Точн. = П

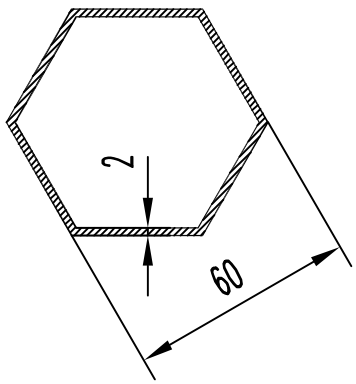

БПЗ-266

F см² = 4.018
Q кг. = 1.089
D оп.мм= 69.3
P н.мм = 207.9
P вн.мм= 194
Гр. сл. = VI
Точн. = Н

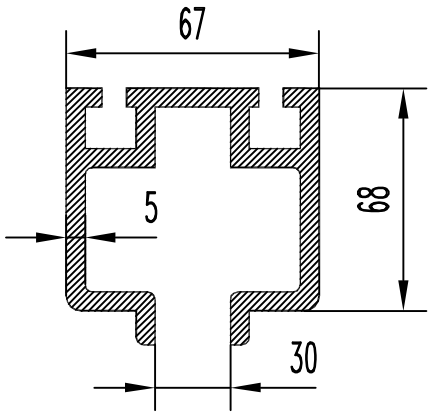

БПЗ-262-01

F см² = 13.731
Q кг. = 3.721
D оп.мм= 87.6
P н.мм = 551.7
P вн.мм= 0.0
Гр. сл. = IV
Точн. = П

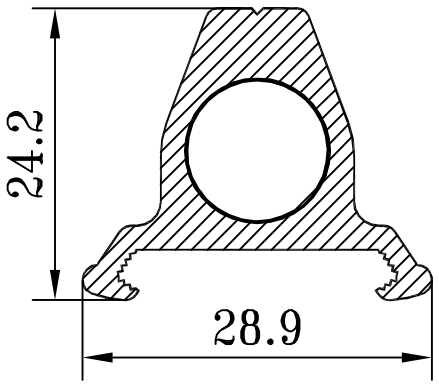

БПЗ-0267

F см² = 2.000
Q кг. = 0.542
D оп.мм= 32.0
P н.мм = 105.8
P вн.мм= 37.7
Гр. сл. = V
Точн. = П

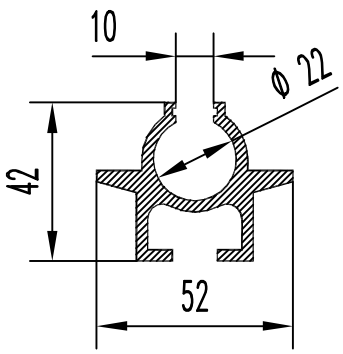

БПЗ-263-01

F см² = 5.180
Q кг. = 1.404
D оп.мм= 52.0
P н.мм = 291.8
P вн.мм= 0.0
Гр. сл. = V
Точн. = Н

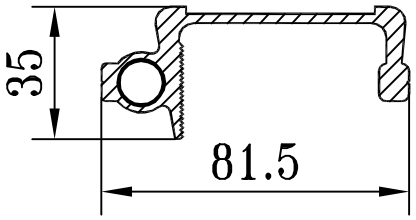

БПЗ-268

F см² = 5.61
Q кг. = 1.52
D оп.мм= 83
P н.мм = 280.4
P вн.мм= 37.7
Гр. сл. = VI
Точн. = П

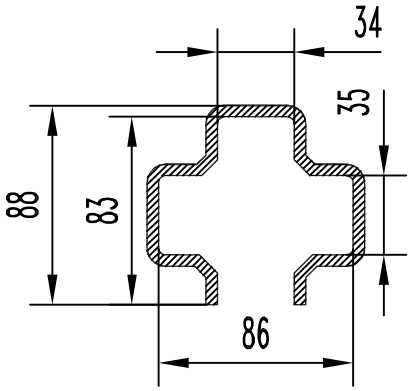

БПЗ-264

F см² = 14.840
Q кг. = 4.022
D оп.мм= 103.0
P н.мм = 581.0
P вн.мм= 0.0
Гр. сл. = IV
Точн. = Н

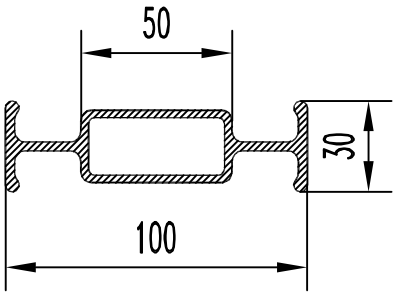

БПЗ-269

F см² = 6.860
Q кг. = 1.859
D оп.мм= 105.0
P н.мм = 337.8
P вн.мм= 124.6
Гр. сл. = VI
Точн. = Н

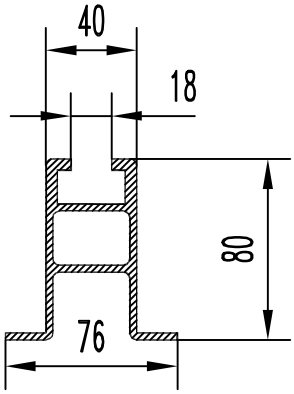

БПЗ-265

F см² = 9.670
Q кг. = 2.621
D оп.мм= 100.5
P н.мм = 426.0
P вн.мм= 111.0
Гр. сл. = IV
Точн. = Н

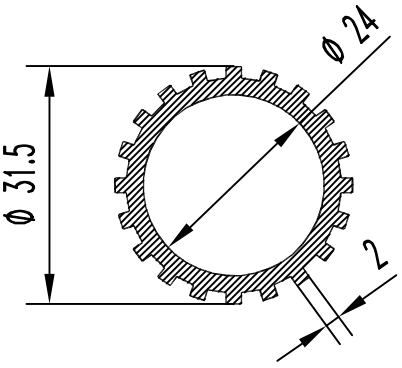

БПЗ-270

F см² = 2.470
Q кг. = 0.669
D оп.мм= 31.5
P н.мм = 138.1
P вн.мм= 75.4
Гр. сл. = III
Точн. = Н

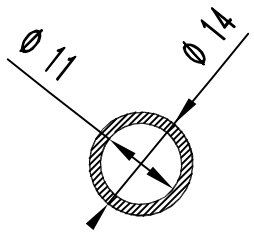

БПЗ-271

F см² = 0.589
Q кг. = 0.160
D оп.мм= 14.0
P н.мм = 44.0
P вн.мм= 34.5
Гр. сл. = IV
Точн. = П

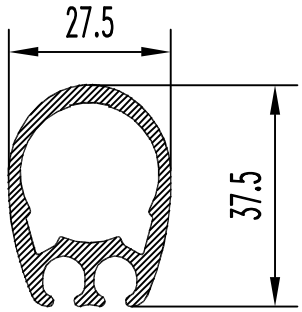

БПЗ-276

F см² = 3.040
Q кг. = 0.824
D оп.мм= 39.0
P н.мм = 146.0
P вн.мм= 89.0
Гр. сл. = VI
Точн. = Н

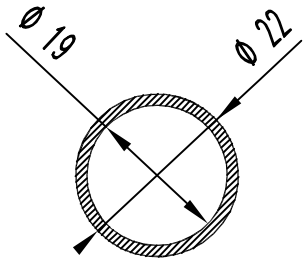

БПЗ-272

F см² = 0.960
Q кг. = 0.260
D оп.мм= 22.0
P н.мм = 69.1
P вн.мм= 59.7
Гр. сл. = IV
Точн. = П

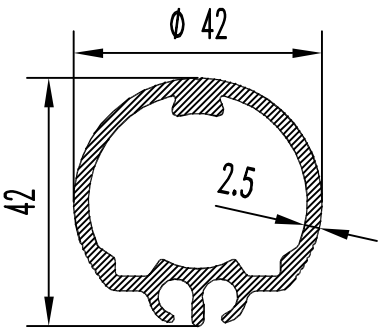

БПЗ-277

F см² = 3.880
Q кг. = 1.051
D оп.мм= 42.0
P н.мм = 168.0
P вн.мм= 124.0
Гр. сл. =Особ.
Точн. = Н

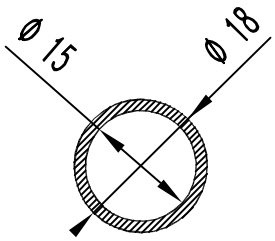

БПЗ-273

F см² = 0.780
Q кг. = 0.211
D оп.мм= 18.0
P н.мм = 56.5
P вн.мм= 47.1
Гр. сл. = IV
Точн. = П

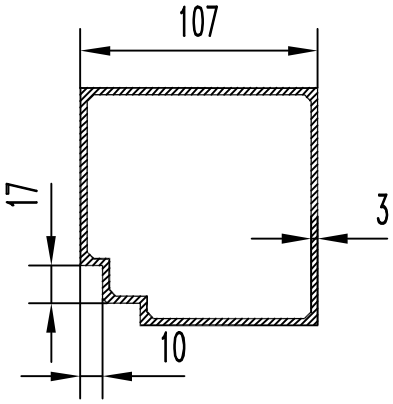

БПЗ-278

F см² = 13.500
Q кг. = 3.659
D оп.мм= 151.0
P н.мм = 428.0
P вн.мм= 388.0
Гр. сл. = VI
Точн. = Н

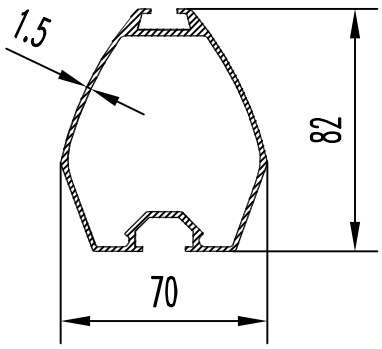

БПЗ-274

F см² = 5.230
Q кг. = 1.417
D оп.мм= 90.0
P н.мм = 303.0
P вн.мм= 246.0
Гр. сл. = VI
Точн. = Н

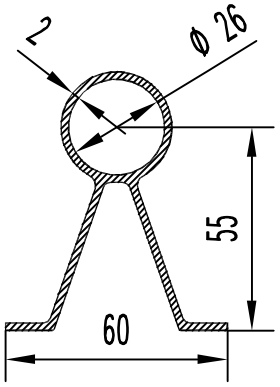

БПЗ-279

F см² = 3.972
Q кг. = 1.076
D оп.мм= 80.0
P н.мм = 306.8
P вн.мм= 81.7
Гр. сл. = VI
Точн. = Н

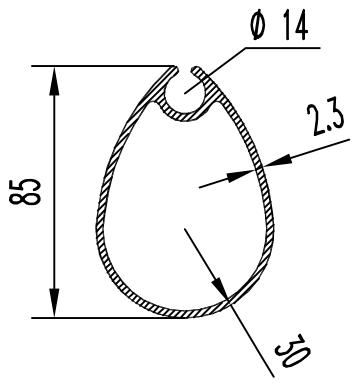

БПЗ-275

F см² = 6.100
Q кг. = 1.653
D оп.мм= 85.5
P н.мм = 266.0
P вн.мм= 209.0
Гр. сл. =Особ.
Точн. = Н

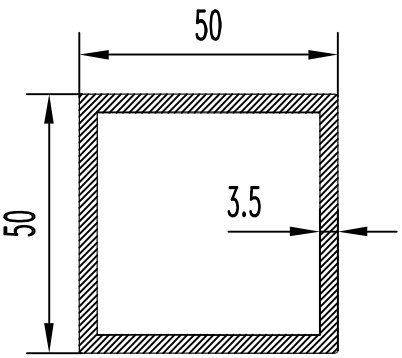

БПЗ-280

F см² = 6.510
Q кг. = 1.764
D оп.мм= 70.0
P н.мм = 200.0
P вн.мм= 172.0
Гр. сл. = IV
Точн. = Н

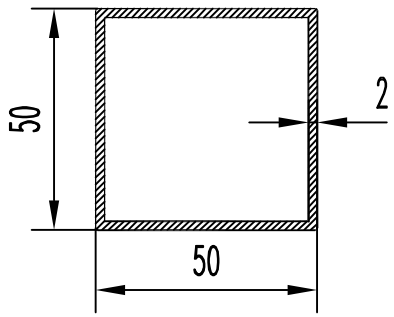

БПЗ-281

F см² = 3.840
Q кг. = 1.041
D оп.мм= 70.0
P н.мм = 200.0
P вн.мм= 184.0
Гр. сл. = VI
Точн. = Т

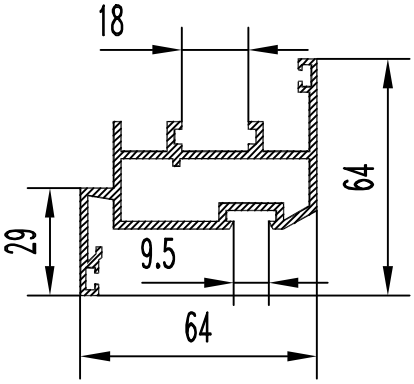

БПЗ-286

F см² = 5.264
Q кг. = 1.427
D оп.мм= 90.5
P н.мм = 387.3
P вн.мм= 146.5
Гр. сл. = VI
Точн. = П

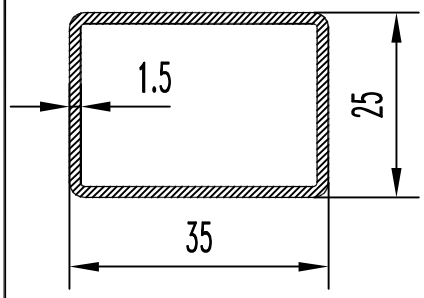

БПЗ-282

F см² = 1.679
Q кг. = 0.455
D оп.мм= 41.0
P н.мм = 116.6
P вн.мм= 107.1
Гр. сл. =Особ.
Точн. = Н

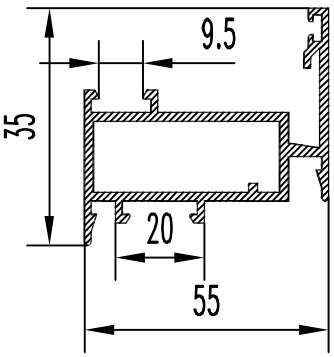

БПЗ-287

F см² = 4.520
Q кг. = 1.225
D оп.мм= 72.0
P н.мм = 332.0
P вн.мм= 120.0
Гр. сл. = VI
Точн. = П

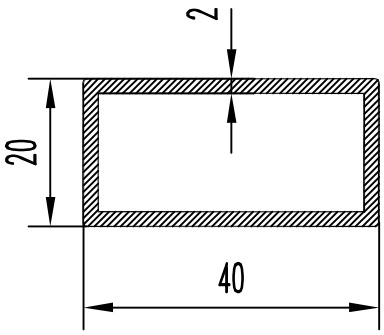

БПЗ-283

F см² = 2.240
Q кг. = 0.607
D оп.мм= 44.0
P н.мм = 120.0
P вн.мм= 104.0
Гр. сл. = V
Точн. = Н

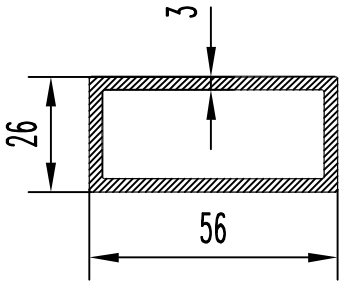

БПЗ-288

F см² = 4.740
Q кг. = 1.284
D оп.мм= 61.5
P н.мм = 163.5
P вн.мм= 138.7
Гр. сл. = IV
Точн. = Н

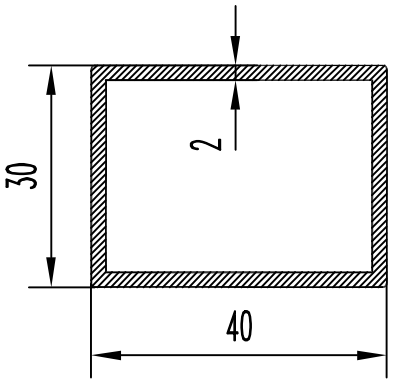

БПЗ-284

F см² = 2.640
Q кг. = 0.715
D оп.мм= 51.0
P н.мм = 140.0
P вн.мм= 124.0
Гр. сл. = VI
Точн. = Н

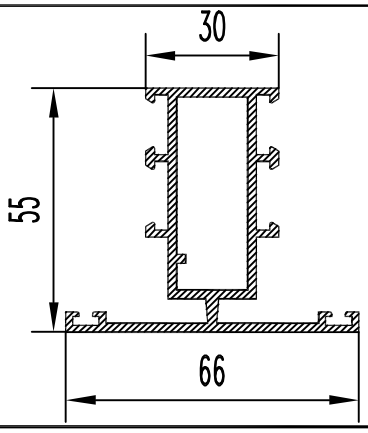

БПЗ-289

F см² = 4.884
Q кг. = 1.324
D оп.мм= 71.0
P н.мм = 394.8
P вн.мм= 123
Гр. сл. = VI
Точн. = П

БПЗ-285

F см² = 2.264
Q кг. = 0.614
D оп.мм= 47.0
P н.мм = 205.5
P вн.мм= 70.4
Гр. сл. = IV
Точн. = П

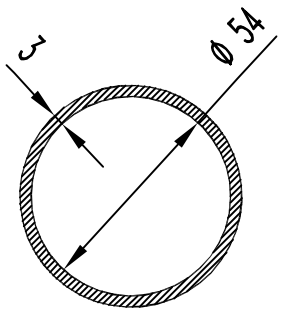

БПЗ-291

F см² = 5.55
Q кг. = 1.5
D оп.мм= 60.0
P н.мм = 188.7
P вн.мм= 165.2
Гр. сл. = IV
Точн. = H

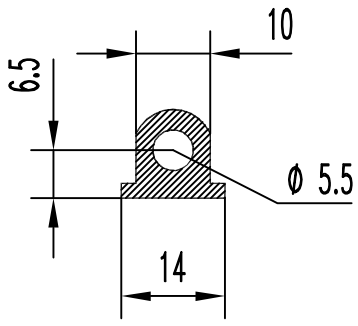

БПЗ-299

F см² = 0.952
Q кг. = 0.258
D оп.мм= 15.0
P н.мм = 48.13
P вн.мм= 17.28
Гр. сл. = IV
Точн. = H

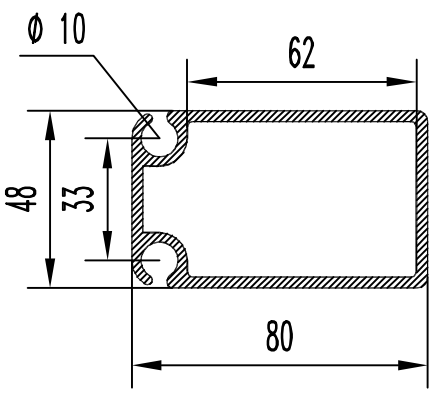

БПЗ-300

F см² = 7.910
Q кг. = 2.144
D оп.мм= 91.0
P н.мм = 303.0
P вн.мм= 226.0
Гр. сл. =Особ.
Точн. = H

БПЗ-301

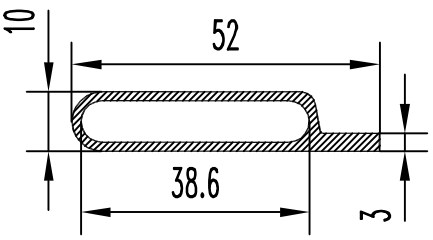

F см² = 1.848
Q кг. = 0.501
D оп.мм= 52.3
P н.мм = 118.1
P вн.мм= 84.8
Гр. сл. = IV
Точн. = Н

БПЗ-302

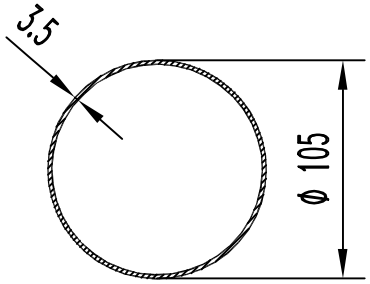

F см² = 11.160
Q кг. = 3.024
D оп.мм= 105.0
P н.мм = 330.0
P вн.мм= 308.0
Гр. сл. = V
Точн. = Н

БПЗ-306

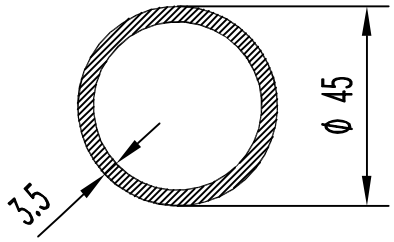

F см² = 4.560
Q кг. = 1.236
D оп.мм= 45.0
P н.мм = 141.4
P вн.мм= 119.4
Гр. сл. = II
Точн. = Н

БПЗ-307

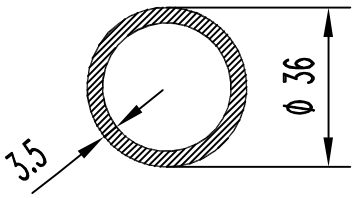

F см² = 3.570
Q кг. = 0.967
D оп.мм= 36.0
P н.мм = 113.1
P вн.мм= 91.1
Гр. сл. = II
Точн. = Н

БПЗ-308

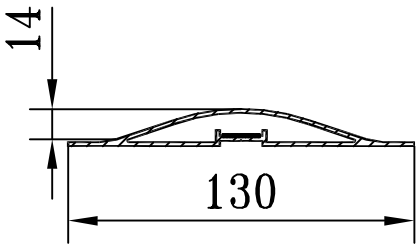

F см² = 3.665
Q кг. = 0.993
D оп.мм= 130
P н.мм = 270.8
P вн.мм= 194.4
Гр. сл. = VI
Точн. = П

БПЗ-309

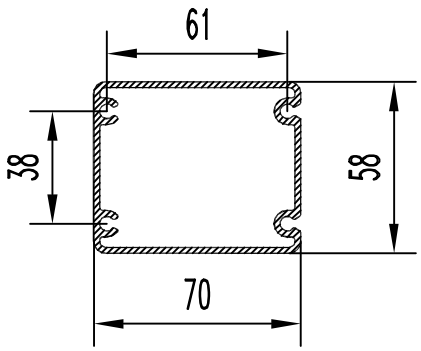

F см² = 5.920
Q кг. = 1.604
D оп.мм= 88.0
P н.мм = 275.7
P вн.мм= 299.0
Гр. сл. =Особ.
Точн. = П

БПЗ-310

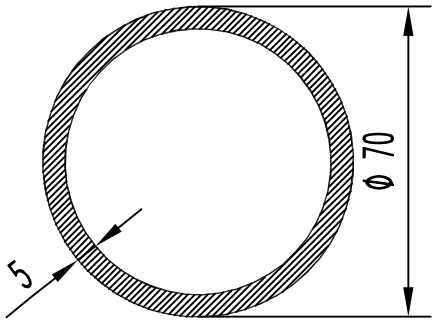

F см² = 10.200
Q кг. = 2.766
D оп.мм= 70.0
P н.мм = 219.8
P вн.мм= 188.4
Гр. сл. = II
Точн. = Н

БПЗ-317

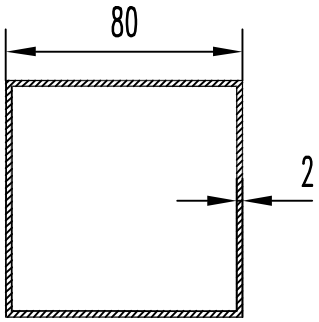

F см² = 6.240
Q кг. = 1.691
D оп.мм= 113.1
P н.мм = 320.0
P вн.мм= 304.0
Гр. сл. = IV
Точн. = H

БПЗ-318

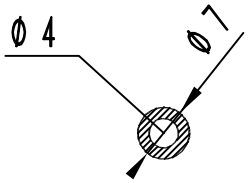

F см² = 0.276
Q кг. = 0.075
D оп.мм= 7.0
P н.мм = 22.3
P вн.мм= 12.2
Гр. сл. = V
Точн. = H

БПЗ-319

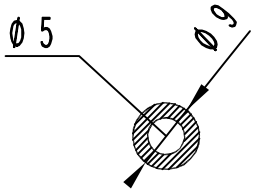

F см² = 0.461
Q кг. = 0.125
D оп.мм= 9.0
P н.мм = 28.6
P вн.мм= 15.4
Гр. сл. = V
Точн. = H

БПЗ-320

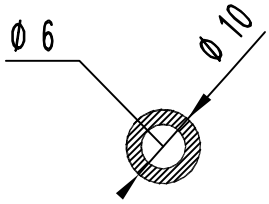

F см² = 0.527
Q кг. = 0.143
D оп.мм= 10.0
P н.мм = 31.7
P вн.мм= 18.5
Гр. сл. = V
Точн. = H

БПЗ-321

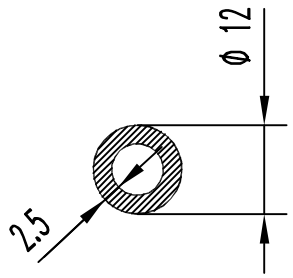

F см² = 0.750
Q кг. = 0.203
D оп.мм= 12.0
P н.мм = 37.7
P вн.мм= 21.9
Гр. сл. = IV
Точн. = Н

БПЗ-322

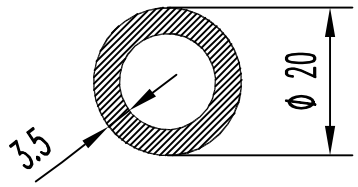

F см² = 1.810
Q кг. = 0.491
D оп.мм= 20.0
P н.мм = 62.8
P вн.мм= 40.8
Гр. сл. = III
Точн. = Н

БПЗ-323

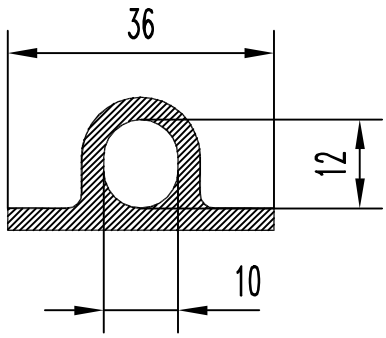

F см² = 2.28
Q кг. = 0.618
D оп.мм= 36.5
P н.мм = 99.6
P вн.мм= 35.4
Гр. сл. = IV
Точн. = Н

БПЗ-324

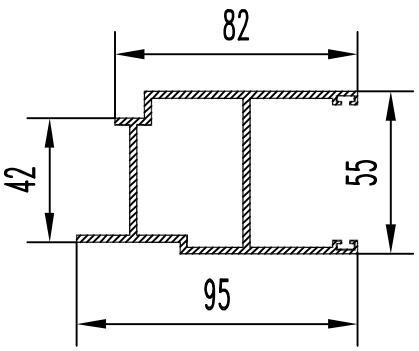

F см² = 6.463
Q кг. = 1.751
D оп.мм= 110.0
P н.мм = 415.2
P вн.мм= 172.8
Гр. сл. = IV
Точн. = П

БПЗ-325

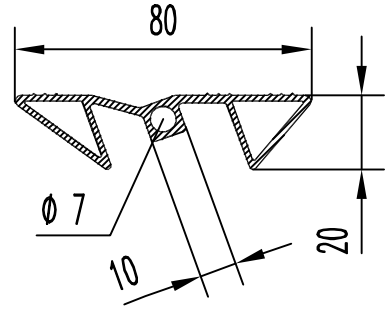

F см² = 3.240
Q кг. = 0.878
D оп.мм= 80.5
P н.мм = 233.0
P вн.мм= 153.0
Гр. сл. =Особ.
Точн. = П

БПЗ-327

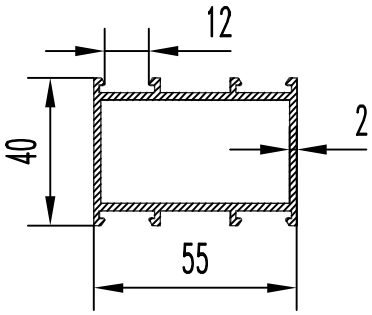

F см² = 3.978
Q кг. = 1.076
D оп.мм= 68.0
P н.мм = 255.5
P вн.мм= 158
Гр. сл. = IV
Точн. = П

БПЗ-328

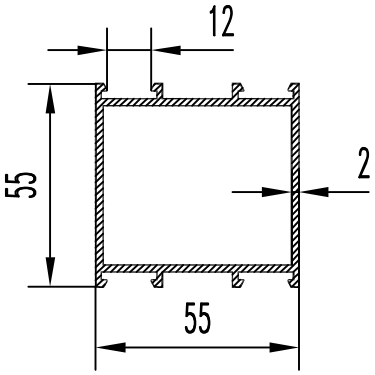

F см² = 4.458
Q кг. = 1.241
D оп.мм= 77.8
P н.мм = 285.5
P вн.мм= 188
Гр. сл. = IV
Точн. = П

БПЗ-329

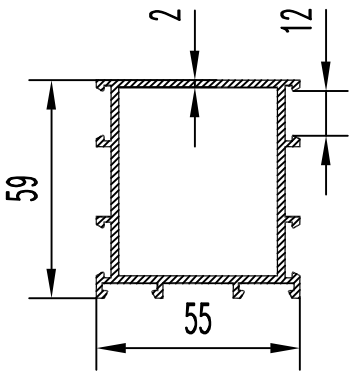

F см² = 4.907
Q кг. = 1.33
D оп.мм= 81.4
P н.мм = 326.2
P вн.мм= 188
Гр. сл. = IV
Точн. = П

БПЗ-330

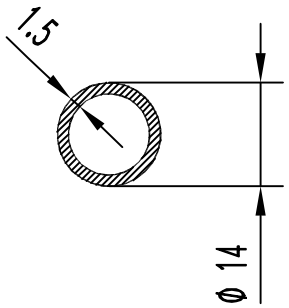

F см² = 0.589
Q кг. = 0.160
D оп.мм= 14.0
P н.мм = 44.0
P вн.мм= 34.5
Гр. сл. = IV
Точн. = Н

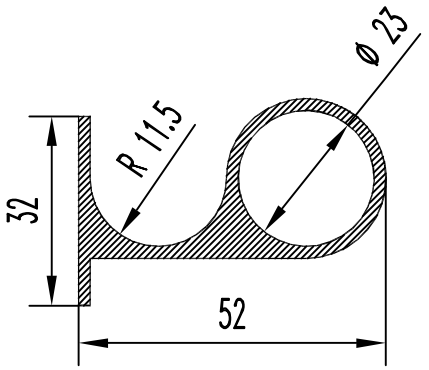

БПЗ-331

F см² = 3.640
Q кг. = 0.986
D оп.мм= 57.8
P н.мм = 190.0
P вн.мм= 72.3
Гр. сл. = IV
Точн. = П

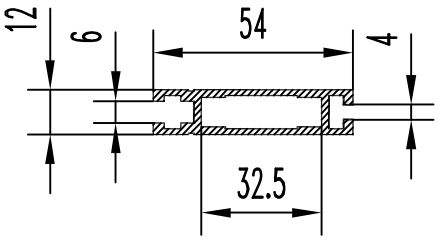

БПЗ-332

F см² = 2.550
Q кг. = 0.691
D оп.мм= 55.4
P н.мм = 184.4
P вн.мм= 82.6
Гр. сл. = III
Точн. = Н

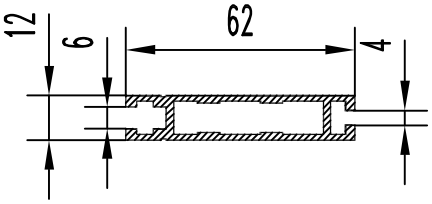

БПЗ-333

F см² = 2.800
Q кг. = 0.759
D оп.мм= 63.2
P н.мм = 200.4
P вн.мм= 102.6
Гр. сл. = III
Точн. = Н

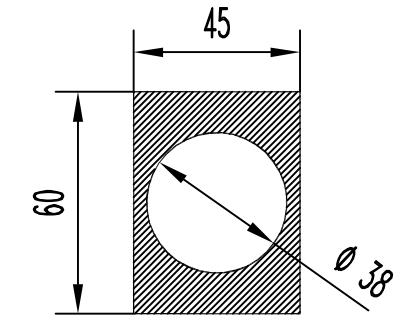

БПЗ-334

F см² = 15.660
Q кг. = 4.244
D оп.мм= 39.7
P н.мм = 210.0
P вн.мм= 119.4
Гр. сл. = IV
Точн. = Н

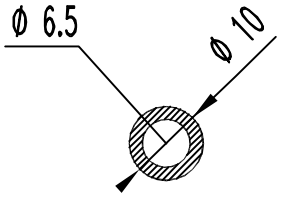

БПЗ-337

F см² = 0.454
Q кг. = 0.123
D оп.мм= 10.0
P н.мм = 31.7
P вн.мм= 20.42
Гр. сл. = II
Точн. = Н

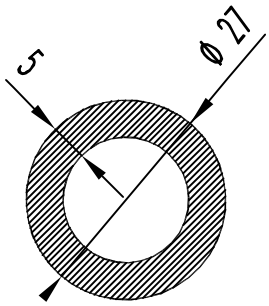

БПЗ-338

F см² = 3.520
Q кг. = 0.954
D оп.мм= 27.0
P н.мм = 85.1
P вн.мм= 53.1
Гр. сл. = III
Точн. = Н

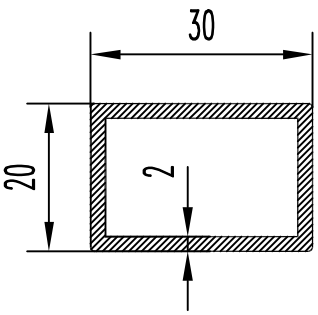

БПЗ-339

F см² = 1.840
Q кг. = 0.499
D оп.мм= 36.0
P н.мм = 100.0
P вн.мм= 84.0
Гр. сл. = V
Точн. = Н

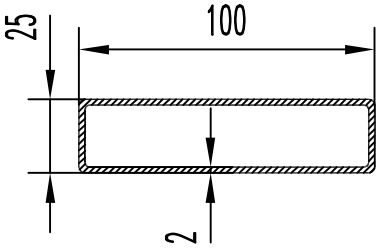

БПЗ-340

F см² = 4.825
Q кг. = 1.308
D оп.мм= 103.0
P н.мм = 246.6
P вн.мм= 231.4
Гр. сл. =Особ.
Точн. = Н

БПЗ-341

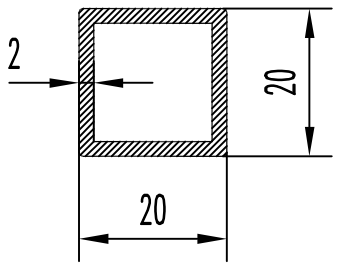

F см² = 1.440
Q кг. = 0.390
D оп.мм= 28.0
P н.мм = 80.0
P вн.мм= 64.0
Гр. сл. = IV
Точн. = Особ.

БПЗ-342

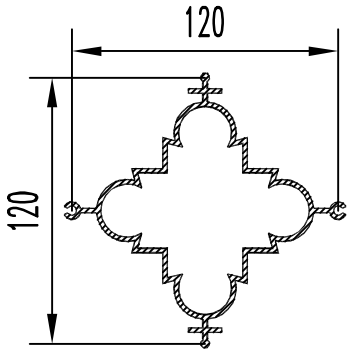

F см² = 9.292
Q кг. = 2.518
D оп.мм= 127.0
P н.мм = 559.3
P вн.мм= 369.9
Гр. сл. = VI
Точн. = П

БПЗ-343

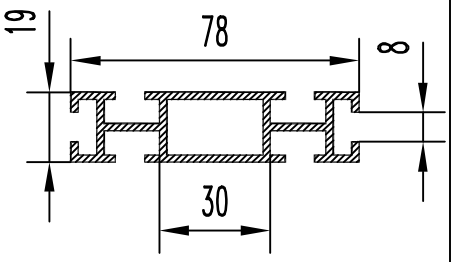

F см² = 4.56
Q кг. = 1.236
D оп.мм= 80.3
P н.мм = 374.0
P вн.мм= 82.0
Гр. сл. =Особ.
Точн. = П

БПЗ-344

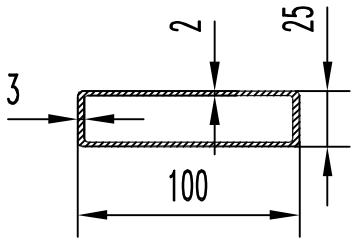

F см² = 5.250
Q кг. = 1.423
D оп.мм= 103.0
P н.мм = 246.5
P вн.мм= 227.4
Гр. сл. =Особ.
Точн. = Особ.

БПЗ-345

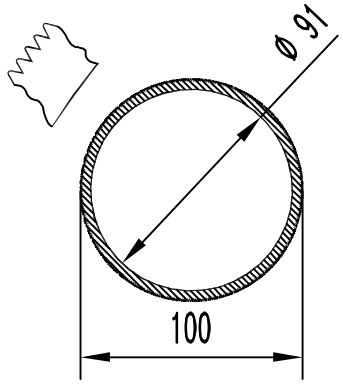

F см² = 12.160
Q кг. = 3.295
D оп.мм= 100.0
P н.мм = 665.5
P вн.мм= 285.5
Гр. сл. =Особ.
Точн. = Н

БПЗ-346

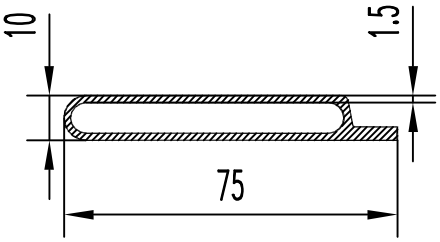

F см² = 2.440
Q кг. = 0.661
D оп.мм= 75.1
P н.мм = 164.0
P вн.мм= 131.0
Гр. сл. = V
Точн. = П

БПЗ-347

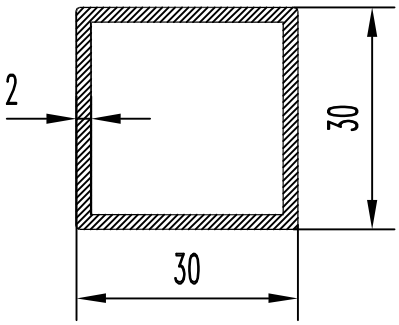

F см² = 2.240
Q кг. = 0.607
D оп.мм= 42.0
P н.мм = 119.2
P вн.мм= 104.0
Гр. сл. = V
Точн. = Особ.

БПЗ-348

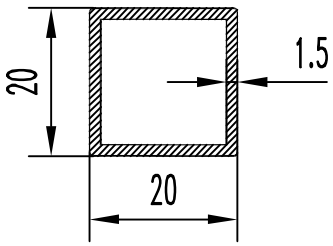

F см² = 1.182
Q кг. = 0.320
D оп.мм= 28.0
P н.мм = 79.5
P вн.мм= 67.6
Гр. сл. = VI
Точн. = Н

БПЗ-349

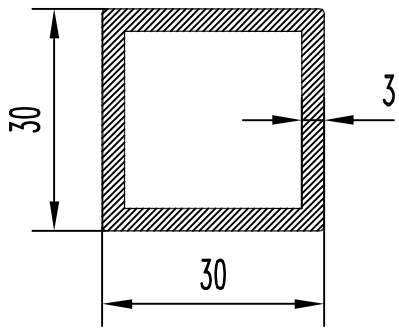

F см² = 3.240
Q кг. = 0.878
D оп.мм= 42.0
P н.мм = 119.1
P вн.мм= 96.0
Гр. сл. = III
Точн. = Особ.

БПЗ-350

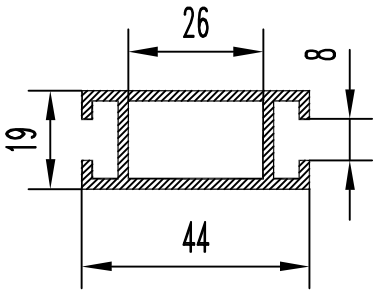

F см² = 2.640
Q кг. = 0.715
D оп.мм= 47.9
P н.мм = 182.0
P вн.мм= 82.0
Гр. сл. =Особ.
Точн. = П

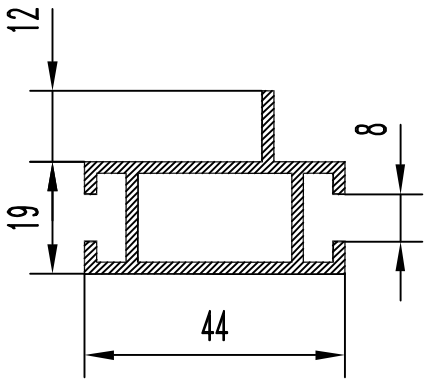

БПЗ-351

F см² = 2.880
Q кг. = 0.780
D оп.мм= 50.0
P н.мм = 206.0
P вн.мм= 82.0
Гр. сл. =Особ.
Точн. = П

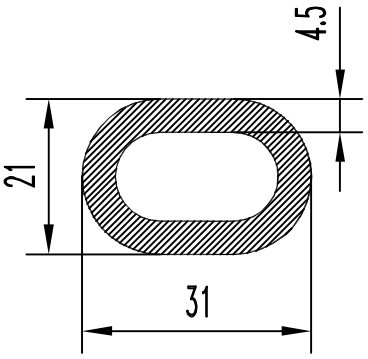

БПЗ-356

F см² = 3.230
Q кг. = 0.875
D оп.мм= 31.0
P н.мм = 85.9
P вн.мм= 57.7
Гр. сл. = III
Точн. = Н

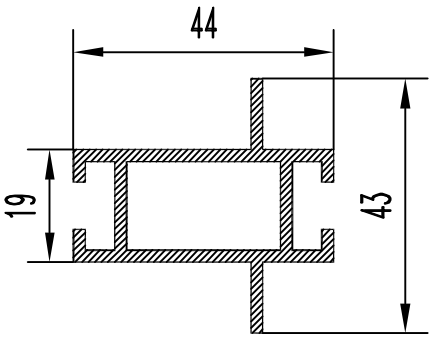

БПЗ-352

F см² = 3.120
Q кг. = 0.846
D оп.мм= 50.0
P н.мм = 230
P вн.мм= 82.0
Гр. сл. =Особ.
Точн. = П

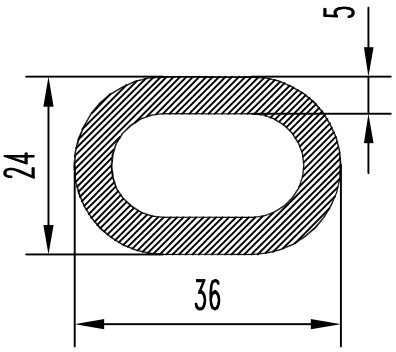

БПЗ-357

F см² = 5.580
Q кг. = 1.512
D оп.мм= 36.0
P н.мм = 127.4
P вн.мм= 96.0
Гр. сл. = III
Точн. = Н

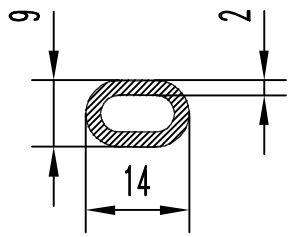

БПЗ-353

F см² = 0.640
Q кг. = 0.173
D оп.мм= 14.0
P н.мм = 38.3
P вн.мм= 25.7
Гр. сл. = III
Точн. = Н

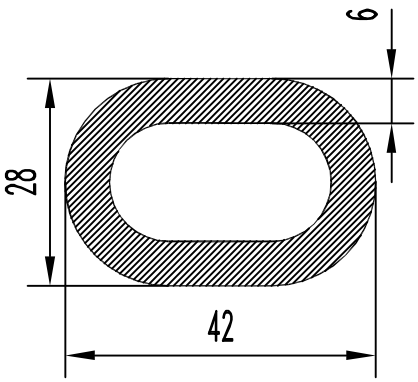

БПЗ-358

F см² = 5.825
Q кг. = 1.579
D оп.мм= 42.0
P н.мм = 116.0
P вн.мм= 78.2
Гр. сл. = III
Точн. = Н

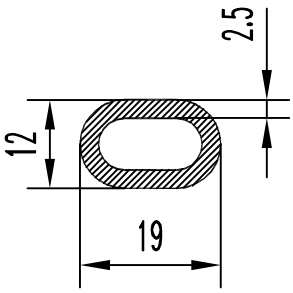

БПЗ-354

F см² = 1.100
Q кг. = 0.298
D оп.мм= 19.0
P н.мм = 51.7
P вн.мм= 36.0
Гр. сл. = III
Точн. = Н

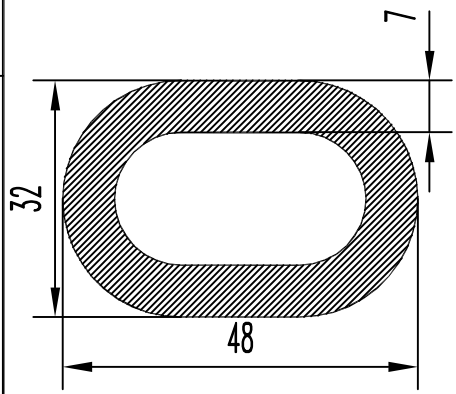

БПЗ-359

F см² = 7.730
Q кг. = 2.095
D оп.мм= 48.0
P н.мм = 132.5
P вн.мм= 88.5
Гр. сл. = III
Точн. = Н

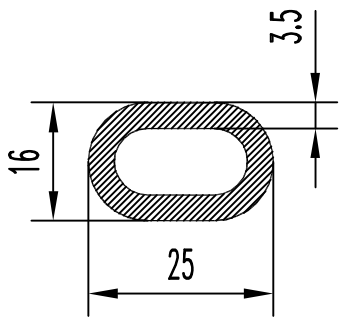

БПЗ-355

F см² = 2.000
Q кг. = 0.542
D оп.мм= 25.0
P н.мм = 68.2
P вн.мм= 46.3
Гр. сл. = III
Точн. = Н

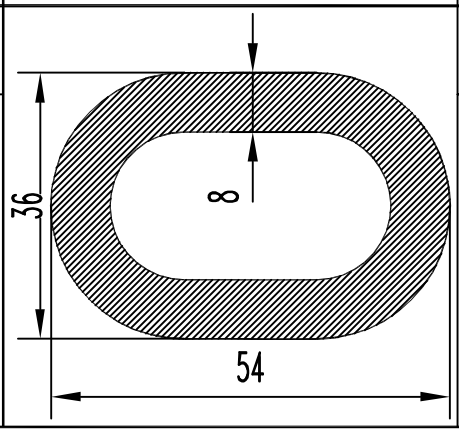

БПЗ-360

F см² = 9.910
Q кг. = 2.686
D оп.мм= 54.0
P н.мм = 149.0
P вн.мм= 98.8
Гр. сл. = III
Точн. = Н

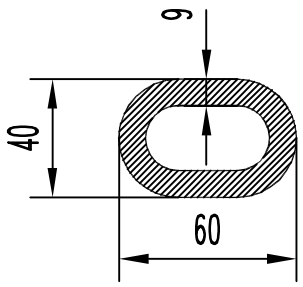

БПЗ-361

F см² = 12.360
Q кг. = 3.350
D оп.мм= 60.0
P н.мм = 165.6
P вн.мм= 109.1
Гр. сл. = III
Точн. = H

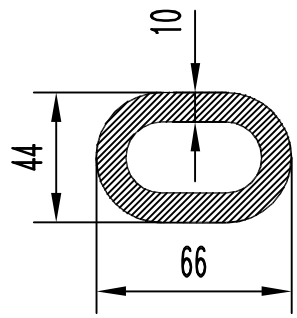

БПЗ-362

F см² = 15.080
Q кг. = 4.087
D оп.мм= 66.0
P н.мм = 182.0
P вн.мм= 119.4
Гр. сл. = III
Точн. = H

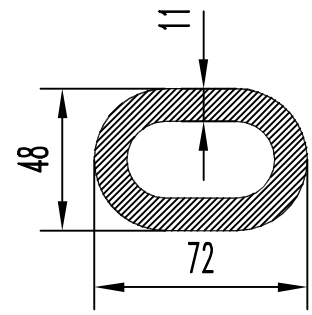

БПЗ-363

F см² = 18.050
Q кг. = 4.892
D оп.мм= 72.0
P н.мм = 198.7
P вн.мм= 129.6
Гр. сл. = III
Точн. = H

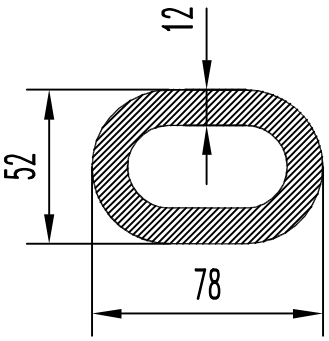

БПЗ-364

F см² = 21.310
Q кг. = 5.8
D оп.мм= 78.0
P н.мм = 215.3
P вн.мм= 140.0
Гр. сл. = III
Точн. = H

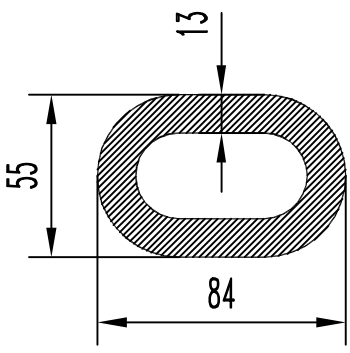

БПЗ-365

F см² = 24.700
Q кг. = 6.7
D оп.мм= 84.0
P н.мм = 230.7
P вн.мм= 149.1
Гр. сл. = III
Точн. = H

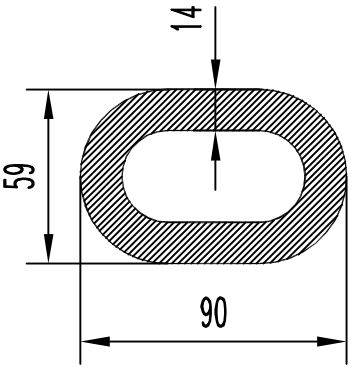

БПЗ-366

F см² = 28.460
Q кг. = 7.713
D оп.мм= 90.0
P н.мм = 247.0
P вн.мм= 159.0
Гр. сл. = III
Точн. = H

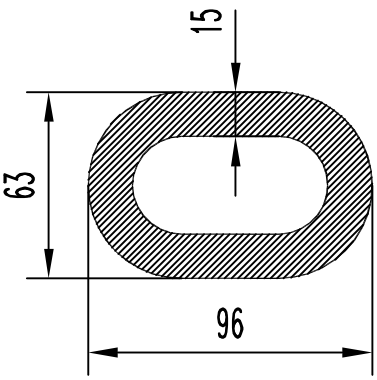

БПЗ-367

F см² = 32.510
Q кг. = 8.810
D оп.мм= 96.0
P н.мм = 263.8
P вн.мм= 169.6
Гр. сл. = III
Точн. = H

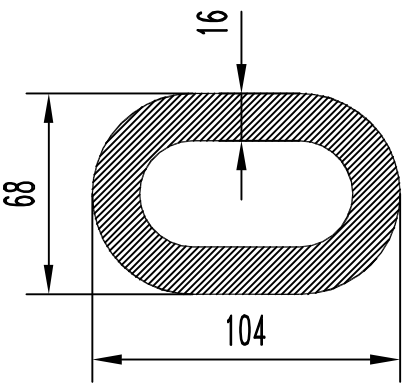

БПЗ-368

F см² = 37.640
Q кг. = 10.200
D оп.мм= 104.0
P н.мм = 285.5
P вн.мм= 185.0
Гр. сл. = III
Точн. = H

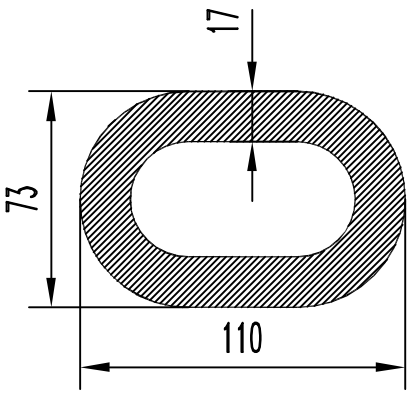

БПЗ-369

F см² = 42.500
Q кг. = 11.518
D оп.мм= 110.0
P н.мм = 303.2
P вн.мм= 196.5
Гр. сл. = III
Точн. = H

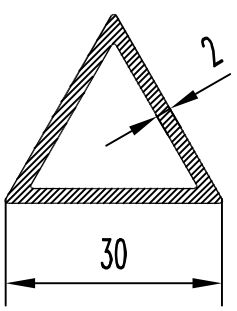

БПЗ-370

F см² = 1.640
Q кг. = 0.444
D оп.мм= 34.5
P н.мм = 90.1
P вн.мм= 66.9
Гр. сл. = V
Точн. = H

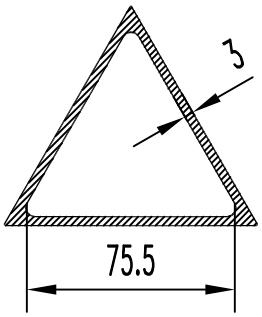

БПЗ-371

F см² = 7.850
Q кг. = 2.13
D оп.мм= 104.0
P н.мм = 270.0
P вн.мм= 227.8
Гр. сл. = VI
Точн. = П

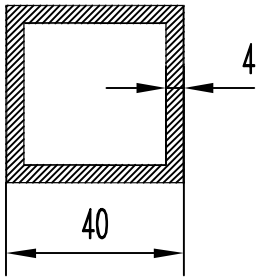

БПЗ-376

F см² = 5.760
Q кг. = 1.561
D оп.мм= 56.6
P н.мм = 160.0
P вн.мм= 128.0
Гр. сл. = III
Точн. = DIN

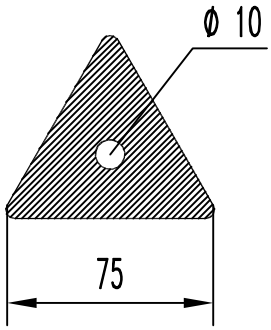

БПЗ-372

F см² = 26.200
Q кг. = 7.100
D оп.мм= 86.0
P н.мм = 226.5
P вн.мм= 31.4
Гр. сл. = IV
Точн. = П

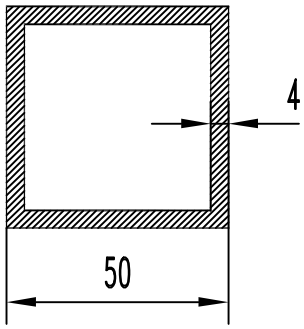

БПЗ-377

F см² = 7.360
Q кг. = 1.995
D оп.мм= 70.7
P н.мм = 200.0
P вн.мм= 168.0
Гр. сл. = III
Точн. = DIN

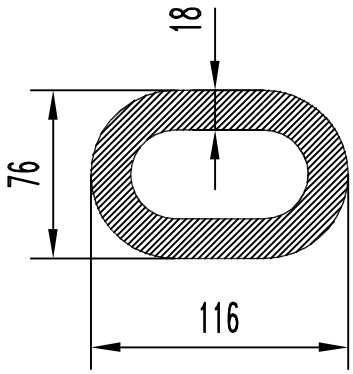

БПЗ-373

F см² = 32.780
Q кг. = 8.883
D оп.мм= 116.0
P н.мм = 238.6
P вн.мм= 125.6
Гр. сл. = III
Точн. = H

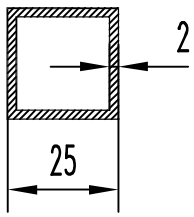

БПЗ-378

F см² = 1.840
Q кг. = 0.499
D оп.мм= 35.4
P н.мм = 100.0
P вн.мм= 84.0
Гр. сл. = V
Точн. = DIN

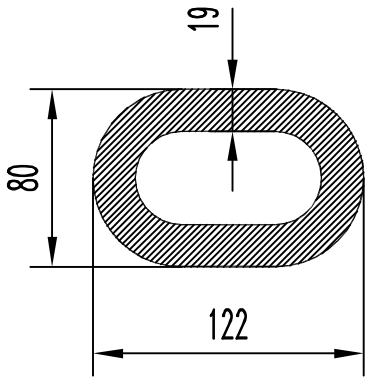

БПЗ-374

F см² = 52.350
Q кг. = 14.187
D оп.мм= 122.0
P н.мм = 335.2
P вн.мм= 215.9
Гр. сл. = III
Точн. = H

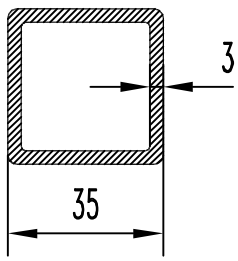

БПЗ-375

F см² = 3.810
Q кг. = 1.033
D оп.мм= 48.0
P н.мм = 136.6
P вн.мм= 116.0
Гр. сл. = III
Точн. = DIN

БПЗ-386

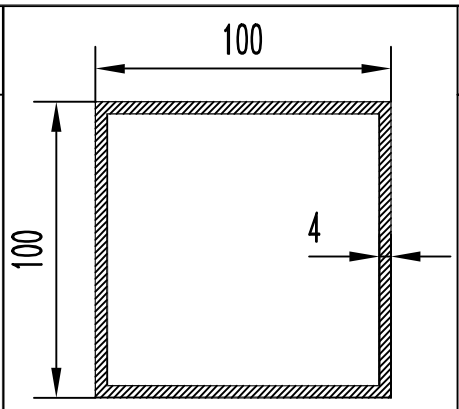

F см² = 15.360
Q кг. = 4.163
D оп.мм= 141.4
P н.мм = 400.0
P вн.мм= 368.0
Гр. сл. = V
Точн. = H

БПЗ-382

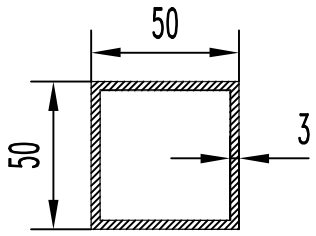

F см² = 5.640
Q кг. = 1.528
D оп.мм= 70.7
P н.мм = 200.0
P вн.мм= 176.0
Гр. сл. = IV
Точн. = H

БПЗ-387

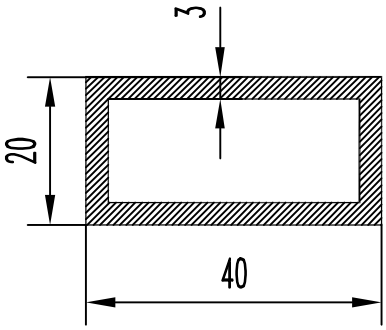

F см² = 3.240
Q кг. = 0.878
D оп.мм= 44.7
P н.мм = 120.0
P вн.мм= 96.0
Гр. сл. = III
Точн. = H

БПЗ-383

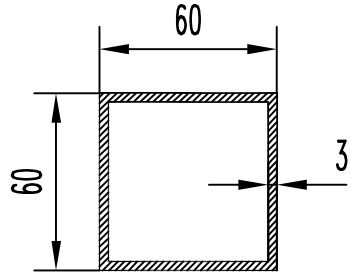

F см² = 6.840
Q кг. = 1.854
D оп.мм= 84.9
P н.мм = 240.0
P вн.мм= 216.0
Гр. сл. = V
Точн. = H

БПЗ-388

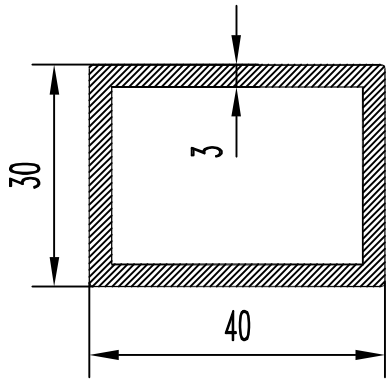

F см² = 3.840
Q кг. = 1.041
D оп.мм= 49.6
P н.мм = 139.1
P вн.мм= 116.0
Гр. сл. = III
Точн. = H

БПЗ-384

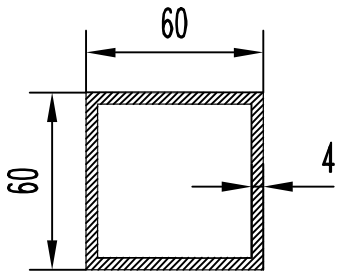

F см² = 8.960
Q кг. = 2.428
D оп.мм= 84.9
P н.мм = 240.0
P вн.мм= 208.0
Гр. сл. = IV
Точн. = H

БПЗ-389

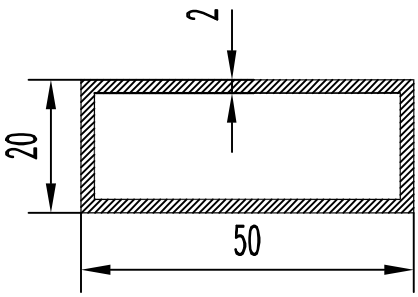

F см² = 2.640
Q кг. = 0.715
D оп.мм= 53.9
P н.мм = 140.0
P вн.мм= 124.0
Гр. сл. = VI
Точн. = H

БПЗ-385

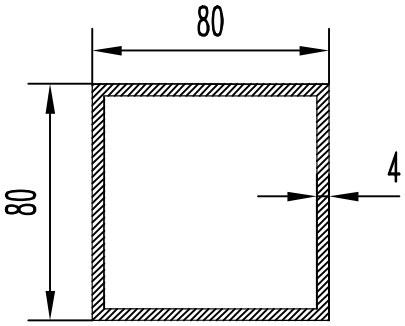

F см² = 12.160
Q кг. = 3.295
D оп.мм= 113.1
P н.мм = 320.0
P вн.мм= 288.0
Гр. сл. = V
Точн. = H

БПЗ-390

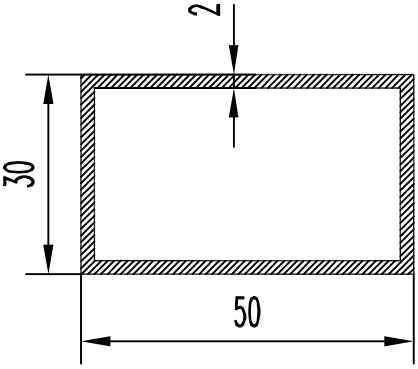

F см² = 3.040
Q кг. = 0.824
D оп.мм= 53.8
P н.мм = 160.0
P вн.мм= 144.0
Гр. сл. = VI
Точн. = H

БПЗ-391

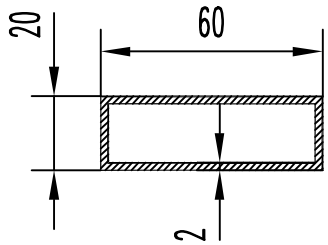

F см² = 3.040
Q кг. = 0.824
D оп.мм= 63.2
P н.мм = 160.0
P вн.мм= 144.0
Гр. сл. = VI
Точн. = H

БПЗ-392

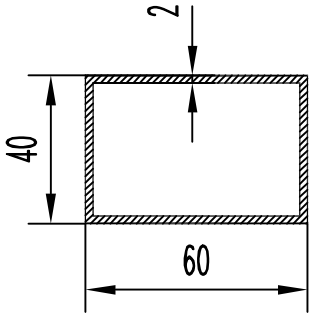

F см² = 3.840
Q кг. = 1.041
D оп.мм= 72.1
P н.мм = 200.0
P вн.мм= 184.0
Гр. сл. = VI
Точн. = H

БПЗ-393

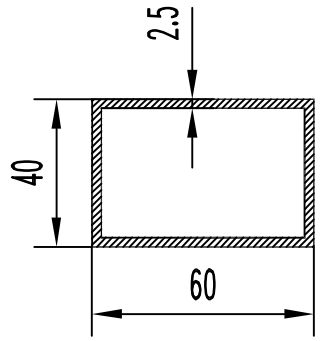

F см² = 4.750
Q кг. = 1.287
D оп.мм= 72.1
P н.мм = 200.0
P вн.мм= 180.0
Гр. сл. = V
Точн. = H

БПЗ-394

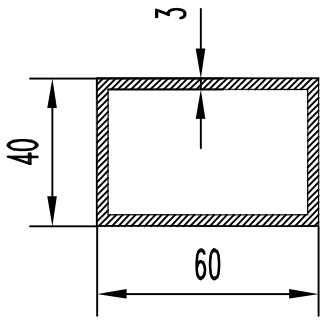

F см² = 5.640
Q кг. = 1.528
D оп.мм= 72.1
P н.мм = 200.0
P вн.мм= 176.0
Гр. сл. = IV
Точн. = H

БПЗ-395

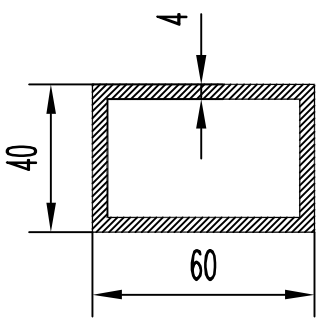

F см² = 7.600
Q кг. = 2.060
D оп.мм= 72.1
P н.мм = 200.0
P вн.мм= 168.0
Гр. сл. = III
Точн. = H

БПЗ-396

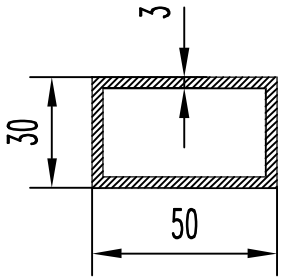

F см² = 4.440
Q кг. = 1.203
D оп.мм= 58.3
P н.мм = 160.0
P вн.мм= 136.0
Гр. сл. = IV
Точн. = H

БПЗ-397

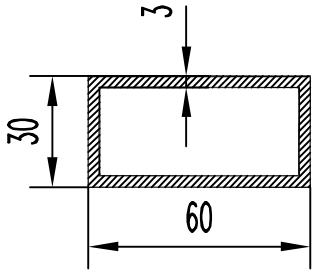

F см² = 5.040
Q кг. = 1.366
D оп.мм= 67.1
P н.мм = 180.0
P вн.мм= 156.0
Гр. сл. = IV
Точн. = H

БПЗ-398

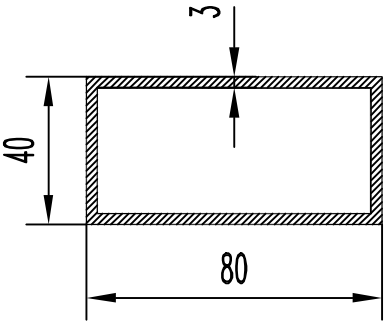

F см² = 6.840
Q кг. = 1.854
D оп.мм= 89.4
P н.мм = 240.0
P вн.мм= 216.0
Гр. сл. = V
Точн. = H

БПЗ-399

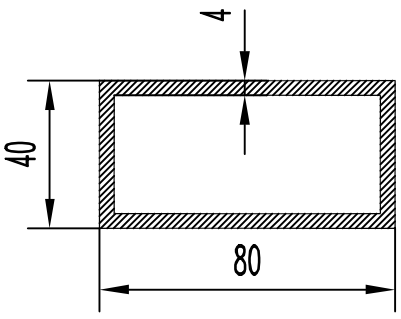

F см² = 8.600
Q кг. = 2.331
D оп.мм= 89.4
P н.мм = 240.0
P вн.мм= 208.0
Гр. сл. = IV
Точн. = H

БПЗ-400

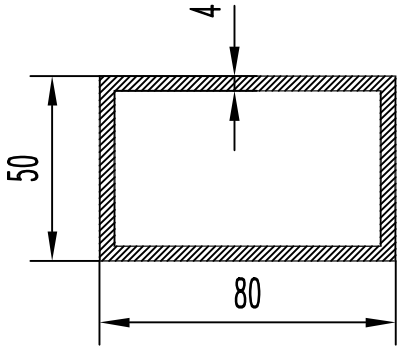

F см² = 9.760
Q кг. = 2.645
D оп.мм= 94.3
P н.мм = 260.0
P вн.мм= 228.0
Гр. сл. = IV
Точн. = H

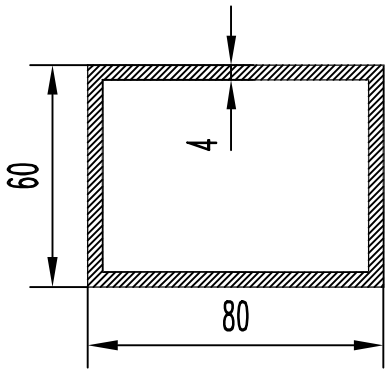

БПЗ-401

F см² = 10.560
Q кг. = 2.862
D оп.мм= 100.0
P н.мм = 280.0
P вн.мм= 248.0
Гр. сл. = IV
Точн. = Н

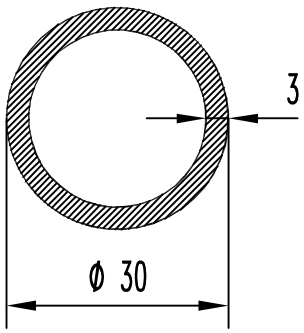

БПЗ-406

F см² = 2.550
Q кг. = 0.691
D оп.мм= 30.0
P н.мм = 94.2
P вн.мм= 75.4
Гр. сл. = III
Точн. = Н

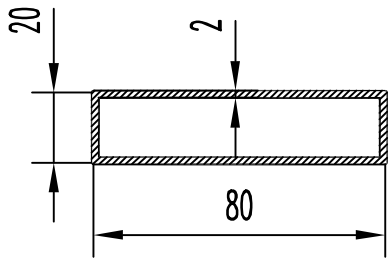

БПЗ-402

F см² = 3.840
Q кг. = 1.041
D оп.мм= 82.3
P н.мм = 199.2
P вн.мм= 184.0
Гр. сл. = Особ.
Точн. = Н

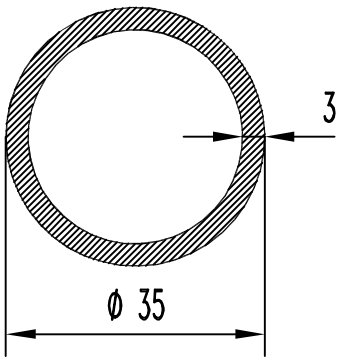

БПЗ-407

F см² = 3.020
Q кг. = 0.818
D оп.мм= 35.0
P н.мм = 110.0
P вн.мм= 91.1
Гр. сл. = III
Точн. = Н

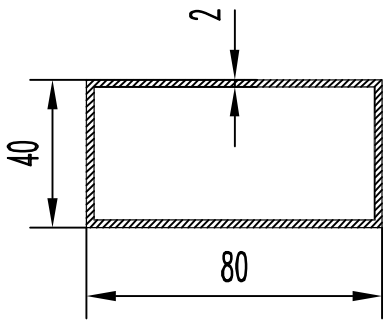

БПЗ-403

F см² = 4.640
Q кг. = 1.257
D оп.мм= 90.0
P н.мм = 240.0
P вн.мм= 224.0
Гр. сл. = V
Точн. = Н

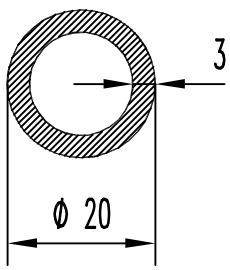

БПЗ-408

F см² = 1.600
Q кг. = 0.434
D оп.мм= 20.0
P н.мм = 62.8
P вн.мм= 44.0
Гр. сл. = IV
Точн. = Н

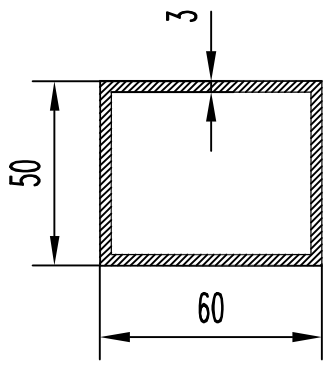

БПЗ-404

F см² = 6.240
Q кг. = 1.691
D оп.мм= 78.1
P н.мм = 220.0
P вн.мм= 196.0
Гр. сл. = V
Точн. = Н

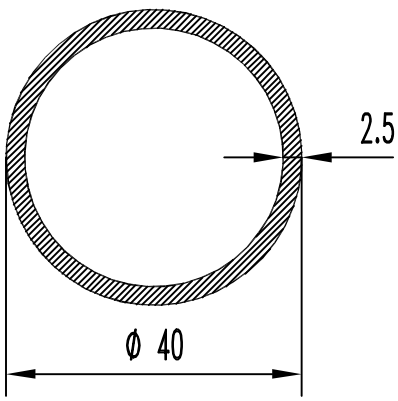

БПЗ-409

F см² = 2.940
Q кг. = 0.797
D оп.мм= 40.0
P н.мм = 125.6
P вн.мм= 109.9
Гр. сл. = III
Точн. = Н

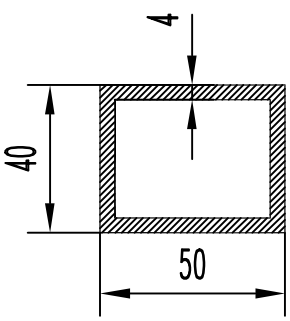

БПЗ-405

F см² = 6.560
Q кг. = 1.778
D оп.мм= 64.0
P н.мм = 180.0
P вн.мм= 148.0
Гр. сл. = III
Точн. = Н

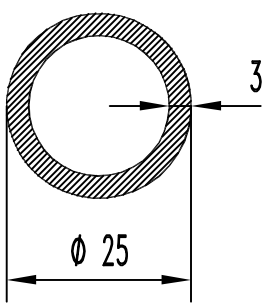

БПЗ-410

F см² = 2.070
Q кг. = 0.561
D оп.мм= 25.0
P н.мм = 78.5
P вн.мм= 59.7
Гр. сл. = III
Точн. = Н

БПЗ-411

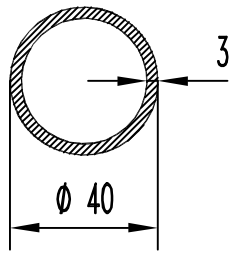

F см² = 3.470
Q кг. = 0.940
D оп.мм= 40.0
P н.мм = 125.7
P вн.мм= 106.8
Гр. сл. = III
Точн. = H

БПЗ-412

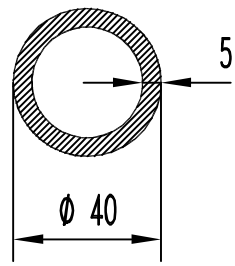

F см² = 5.470
Q кг. = 1.482
D оп.мм= 40.0
P н.мм = 125.7
P вн.мм= 94.2
Гр. сл. = I
Точн. = H

БПЗ-413

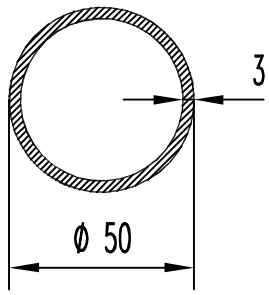

F см² = 4.400
Q кг. = 1.192
D оп.мм= 50.0
P н.мм = 157.0
P вн.мм= 130.2
Гр. сл. = III
Точн. = H

БПЗ-414

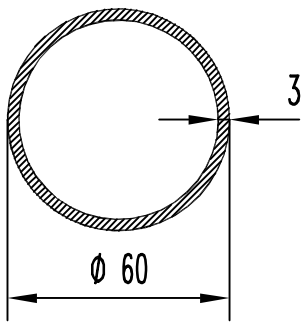

F см² = 5.370
Q кг. = 1.455
D оп.мм= 60.0
P н.мм = 188.5
P вн.мм= 169.6
Гр. сл. = III
Точн. = H

БПЗ-415

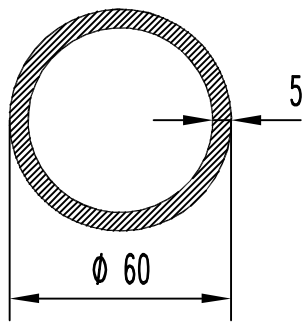

F см² = 8.640
Q кг. = 2.341
D оп.мм= 60.0
P н.мм = 188.5
P вн.мм= 157.1
Гр. сл. = II
Точн. = H

БПЗ-416

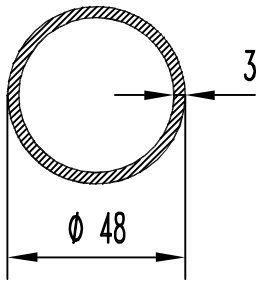

F см² = 4.250
Q кг. = 1.152
D оп.мм= 48.0
P н.мм = 150.8
P вн.мм= 131.9
Гр. сл. = III
Точн. = H

БПЗ-417

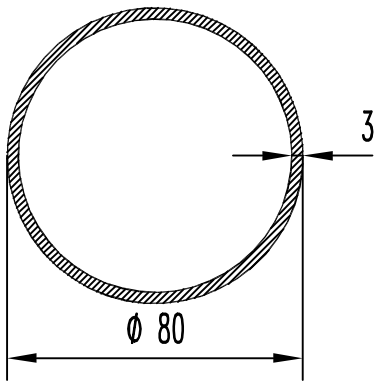

F см² = 7.300
Q кг. = 1.978
D оп.мм= 80.0
P н.мм = 251.3
P вн.мм= 232.5
Гр. сл. = V
Точн. = H

БПЗ-418

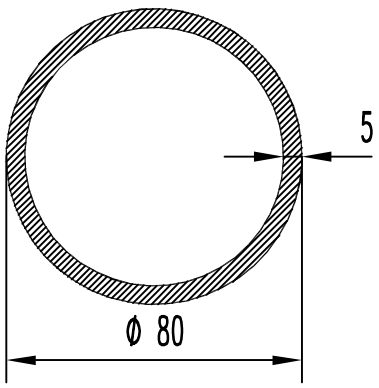

F см² = 11.800
Q кг. = 3.198
D оп.мм= 80.0
P н.мм = 251.3
P вн.мм= 219.9
Гр. сл. = III
Точн. = H

БПЗ-419

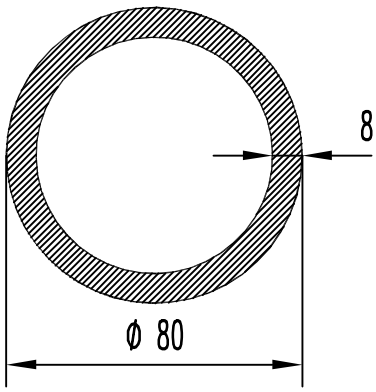

F см² = 18.100
Q кг. = 4.905
D оп.мм= 80.0
P н.мм = 251.3
P вн.мм= 201.1
Гр. сл. = II
Точн. = H

БПЗ-420

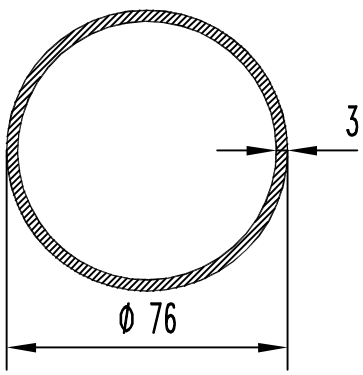

F см² = 6.876
Q кг. = 1.863
D оп.мм= 76.0
P н.мм = 238.7
P вн.мм= 219.9
Гр. сл. = III
Точн. = H

БПЗ-421

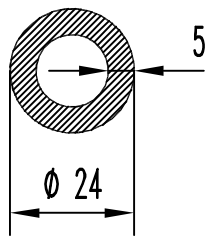

F см² = 2.980
Q кг. = 0.808
D оп.мм= 24.0
P н.мм = 75.36
P вн.мм= 44.0
Гр. сл. = I
Точн. = П

БПЗ-422

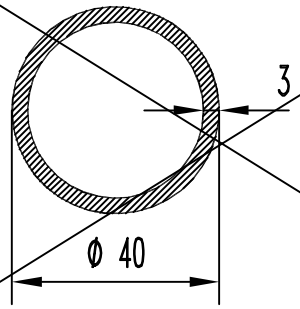

F см² = 3.490
Q кг. = 0.946
D оп.мм= 40.0
P н.мм = 125.6
P вн.мм= 106.8
Гр. сл. = I
Точн. = П

БПЗ-423

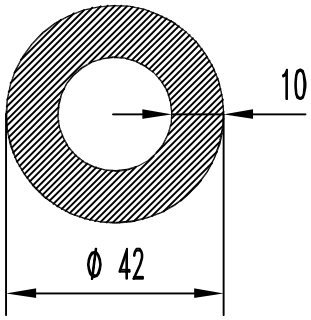

F см² = 10.128
Q кг. = 2.745
D оп.мм= 42.0
P н.мм = 132.1
P вн.мм= 68.8
Гр. сл. = II
Точн. = П

БПЗ-424

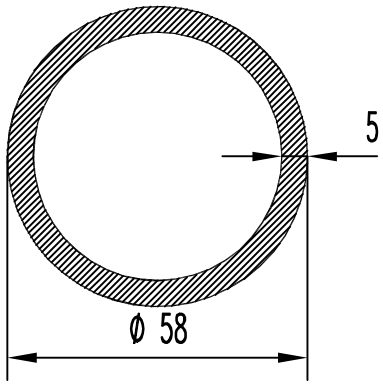

F см² = 8.454
Q кг. = 2.291
D оп.мм= 58.0
P н.мм = 182.4
P вн.мм= 150.5
Гр. сл. = II
Точн. = П

БПЗ-425

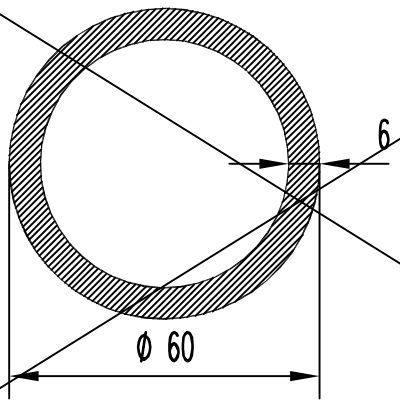

F см² = 10.310
Q кг. = 2.794
D оп.мм= 60.0
P н.мм = 188.6
P вн.мм= 150.5
Гр. сл. = I
Точн. = П

БПЗ-426

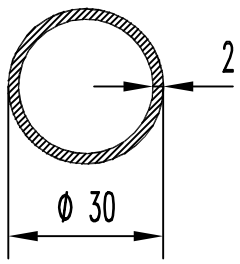

F см² = 1.759
Q кг. = 0.477
D оп.мм= 30.0
P н.мм = 94.3
P вн.мм= 81.7
Гр. сл. = V
Точн. = Особ.

БПЗ-427

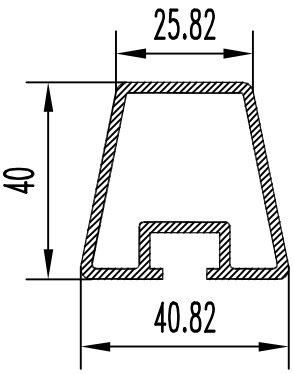

F см² = 3.220
Q кг. = 0.874
D оп.мм= 51.2
P н.мм = 172.3
P вн.мм= 147.3
Гр. сл. = Особ.
Точн. = Особ.

БПЗ-428

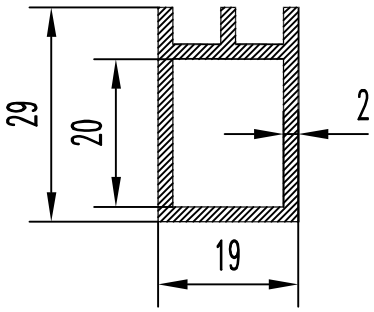

F см² = 1.860
Q кг. = 0.504
D оп.мм= 35.0
P н.мм = 116.0
P вн.мм= 70.0
Гр. сл. = V
Точн. = П

БПЗ-429

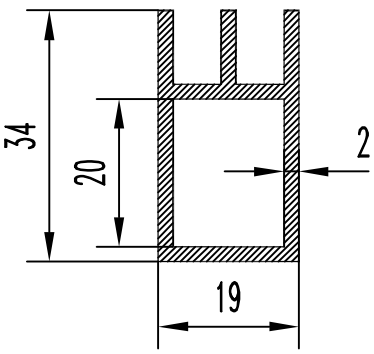

F см² = 2.160
Q кг. = 0.585
D оп.мм= 40.0
P н.мм = 146.0
P вн.мм= 70.0
Гр. сл. = V
Точн. = П

БПЗ-430

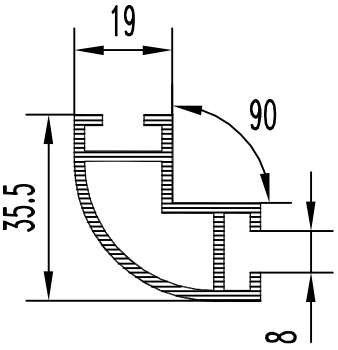

F см² = 2.776
Q кг. = 0.752
D оп.мм= 52.0
P н.мм = 188.4
P вн.мм= 89.27
Гр. сл. = VI
Точн. = П

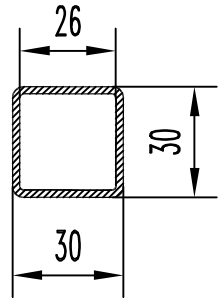

БПЗ-431

F см² = 2.170
Q кг. = 0.588
D оп.мм= 40.0
P н.мм = 114.8
P вн.мм= 102.3
Гр. сл. = V
Точн. = Особ.

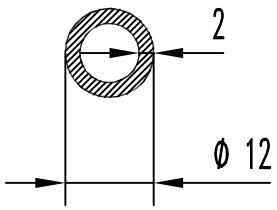

БПЗ-436

F см² = 0.628
Q кг. = 0.170
D оп.мм= 12.0
P н.мм = 37.7
P вн.мм= 25.1
Гр. сл. = IV
Точн. = Н

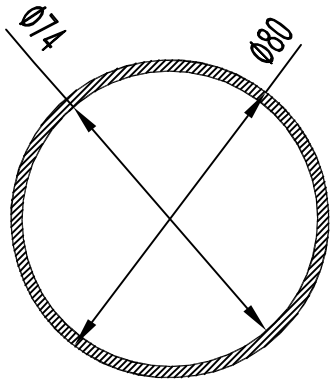

БПЗ-437

F см² = 7.823
Q кг. = 2.12
D оп.мм= 86.0
P н.мм = 270.2
P вн.мм= 251.3
Гр. сл. = III
Точн. = Н

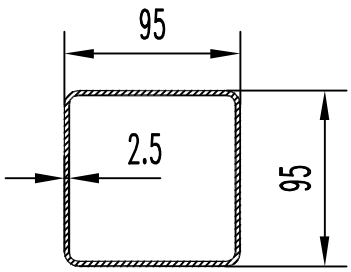

БПЗ-433

F см² = 9.250
Q кг. = 2.507
D оп.мм= 130.0
P н.мм = 371.0
P вн.мм= 351.0
Гр. сл. =Особ.
Точн. = Н

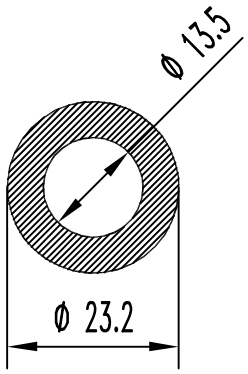

БПЗ-438

F см² = 2.796
Q кг. = 0.758
D оп.мм= 23.2
P н.мм = 72.9
P вн.мм= 42.4
Гр. сл. = III
Точн. = Н

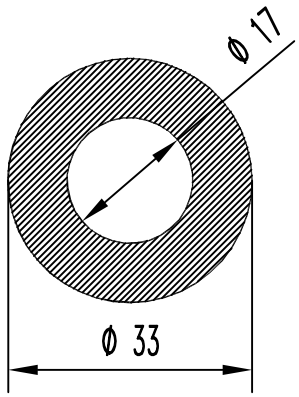

БПЗ-434

F см² = 8.100
Q кг. = 2.195
D оп.мм= 33.0
P н.мм = 103.9
P вн.мм= 53.0
Гр. сл. = II
Точн. = Н

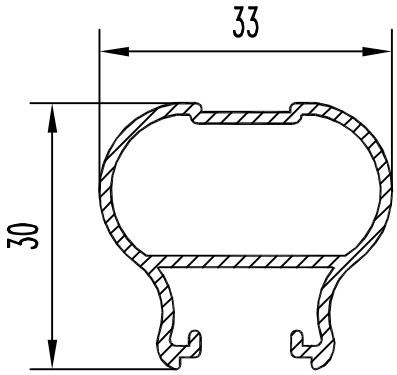

БПЗ-0439

F см² = 1.570
Q кг. = 0.425
D оп.мм= 20.0
P н.мм = 153.3
P вн.мм= 81.3
Гр. сл. = VI
Точн. = П

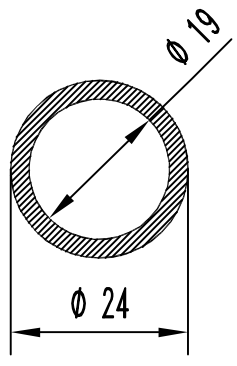

БПЗ-435

F см² = 2.236
Q кг. = 0.605
D оп.мм= 24.0
P н.мм = 75.6
P вн.мм= 59.4
Гр. сл. = II
Точн. = Н

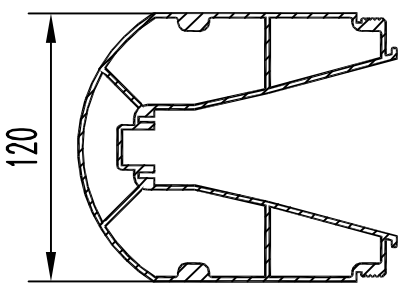

БПЗ-0440

F см² = 18.820
Q кг. = 5.100
D оп.мм= 162.0
P н.мм = 727.7
P вн.мм= 868.6
Гр. сл. =Особ.
Точн. = П

БПЗ-441

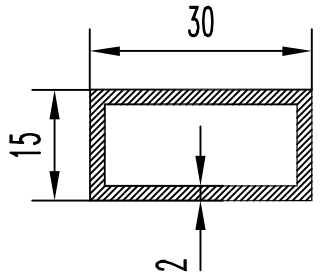

F см² = 1.640
Q кг. = 0.444
D оп.мм= 35.0
P н.мм = 90.0
P вн.мм= 74.0
Гр. сл. = V
Точн. = Особ.

БПЗ-442

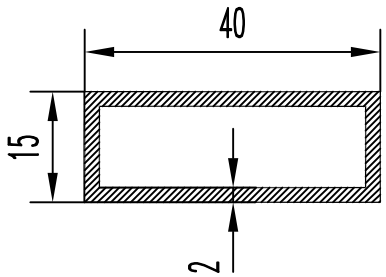

F см² = 2.040
Q кг. = 0.553
D оп.мм= 42.7
P н.мм = 110.0
P вн.мм= 94.0
Гр. сл. = V
Точн. = Особ.

БПЗ-443

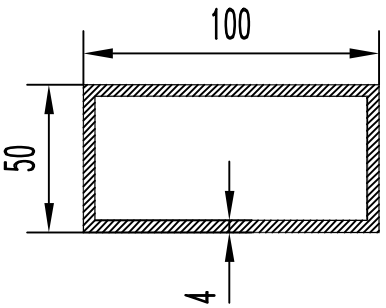

F см² = 11.360
Q кг. = 3.079
D оп.мм= 114.0
P н.мм = 300.0
P вн.мм= 268.0
Гр. сл. = V
Точн. = Особ.

БПЗ-444

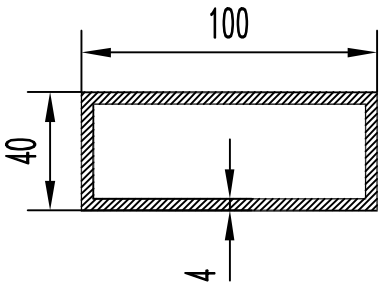

F см² = 10.560
Q кг. = 2.862
D оп.мм= 109.0
P н.мм = 280.0
P вн.мм= 218.0
Гр. сл. = V
Точн. = Особ.

БПЗ-445

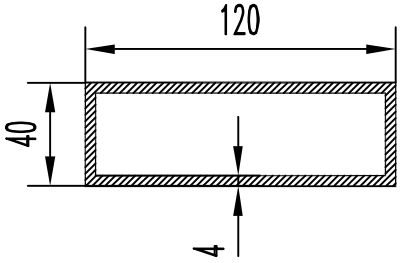

F см² = 12.160
Q кг. = 3.295
D оп.мм= 126.5
P н.мм = 320.0
P вн.мм= 288.0
Гр. сл. = V
Точн. = Особ.

БПЗ-446

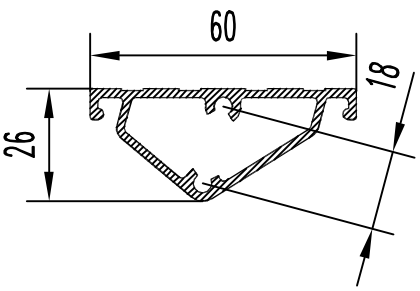

F см² = 2.811
Q кг. = 0.762
D оп.мм= 62.0
P н.мм = 174.1
P вн.мм= 129.4
Гр. сл. = IV
Точн. = П

БПЗ-447

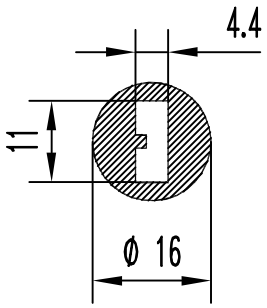

F см² = 1.554
Q кг. = 0.421
D оп.мм= 16.0
P н.мм = 50.3
P вн.мм= 33.8
Гр. сл. = IV
Точн. = Н

БПЗ-0448

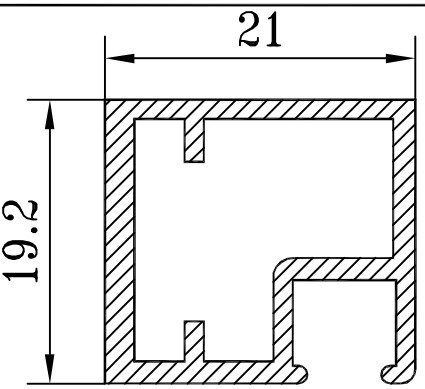

F см² = 1.327
Q кг. = 0.360
D оп.мм= 28.0
P н.мм = 96.9
P вн.мм= 78.5
Гр. сл. = V
Точн. = П

БПЗ-449

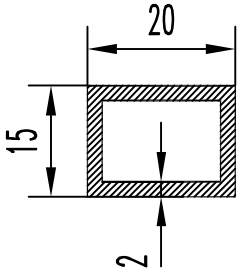

F см² = 1.240
Q кг. = 0.336
D оп.мм= 25.0
P н.мм = 70.0
P вн.мм= 54.0
Гр. сл. = IV
Точн. = Особ.

БПЗ-450

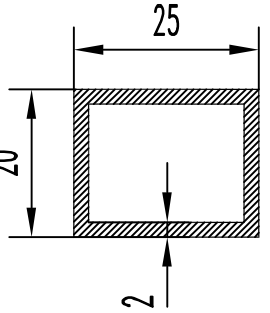

F см² = 1.640
Q кг. = 0.444
D оп.мм= 32.0
P н.мм = 90.0
P вн.мм= 74.0
Гр. сл. = V
Точн. = Особ.

БПЗ-451

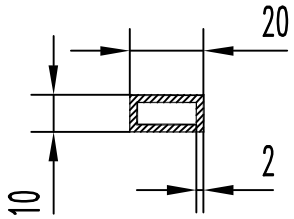

F см² = 1.040
Q кг. = 0.282
D оп.мм= 22.4
P н.мм = 60.0
P вн.мм= 44.0
Гр. сл. = IV
Точн. = Особ.

БПЗ-452

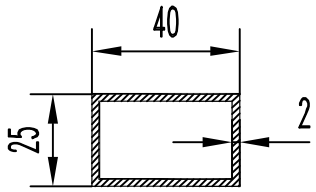

F см² = 2.440
Q кг. = 0.661
D оп.мм= 47.2
P н.мм = 130.0
P вн.мм= 114.0
Гр. сл. = V
Точн. = Особ.

БПЗ-453

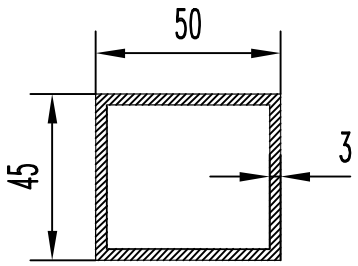

F см² = 3.640
Q кг. = 0.986
D оп.мм= 67.3
P н.мм = 190.0
P вн.мм= 174.0
Гр. сл. = IV
Точн. = Особ.

БПЗ-454

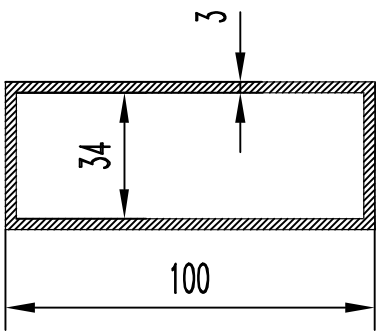

F см² = 8.040
Q кг. = 2.179
D оп.мм= 107.7
P н.мм = 280.0
P вн.мм= 256.0
Гр. сл. = VI
Точн. = Особ.

БПЗ-455

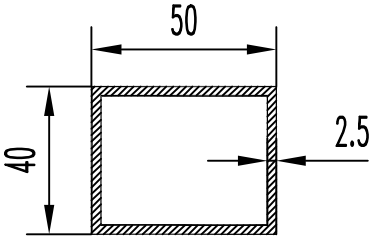

F см² = 4.250
Q кг. = 1.152
D оп.мм= 64.0
P н.мм = 180.0
P вн.мм= 160.0
Гр. сл. = V
Точн. = Особ.

БПЗ-456

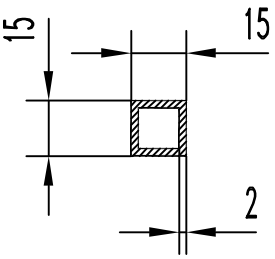

F см² = 1.040
Q кг. = 0.282
D оп.мм= 21.2
P н.мм = 60.0
P вн.мм= 44.0
Гр. сл. = IV
Точн. = Особ.

БПЗ-457

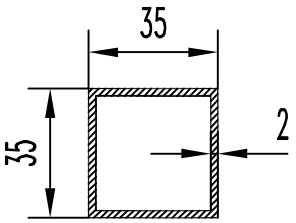

F см² = 2.640
Q кг. = 0.715
D оп.мм= 49.5
P н.мм = 140.0
P вн.мм= 124.0
Гр. сл. = V
Точн. = Особ.

БПЗ-458

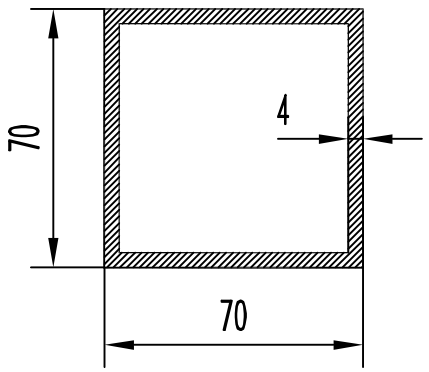

F см² = 10.560
Q кг. = 2.862
D оп.мм= 99.0
P н.мм = 280.0
P вн.мм= 248.0
Гр. сл. = IV
Точн. = Особ.

БПЗ-459

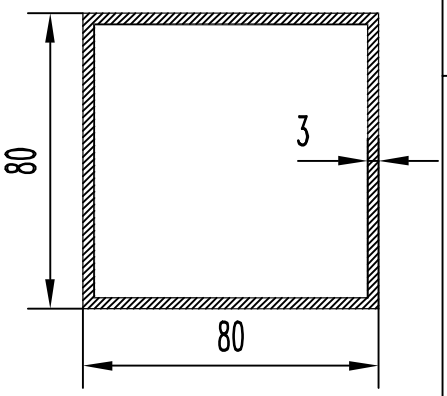

F см² = 9.240
Q кг. = 2.504
D оп.мм= 113.1
P н.мм = 320.0
P вн.мм= 296.0
Гр. сл. = VI
Точн. = Особ.

БПЗ-460

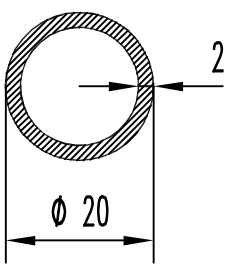

F см² = 1.130
Q кг. = 0.306
D оп.мм= 20.0
P н.мм = 62.8
P вн.мм= 50.3
Гр. сл. = III
Точн. = Особ.

БПЗ-461

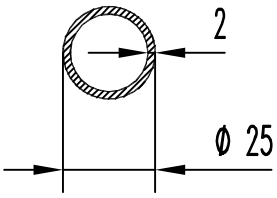

F см² = 1.450
Q кг. = 0.393
D оп.мм= 25.0
P н.мм = 78.5
P вн.мм= 66.0
Гр. сл. = III
Точн. = Особ.

БПЗ-462

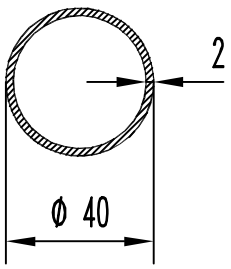

F см² = 2.390
Q кг. = 0.648
D оп.мм= 40.0
P н.мм = 125.7
P вн.мм= 113.1
Гр. сл. = V
Точн. = Особ.

БПЗ-463

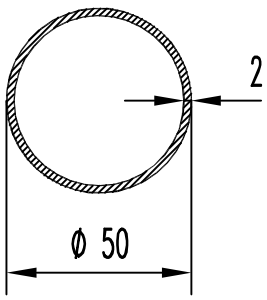

F см² = 3.020
Q кг. = 0.819
D оп.мм= 50.0
P н.мм = 157.0
P вн.мм= 144.5
Гр. сл. = V
Точн. = Особ.

БПЗ-464

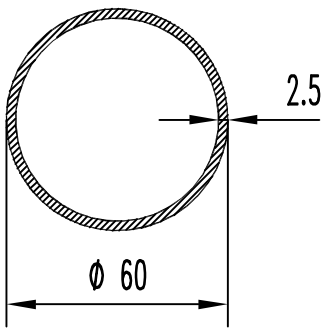

F см² = 4.520
Q кг. = 1.225
D оп.мм= 60.0
P н.мм = 188.5
P вн.мм= 172.8
Гр. сл. = V
Точн. = Особ.

БПЗ-465

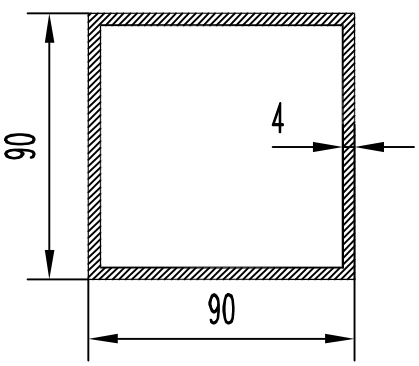

F см² = 13.760
Q кг. = 3.729
D оп.мм= 127.2
P н.мм = 360.0
P вн.мм= 328.0
Гр. сл. = V
Точн. = Особ.

БПЗ-466

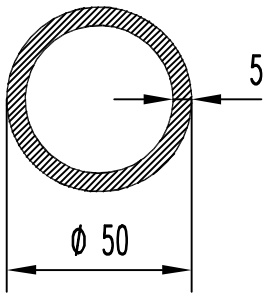

F см² = 7.069
Q кг. = 1.916
D оп.мм= 50.0
P н.мм = 157.0
P вн.мм= 125.7
Гр. сл. = II
Точн. = Особ.

БПЗ-467

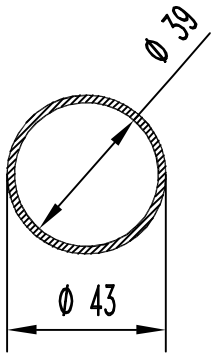

F см² = 2.570
Q кг. = 0.696
D оп.мм= 43.0
P н.мм = 135.0
P вн.мм= 122.5
Гр. сл. = IV
Точн. = H

БПЗ-468

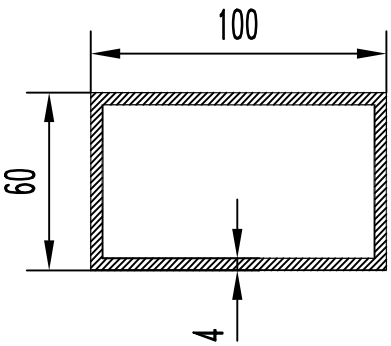

F см² = 12.160
Q кг. = 3.295
D оп.мм= 116.6
P н.мм = 320.0
P вн.мм= 288.0
Гр. сл. = V
Точн. = Особ.

БПЗ-469

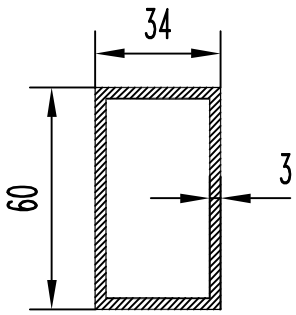

F см² = 5.280
Q кг. = 1.431
D оп.мм= 69.0
P н.мм = 188.0
P вн.мм= 164.0
Гр. сл. = IV
Точн. = Особ.

БПЗ-470

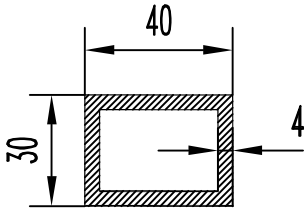

F см² = 4.960
Q кг. = 1.344
D оп.мм= 50.0
P н.мм = 140.0
P вн.мм= 108.0
Гр. сл. = III
Точн. = Особ.

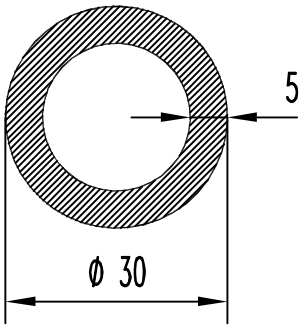

БПЗ-471

F см² = 3.920
Q кг. = 1.062
D оп.мм= 30.0
P н.мм = 94.2
P вн.мм= 62.8
Гр. сл. = I
Точн. = Особ.

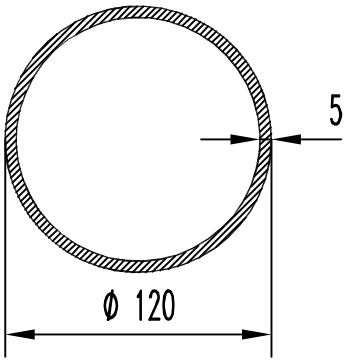

БПЗ-476

F см² = 18.060
Q кг. = 4.894
D оп.мм= 120.0
P н.мм = 377.0
P вн.мм= 345.6
Гр. сл. = V
Точн. = Особ.

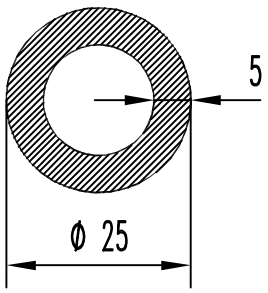

БПЗ-472

F см² = 3.140
Q кг. = 0.851
D оп.мм= 25.0
P н.мм = 78.5
P вн.мм= 47.1
Гр. сл. = I
Точн. = Особ.

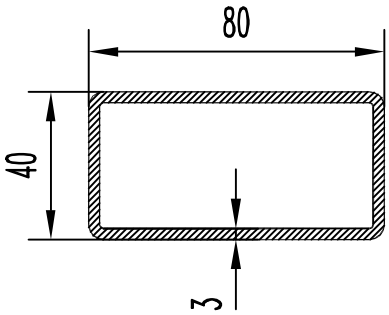

БПЗ-477

F см² = 6.710
Q кг. = 1.818
D оп.мм= 86.8
P н.мм = 233.1
P вн.мм= 214.3
Гр. сл. = V
Точн. = Особ.

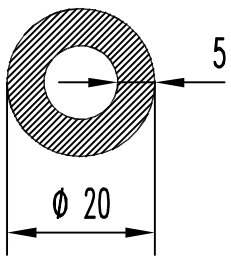

БПЗ-473

F см² = 2.360
Q кг. = 0.640
D оп.мм= 20.0
P н.мм = 62.8
P вн.мм= 31.4
Гр. сл. = II
Точн. = Особ.

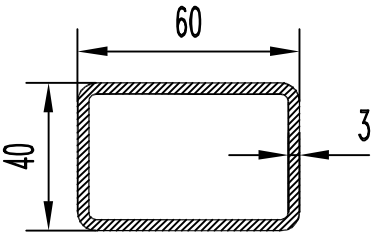

БПЗ-478

F см² = 5.360
Q кг. = 1.453
D оп.мм= 68.3
P н.мм = 191.4
P вн.мм= 172.6
Гр. сл. = IV
Точн. = Особ.

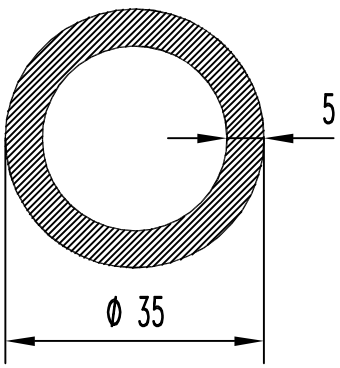

БПЗ-474

F см² = 4.720
Q кг. = 1.279
D оп.мм= 35.0
P н.мм = 110.0
P вн.мм= 78.5
Гр. сл. = I
Точн. = Особ.

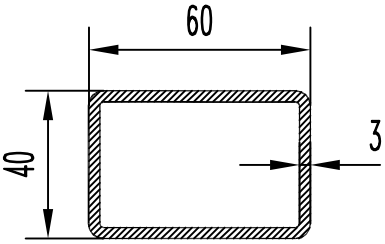

БПЗ-479

F см² = 5.510
Q кг. = 1.493
D оп.мм= 69.0
P н.мм = 193.1
P вн.мм= 174.3
Гр. сл. = IV
Точн. = Особ.

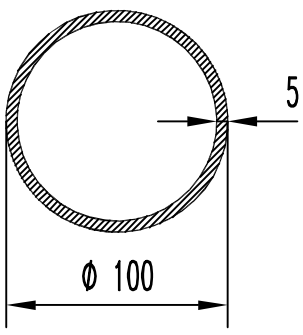

БПЗ-475

F см² = 14.920
Q кг. = 4.043
D оп.мм= 100.0
P н.мм = 314.2
P вн.мм= 282.7
Гр. сл. = IV
Точн. = Особ.

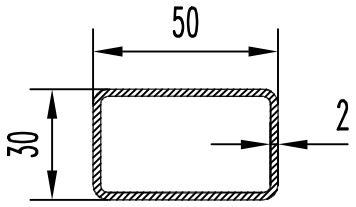

БПЗ-480

F см² = 2.940
Q кг. = 0.797
D оп.мм= 55.4
P н.мм = 153.1
P вн.мм= 140.6
Гр. сл. = VI
Точн. = Особ.

БПЗ-481

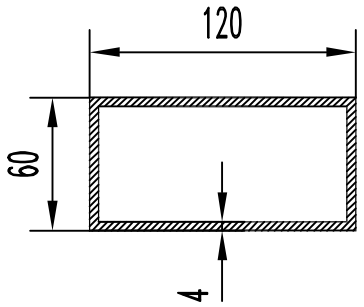

F см² = 13.760
Q кг. = 3.729
D оп.мм= 134.2
P н.мм = 360.0
P вн.мм= 328.0
Гр. сл. = V
Точн. = Особ.

БПЗ-482

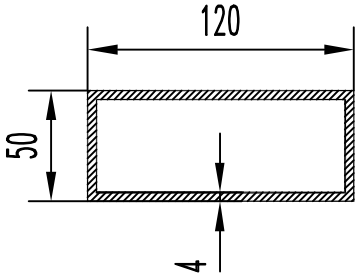

F см² = 12.960
Q кг. = 3.512
D оп.мм= 130.0
P н.мм = 340.0
P вн.мм= 308.0
Гр. сл. = V
Точн. = Особ.

БПЗ-483

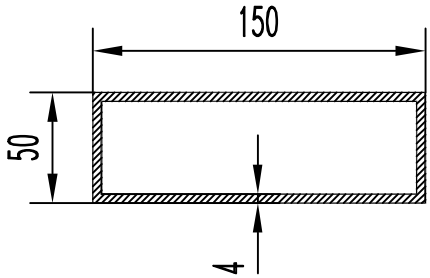

F см² = 15.360
Q кг. = 4.163
D оп.мм= 158.1
P н.мм = 400.0
P вн.мм= 368.0
Гр. сл. = IV
Точн. = Особ.

БПЗ-484

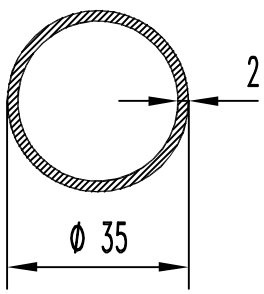

F см² = 2.080
Q кг. = 0.564
D оп.мм= 35.0
P н.мм = 110.0
P вн.мм= 97.4
Гр. сл. = IV
Точн. = Особ.

БПЗ-485

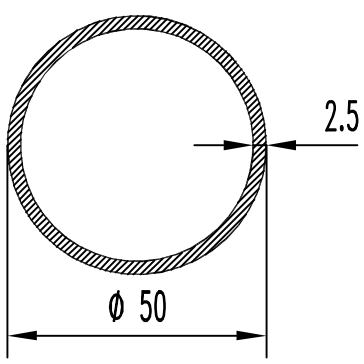

F см² = 3.731
Q кг. = 1.011
D оп.мм= 50.0
P н.мм = 157.1
P вн.мм= 141.3
Гр. сл. = IV
Точн. = Особ.

БПЗ-486

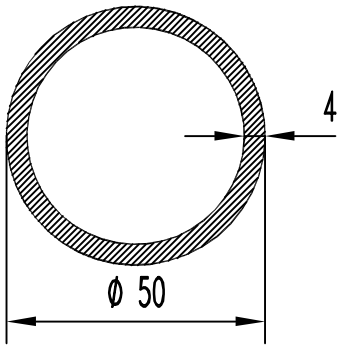

F см² = 5.780
Q кг. = 1.566
D оп.мм= 50.0
P н.мм = 157.0
P вн.мм= 132.0
Гр. сл. = III
Точн. = Особ.

БПЗ-487

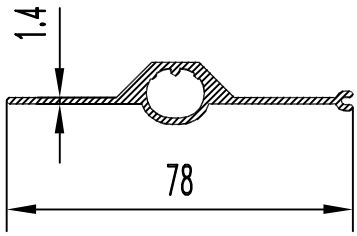

F см² = 2.0
Q кг. = 0.572
D оп.мм= 79.0
P н.мм = 176.4
P вн.мм= 42.3
Гр. сл. = IV
Точн. = П

БПЗ-488

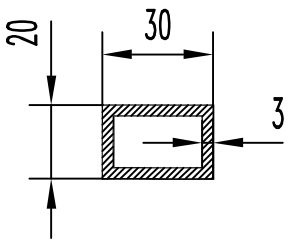

F см² = 2.640
Q кг. = 0.715
D оп.мм= 36.1
P н.мм = 100.0
P вн.мм= 76.0
Гр. сл. = III
Точн. = Особ.

БПЗ-489

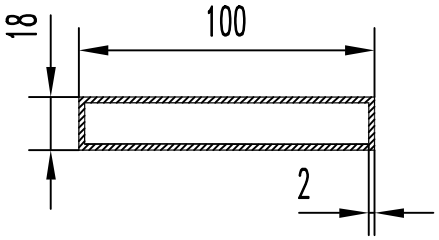

F см² = 4.560
Q кг. = 1.236
D оп.мм= 101.6
P н.мм = 236.0
P вн.мм= 220.0
Гр. сл. =Особ.
Точн. = Особ.

БПЗ-490

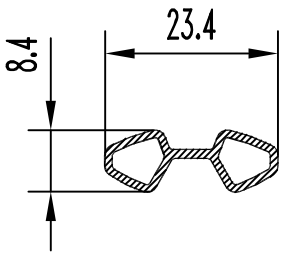

F см² = 0.548
Q кг. = 0.149
D оп.мм= 23.5
P н.мм = 62.6
P вн.мм= 42.0
Гр. сл. = VI
Точн. = H

БПЗ-491

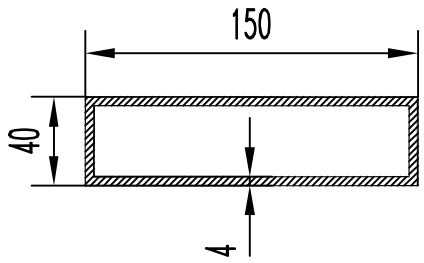

F см² = 14.560
Q кг. = 3.946
D оп.мм= 155.2
P н.мм = 380.0
Рвн.мм = 348.0
Гр. сл. = V
Точн. = DIN

БПЗ-492

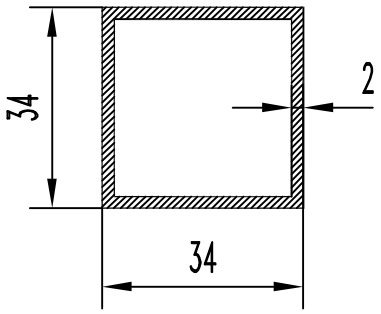

F см² = 2.560
Q кг. = 0.694
D оп.мм= 48.0
P н.мм = 136.0
Рвн.мм = 120.0
Гр. сл. = V
Точн. = DIN

БПЗ-493

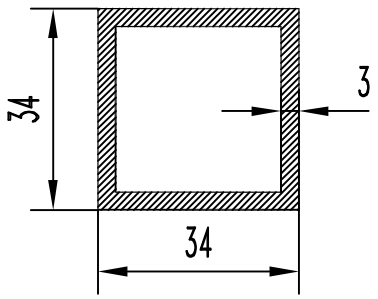

F см² = 3.720
Q кг. = 1.008
D оп.мм= 48.1
P н.мм = 136.0
Рвн.мм = 112.0
Гр. сл. = III
Точн. = DIN

БПЗ-494

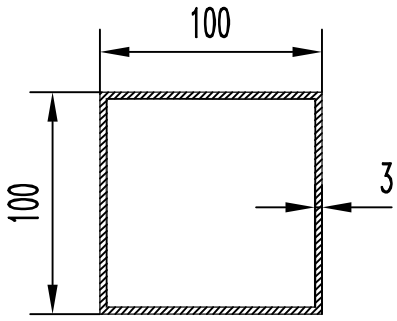

F см² = 11.640
Q кг. = 3.154
D оп.мм= 141.4
P н.мм = 400.0
Рвн.мм = 376.0
Гр. сл. =Особ.
Точн. = DIN

БПЗ-495

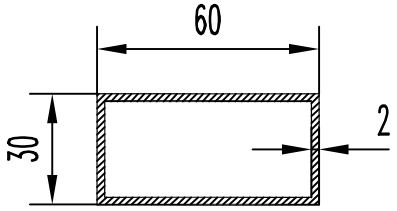

F см² = 3.440
Q кг. = 0.932
D оп.мм= 67.0
P н.мм = 180.0
Рвн.мм = 164.0
Гр. сл. = VI
Точн. = DIN

БПЗ-496

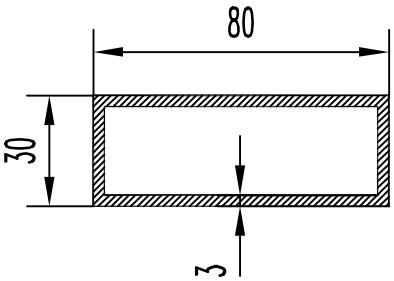

F см² = 6.240
Q кг. = 1.691
D оп.мм= 95.4
P н.мм = 220.0
Рвн.мм = 196.0
Гр. сл. = V
Точн. = DIN

БПЗ-497

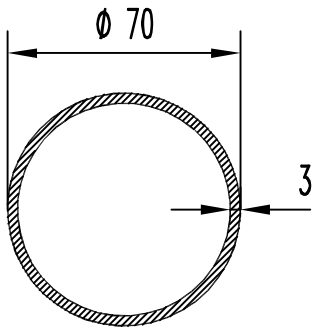

F см² = 6.310
Q кг. = 1.710
D оп.мм= 70.0
P н.мм = 219.9
Рвн.мм = 201.1
Гр. сл. = V
Точн. = DIN

БПЗ-498

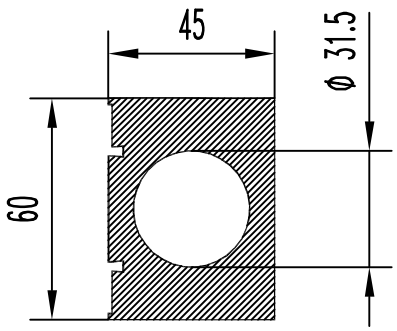

F см² = 18.76
Q кг. = 5.084
D оп.мм= 75.0
P н.мм = 227
Рвн.мм = 98.9
Гр. сл. = V
Точн. = П

БПЗ-499

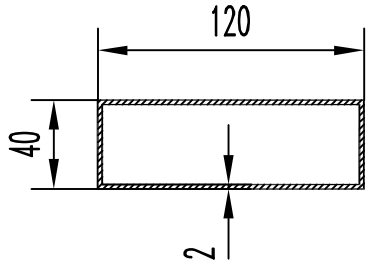

F см² = 6.240
Q кг. = 1.691
D оп.мм= 126.5
P н.мм = 320.0
Рвн.мм = 304.0
Гр. сл. =Особ.
Точн. = DIN

БПЗ-500

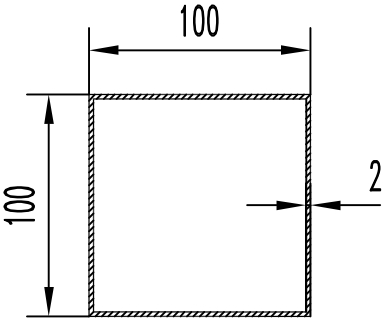

F см² = 7.840
Q кг. = 2.125
D оп.мм= 141.4
P н.мм = 400.0
Рвн.мм = 384.0
Гр. сл. =Особ.
Точн. = DIN

Профиль заказчика

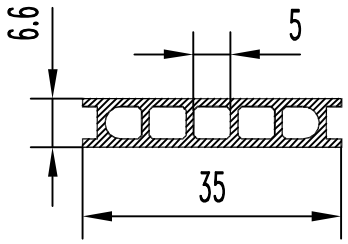

БПЗ-501-3

F см² = 1.096
Q кг. = 0.297
D оп.мм= 35.5
P н.мм = 91.2
P вн.мм= 85.5
Гр. сл. =Особ.
Точн. = Особ.

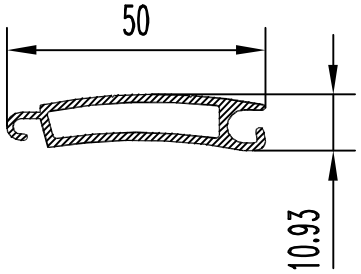

БПЗ-506

F см² = 1.677
Q кг. = 0.454
D оп.мм= 51.2
P н.мм = 142.4
P вн.мм= 76.3
Гр. сл. = VI
Точн. = П

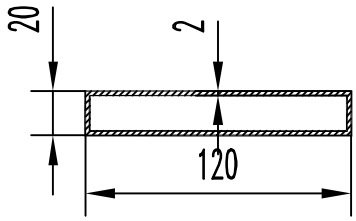

БПЗ-502

F см² = 5.440
Q кг. = 1.474
D оп.мм= 121.6
P н.мм = 280.0
Pвн.мм = 264.0
Гр. сл. =Особ.
Точн. = DIN

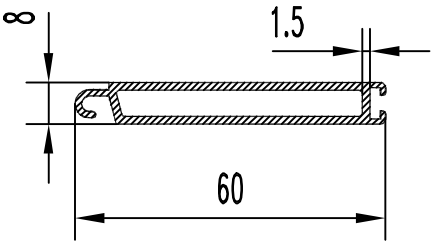

БПЗ-507

F см² = 1.874
Q кг. = 0.508
D оп.мм= 60.5
P н.мм = 155.3
P вн.мм= 103.2
Гр. сл. = II
Точн. = П

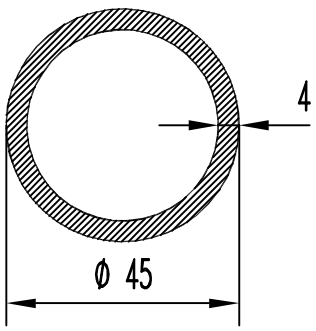

БПЗ-503

F см² = 5.150
Q кг. = 1.396
D оп.мм= 45.0
P н.мм = 141.4
Pвн.мм = 116.2
Гр. сл. = II
Точн. = DIN

Профиль заказчика

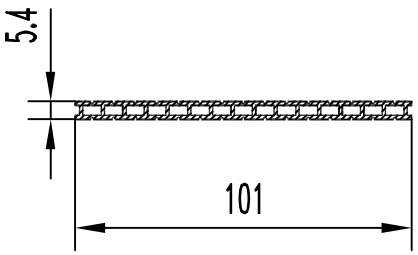

БПЗ-508

F см² = 2.972
Q кг. = 0.805
D оп.мм= 101.1
P н.мм = 247.4
Pвн.мм = 224.4
Гр. сл. =Особ.
Точн. = П

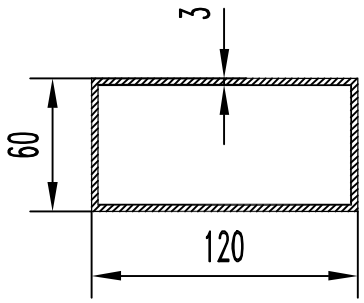

БПЗ-504

F см² = 10.440
Q кг. = 2.829
D оп.мм= 134.0
P н.мм = 360.0
Pвн.мм = 336.0
Гр. сл. =Особ.
Точн. = DIN

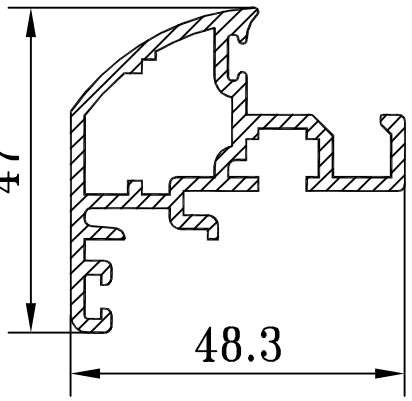

БПЗ-0509

F см² = 3.806
Q кг. = 1.031
D оп.мм= 58.0
P н.мм = 283.8
P вн.мм= 85.7
Гр. сл. = VI
Точн. = П

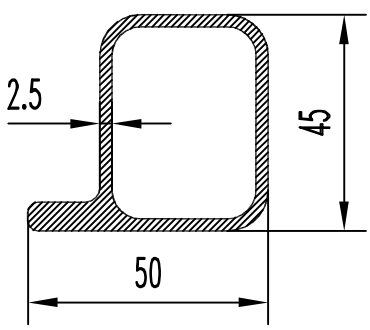

БПЗ-505

F см² = 4.86
Q кг. = 1.317
D оп.мм= 63.0
P н.мм = 176.0
Pвн.мм = 129.7
Гр. сл. = V
Точн. = П

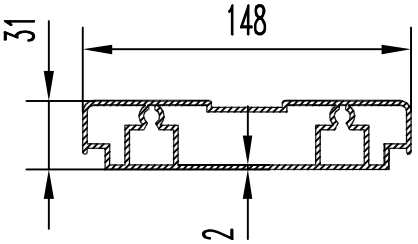

БПЗ-510

F см² = 9.400
Q кг. = 2.547
D оп.мм= 149.0
P н.мм = 367.0
Pвн.мм = 614.0
Гр. сл. =Особ.
Точн. = DIN

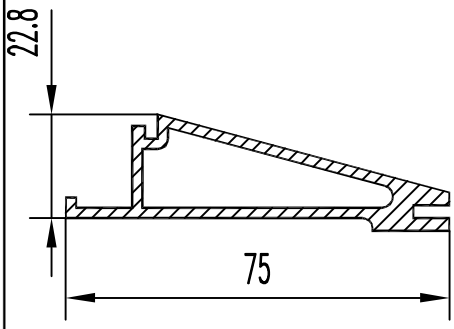

БПЗ-0511

F см² = 3.680
Q кг. = 0.997
D оп.мм= 75.1
P н.мм = 204.4
P вн.мм= 116.7
Гр. сл. = VI
Точн. = П

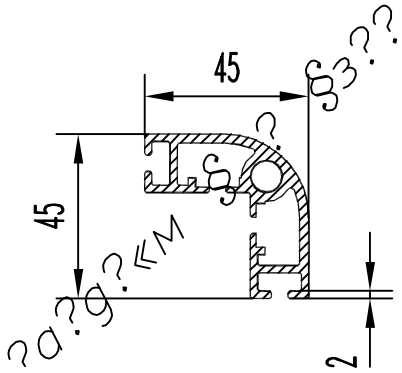

БПЗ-516

F см = 4.28
Q кг. = 1.16
D оп.мм= 64
P н.мм = 340.6
Pвн.мм = 0.6
Гр. сл. = Особ.
Точн. = Н

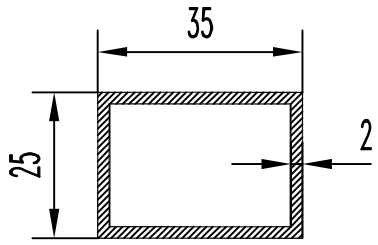

БПЗ-512

F см² = 2.240
Q кг. = 0.607
D оп.мм= 43.0
P н.мм = 120.0
Pвн.мм = 104.0
Гр. сл. = V
Точн. = DIN

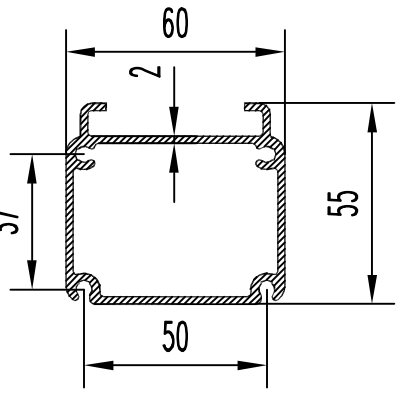

БПЗ-517

F см² = 5.231
Q кг. = 1.418
D оп.мм= 75.3
P н.мм = 277.0
Pвн.мм = 209.0
Гр. сл. =Особ.
Точн. = Н

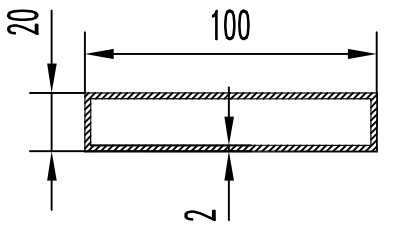

БПЗ-513

F см² = 4.640
Q кг. = 1.257
D оп.мм= 102.0
P н.мм = 240.0
Pвн.мм = 224.0
Гр. сл. =Особ.
Точн. = DIN

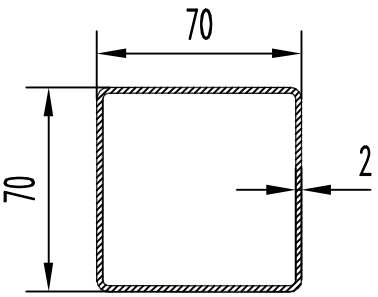

БПЗ-518

F см² = 5.340
Q кг. = 1.447
D оп.мм= 96.0
P н.мм = 273.0
Pвн.мм = 260.0
Гр. сл. =Особ.
Точн. = DIN

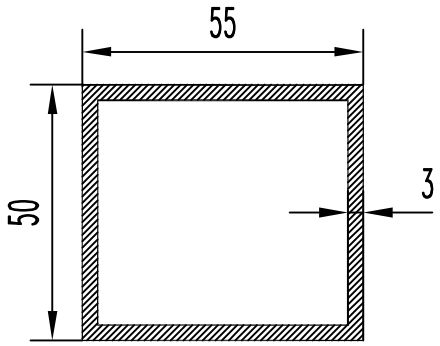

БПЗ-514

F см² = 5.940
Q кг. = 1.610
D оп.мм= 74.3
P н.мм = 210.0
Pвн.мм = 186.0
Гр. сл. = IV
Точн. = DIN

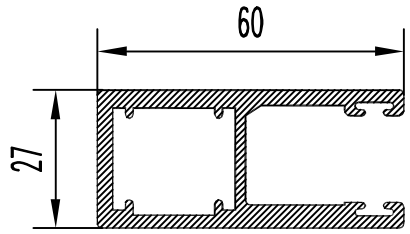

БПЗ-519-01

F см² = 5.315
Q кг. = 1.440
D оп.мм= 65.0
P н.мм = 258.1
Pвн.мм = 103.4
Гр. сл. = V
Точн. = Н

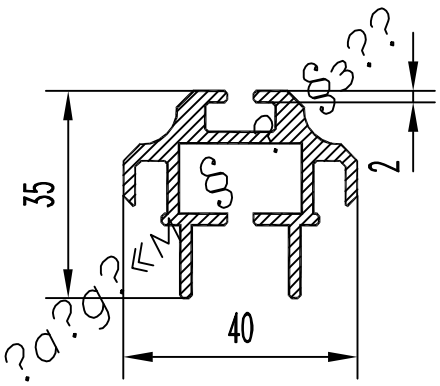

БПЗ-515

F см = 3.38
Q кг. = 0.916
D оп.мм= 42
P н.мм = 280
Pвн.мм = 10
Гр. сл. = Особ.
Точн. = Н

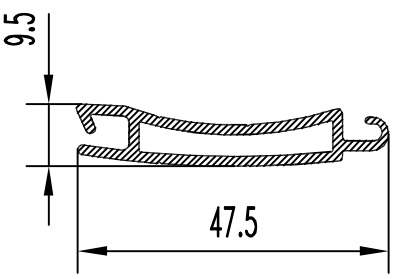

БПЗ-520

F см² = 1.554
Q кг. = 0.421
D оп.мм= 48.0
P н.мм = 139.0
Pвн.мм = 67.0
Гр. сл. =Особ.
Точн. = Н

БПЗ-521

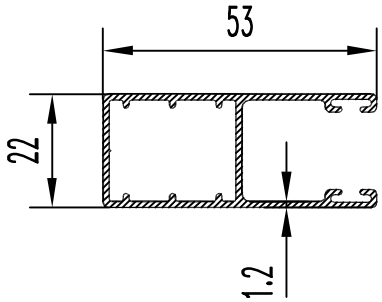

F см² = 20.300
Q кг. = 5.501
D оп.мм= 57.4
P н.мм = 229.9
Pвн.мм = 100.7
Гр. сл. =Особ.
Точн. = DIN

БПЗ-526

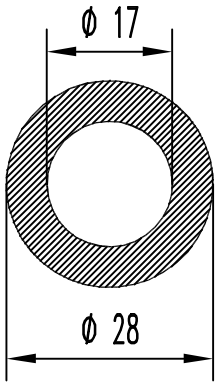

F см² = 3.890
Q кг. = 1.054
D оп.мм= 28.0
P н.мм = 88.0
Pвн.мм = 53.4
Гр. сл. = II
Точн. = H

БПЗ-522

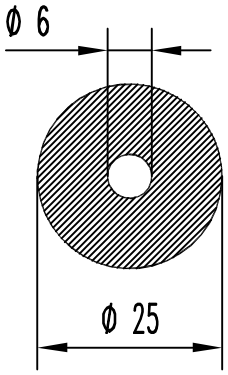

F см² = 4.620
Q кг. = 1.252
D оп.мм= 25.0
P н.мм = 78.5
Pвн.мм = 18.8
Гр. сл. = I
Точн. = H

БПЗ-527

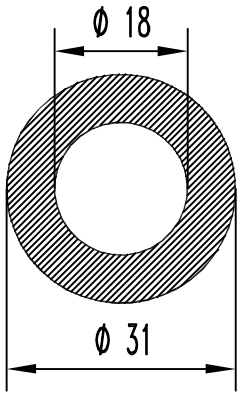

F см² = 5.000
Q кг. = 1.355
D оп.мм= 31.0
P н.мм = 97.4
Pвн.мм = 56.6
Гр. сл. = I
Точн. = H

БПЗ-523

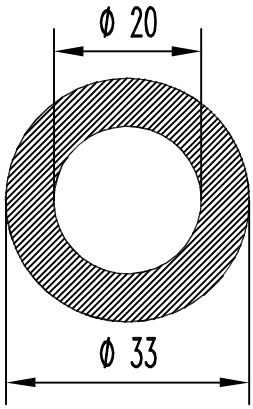

F см² = 5.410
Q кг. = 1.466
D оп.мм= 33.0
P н.мм = 103.6
Pвн.мм = 62.8
Гр. сл. = I
Точн. = H

БПЗ-528

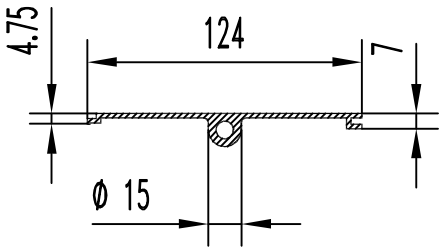

F см² = 3.950
Q кг. = 1.070
D оп.мм= 124.0
P н.мм = 295.0
Pвн.мм = 25.0
Гр. сл. =Особ.
Точн. = H

БПЗ-524

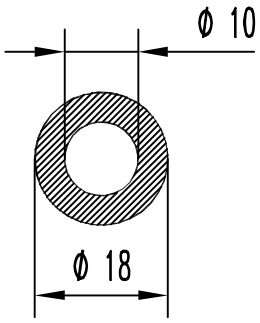

F см² = 1.760
Q кг. = 0.477
D оп.мм= 18.0
P н.мм = 56.6
Pвн.мм = 31.4
Гр. сл. = IV
Точн. = H

БПЗ-0529

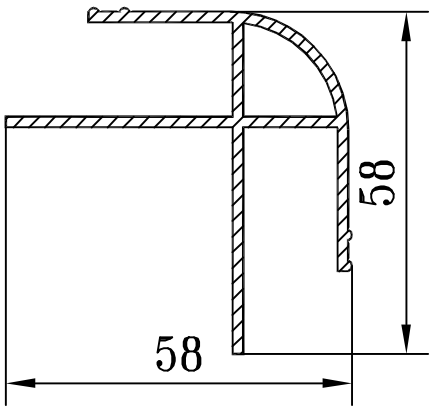

F см² = 3.670
Q кг. = 0.995
D оп.мм= 62.9
P н.мм = 323.0
P вн.мм= 55.9
Гр. сл. = V
Точн. = П

БПЗ-525

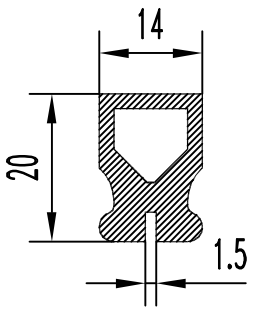

F см² = 1.711
Q кг. = 0.464
D оп.мм= 23.1
P н.мм = 77.3
Pвн.мм = 34.7
Гр. сл. = IV
Точн. = П

БПЗ-0531

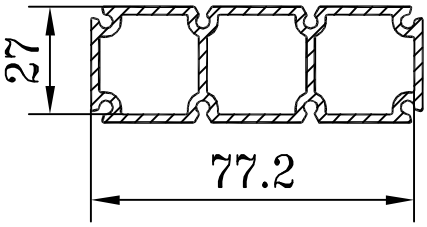

F см² = 5.284
Q кг. = 1.432
D оп.мм= 81.0
P н.мм = 269.8
P вн.мм= 257.2
Гр. сл. =Особ.
Точн. = П

БПЗ-536

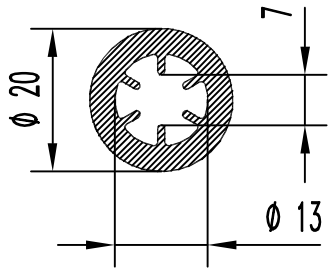

F см² = 2.000
Q кг. = 0.542
D оп.мм= 20.0
P н.мм = 62.8
P вн.мм= 70.6
Гр. сл. =Особ.
Точн. = Н

БПЗ-0532

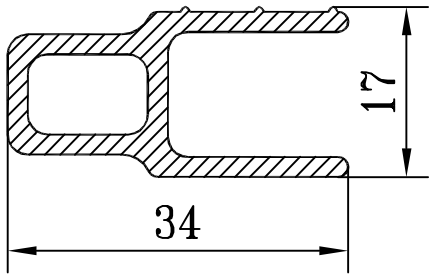

F см² = 1.824
Q кг. = 0.494
D оп.мм= 36.1
P н.мм = 130.5
P вн.мм= 36.6
Гр. сл. = VI
Точн. = П

БПЗ-0537

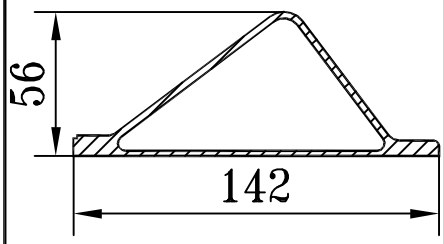

F см² = 8.400
Q кг. = 2.276
D оп.мм= 143.0
P н.мм = 336.8
P вн.мм= 251.6
Гр. сл. = V
Точн. = П

БПЗ-533

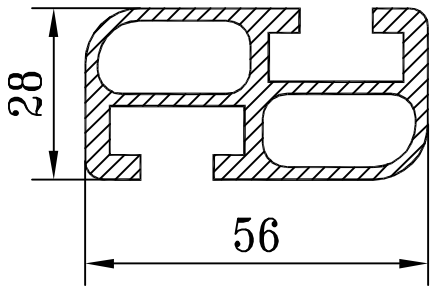

F см² = 5.23
Q кг. = 1.417
D оп.мм= 61
P н.мм = 245.7
P вн.мм= 131.7
Гр. сл. = IV
Точн. = Н

БПЗ-0538

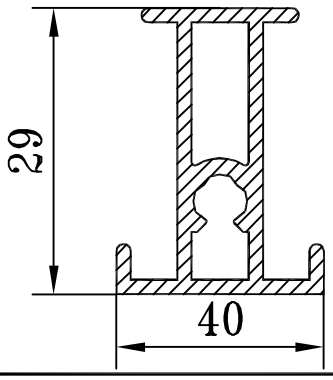

F см² = 2.980
Q кг. = 0.808
D оп.мм= 47.3
P н.мм = 174.6
P вн.мм= 102.2
Гр. сл. = VI
Точн. = П

БПЗ-0534

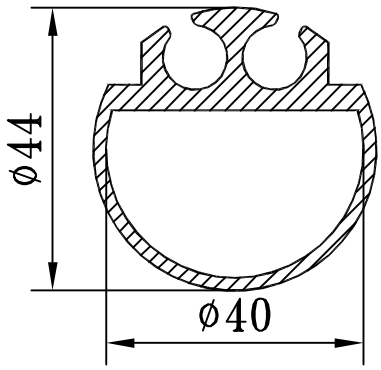

F см² = 4.478
Q кг. = 1.214
D оп.мм= 44.0
P н.мм = 197.4
P вн.мм= 113.2
Гр. сл. = V
Точн. = П

БПЗ-0539

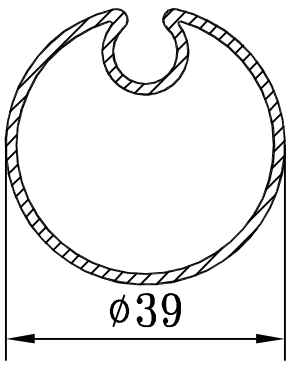

F см² = 2.084
Q кг. = 0.565
D оп.мм= 42.0
P н.мм = 143.4
P вн.мм= 131.4
Гр. сл. = IV
Точн. = П

БПЗ-540

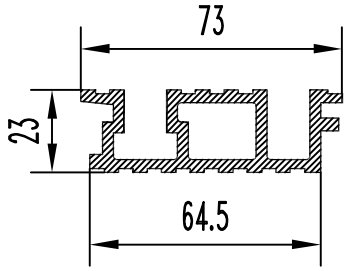

F см² = 5.820
Q кг. = 1.577
D оп.мм= 74.0
P н.мм = 324.5
P вн.мм= 73.0
Гр. сл. = IV
Точн. = DIN

БПЗ-541

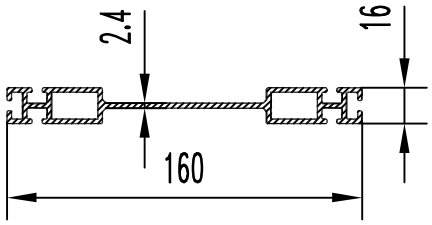

F см² = 6.970
Q кг. = 1.889
D оп.мм= 160.7
P н.мм = 510.5
Рвн.мм = 132.0
Гр. сл. =Особ.
Точн. = Н

БПЗ-542

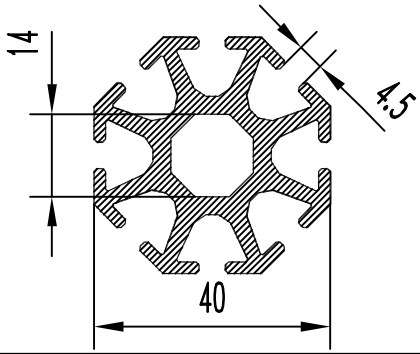

F см² = 5.320
Q кг. = 1.442
D оп.мм= 43.3
P н.мм = 353.5
Рвн.мм = 46.4
Гр. сл. = VI
Точн. = Н

БПЗ-543

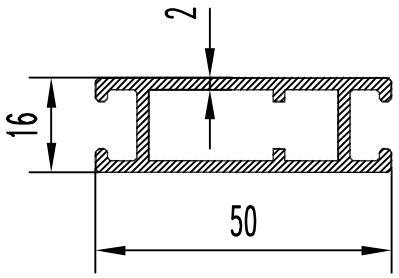

F см² = 2.860
Q кг. = 0.775
D оп.мм= 52.0
P н.мм = 184.2
Рвн.мм = 96.0
Гр. сл. =Особ.
Точн. = Н

БПЗ-544

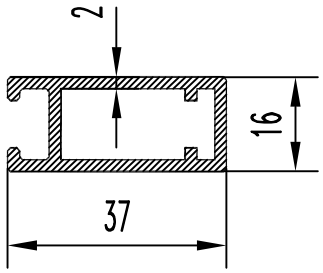

F см² = 2.190
Q кг. = 0.593
D оп.мм= 40.0
P н.мм = 131.5
Рвн.мм = 84.0
Гр. сл. = V
Точн. = Н

БПЗ-545

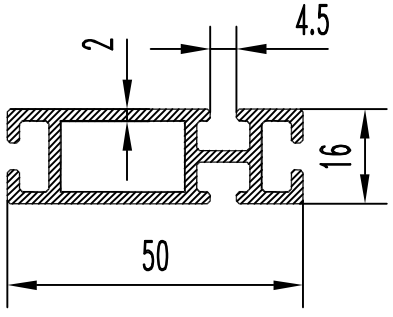

F см² = 3.020
Q кг. = 0.818
D оп.мм= 52.0
P н.мм = 225.5
Рвн.мм = 66.0
Гр. сл. =Особ.
Точн. = Н

БПЗ-546

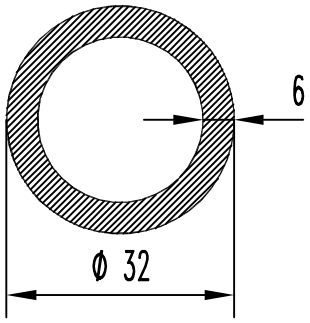

F см² = 4.900
Q кг. = 1.328
D оп.мм= 32.0
P н.мм = 100.5
Рвн.мм = 62.8
Гр. сл. = I
Точн. = Н

БПЗ-547

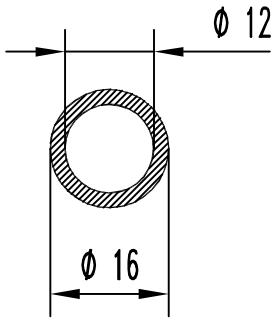

F см² = 0.880
Q кг. = 0.238
D оп.мм= 16.0
P н.мм = 50.3
Рвн.мм = 37.7
Гр. сл. = III
Точн. = Н

БПЗ-548

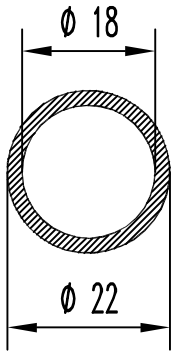

F см² = 1.260
Q кг. = 0.341
D оп.мм= 22.0
P н.мм = 69.0
Рвн.мм = 56.6
Гр. сл. = III
Точн. = Н

БПЗ-549

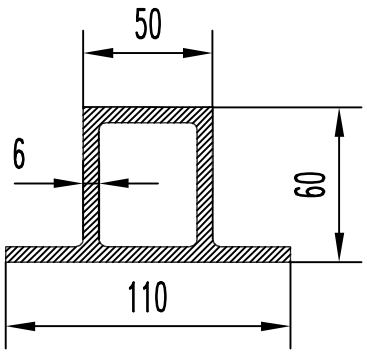

F см² = 15.480
Q кг. = 4.195
D оп.мм= 111.8
P н.мм = 337.4
Рвн.мм = 166.8
Гр. сл. = VI
Точн. = Н

БПЗ-550

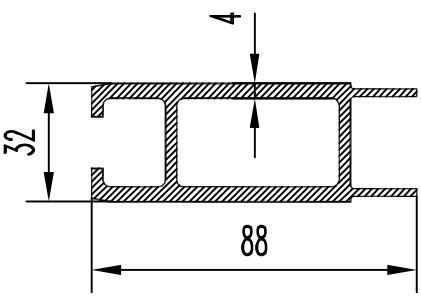

F см² = 8.150
Q кг. = 2.209
D оп.мм= 92.7
P н.мм = 328.2
Рвн.мм = 132.6
Гр. сл. = VI
Точн. = Н

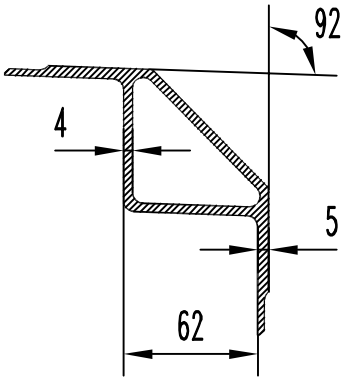

БПЗ-551

F см² = 13.790
Q кг. = 3.737
D оп.мм= 169.0
P н.мм = 446.1
P вн.мм= 199.5
Гр. сл. = VI
Точн. = H

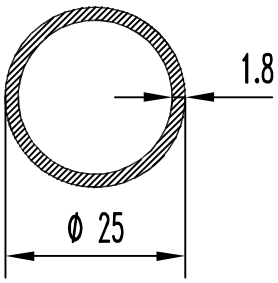

БПЗ-556

F см² = 1.310
Q кг. = 0.355
D оп.мм= 25.0
P н.мм = 78.5
P вн.мм= 67.2
Гр. сл. = V
Точн. = H

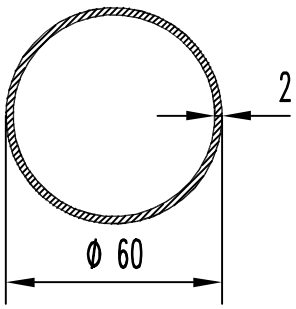

БПЗ-552

F см² = 3.644
Q кг. = 0.988
D оп.мм= 60.0
P н.мм = 188.5
P вн.мм= 175.9
Гр. сл. = VI
Точн. = DIN

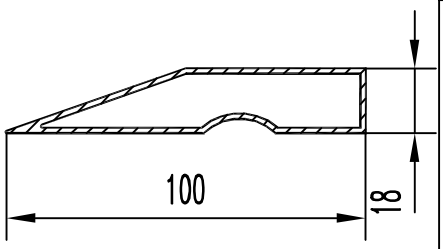

БПЗ-0557

F см² = 3.260
Q кг. = 0.883
D оп.мм= 102.0
P н.мм = 223.4
P вн.мм= 198.3
Гр. сл. =Особ.
Точн. = П

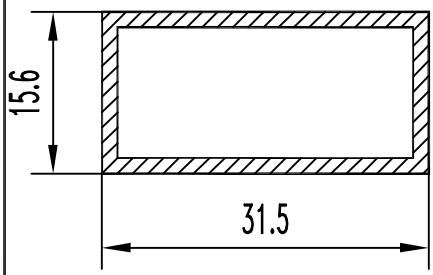

БПЗ-0553

F см² = 1.323
Q кг. = 0.359
D оп.мм= 35.2
P н.мм = 94.2
P вн.мм= 82.2
Гр. сл. =Особ.
Точн. = Особ.

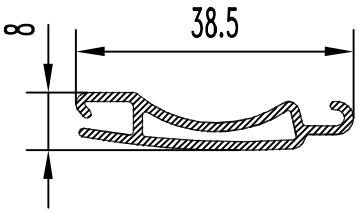

БПЗ-558

F см² = 1.010
Q кг. = 0.274
D оп.мм= 38.6
P н.мм = 116.3
P вн.мм= 50.2
Гр. сл. =Особ.
Точн. = H

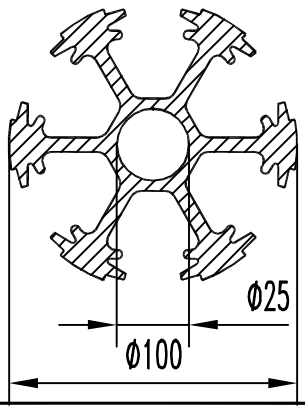

БПЗ-0554

F см² = 24.321
Q кг. = 6.591
D оп.мм= 100.0
P н.мм = 812.7
P вн.мм= 78.5
Гр. сл. = VI
Точн. = П

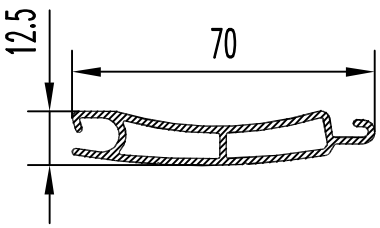

БПЗ-559

F см² = 2.430
Q кг. = 0.659
D оп.мм= 70.0
P н.мм = 192.8
P вн.мм= 118.0
Гр. сл. =Особ.
Точн. = H

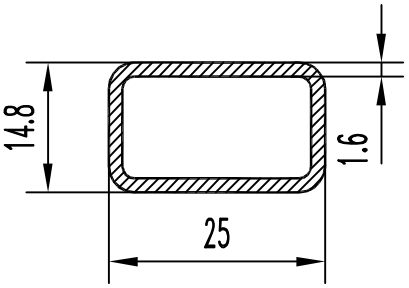

БПЗ-555

F см² = 1.110
Q кг. = 0.301
D оп.мм= 27.0
P н.мм = 74.8
Pвн.мм = 64.8
Гр. сл. =Особ.
Точн. = П

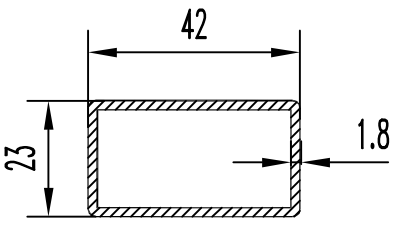

БПЗ-560

F см² = 2.191
Q кг. = 0.594
D оп.мм= 46.8
P н.мм = 127.4
Pвн.мм = 115.6
Гр. сл. = V
Точн. = H

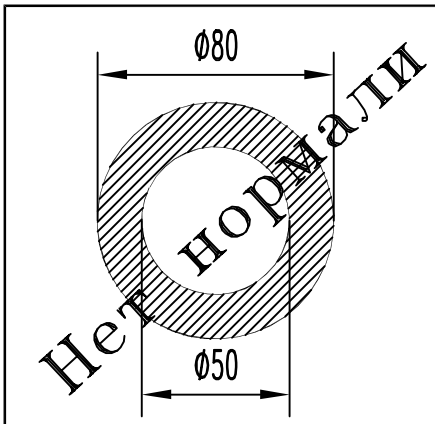

Нет нормали

БПЗ-561

F см² = 30.630
Q кг. = 8.301
D оп.мм= 80.0
P н.мм = 251.3
Pвн.мм = 157.1
Гр. сл. = I
Точн. = H

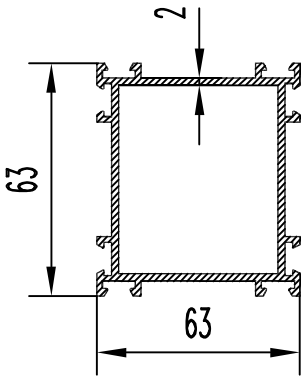

БПЗ-566

F см² = 5.236
Q кг. = 1.419
D оп.мм= 83.6
P н.мм = 366.9
P вн.мм= 188
Гр. сл. = V
Точн. = П

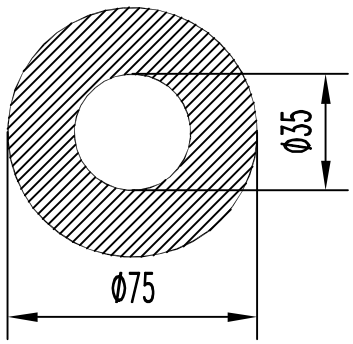

БПЗ-562

F см² = 34.560
Q кг. = 9.366
D оп.мм= 75.0
P н.мм = 235.6
Pвн.мм = 109.9
Гр. сл. = I
Точн. = H

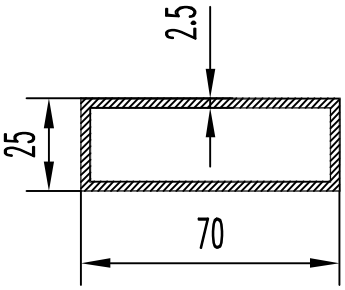

БПЗ-567

F см² = 4.500
Q кг. = 1.220
D оп.мм= 74.3
P н.мм = 190.0
Pвн.мм = 170.0
Гр. сл. = IV
Точн. = DIN

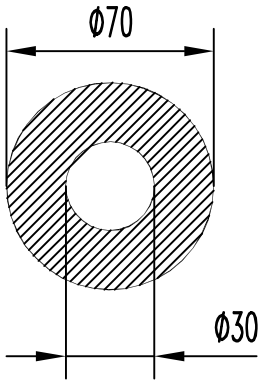

БПЗ-563

F см² = 31.420
Q кг. = 8.515
D оп.мм= 70.0
P н.мм = 219.9
Pвн.мм = 94.3
Гр. сл. = I
Точн. = H

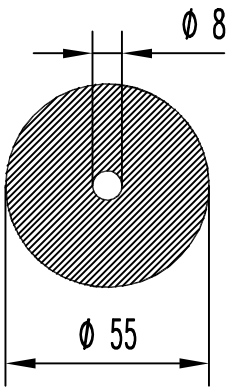

БПЗ-568

F см² = 23.256
Q кг. = 6.302
D оп.мм= 55.0
P н.мм = 172.8
Pвн.мм = 25.1
Гр. сл. = I
Точн. = П

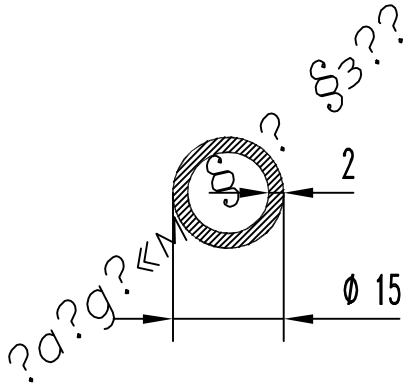

БПЗ-564

F см² = 0.817
Q кг. = 0.221
D оп.мм= 15.0
P н.мм = 47.1
Pвн.мм = 34.6
Гр. сл. = III
Точн. = DIN

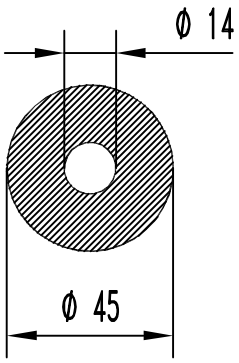

БПЗ-569

F см² = 14.360
Q кг. = 3.892
D оп.мм= 45.0
P н.мм = 141.4
Pвн.мм = 43.9
Гр. сл. = I
Точн. = П

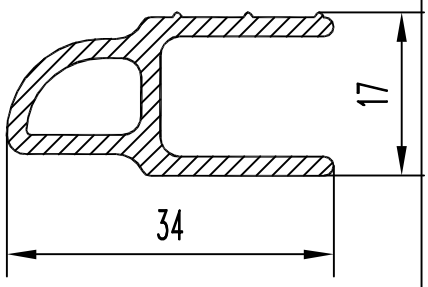

БПЗ-0570

F см² = 1.739
Q кг. = 0.471
D оп.мм= 36.1
P н.мм = 127.1
P вн.мм= 34.6
Гр. сл. = VI
Точн. = П

БПЗ-571

F см² =
Q кг. =
D оп.мм=
P н.мм =
P вн.мм=
Гр. сл. =
Точн. =

БПЗ-572

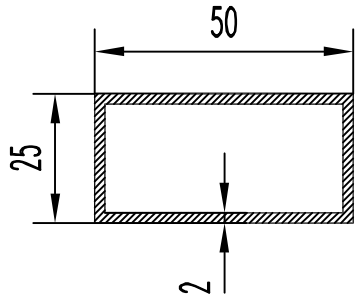

F см² = 2.840
Q кг. = 0.770
D оп.мм= 56.0
P н.мм = 150.0
Pвн.мм = 134.0
Гр. сл. = IV
Точн. = DIN

БПЗ-573

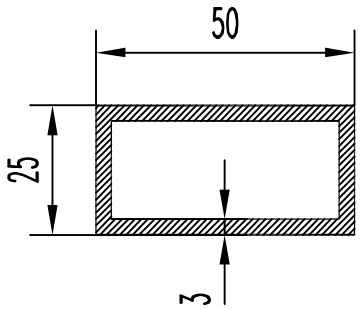

F см² = 4.140
Q кг. = 1.122
D оп.мм= 56.0
P н.мм = 150.0
Pвн.мм = 126.0
Гр. сл. = IV
Точн. = DIN

БПЗ-574

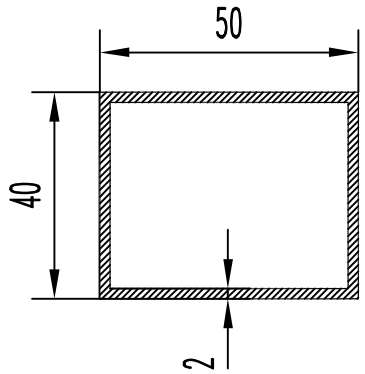

F см² = 3.440
Q кг. = 0.932
D оп.мм= 64.0
P н.мм = 180.0
Pвн.мм = 164.0
Гр. сл. = IV
Точн. = DIN

БПЗ-575

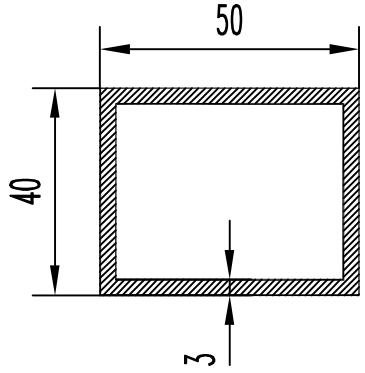

F см² = 5.040
Q кг. = 1.366
D оп.мм= 64.0
P н.мм = 180.0
Pвн.мм = 156.0
Гр. сл. = IV
Точн. = DIN

БПЗ-576

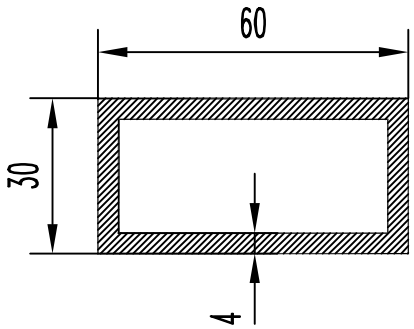

F см² = 6.560
Q кг. = 1.778
D оп.мм= 67.0
P н.мм = 180.0
Pвн.мм = 148.0
Гр. сл. = IV
Точн. = DIN

БПЗ-577

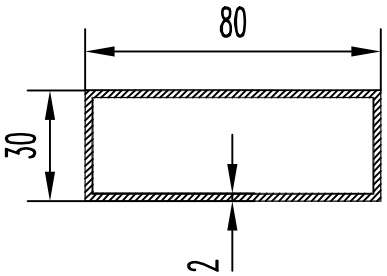

F см² = 4.240
Q кг. = 1.149
D оп.мм= 85.5
P н.мм = 220.0
Pвн.мм = 204.0
Гр. сл. = IV
Точн. = DIN

БПЗ-578

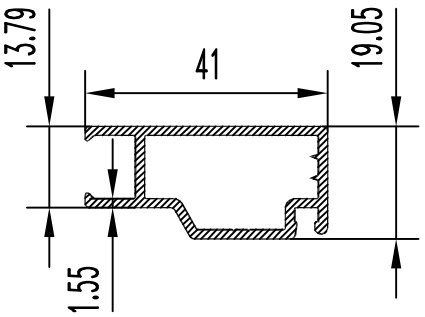

F см² = 1.831
Q кг. = 0.496
D оп.мм= 44.2
P н.мм = 144.6
P вн.мм= 90.4
Гр. сл. =Особ.
Точн. = П

БПЗ-579

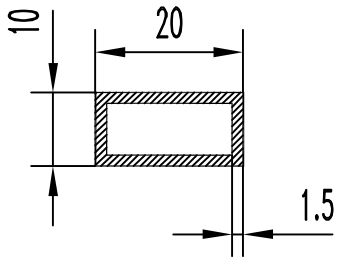

F см² = 0.810
Q кг. = 0.220
D оп.мм= 22.4
P н.мм = 60.0
Pвн.мм = 48.0
Гр. сл. =Особ.
Точн. = DIN

БПЗ-580

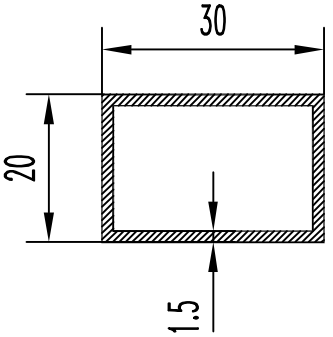

F см² = 1.410
Q кг. = 0.382
D оп.мм= 36.0
P н.мм = 100.0
Pвн.мм = 88.0
Гр. сл. =Особ.
Точн. = DIN

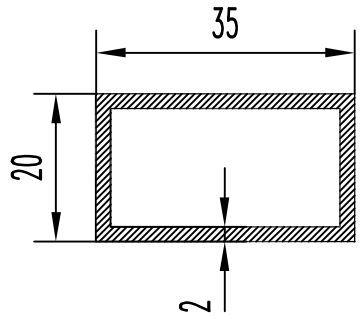

БПЗ-581

F см² = 2.040
Q кг. = 0.553
D оп.мм= 40.3
P н.мм = 110.0
Рвн.мм = 94.0
Гр. сл. = IV
Точн. = DIN

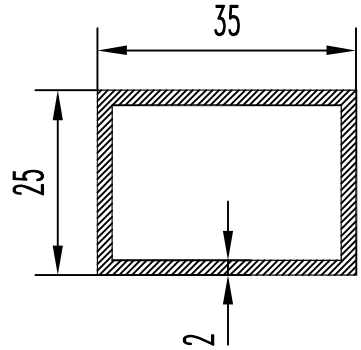

БПЗ-582

F см² = 2.240
Q кг. = 0.607
D оп.мм= 43.0
P н.мм = 120.0
Рвн.мм = 104.0
Гр. сл. = IV
Точн. = DIN

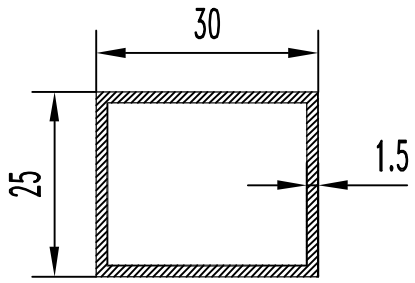

БПЗ-583

F см² = 1.560
Q кг. = 0.423
D оп.мм= 39.0
P н.мм = 110.0
Рвн.мм = 98.0
Гр. сл. =Особ.
Точн. = DIN

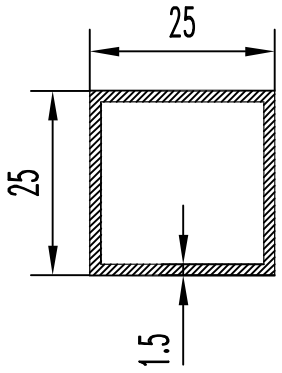

БПЗ-584

F см² = 1.410
Q кг. = 0.382
D оп.мм= 35.4
P н.мм = 100.0
Рвн.мм = 88.0
Гр. сл. =Особ.
Точн. = DIN

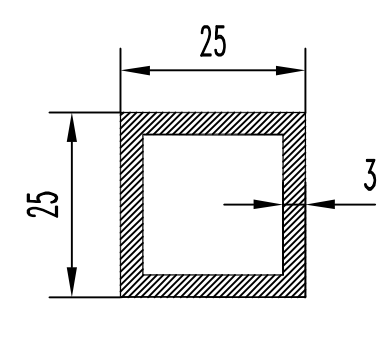

БПЗ-585

F см² = 2.640
Q кг. = 0.715
D оп.мм= 35.4
P н.мм = 100.0
Рвн.мм = 76.0
Гр. сл. =Особ.
Точн. = DIN

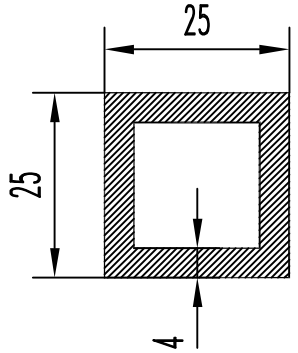

БПЗ-586

F см² = 3.360
Q кг. = 0.911
D оп.мм= 35.4
P н.мм = 100.0
Рвн.мм = 68.0
Гр. сл. = IV
Точн. = DIN

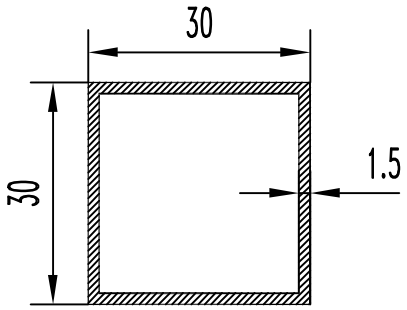

БПЗ-587

F см² = 1.710
Q кг. = 0.463
D оп.мм= 42.4
P н.мм = 120.0
Рвн.мм = 108.0
Гр. сл. =Особ.
Точн. = DIN

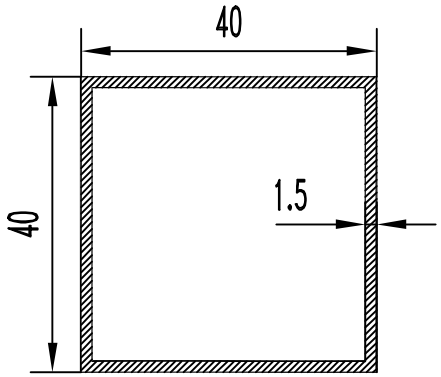

БПЗ-588

F см² = 2.310
Q кг. = 0.626
D оп.мм= 56.6
P н.мм = 160.0
Рвн.мм = 148.0
Гр. сл. =Особ.
Точн. = DIN

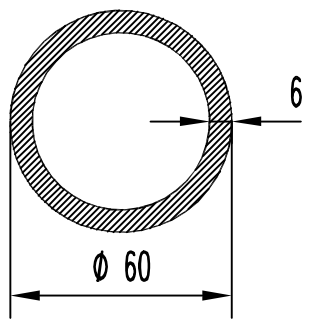

БПЗ-589

F см² = 10.180
Q кг. = 2.759
D оп.мм= 60.0
P н.мм = 188.5
Рвн.мм = 150.8
Гр. сл. = II
Точн. = DIN

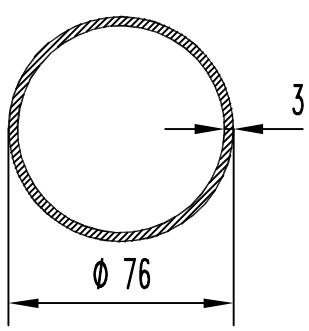

БПЗ-590

F см² = 6.880
Q кг. = 1.864
D оп.мм= 76.0
P н.мм = 238.8
Рвн.мм = 219.9
Гр. сл. = V
Точн. = DIN

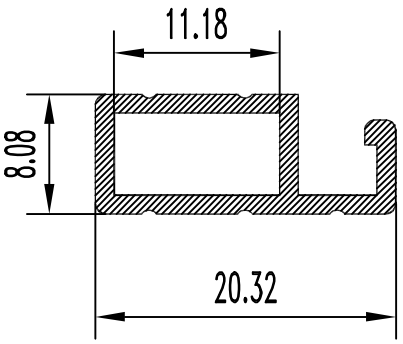

БПЗ-591

F см² = 0.637
Q кг. = 0.173
D оп.мм= 69.4
P н.мм = 68.4
Pвн.мм = 33.40
Гр. сл. = VI
Точн. = П

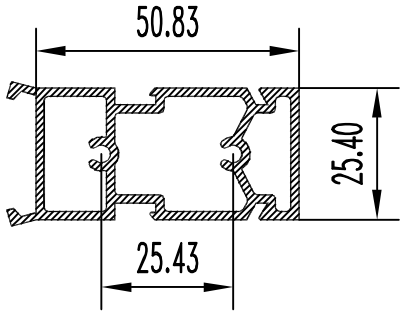

БПЗ-596

F см² = 3.687
Q кг. = 0.999
D оп.мм= 61.7
P н.мм = 209.2
P вн.мм= 243.9
Гр. сл. =Особ.
Точн. = Особ.

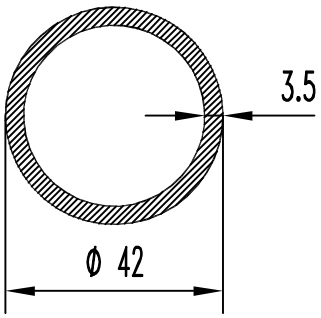

БПЗ-592

F см² = 4.230
Q кг. = 1.146
D оп.мм= 42.0
P н.мм = 132.0
Pвн.мм = 110.0
Гр. сл. = II
Точн. = DIN

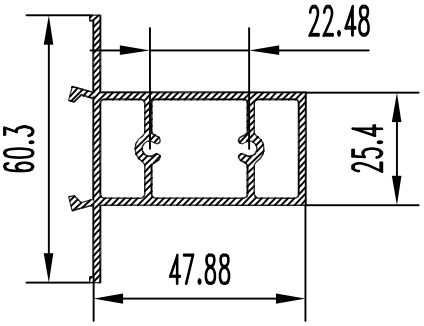

БПЗ-597

F см² = 3.882
Q кг. = 1.052
D оп.мм= 79.0
P н.мм = 246.2
P вн.мм= 246.5
Гр. сл. =Особ.
Точн. = П

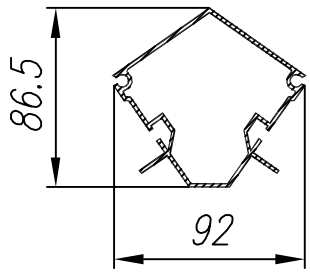

БПЗ-593

F см² = 5.91
Q кг. = 1.601
D оп.мм= 99.0
P н.мм = 408.4
P вн.мм= 275.8
Гр. сл. =Особ.
Точн. = Н

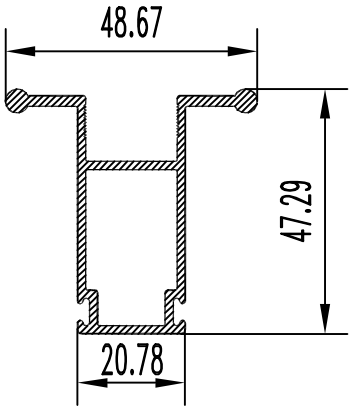

БПЗ-598

F см² = 2.780
Q кг. = 0.753
D оп.мм= 60.0
P н.мм = 235.7
P вн.мм= 94.4
Гр. сл. =Особ.
Точн. = П

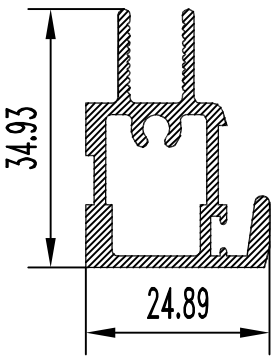

БПЗ-594

F см² = 2.243
Q кг. = 0.608
D оп.мм= 40.2
P н.мм = 173.2
Pвн.мм = 78.9
Гр. сл. =Особ.
Точн. =Особ.

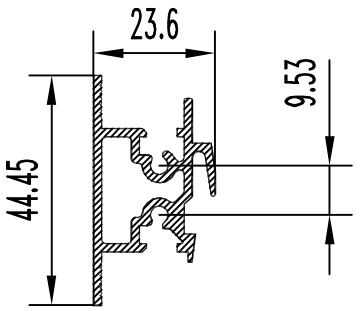

БПЗ-599

F см² = 2.345
Q кг. = 0.635
D оп.мм= 45.3
P н.мм = 217.3
P вн.мм= 70.9
Гр. сл. =Особ.
Точн. = Особ.

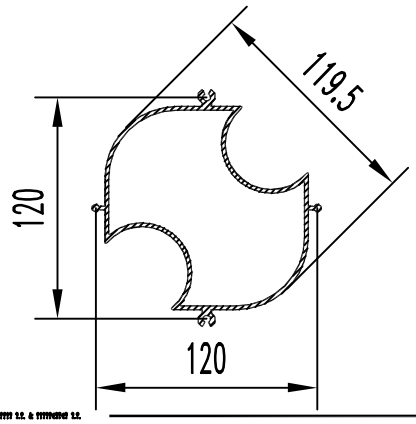

БПЗ-595

F см² = 9.64
Q кг. = 2.612
D оп.мм= 128.0
P н.мм = 526.4
P вн.мм= 399.2
Гр. сл. = VI
Точн. = П

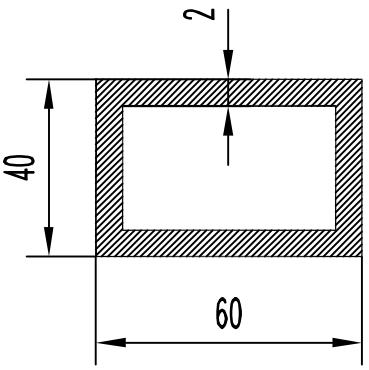

БПЗ-600

F см² = 10.560
Q кг. = 2.862
D оп.мм= 72.1
P н.мм = 200.0
Pвн.мм = 152.0
Гр. сл. = III
Точн. = DIN

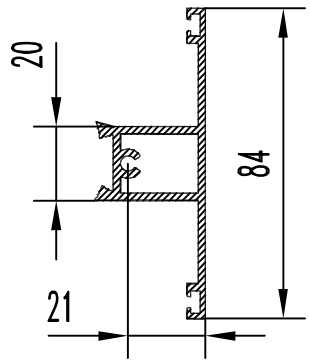

БПЗ-601

F см² = 3.589
Q кг. = 0.973
D оп.мм= 84.1
P н.мм = 278.2
P вн.мм= 93.4
Гр. сл. = VI
Точн. = П

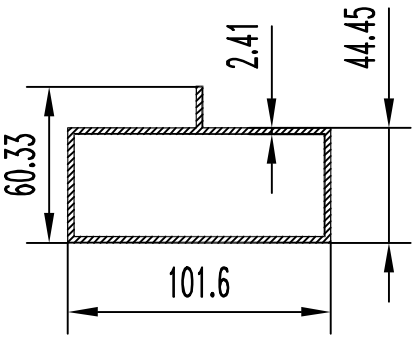

БПЗ-606

F см² = 7.190
Q кг. = 1.948
D оп.мм= 111.0
P н.мм = 323.9
P вн.мм= 272.8
Гр. сл. =Особ.
Точн. = Н

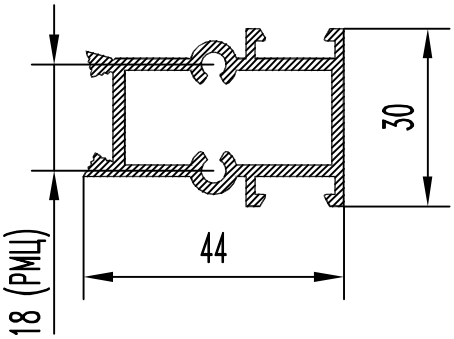

БПЗ-602

F см² = 3.174
Q кг. = 0.86
D оп.мм= 51.0
P н.мм = 199.4
P вн.мм= 127.8
Гр. сл. = VI
Точн. = П

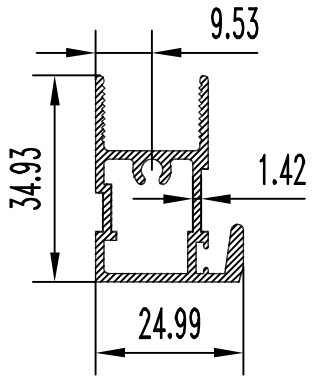

БПЗ-607

F см² = 1.970
Q кг. = 0.534
D оп.мм= 42.8
P н.мм = 178.4
P вн.мм= 86.55
Гр. сл. =Особ.
Точн. = П

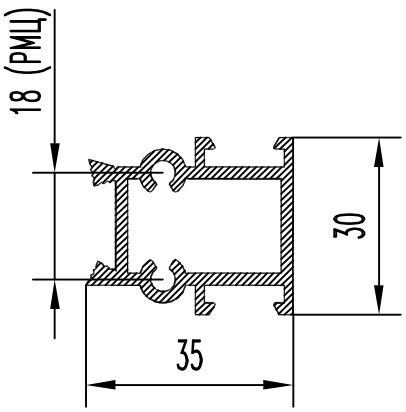

БПЗ-603

F см² = 2.814
Q кг. = 0.763
D оп.мм= 43.6
P н.мм = 181.4
P вн.мм= 109.8
Гр. сл. = VI
Точн. = П

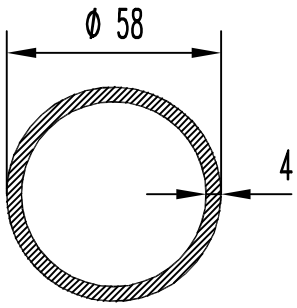

БПЗ-608

F см² = 6.790
Q кг. = 1.840
D оп.мм= 58.0
P н.мм = 182.2
P вн.мм= 157.1
Гр. сл. = III
Точн. = DIN

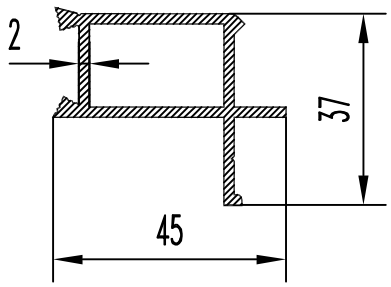

БПЗ-604

F см² = 2.702
Q кг. = 0.732
D оп.мм= 52.5
P н.мм = 181.6
P вн.мм= 84
Гр. сл. = V
Точн. = П

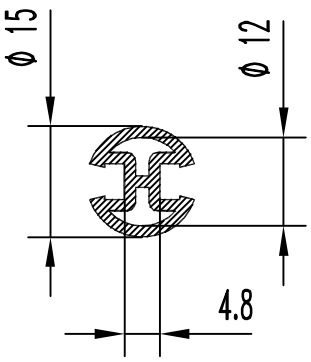

БПЗ-609

F см² = 0.910
Q кг. = 0.247
D оп.мм= 15.0
P н.мм = 66.8
P вн.мм= 49.2
Гр. сл. = V
Точн. = П

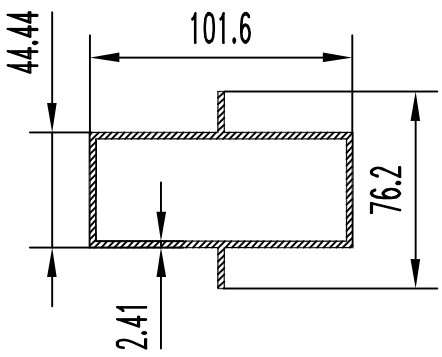

БПЗ-605

F см² = 7.570
Q кг. = 2.051
D оп.мм= 111.0
P н.мм = 355.6
P вн.мм= 273.0
Гр. сл. =Особ.
Точн. = Н

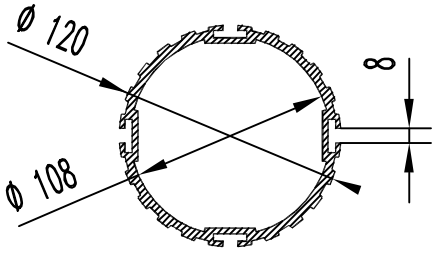

БПЗ-610

F см² = 18.410
Q кг. = 4.989
D оп.мм= 120.0
P н.мм = 572.3
P вн.мм= 351.1
Гр. сл. = V
Точн. = П

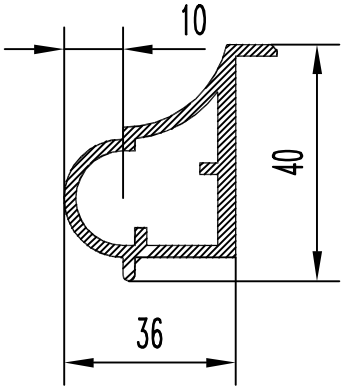

БПЗ-611

F см² = 2.719
Q кг. = 0.737
D оп.мм= 47.0
P н.мм = 134.7
P вн.мм= 101.8
Гр. сл. = V
Точн. = П

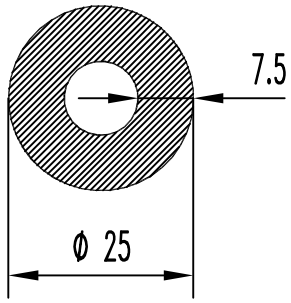

БПЗ-616

F см² = 4.115
Q кг. = 1.115
D оп.мм= 25.0
P н.мм = 78.5
P вн.мм= 31.4
Гр. сл. = I
Точн. = Н

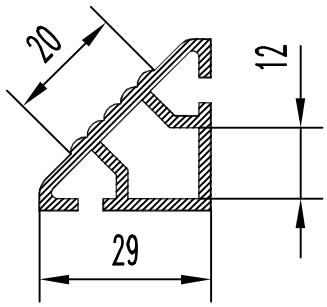

БПЗ-612

F см² = 2.278
Q кг. = 0.617
D оп.мм= 41.0
P н.мм = 158.4
P вн.мм= 57.3
Гр. сл. =Особ.
Точн. = П

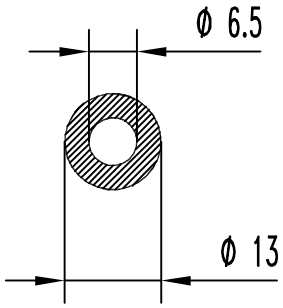

БПЗ-617

F см² = 1.000
Q кг. = 0.271
D оп.мм= 13.0
P н.мм = 40.8
P вн.мм= 20.4
Гр. сл. = II
Точн. = Н

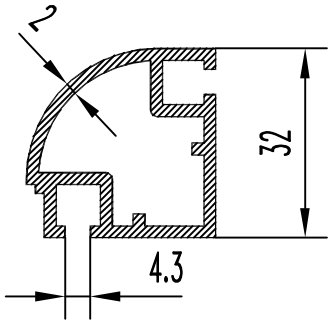

БПЗ-613

F см² = 2.810
Q кг. = 0.762
D оп.мм= 45.2
P н.мм = 167.4
P вн.мм= 111.4
Гр. сл. = VI
Точн. = П

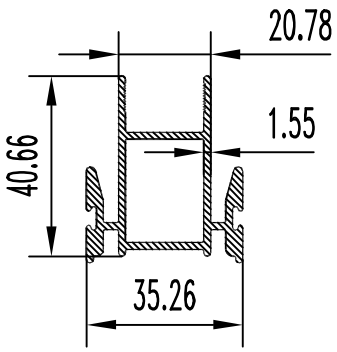

БПЗ-618

F см² = 3.110
Q кг. = 0.843
D оп.мм= 51.0
P н.мм = 267.5
P вн.мм= 81.3
Гр. сл. =Особ.
Точн. = П

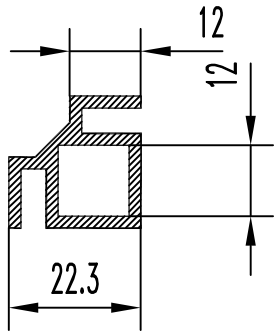

БПЗ-614

F см² = 1.780
Q кг. = 0.482
D оп.мм= 31.5
P н.мм = 125.8
P вн.мм= 48.0
Гр. сл. = V
Точн. = Н

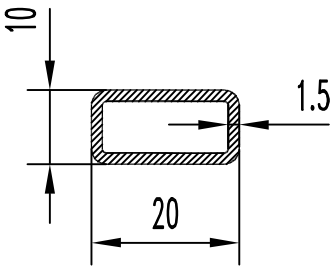

БПЗ-619

F см² = 0.772
Q кг. = 0.209
D оп.мм= 21.0
P н.мм = 56.6
P вн.мм= 47.1
Гр. сл. = VI
Точн. = DIN

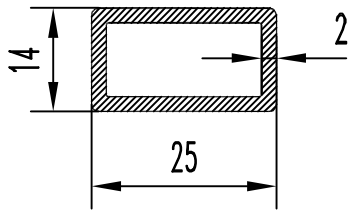

БПЗ-615

F см² = 1.392
Q кг. = 0.377
D оп.мм= 27.7
P н.мм = 76.3
P вн.мм= 61.5
Гр. сл. = IV
Точн. = П

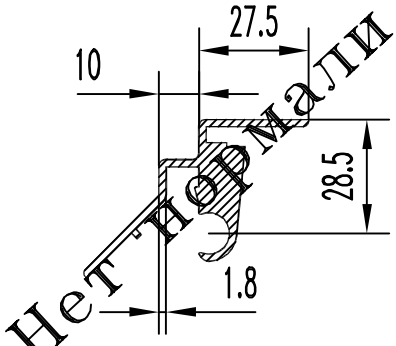

БПЗ-620

F см² = 2.623
Q кг. = 0.711
D оп.мм= 68.4
P н.мм = 243.8
Pвн.мм = 43.8
Гр. сл. = VI
Точн. = Н

Нет нормали

БПЗ-0621

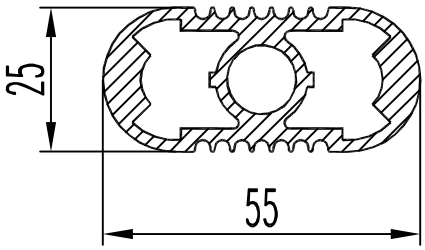

F см² = 5.238
Q кг. = 1.419
D оп.мм= 55.0
P н.мм =
P вн.мм=
Гр. сл. =Особ.
Точн. = П

БПЗ-626

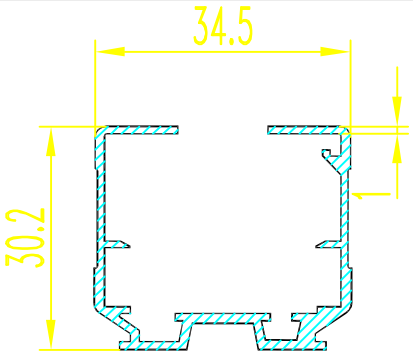

F см² = 1.556
Q кг. = 0.422
D оп.мм= 43.0
P н.мм = 265.5
Pвн.мм = 0.0
Гр. сл. =Особ.
Точн. = П

БПЗ-622

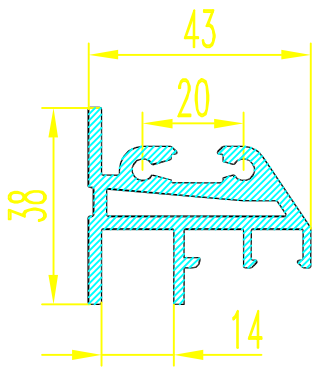

F см² = 4.495
Q кг. = 1.218
D оп.мм= 55.0
P н.мм = 273.7
P вн.мм= 77.7
Гр. сл. =Особ.
Точн. = П

БПЗ-627

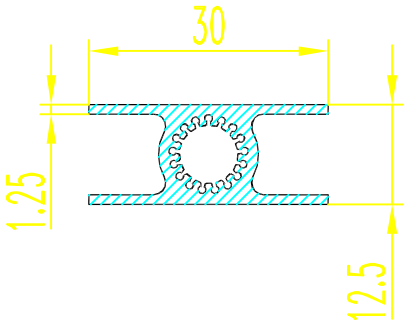

F см² = 1.314
Q кг. = 0.356
D оп.мм= 33.0
P н.мм = 122.0
Pвн.мм = 72.0
Гр. сл. =Особ.
Точн. = П

БПЗ-623

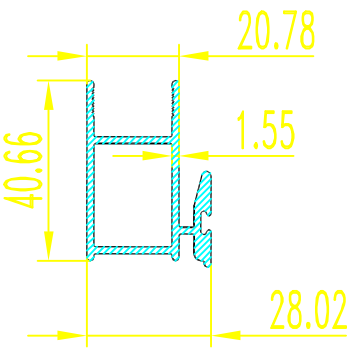

F см² = 2.445
Q кг. = 0.663
D оп.мм= 50.0
P н.мм = 210.5
P вн.мм= 81.3
Гр. сл. =Особ.
Точн. = П

БПЗ-628

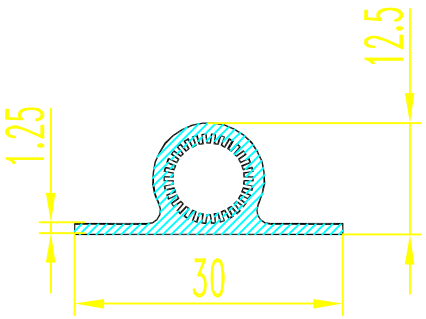

F см² = 0.977
Q кг. = 0.265
D оп.мм= 33
P н.мм = 81
Pвн.мм = 72
Гр. сл. =Особ.
Точн. = П

БПЗ-624

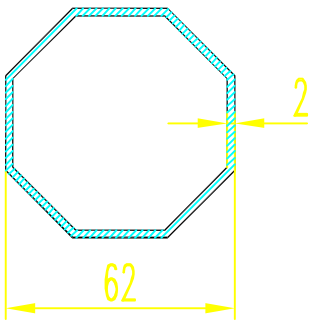

F см² = 3.970
Q кг. = 1.076
D оп.мм= 67.1
P н.мм = 205.5
P вн.мм= 192.2
Гр. сл. = VI
Точн. = П

БПЗ-629

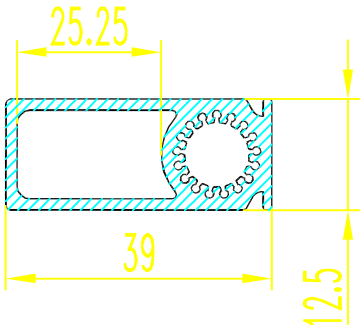

F см² = 1.646
Q кг. = 0.446
D оп.мм= 40.8
P н.мм = 108.0
Pвн.мм = 145.1
Гр. сл. =Особ.
Точн. = П

БПЗ-625

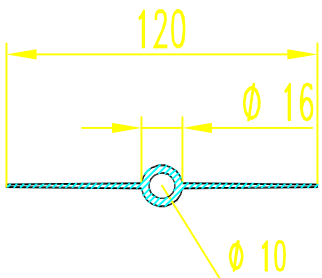

F см² = 2.785
Q кг. = 0.755
D оп.мм= 120.0
P н.мм = 256.5
P вн.мм= 31.4
Гр. сл. = IV
Точн. = Н

БПЗ-630

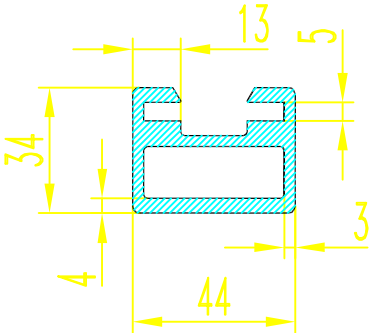

F см² = 5.312
Q кг. = 1.440
D оп.мм= 54.5
P н.мм = 214.3
P вн.мм= 102.3
Гр. сл. = VI
Точн. = П

БПЗ-636

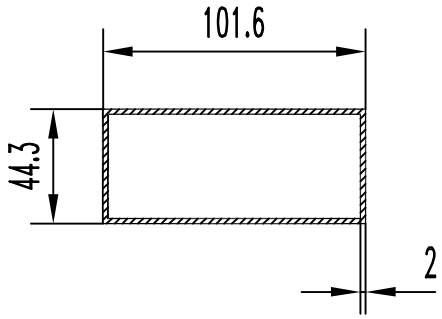

F см² = 5.680
Q кг. = 1.539
D оп.мм= 112.0
P н.мм = 291.8
P вн.мм= 275.8
Гр. сл. =Особ.
Точн. = П

БПЗ-637

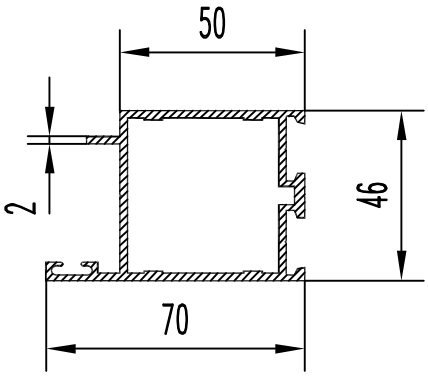

F см² = 4.795
Q кг. = 1.299
D оп.мм= 84.0
P н.мм = 304.4
P вн.мм= 177.0
Гр. сл. =Особ.
Точн. = П

БПЗ-633

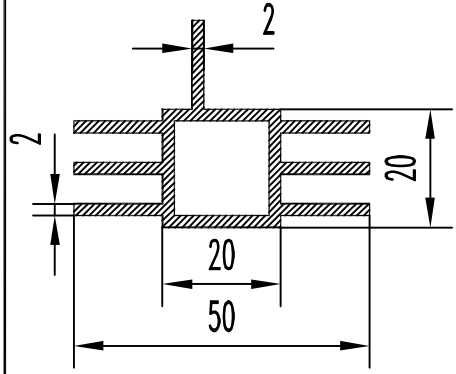

F см² = 3.544
Q кг. = 0.96
D оп.мм= 52.5
P н.мм = 288.2
P вн.мм= 63.5
Гр. сл. = VI
Точн. = П

БПЗ-638

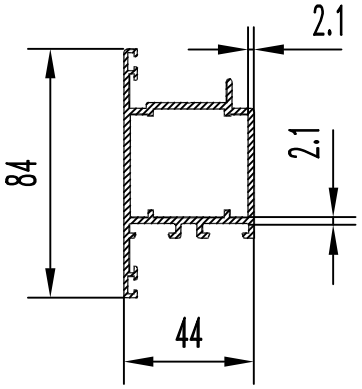

F см² = 5.054
Q кг. = 1.37
D оп.мм= 85.3
P н.мм = 358.5
P вн.мм= 164.2
Гр. сл. = VI
Точн. = П

БПЗ-634

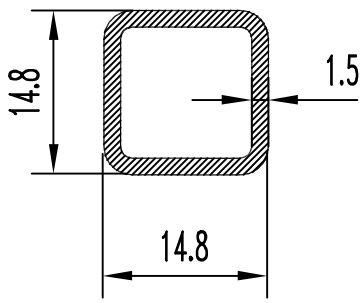

F см² = 0.760
Q кг. = 0.206
D оп.мм= 19.0
P н.мм = 54.9
P вн.мм= 45.5
Гр. сл. =Особ.
Точн. = П

БПЗ-639

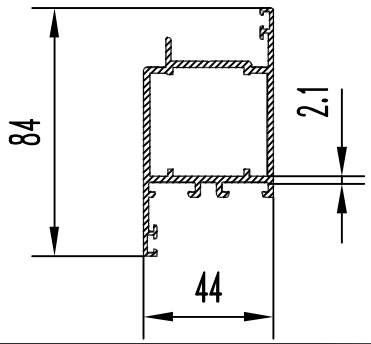

F см² = 5.054
Q кг. = 1.37
D оп.мм= 94.5
P н.мм = 358.5
P вн.мм= 164.2
Гр. сл. = VI
Точн. = П

БПЗ-635

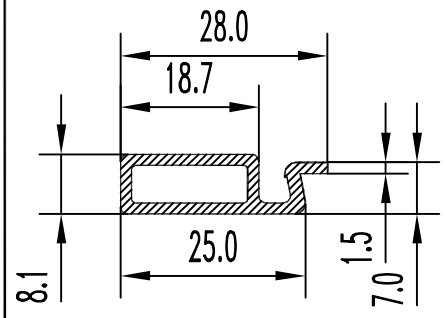

F см² = 0.964
Q кг. = 0.261
D оп.мм= 34.2
P н.мм = 81.7
P вн.мм= 40.7
Гр. сл. = V
Точн. = П

БПЗ-640

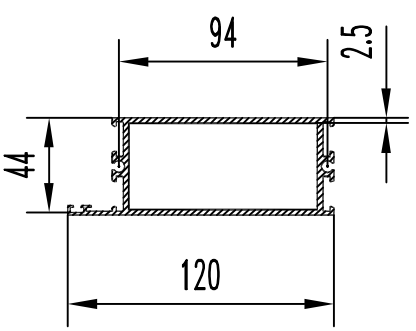

F см² = 7.967
Q кг. = 2.159
D оп.мм= 127.8
P н.мм = 443.3
P вн.мм= 248
Гр. сл. = VI
Точн. = П

БПЗ-641

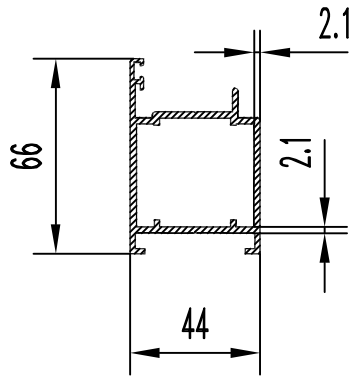

F см² = 4.473
Q кг. = 1.212
D оп.мм= 80.0
P н.мм = 284.8
P вн.мм= 164.2
Гр. сл. = VI
Точн. = П

БПЗ-642

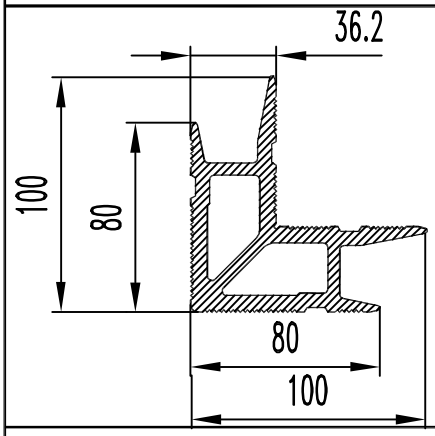

F см² = 20.974
Q кг. = 5.684
D оп.мм= 116.8
P н.мм = 525.3
P вн.мм= 237.8
Гр. сл. = VI
Точн. = П

БПЗ-643

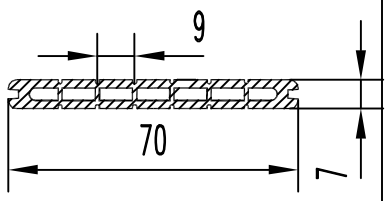

F см² = 3.049
Q кг. = 0.826
D оп.мм= 70.0
P н.мм = 178.7
Pвн.мм = 147.4
Гр. сл. =Особ.
Точн. = П

БПЗ-644

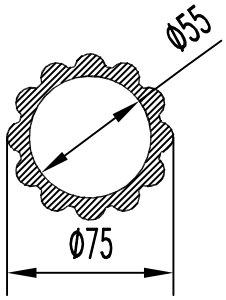

F см² = 15.740
Q кг. = 4.266
D оп.мм= 75.0
P н.мм = 269.4
P вн.мм= 172.8
Гр. сл. = I
Точн. = Н

БПЗ-645

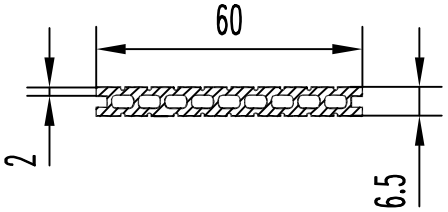

F см² = 2.408
Q кг. = 0.653
D оп.мм= 60.4
P н.мм = 160.5
Pвн.мм = 127.4
Гр. сл. = VI
Точн. = Н

БПЗ-646

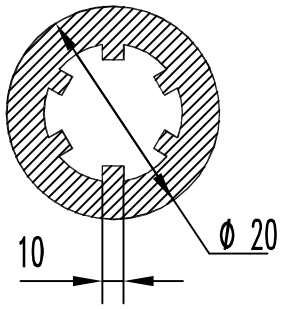

F см² = 1.992
Q кг. = 0.540
D оп.мм= 20.0
P н.мм = 62.8
Pвн.мм = 57.9
Гр. сл. = VI
Точн. = Н

БПЗ-647

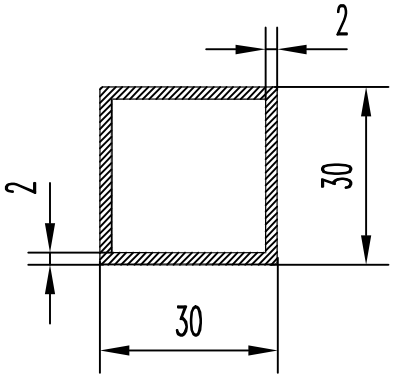

F см² = 2.238
Q кг. = 0.606
D оп.мм= 42.0
P н.мм = 119.1
P вн.мм= 104.0
Гр. сл. = V
Точн. = DIN

БПЗ-648

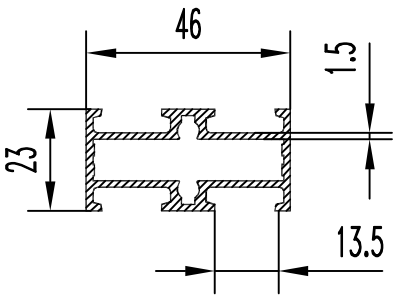

F см² = 2.717
Q кг. = 0.736
D оп.мм= 51.4
P н.мм = 204.9
P вн.мм= 127.7
Гр. сл. =Особ.
Точн. = П

БПЗ-649

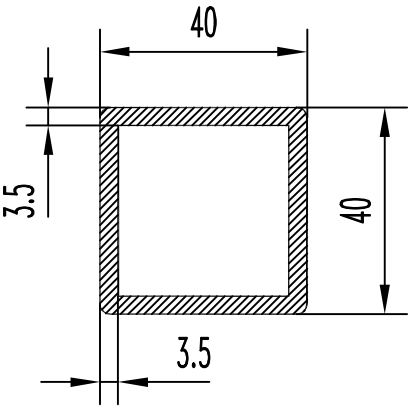

F см² = 5.076
Q кг. = 1.376
D оп.мм= 54.9
P н.мм = 156.6
P вн.мм= 132.0
Гр. сл. = III
Точн. = DIN

БПЗ-0650

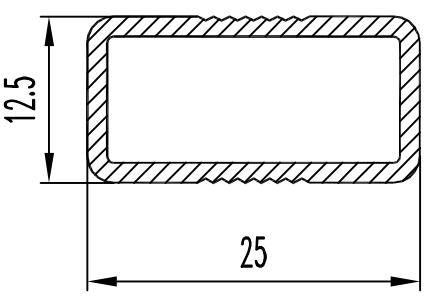

F см² = 0.978
Q кг. = 0.265
D оп.мм= 28.0
P н.мм = 73.6
P вн.мм= 62.1
Гр. сл. = V
Точн. = П

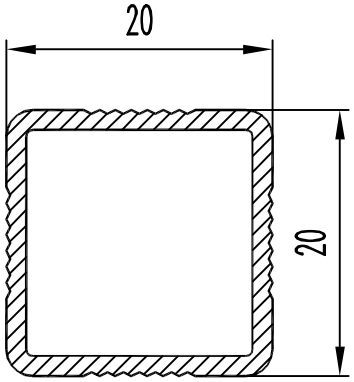

БПЗ-0651

F см² = 1.030
Q кг. = 0.279
D оп.мм= 27.0
P н.мм = 80.5
P вн.мм= 67.1
Гр. сл. = V
Точн. = П

БПЗ-656

F см² = 3.420
Q кг. = 0.927
D оп.мм= 68.2
P н.мм = 104.7
P вн.мм= 327.8
Гр. сл. = V
Точн. = П

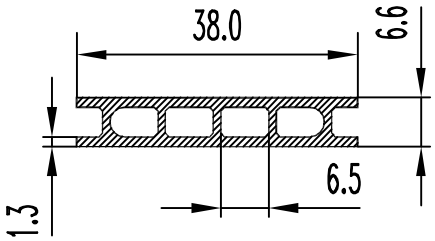

БПЗ-652

F см² = 1.242
Q кг. = 0.337
D оп.мм= 38.6
P н.мм = 102.0
P вн.мм= 77.0
Гр. сл. =Особ.
Точн. = Особ.

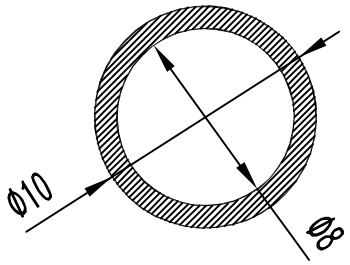

БПЗ-657

F см² = 0.283
Q кг. = 0.077
D оп.мм= 10.0
P н.мм = 31.4
P вн.мм= 25.1
Гр. сл. =Особ.
Точн. = П

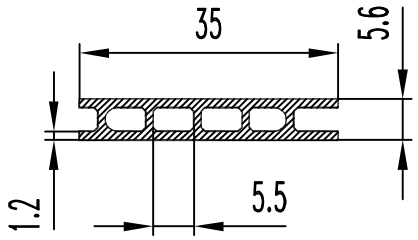

БПЗ-653

F см² = 1.040
Q кг. = 0.282
D оп.мм= 35.4
P н.мм = 96.8
P вн.мм= 62.5
Гр. сл. =Особ.
Точн. = Особ.

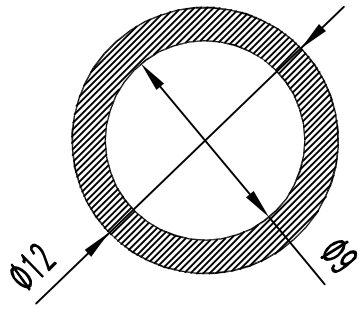

БПЗ-658

F см² = 0.495
Q кг. = 0.134
D оп.мм= 12.0
P н.мм = 37.7
P вн.мм= 28.3
Гр. сл. = V
Точн. = Н

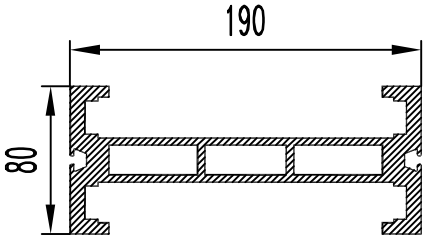

БПЗ-654

F см² = 34.880
Q кг. = 9.452
D оп.мм= 206.0
P н.мм = 809.8
P вн.мм= 384.0
Гр. сл. =Особ.
Точн. = П

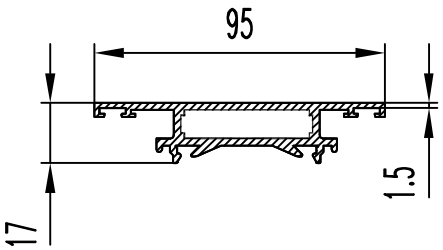

БПЗ-659

F см² = 3.880
Q кг. = 1.051
D оп.мм= 95.0
P н.мм = 309.7
P вн.мм= 90.4
Гр. сл. = VI
Точн. = Н

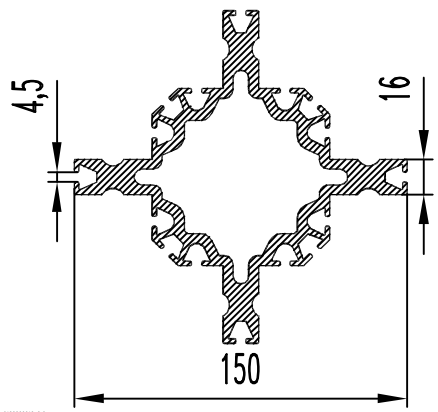

БПЗ-655

F см² = 30.100
Q кг. = 8.157
D оп.мм= 150.0
P н.мм = 1024.0
P вн.мм= 320.6
Гр. сл. =Особ.
Точн. = П

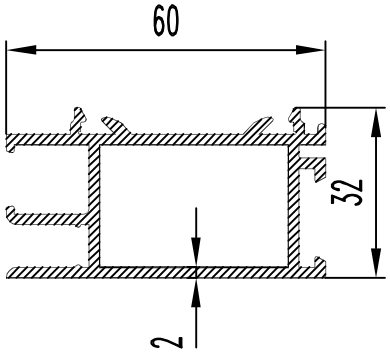

БПЗ-660

F см² = 4.225
Q кг. = 1.145
D оп.мм= 66.4
P н.мм = 308.5
P вн.мм= 117.0
Гр. сл. = VI
Точн. = Н

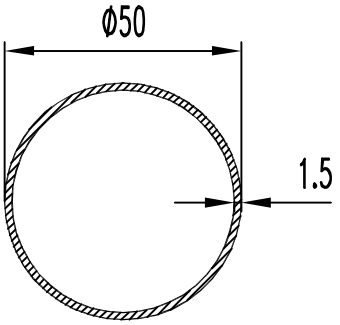

БПЗ-666

F см² = 2.290
Q кг. = 0.621
D оп.мм= 50.0
P н.мм = 157.1
P вн.мм= 147.7
Гр. сл. =Особ.
Точн. = Н

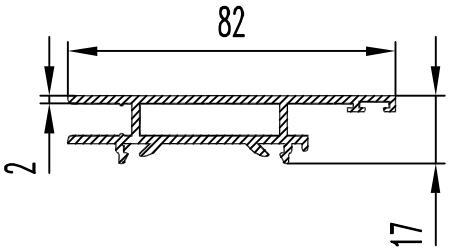

БПЗ-662

F см² = 3.620
Q кг. = 0.981
D оп.мм= 82.0
P н.мм = 289.0
P вн.мм= 86.0
Гр. сл. = VI
Точн. = Н

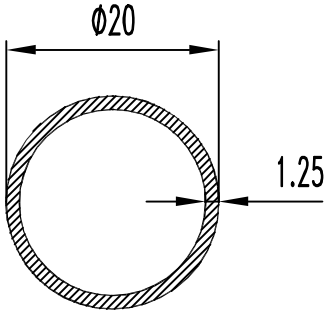

БПЗ-667

F см² = 0.740
Q кг. = 0.201
D оп.мм= 20.0
P н.мм = 62.8
P вн.мм= 54.9
Гр. сл. = V
Точн. = Н

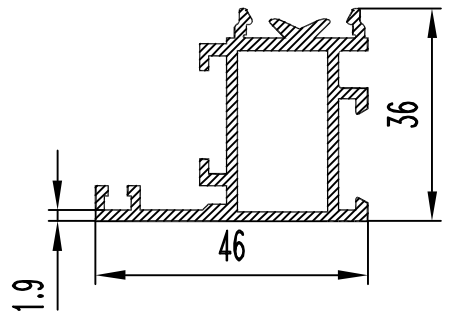

БПЗ-663

F см² = 3.352
Q кг. = 0.908
D оп.мм= 57.3
P н.мм = 263.7
P вн.мм= 84.8
Гр. сл. = VI
Точн. = Н

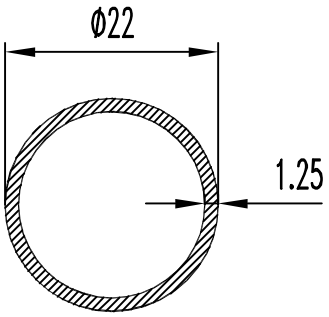

БПЗ-668

F см² = 0.820
Q кг. = 0.222
D оп.мм= 22.0
P н.мм = 69.1
P вн.мм= 61.3
Гр. сл. = V
Точн. = Н

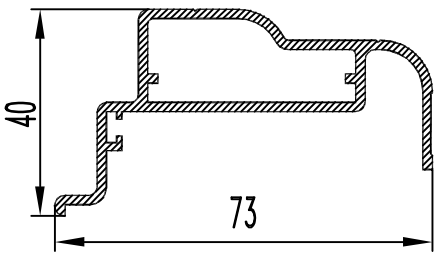

БПЗ-669

F см² = 3.379
Q кг. = 0.916
D оп.мм= 77.0
P н.мм = 263.8
P вн.мм= 114.9
Гр. сл. =Особ.
Точн. = П

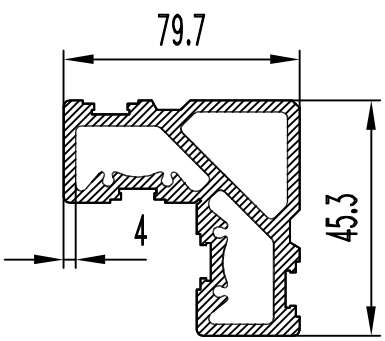

БПЗ-665

F см² = 17.690
Q кг. = 4.794
D оп.мм= 111.0
P н.мм = 372.6
P вн.мм= 410.0
Гр. сл. = VI
Точн. = Н

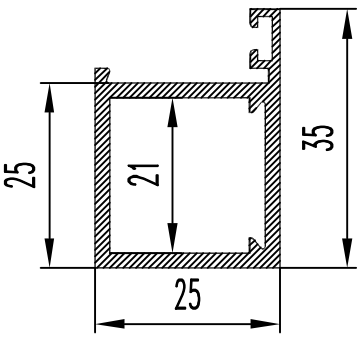

БПЗ-670

F см² = 2.127
Q кг. = 0.576
D оп.мм= 43.0
P н.мм = 140.9
P вн.мм= 88.0
Гр. сл. = V
Точн. = Н

БПЗ-671

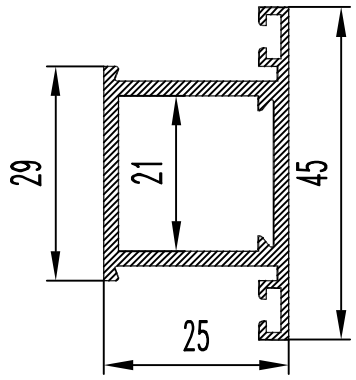

F см² = 2.361
Q кг. = 0.640
D оп.мм= 46.9
P н.мм = 181.8
P вн.мм= 88.0
Гр. сл. = V
Точн. = Н

БПЗ-672

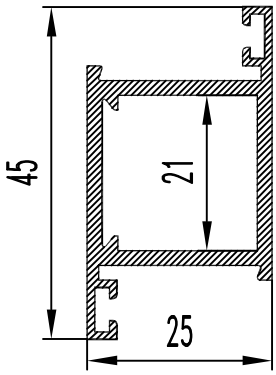

F см² = 2.361
Q кг. = 0.640
D оп.мм= 46.9
P н.мм = 181.8
P вн.мм= 88.0
Гр. сл. = V
Точн. = Н

БПЗ-674

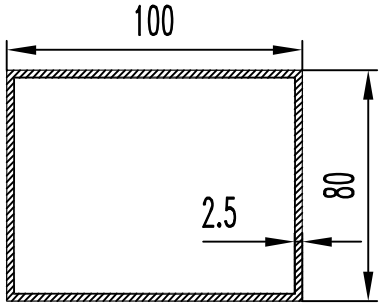

F см² = 8.750
Q кг. = 2.371
D оп.мм= 128.0
P н.мм = 360.0
P вн.мм= 340.0
Гр. сл. =Особ.
Точн. = Н

БПЗ-675

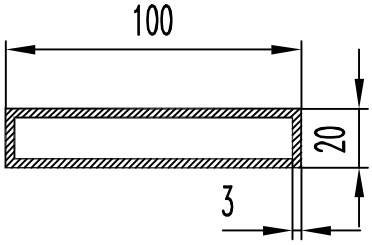

F см² = 6.840
Q кг. = 1.854
D оп.мм= 102.0
P н.мм = 240.0
P вн.мм= 216.0
Гр. сл. = VI
Точн. = Н

БПЗ-676

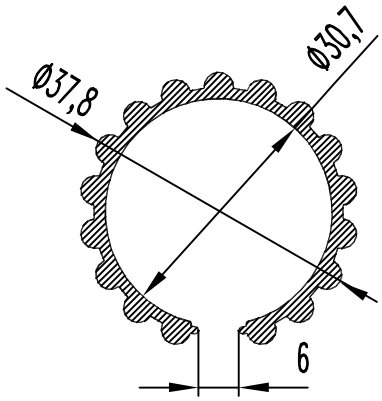

F см² = 2.551
Q кг. = 0.691
D оп.мм= 37.8
P н.мм = 238.1
P вн.мм= 0.0
Гр. сл. = VI
Точн. = П

БПЗ-677

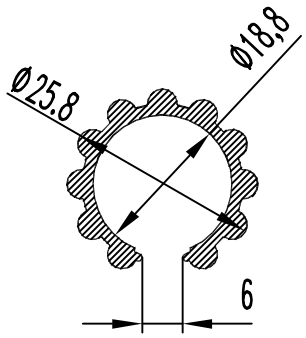

F см² = 1.578
Q кг. = 0.428
D оп.мм= 25.8
P н.мм = 147.6
P вн.мм= 0.0
Гр. сл. = VI
Точн. = П

БПЗ-678

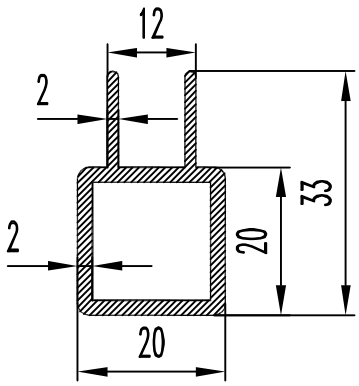

F см² = 1.810
Q кг. = 0.491
D оп.мм= 36.2
P н.мм = 128.1
P вн.мм= 64.0
Гр. сл. = VI
Точн. = Н

БПЗ-679

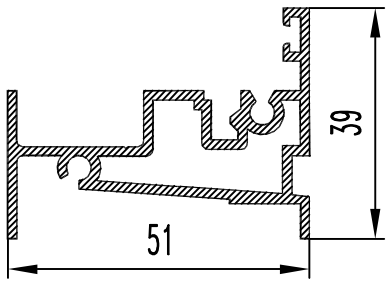

F см² = 3.216
Q кг. = 0.872
D оп.мм= 64.2
P н.мм = 285.2
P вн.мм= 114.1
Гр. сл. = VI
Точн. = П

БПЗ-680

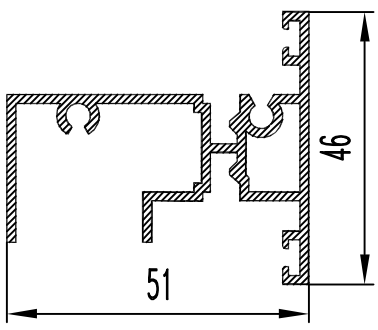

F см² = 3.224
Q кг. = 0.874
D оп.мм= 64.8
P н.мм = 375.5
P вн.мм= 48.7
Гр. сл. = VI
Точн. = П

БПЗ-681

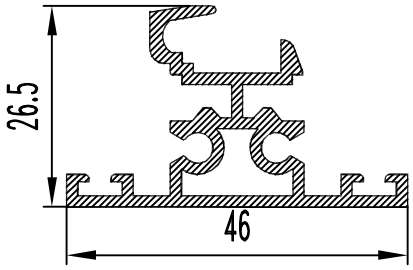

F см² = 2.438
Q кг. = 0.661
D оп.мм= 47.6
P н.мм = 260.6
P вн.мм= 49.9
Гр. сл. = V
Точн. = П

БПЗ-0686

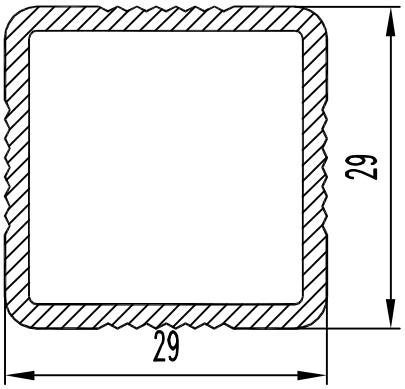

F см² = 1.567
Q кг. = 0.425
D оп.мм= 40.0
P н.мм = 116.5
P вн.мм= 103.2
Гр. сл. = V
Точн. = П

БПЗ-682

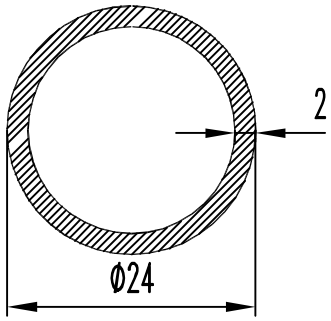

F см² = 1.382
Q кг. = 0.375
D оп.мм= 24.0
P н.мм = 75.4
P вн.мм= 62.8
Гр. сл. = III
Точн. = Н

БПЗ-0687

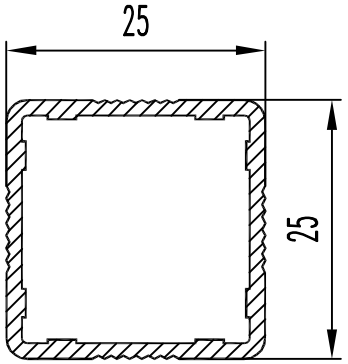

F см² = 1.404
Q кг. = 0.380
D оп.мм= 34.0
P н.мм = 100.5
P вн.мм= 92.7
Гр. сл. = V
Точн. = П

БПЗ-683

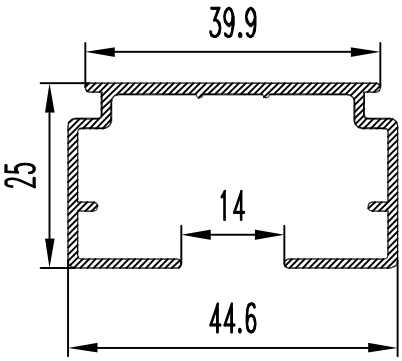

F см² = 1.711
Q кг. = 0.464
D оп.мм= 50.0
P н.мм = 256.0
P вн.мм= 0.0
Гр. сл. =Особ.
Точн. = П

БПЗ-688

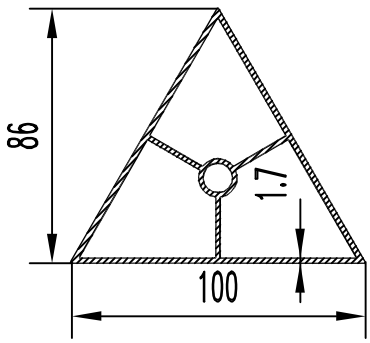

F см² = 6.425
Q кг. = 1.742
D оп.мм= 116.0
P н.мм = 298.8
P вн.мм= 467.3
Гр. сл. =Особ.
Точн. = Н

БПЗ-684

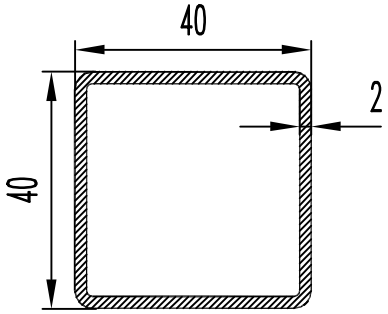

F см² = 2.970
Q кг. = 0.805
D оп.мм= 54.1
P н.мм = 154.9
P вн.мм= 142.3
Гр. сл. = VI
Точн. = DIN

БПЗ-689

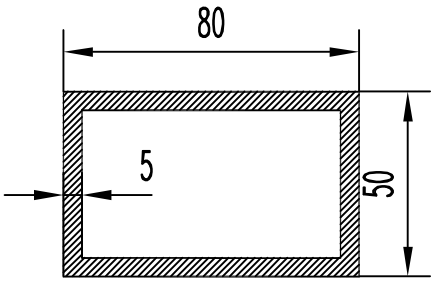

F см² = 12.000
Q кг. = 3.252
D оп.мм= 94.3
P н.мм = 260.0
P вн.мм= 220.0
Гр. сл. = III
Точн. = DIN

БПЗ-685

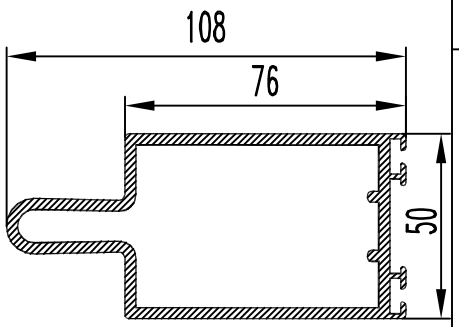

F см² = 9.240
Q кг. = 2.504
D оп.мм= 114.0
P н.мм = 361.9
P вн.мм= 286.9
Гр. сл. = VI
Точн. = Н

БПЗ-690

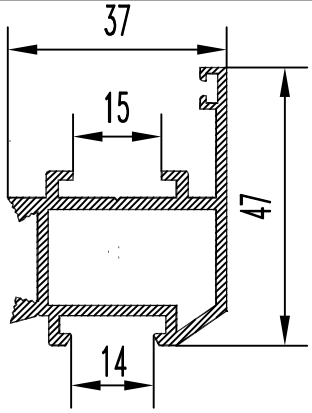

F см² = 3.032
Q кг. = 0.822
D оп.мм= 56.6
P н.мм = 237.2
P вн.мм= 95.2
Гр. сл. = V
Точн. = П

БПЗ-691

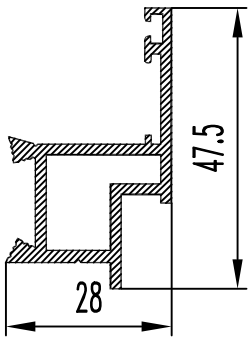

F см² = 2.330
Q кг. = 0.631
D оп.мм= 51.4
P н.мм = 189.0
P вн.мм= 71.2
Гр. сл. = V
Точн. = П

БПЗ-692

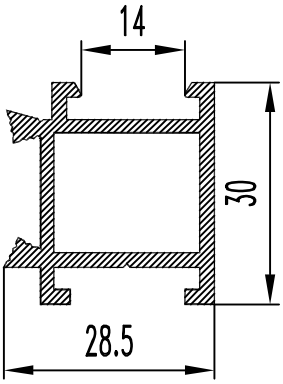

F см² = 2.301
Q кг. = 0.531
D оп.мм= 38.7
P н.мм = 165.3
P вн.мм= 71.8
Гр. сл. = V
Точн. = П

БПЗ-693

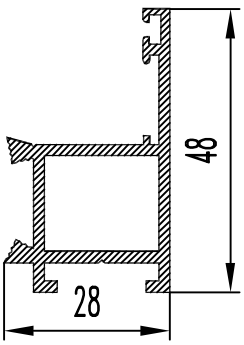

F см² = 2.510
Q кг. = 0.680
D оп.мм= 53.2
P н.мм = 205.8
P вн.мм= 71.2
Гр. сл. = V
Точн. = П

БПЗ-696

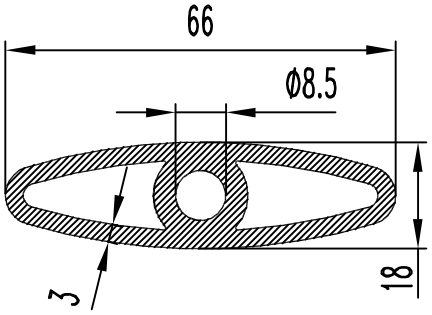

F см² = 5.213
Q кг. = 1.413
D оп.мм= 66.0
P н.мм = 145.0
P вн.мм= 153.5
Гр. сл. = IV
Точн. = Н

БПЗ-697

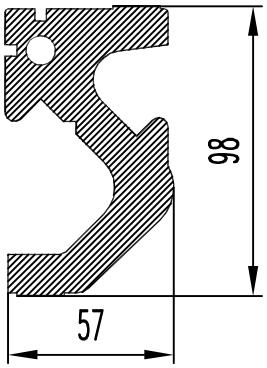

F см² = 28.190
Q кг. = 7.639
D оп.мм= 110.0
P н.мм = 405.7
P вн.мм= 31.4
Гр. сл. = IV
Точн. = Н

БПЗ-698

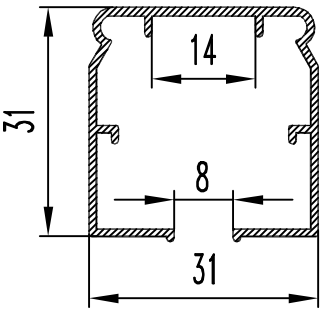

F см² = 1.317
Q кг. = 0.357
D оп.мм= 42.0
P н.мм = 253.3
P вн.мм= 0.0
Гр. сл. =Особ.
Точн. = П

БПЗ-700

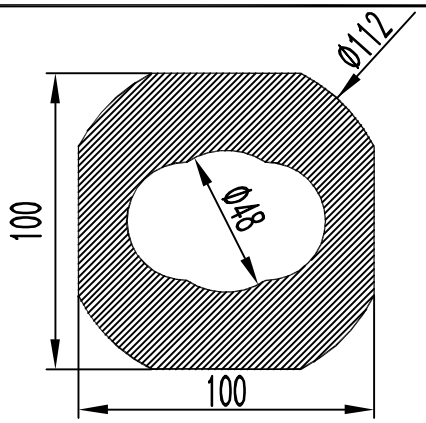

F см² = 64.254
Q кг. = 17.413
D оп.мм= 113.0
P н.мм = 344.3
P вн.мм= 186.9
Гр. сл. =Особ.
Точн. = П

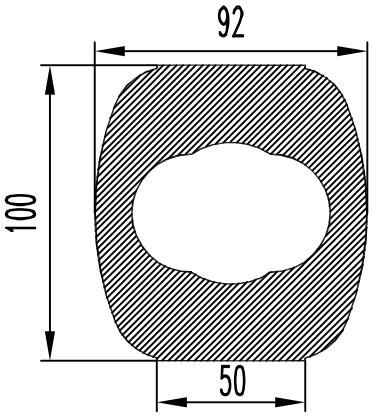

БПЗ-701

F см² = 57.85
Q кг. = 15.68
D оп.мм= 111.8
P н.мм = 332.3
P вн.мм= 183.1
Гр. сл. =Особ.
Точн. = П

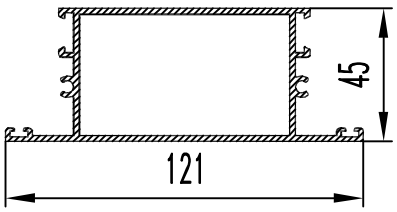

БПЗ-706

F см² = 6.406
Q кг. = 1.736
D оп.мм= 121.5
P н.мм = 446.0
P вн.мм= 224.0
Гр. сл. = VI
Точн. = П

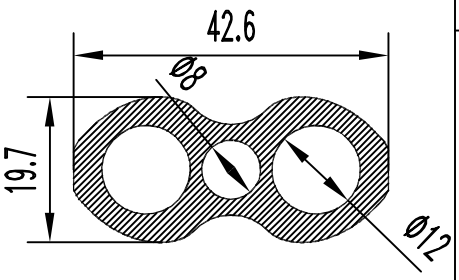

БПЗ-702

F см² = 3.905
Q кг. = 1.058
D оп.мм= 43.0
P н.мм = 110.4
P вн.мм= 95.0
Гр. сл. =Особ.
Точн. = П

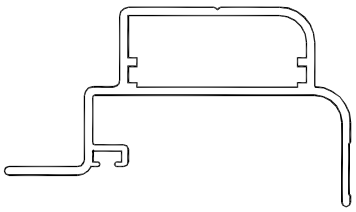

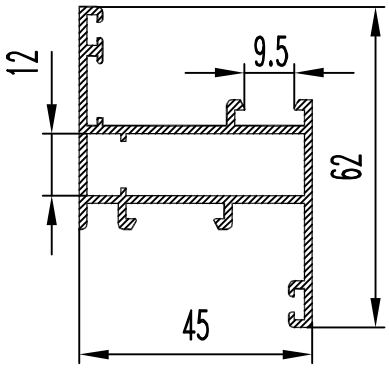

БПЗ-703

F см² = 3.210
Q кг. = 0.870
D оп.мм= 76.2
P н.мм = 314.0
P вн.мм= 114.0
Гр. сл. = V
Точн. = П

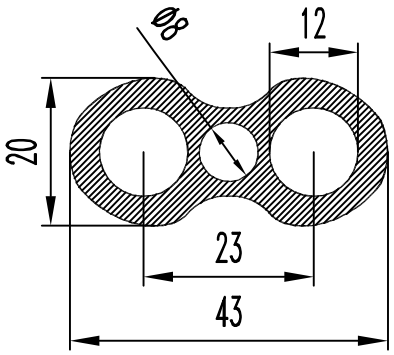

БПЗ-708

F см² = 3.980
Q кг. = 1.079
D оп.мм= 43.0
P н.мм = 112.0
P вн.мм= 100.5
Гр. сл. =Особ.
Точн. = П

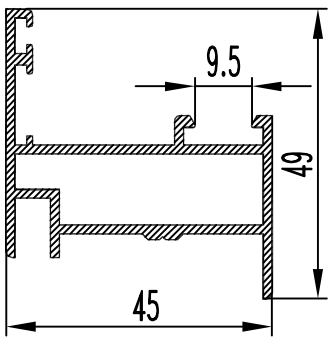

БПЗ-704

F см² = 2.855
Q кг. = 0.774
D оп.мм= 66.1
P н.мм = 265.0
P вн.мм= 108.0
Гр. сл. = V
Точн. = П

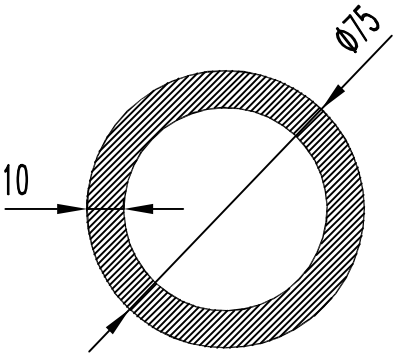

БПЗ-709

F см² = 20.421
Q кг. = 5.534
D оп.мм= 75.0
P н.мм = 235.6
P вн.мм= 172.8
Гр. сл. = I
Точн. = Н

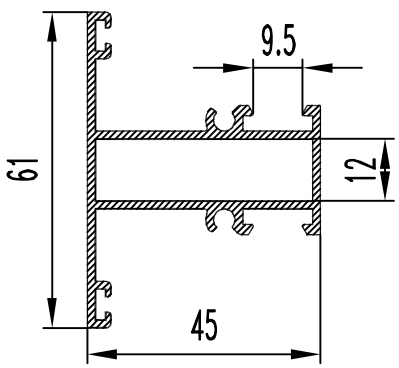

БПЗ-705

F см² = 3.340
Q кг. = 0.905
D оп.мм= 67.0
P н.мм = 327.0
P вн.мм= 108.0
Гр. сл. = V
Точн. = П

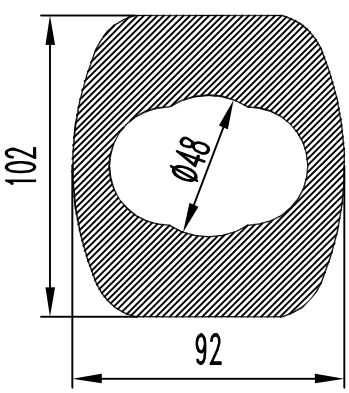

БПЗ-710

F см² = 59.100
Q кг. = 16.016
D оп.мм= 105.0
P н.мм = 334.2
P вн.мм= 183.7
Гр. сл. =Особ.
Точн. = П

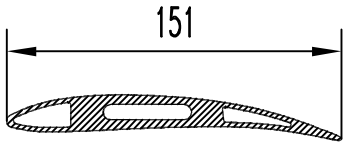

БПЗ-711

F см² = 10.489
Q кг. = 2.843
D оп.мм= 151.0
P н.мм = 311.0
P вн.мм= 222.7
Гр. сл. =Особ.
Точн. = П

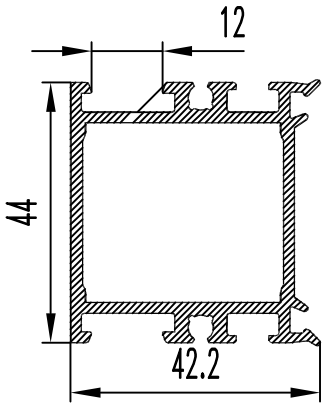

БПЗ-717

F см² = 3.884
Q кг. = 1.053
D оп.мм= 61.1
P н.мм = 277.8
P вн.мм= 127.3
Гр. сл. = VI
Точн. = П

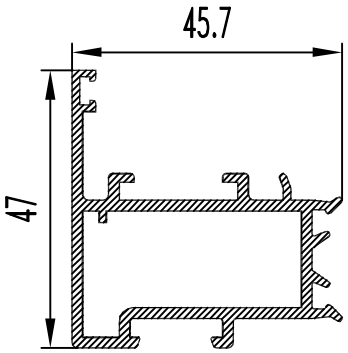

БПЗ-718

F см² = 3.365
Q кг. = 0.912
D оп.мм= 62.5
P н.мм = 267.7
P вн.мм= 119.8
Гр. сл. = VI
Точн. = П

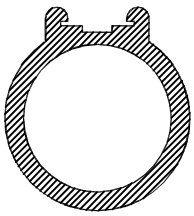

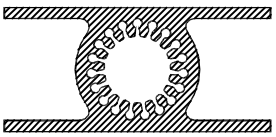

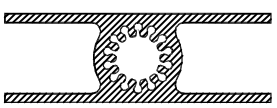

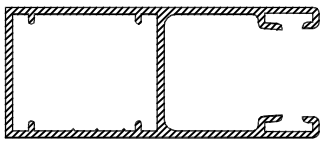

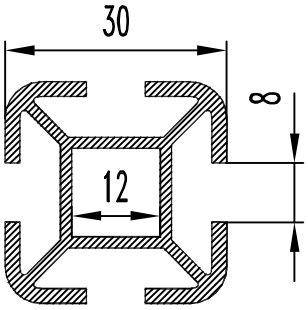

БПЗ-726

F см² = 2.687
Q кг. = 0.728
D оп.мм= 38.3
P н.мм = 262.8
P вн.мм= 48.0
Гр. сл. = III
Точн. = П

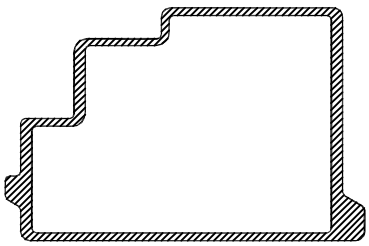

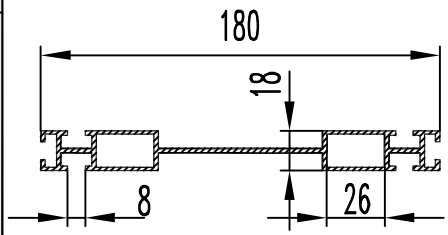

БПЗ-727

F см² = 6.942
Q кг. = 1.881
D оп.мм= 180.8
P н.мм = 596.0
P вн.мм= 164.0
Гр. сл. =Особ.
Точн. = П

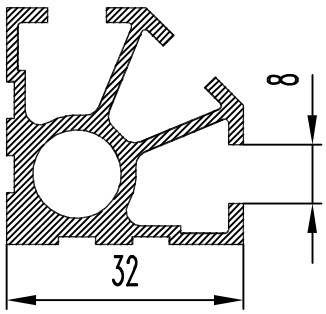

БПЗ-728

F см² = 3.060
Q кг. = 0.829
D оп.мм= 45.3
P н.мм = 242.0
P вн.мм= 37.7
Гр. сл. =Особ.
Точн. = П

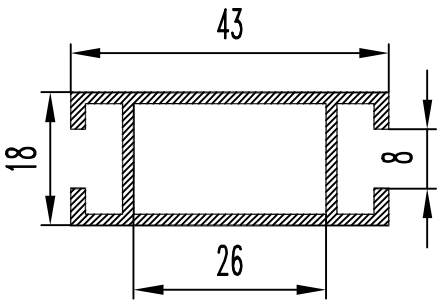

БПЗ-724

F см² = 2.021
Q кг. = 0.548
D оп.мм= 46.6
P н.мм = 178.0
P вн.мм= 82.0
Гр. сл. = III
Точн. = П

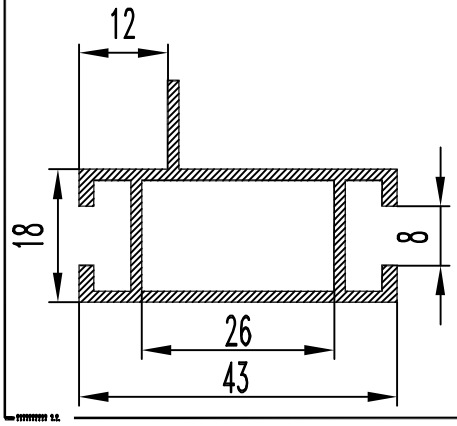

БПЗ-725

F см² = 2.171
Q кг. = 0.588
D оп.мм= 46.6
P н.мм = 198.0
P вн.мм= 82.0
Гр. сл. = III
Точн. = П

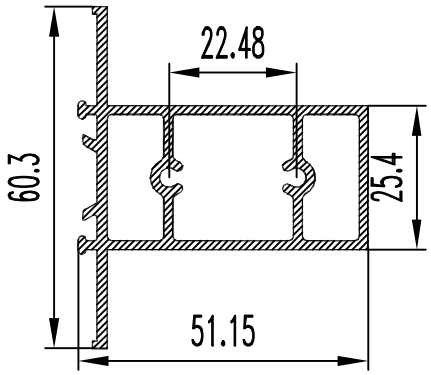

БПЗ-731

F см² = 405.5
Q кг. = 109.89
D оп.мм= 79.0
P н.мм = 246.4
P вн.мм= 234.7
Гр. сл. = Особ.
Точн. = П

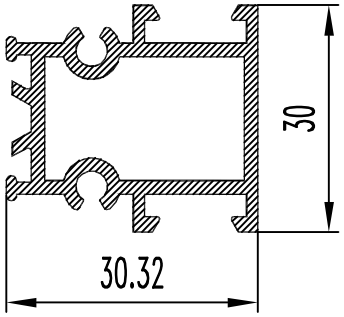

БПЗ-736

F см² = 2.600
Q кг. = 0.705
D оп.мм= 42.3
P н.мм = 205.6
P вн.мм= 91.4
Гр. сл. = V
Точн. = Н

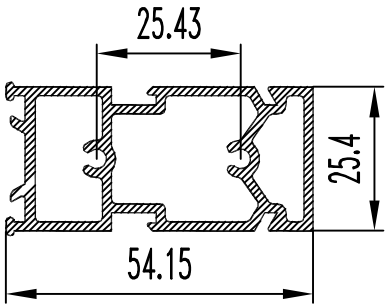

БПЗ-732

F см² = 3.789
Q кг. = 1.027
D оп.мм= 59.9
P н.мм = 210.8
P вн.мм= 240.4
Гр. сл. = Особ.
Точн. = Особ.

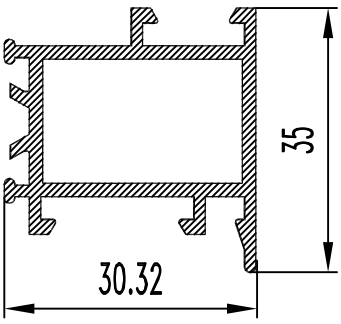

БПЗ-737

F см² = 2.509
Q кг. = 0.680
D оп.мм= 45.0
P н.мм = 200.4
P вн.мм= 85.6
Гр. сл. = VI
Точн. = П

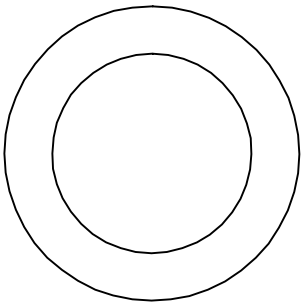

БПЗ-733

F см² = 0
Q кг. = 0
D оп.мм= 0
P н.мм = 0
P вн.мм= 0
Гр. сл. = Особ.
Точн. = Особ.

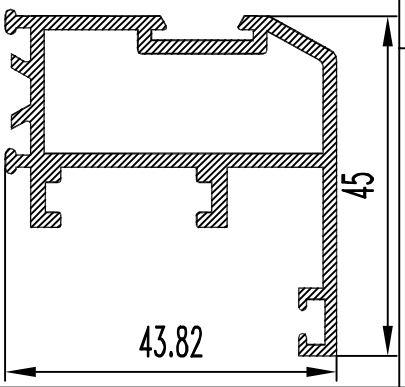

БПЗ-738

F см² = 3.490
Q кг. = 0.946
D оп.мм= 63.1
P н.мм = 267.8
P вн.мм= 112.3
Гр. сл. = V
Точн. = Н

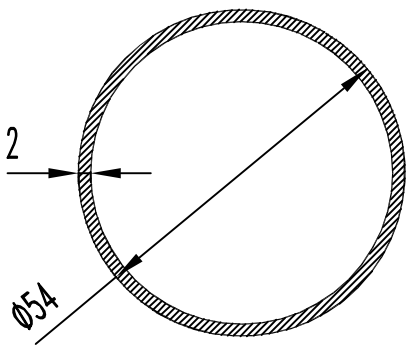

БПЗ-734

F см² = 3.267
Q кг. = 0.885
D оп.мм= 54.0
P н.мм = 169.7
P вн.мм= 157.1
Гр. сл. = V
Точн. = DIN

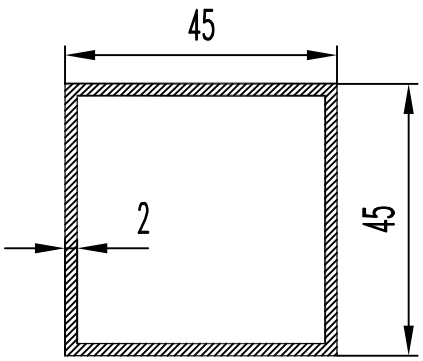

БПЗ-739

F см² = 3.440
Q кг. = 0.932
D оп.мм= 64.0
P н.мм = 180.0
P вн.мм= 164.0
Гр. сл. = VI
Точн. = DIN

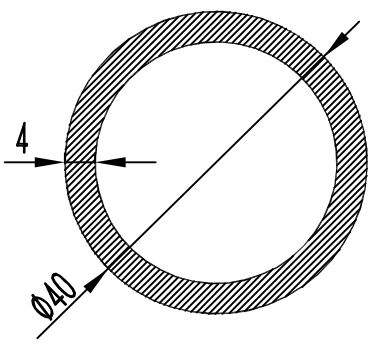

БПЗ-735

F см² = 4.524
Q кг. = 1.226
D оп.мм= 40.0
P н.мм = 125.7
P вн.мм= 100.5
Гр. сл. = II
Точн. = DIN

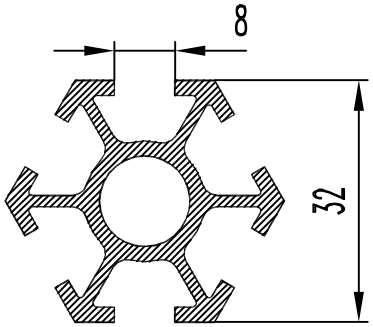

БПЗ-740

F см² = 2.795
Q кг. = 0.757
D оп.мм= 37.0
P н.мм = 245.2
P вн.мм= 37.7
Гр. сл. = Особ.
Точн. = П

БПЗ-741

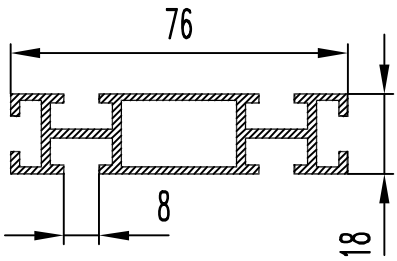

F см² = 3.961
Q кг. = 1.073
D оп.мм= 78.1
P н.мм = 356.0
P вн.мм= 82.0
Гр. сл. =Особ.
Точн. = П

БПЗ-742

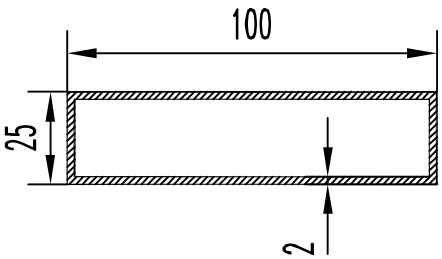

F см² = 4.840
Q кг. = 1.312
D оп.мм= 103.0
P н.мм = 250.0
P вн.мм= 234.0
Гр. сл. =Особ.
Точн. = DIN

БПЗ-743

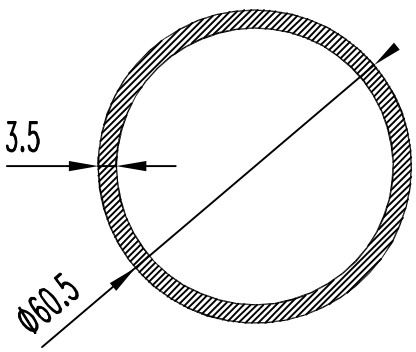

F см² = 6.267
Q кг. = 1.698
D оп.мм= 61.0
P н.мм = 190.0
P вн.мм= 168.0
Гр. сл. = IV
Точн. = Н

БПЗ-745

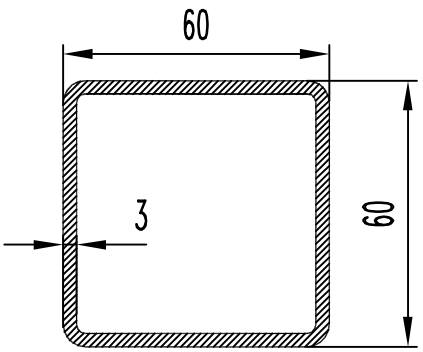

F см² = 6.660
Q кг. = 1.805
D оп.мм= 80.7
P н.мм = 231.4
P вн.мм= 212.6
Гр. сл. = V
Точн. = DIN

БПЗ-746

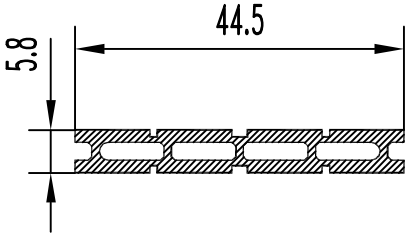

F см² = 1.599
Q кг. = 0.433
D оп.мм= 46.0
P н.мм = 118.7
P вн.мм= 82.7
Гр. сл. =Особ.
Точн. = П

БПЗ-747

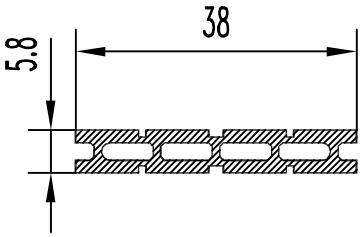

F см² = 1.380
Q кг. = 0.374
D оп.мм= 38.4
P н.мм = 106.7
P вн.мм= 68.7
Гр. сл. =Особ.
Точн. = П

БПЗ-748

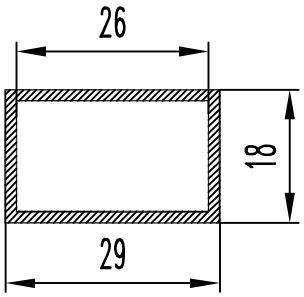

F см² = 1.321
Q кг. = 0.358
D оп.мм= 34.1
P н.мм = 94.0
P вн.мм= 82.0
Гр. сл. = III
Точн. = П

БПЗ-749

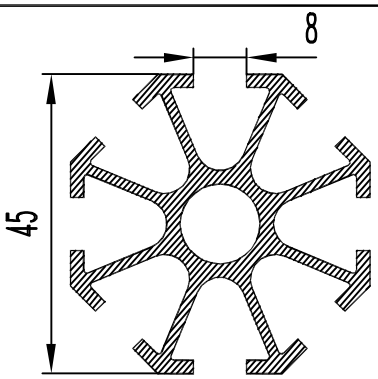

F см² = 4.385
Q кг. = 1.188
D оп.мм= 48.7
P н.мм = 414.7
P вн.мм= 37.7
Гр. сл. =Особ.
Точн. = П

БПЗ-750

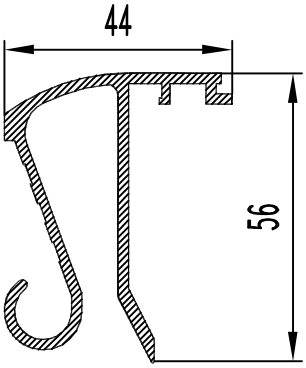

F см² = 3.617
Q кг. = 0.980
D оп.мм= 66.0
P н.мм = 354.6
P вн.мм= 0.0
Гр. сл. =Особ.
Точн. = Н

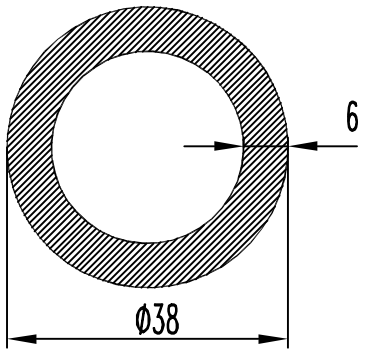

БПЗ-751

F см² = 6.032
Q кг. = 1.635
D оп.мм= 38.0
P н.мм = 119.4
P вн.мм= 81.7
Гр. сл. = I
Точн. = Н

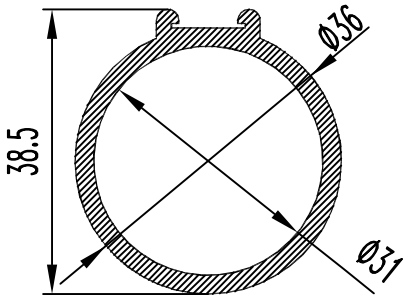

БПЗ-756

F см² = 2.820
Q кг. = 0.764
D оп.мм= 40.0
P н.мм = 127.0
P вн.мм= 97.4
Гр. сл. = V
Точн. = П

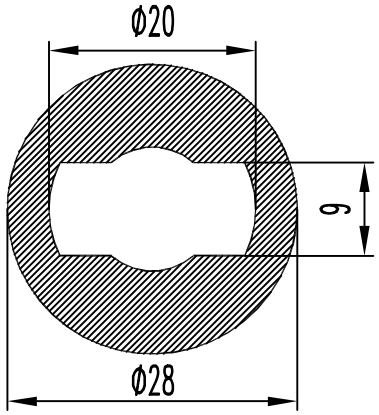

БПЗ-752

F см² = 4.260
Q кг. = 1.154
D оп.мм= 28.0
P н.мм = 55.9
P вн.мм= 88.0
Гр. сл. = V
Точн. = Н

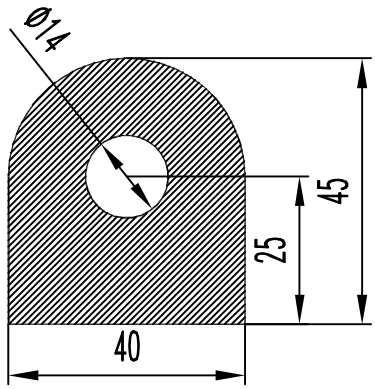

БПЗ-757

F см² = 14.744
Q кг. = 3.996
D оп.мм= 53.9
P н.мм = 152.8
P вн.мм= 44.0
Гр. сл. = I
Точн. = Н

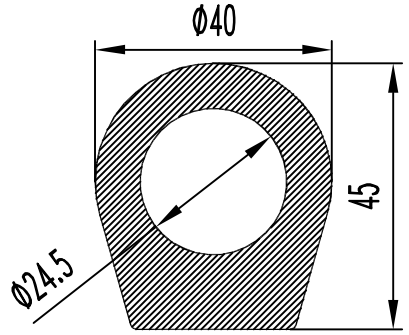

БПЗ-753

F см² = 10.170
Q кг. = 2.756
D оп.мм= 48.9
P н.мм = 141.6
P вн.мм= 77.0
Гр. сл. = II
Точн. = Н

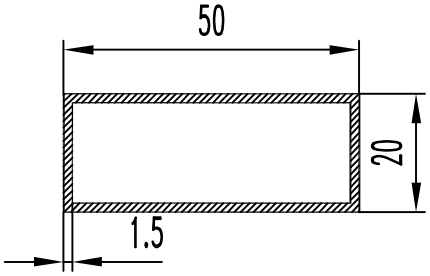

БПЗ-758

F см² = 2.010
Q кг. = 0.545
D оп.мм= 53.9
P н.мм = 140.0
P вн.мм= 128.0
Гр. сл. =Особ.
Точн. = DIN

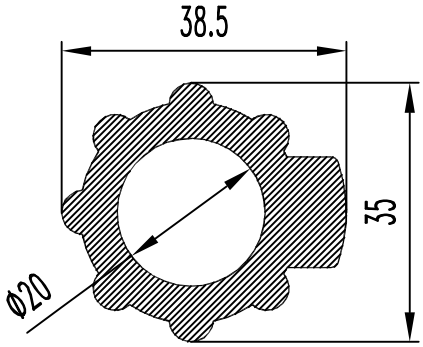

БПЗ-754

F см² = 6.080
Q кг. = 1.648
D оп.мм= 39.0
P н.мм = 120.3
P вн.мм= 62.8
Гр. сл. = III
Точн. = Н

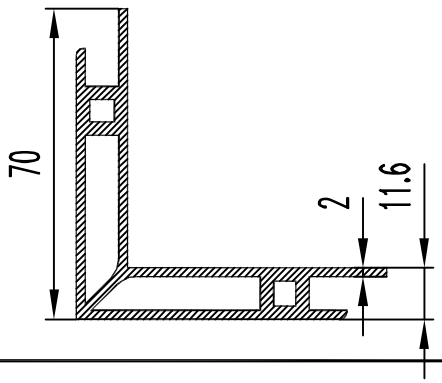

БПЗ-759

F см² = 6.110
Q кг. = 1.656
D оп.мм= 88.7
P н.мм = 313.0
P вн.мм= 215.8
Гр. сл. = VI
Точн. = П

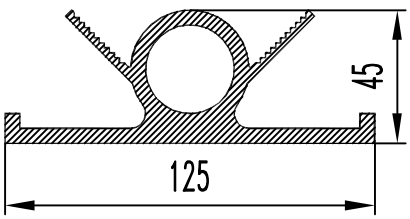

БПЗ-755

F см² = 14.500
Q кг. = 3.930
D оп.мм=125.0
P н.мм =485.3
P вн.мм= 94.3
Гр. сл. = V
Точн. = П

БПЗ-762

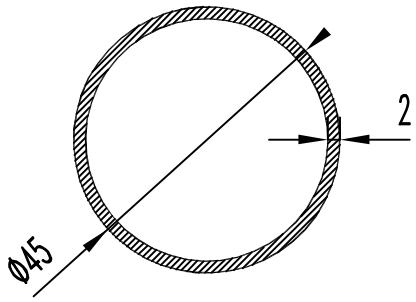

F см² = 2.700
Q кг. = 0.732
D оп.мм= 45.0
P н.мм = 141.4
P вн.мм= 121.8
Гр. сл. = IV
Точн. =

БПЗ-763

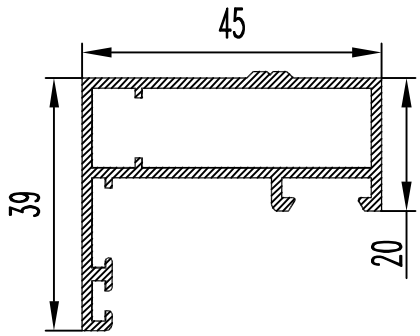

F см² = 2.515
Q кг. = 0.682
D оп.мм= 58.9
P н.мм = 215.8
P вн.мм= 114.0
Гр. сл. = V
Точн. = П

БПЗ-764

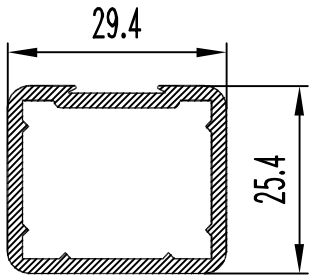

F см² = 2.048
Q кг. = 0.555
D оп.мм= 37.0
P н.мм = 109.9
P вн.мм= 99.1
Гр. сл. = V
Точн. = П

БПЗ-765

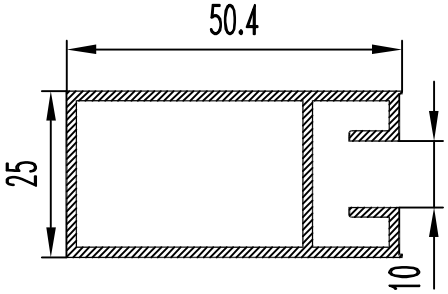

F см² = 2.520
Q кг. = 0.683
D оп.мм= 56.3
P н.мм = 225.3
P вн.мм= 112.0
Гр. сл. = 5
Точн. = П

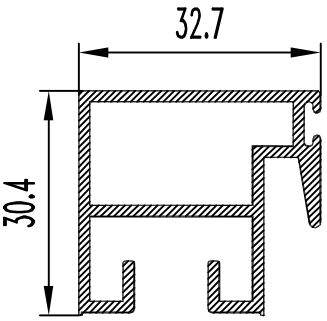

БПЗ-766

F см² = 2.373
Q кг. = 0.643
D оп.мм= 45.0
P н.мм = 223.3
P вн.мм= 83.0
Гр. сл. =Особ.
Точн. = П

БПЗ-767

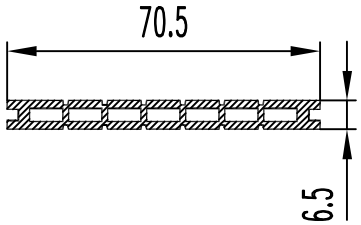

F см² = 2.744
Q кг. = 0.744
D оп.мм= 71.0
P н.мм = 186.7
P вн.мм= 147.0
Гр. сл. =Особ.
Точн. = П

БПЗ-770

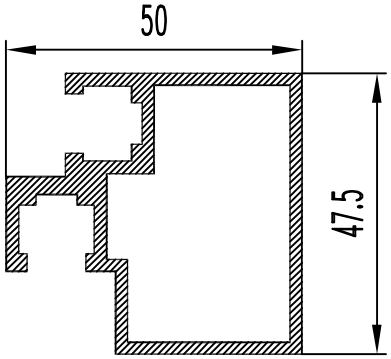

F см² = 4.680
Q кг. = 1.268
D оп.мм= 63.0
P н.мм = 257.8
P вн.мм= 149.0
Гр. сл. = V
Точн. = П

БПЗ-771

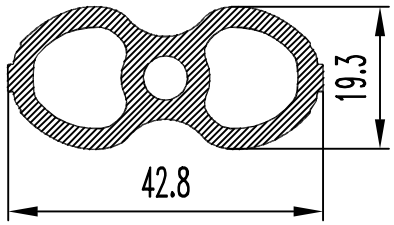

F см² = 3.259
Q кг. = 0.883
D оп.мм= 43.0
P н.мм = 111.8
P вн.мм= 105.8
Гр. сл. =Особ.
Точн. = П

БПЗ-776

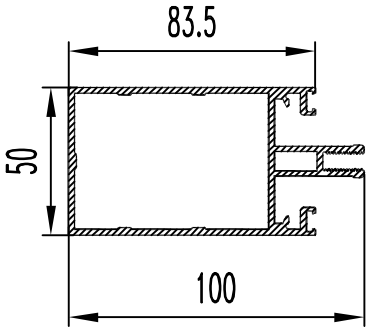

F см² = 7.232
Q кг. = 1.960
D оп.мм= 108.0
P н.мм = 454.0
P вн.мм= 273.0
Гр. сл. = VI
Точн. = П

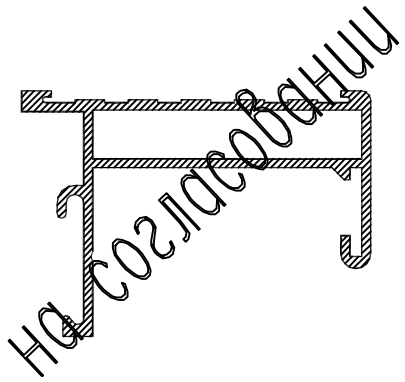

БПЗ-777

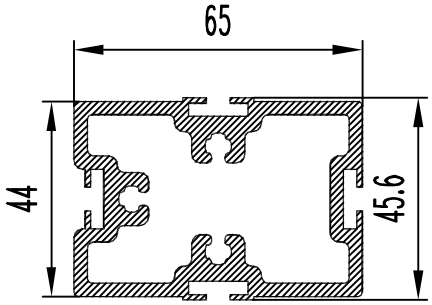

F см² = 9.458
Q кг. = 2.563
D оп.мм= 78
P н.мм = 321.0
P вн.мм= 297.6
Гр. сл. = VI
Точн. = П

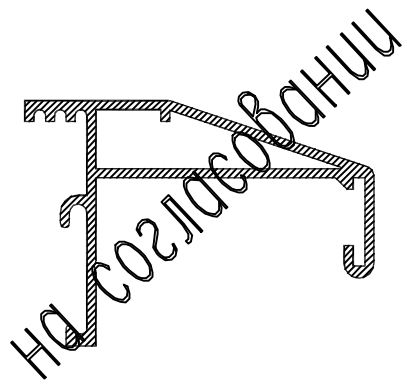

БПЗ-778

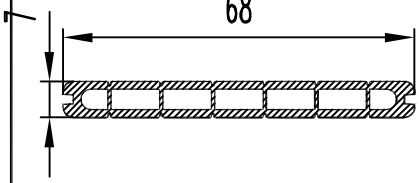

F см² = 2.342
Q кг. = 0.635
D оп.мм= 68.1
P н.мм = 167.9
P вн.мм= 164.8
Гр. сл. = Особ.
Точн. = П

БПЗ-774

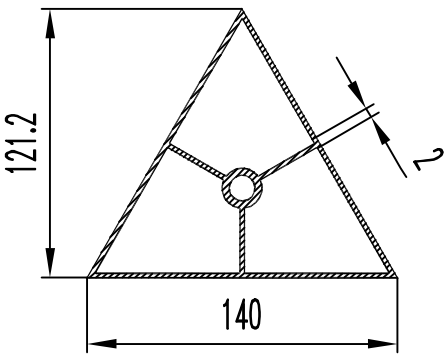

F см² = 11.370
Q кг. = 3.081
D оп.мм= 165.0
P н.мм = 420.0
P вн.мм= 658.3
Гр. сл. =Особ.
Точн. = Н

БПЗ-779

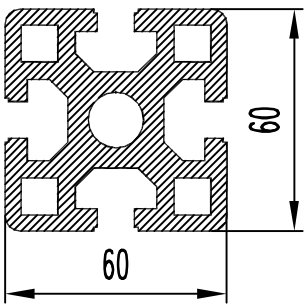

F см² = 18.940
Q кг. = 5.133
D оп.мм= 81.5
P н.мм = 441.7
P вн.мм= 207.0
Гр. сл. =Особ.
Точн. = Н

БПЗ-775

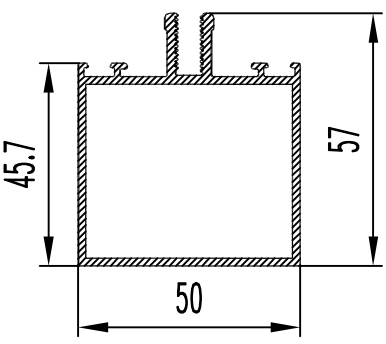

F см² = 3.940
Q кг. = 1.07
D оп.мм= 67.0
P н.мм = 291.3
P вн.мм= 171.8
Гр. сл. = VI
Точн. = П

БПЗ-780

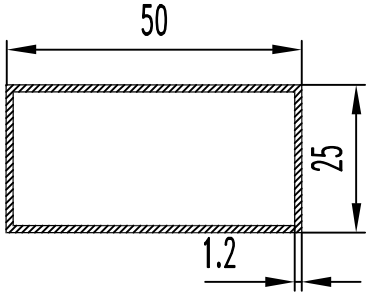

F см² = 1.742
Q кг. = 0.472
D оп.мм= 56.0
P н.мм = 150.0
P вн.мм= 140.0
Гр. сл. =Особ.
Точн. = DIN

БПЗ-786

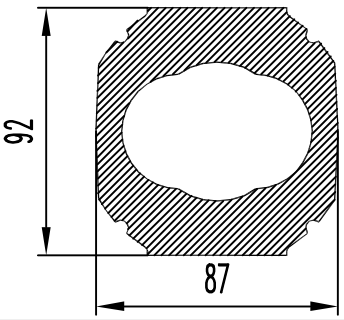

F см² = 44.070
Q кг. = 11.943
D оп.мм= 105.0
P н.мм = 323.5
P вн.мм= 187.9
Гр. сл. = V
Точн. = П

БПЗ-782

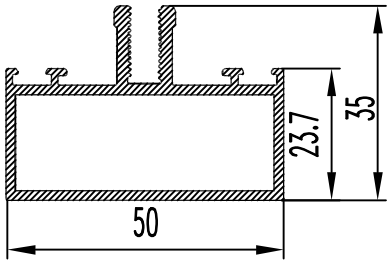

F см² = 3.200
Q кг. = 0.867
D оп.мм= 55.0
P н.мм = 247.0
P вн.мм= 128.0
Гр. сл. = VI
Точн. = П

БПЗ-787

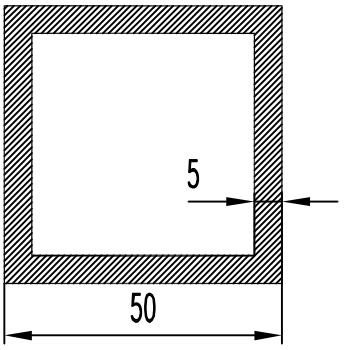

F см² = 9.000
Q кг. = 2.439
D оп.мм= 71.0
P н.мм = 200.0
P вн.мм= 160.0
Гр. сл. = III
Точн. = DIN

БПЗ-783

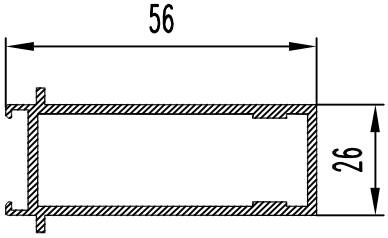

F см² = 2.620
Q кг. = 0.710
D оп.мм= 59.3
P н.мм = 177.0
P вн.мм= 134.0
Гр. сл. = V
Точн. = П

БПЗ-788

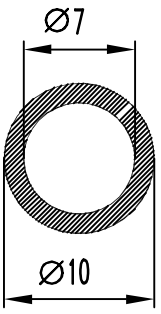

F см² = 0,400
Q кг. = 0.108
D оп.мм= 10.0
P н.мм = 31,4
P вн.мм= 22
Гр. сл. = V
Точн. = П

БПЗ-784

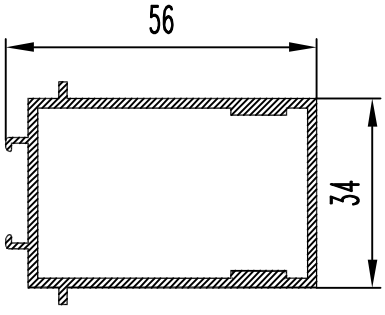

F см² = 3.260
Q кг. = 0.883
D оп.мм= 62.5
P н.мм = 205.0
P вн.мм= 164.0
Гр. сл. = V
Точн. = П

БПЗ-789

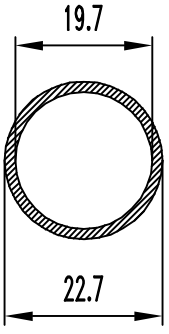

F см² = 4.000
Q кг. = 1.084
D оп.мм= 22.7
P н.мм = 142.6
P вн.мм= 123.8
Гр. сл. = VI
Точн. = П

БПЗ-785

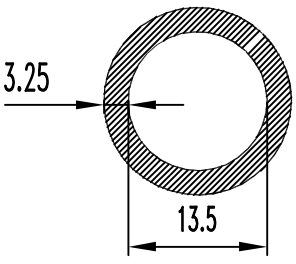

F см² = 1.710
Q кг. = 0.463
D оп.мм= 20.0
P н.мм = 62.8
P вн.мм= 42.4
Гр. сл. =Особ.
Точн. = П

БПЗ-790

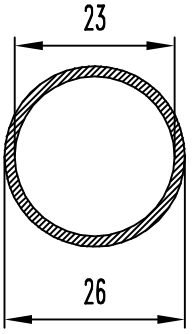

F см² = 4.620
Q кг. = 1.252
D оп.мм= 26
P н.мм = 163.4
P вн.мм= 144.5
Гр. сл. = VI
Точн. = П

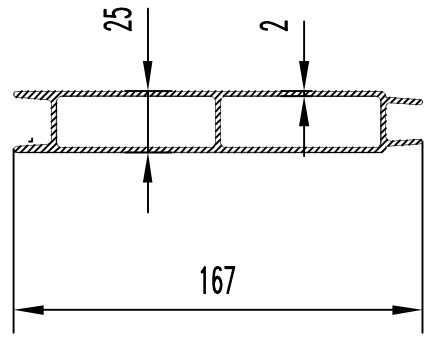

БПЗ-791

F см² = 8.300
Q кг. = 2.249
D оп.мм= 168
P н.мм = 434.2
P вн.мм= 338.2
Гр. сл. = Особ.
Точн. = Н

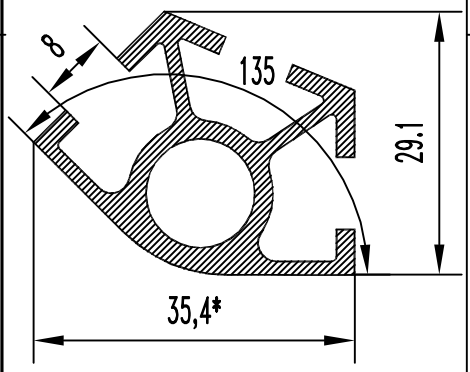

БПЗ-796

F см² = 2.492
Q кг. = 0.675
D оп.мм= 38.3
P н.мм = 199.3
P вн.мм= 37.7
Гр. сл. = Особ.
Точн. = П

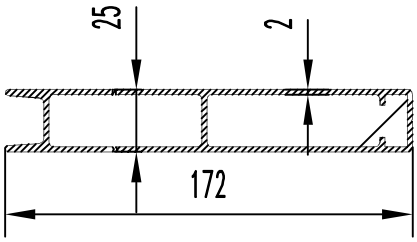

БПЗ-792

F см² = 8.648
Q кг. = 2.344
D оп.мм= 173
P н.мм = 418.2
P вн.мм= 394.1
Гр. сл. = Особ.
Точн. = Н

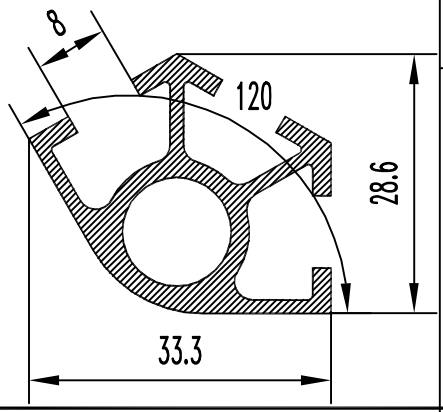

БПЗ-797

F см² = 2.352
Q кг. = 0.638
D оп.мм= 38.3
P н.мм = 185.7
P вн.мм= 37.7
Гр. сл. = Особ.
Точн. = П

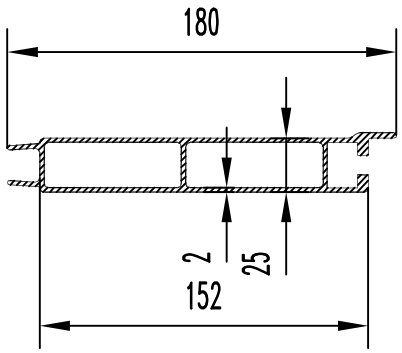

БПЗ-793

F см² = 9.055
Q кг. = 2.454
D оп.мм= 181.4
P н.мм = 497.6
P вн.мм= 331.1
Гр. сл. = Особ.
Точн. = Н

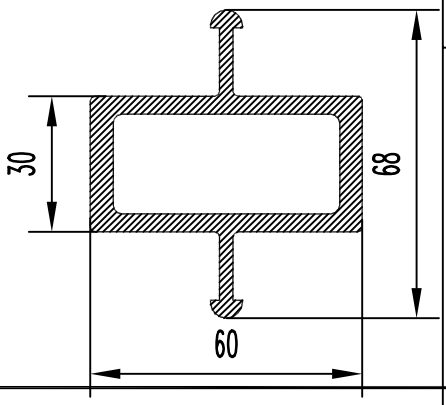

БПЗ-798

F см² = 8.389
Q кг. = 2.273
D оп.мм= 69
P н.мм = 262.6
P вн.мм= 140.6
Гр. сл. = IV
Точн. = Н

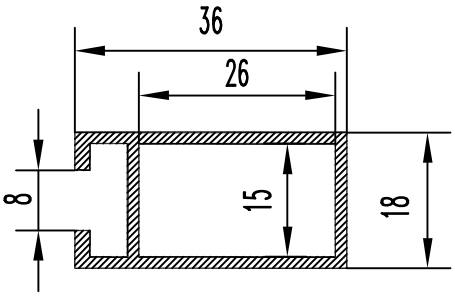

БПЗ-794

F см² = 1.671
Q кг. = 0.453
D оп.мм= 40.2
P н.мм = 136.0
P вн.мм= 82
Гр. сл. = III
Точн. = П

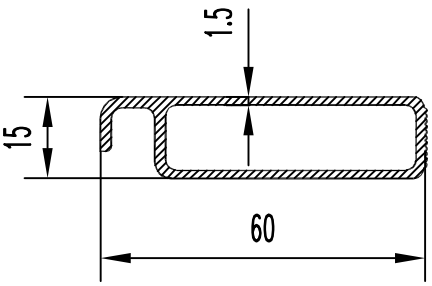

БПЗ-799

F см² = 2.287
Q кг. = 0.620
D оп.мм= 60.7
P н.мм = 161.1
P вн.мм= 112.6
Гр. сл. = IV
Точн. = П

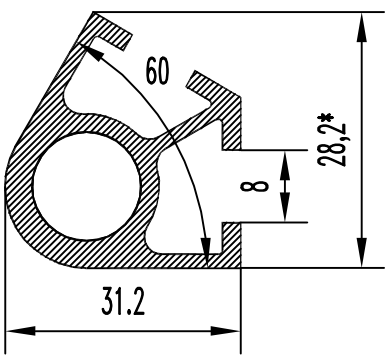

БПЗ-795

F см² = 2.143
Q кг. = 0.581
D оп.мм= 33
P н.мм = 150.1
P вн.мм= 37.7
Гр. сл. = Особ.
Точн. = П

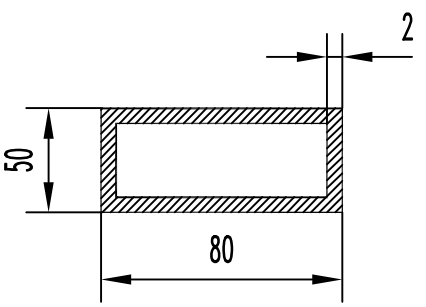

БПЗ-800

F см² = 5.040
Q кг. = 1.366
D оп.мм= 95.0
P н.мм = 260.0
P вн.мм= 244.0
Гр. сл. =Особ.
Точн. = Н

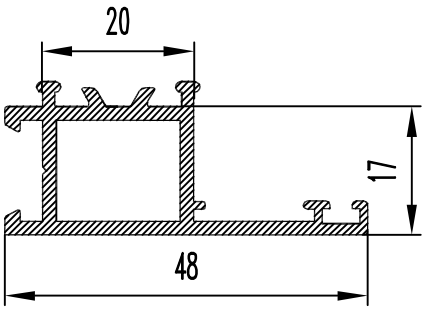

БПЗ-811

F см² = 2.160
Q кг. = 0.585
D оп.мм= 50.7
P н.мм = 194.3
P вн.мм= 59.6
Гр. сл. = V
Точн. = Н

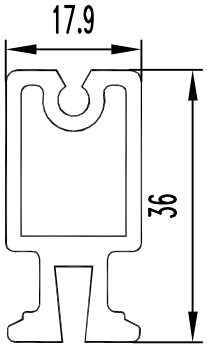

БПЗ-816

F см = 2.66
Q кг. = 0.728
D оп.мм= 39.1
P н.мм = 147.9
P вн.мм= 78.9
Гр. сл. = VI
Точн. = Н

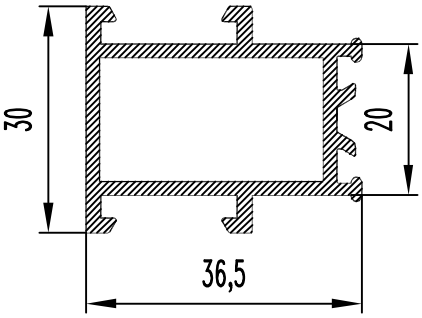

БПЗ-812

F см² = 2.560
Q кг. = 0.694
D оп.мм= 44.8
P н.мм = 188.7
P вн.мм= 92.0
Гр. сл. = IV
Точн. = Н

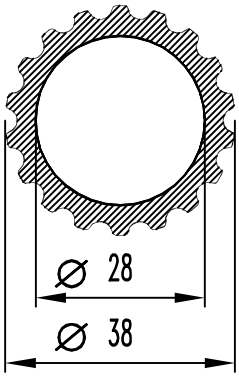

БПЗ-817

F см² = 4.056
Q кг. = 1.099
D оп.мм= 38
P н.мм = 148.6
P вн.мм= 88
Гр. сл. = III
Точн. = П

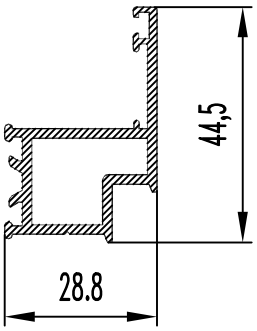

БПЗ-813

F см² = 2.280
Q кг. = 0.618
D оп.мм= 51.9
P н.мм = 188.5
P вн.мм= 76.2
Гр. сл. = V
Точн. = Н

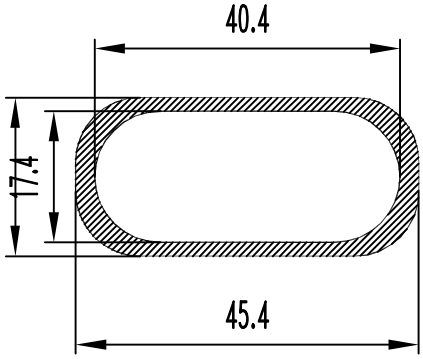

БПЗ-818

F см² = 2.534
Q кг. = 0.687
D оп.мм= 46
P н.мм = 118.2
P вн.мм= 100.7
Гр. сл. = V
Точн. = П

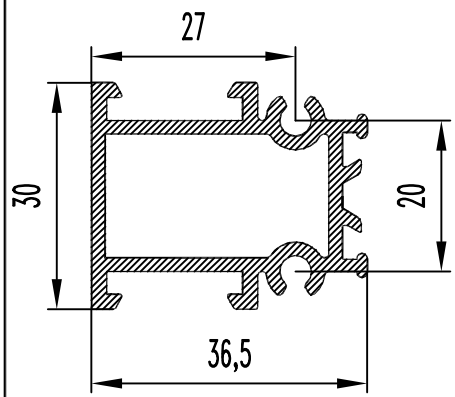

БПЗ-814

F см² = 2.840
Q кг. = 0.770
D оп.мм= 44.8
P н.мм = 215.4
P вн.мм= 94.5
Гр. сл. = IV
Точн. = Н

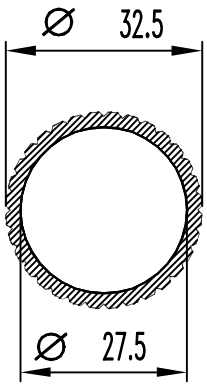

БПЗ-819

F см² = 2.179
Q кг. = 0.591
D оп.мм= 32.5
P н.мм = 121.5
P вн.мм= 86.4
Гр. сл. = IV
Точн. = П

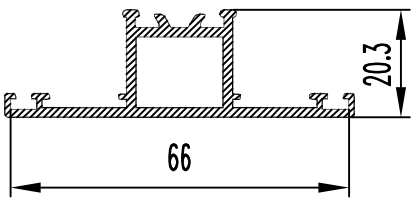

БПЗ-815

F см² = 2.440
Q кг. = 0.661
D оп.мм= 66.1
P н.мм = 232.4
P вн.мм= 59.6
Гр. сл. = V
Точн. = Н

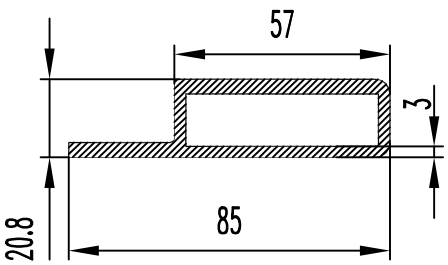

БПЗ-820

F см² = 5.869
Q кг. = 1.590
D оп.мм= 87
P н.мм = 207.1
P вн.мм= 129.6
Гр. сл. = V
Точн. = П

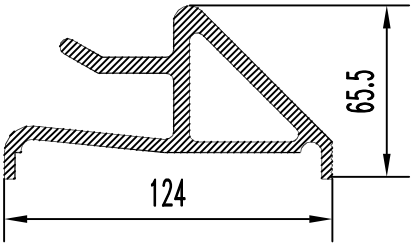

БП3-821

F см² = 4.106
Q кг. = 1.113
D оп.мм= 63
P н.мм = 231
P вн.мм= 69.6
Гр. сл. = VI
Точн. = Н

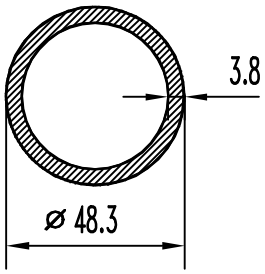

БП3-826

F см² = 5.313
Q кг. = 1.440
D оп.мм= 48.3
P н.мм = 151.7
P вн.мм= 127.9
Гр. сл. = II
Точн. = П

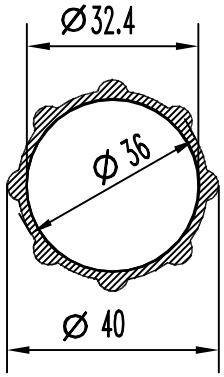

БП3-822

F см² = 2.629
Q кг. = 0.712
D оп.мм= 40
P н.мм = 129.5
P вн.мм= 101.8
Гр. сл. = V
Точн. = Н

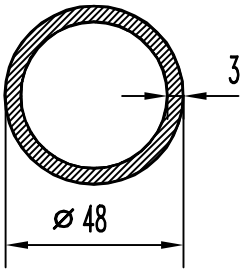

БП3-827

F см² = 4.241
Q кг. = 1.149
D оп.мм= 48
P н.мм = 150.8
P вн.мм= 132
Гр. сл. = II
Точн. = П

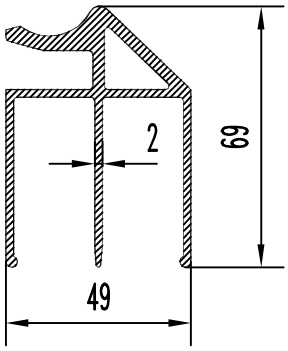

БП3-823

F см² = 6.395
Q кг. = 1.733
D оп.мм= 79
P н.мм = 440.1
P вн.мм= 57
Гр. сл. = Особ.
Точн. = Н

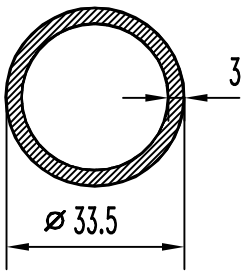

БП3-828

F см² = 2.875
Q кг. = 0.779
D оп.мм= 33.5
P н.мм = 105.2
P вн.мм= 86.4
Гр. сл. = II
Точн. = П

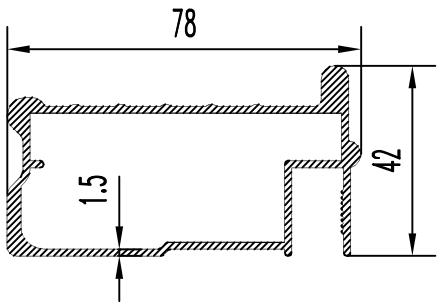

БП3-824

F см² = 4.709
Q кг. = 1.276
D оп.мм= 84
P н.мм = 281.1
P вн.мм= 202.2
Гр. сл. = Особ.
Точн. = Н

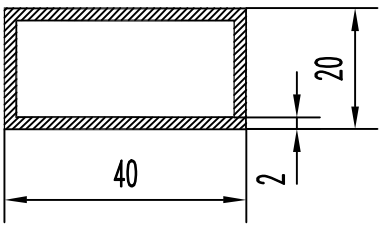

БП3-829

F см² = 2.240
Q кг. = 0.607
D оп.мм= 45
P н.мм = 120
P вн.мм= 104
Гр. сл. = V
Точн. = П

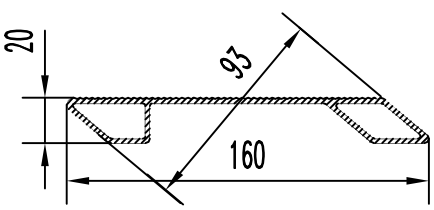

БП3-825

F см² = 5.835
Q кг. = 1.581
D оп.мм= 161
P н.мм = 371.3
P вн.мм= 171.3
Гр. сл. = Особ.
Точн. = Н

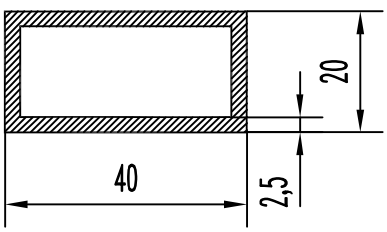

БП3-830

F см² = 2.750
Q кг. = 0.745
D оп.мм= 45
P н.мм = 120
P вн.мм= 100
Гр. сл. = VI
Точн. = П

БПЗ-831

F см² = 1.9
Q кг. = 0.515
D оп.мм= 70.01
P н.мм = 199.2
P вн.мм= 49.8
Гр. сл. = IV
Точн. = Н

БПЗ-832

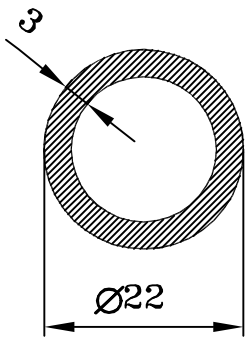

F см² = 1.790
Q кг. = 0.485
D оп.мм= 22
P н.мм = 69.1
P вн.мм= 50.3
Гр. сл. = II
Точн. = Н

БПЗ-833

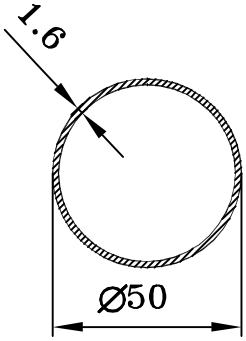

F см² = 2.433
Q кг. = 0.659
D оп.мм= 50
P н.мм = 157.1
P вн.мм= 147
Гр. сл. = V
Точн. = П

БПЗ-834

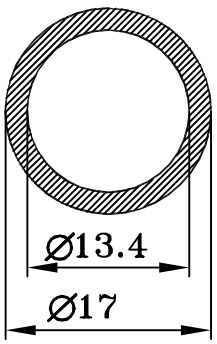

F см² = 0.859
Q кг. = 0.233
D оп.мм= 17
P н.мм = 53.4
P вн.мм= 42.1
Гр. сл. = VI
Точн. = П

БПЗ-835

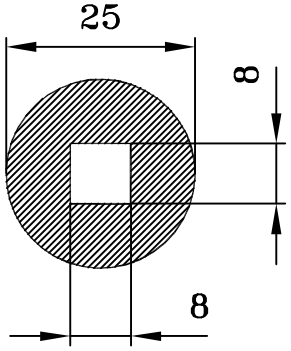

F см² = 4.269
Q кг. = 1.157
D оп.мм= 25
P н.мм = 78.5
P вн.мм= 32
Гр. сл. = IV
Точн. = П

БПЗ-836

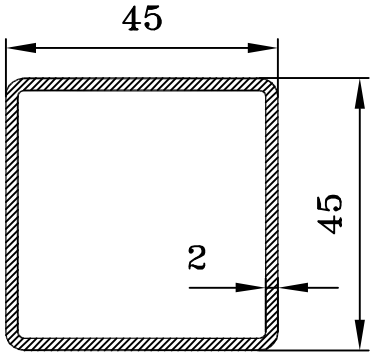

F см² = 3.372
Q кг. = 0.914
D оп.мм= 61.2
P н.мм = 174.9
P вн.мм= 162.3
Гр. сл. = VI
Точн. = DIN

БПЗ-837

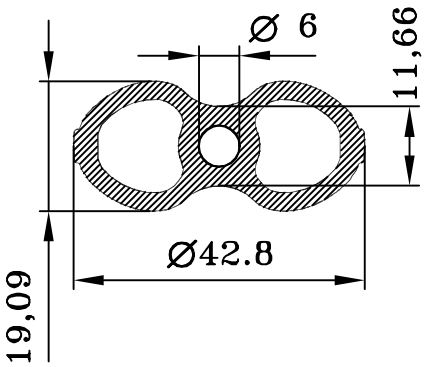

F см² = 3.237
Q кг. = 0.877
D оп.мм= 43
P н.мм = 109.6
P вн.мм= 105.8
Гр. сл. = Особ.
Точн. = П

БПЗ-838

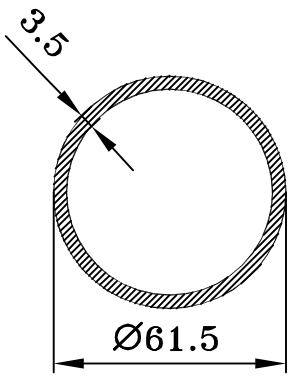

F см² = 6.378
Q кг. = 1.728
D оп.мм= 62
P н.мм = 193.2
P вн.мм= 171.2
Гр. сл. = IV
Точн. = Н

БПЗ-839

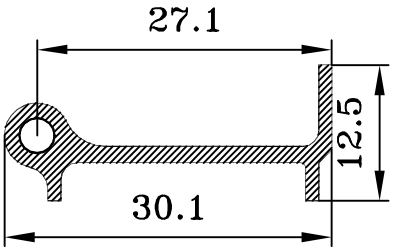

F см² = 0.775
Q кг. = 0.210
D оп.мм= 31
P н.мм = 92.2
P вн.мм= 10.1
Гр. сл. = V
Точн. = П

БПЗ-840

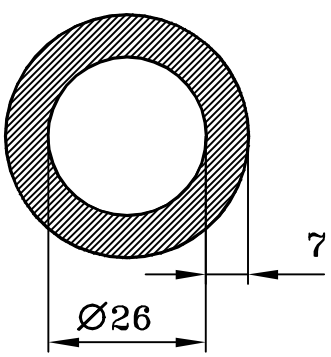

F см² = 7.270
Q кг. = 1.970
D оп.мм= 40
P н.мм = 125.7
P вн.мм= 81.7
Гр. сл. = II
Точн. = П

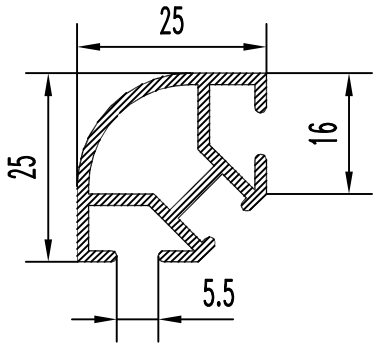

БПЗ-841

F см² = 1.616
Q кг. = 0.438
D оп.мм= 35.4
P н.мм = 159
P вн.мм= 54.8
Гр. сл. = Особ.
Точн. = П

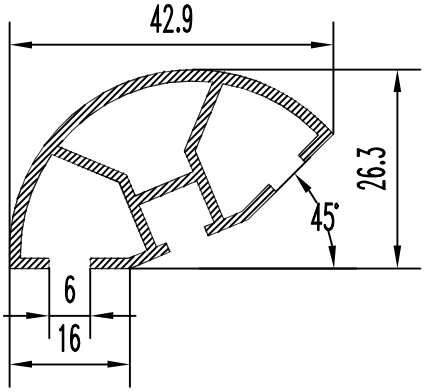

БПЗ-846

F см² = 1.890
Q кг. = 0.590
D оп.мм= 46.4
P н.мм = 215.5
P вн.мм= 57.2
Гр. сл. = Особ.
Точн. = П

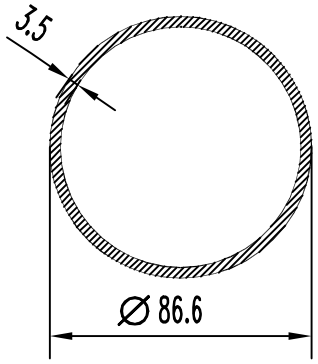

БПЗ-842

F см² = 9.137
Q кг. = 2.476
D оп.мм= 86.6
P н.мм = 272.1
P вн.мм= 250.1
Гр. сл. = V
Точн. = П

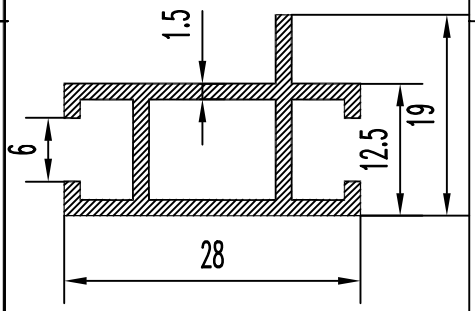

БПЗ-847

F см² = 1.328
Q кг. = 0.360
D оп.мм= 32
P н.мм = 134
P вн.мм= 43
Гр. сл. = VI
Точн. = П

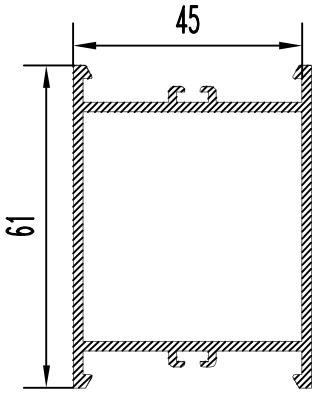

БПЗ-843

F см² = 4.033
Q кг. = 1.093
D оп.мм= 75.8
P н.мм = 283
P вн.мм= 170
Гр. сл. = V
Точн. = П

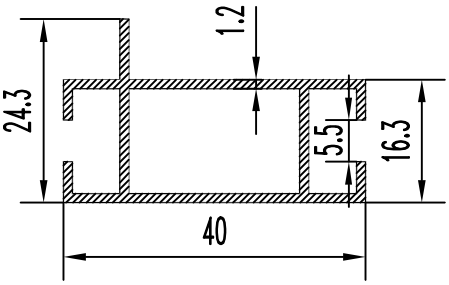

БПЗ-848

F см² = 1.592
Q кг. = 0.431
D оп.мм= 45.9
P н.мм = 192.2
P вн.мм= 73.0
Гр. сл. = VI
Точн. = П

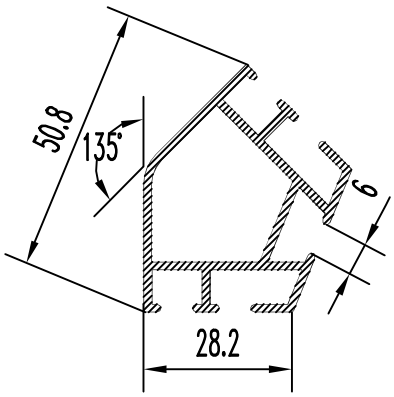

БПЗ-844

F см² = 2.837
Q кг. = 0.770
D оп.мм= 51.5
P н.мм = 282.8
P вн.мм= 91.7
Гр. сл. = Особ.
Точн. = П

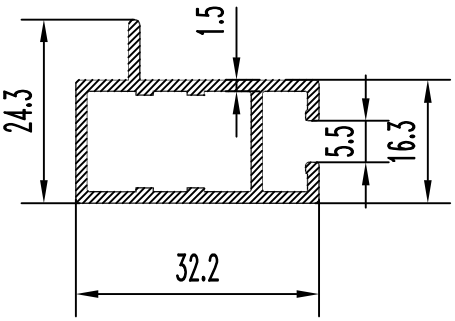

БПЗ-849

F см² = 1.650
Q кг. = 0.447
D оп.мм= 40
P н.мм = 141.8
P вн.мм= 73.5
Гр. сл. = VI
Точн. = П

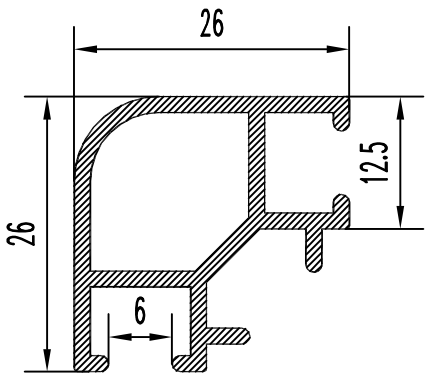

БПЗ-845

F см² = 1.590
Q кг. = 0,431
D оп.мм= 37.2
P н.мм = 155.6
P вн.мм= 54.3
Гр. сл. = Особ.
Точн. = П

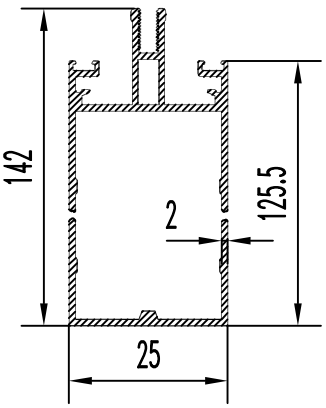

БПЗ-850

F см² = 9.024
Q кг. = 2.446
D оп.мм= 147.0
P н.мм = 538.6
P вн.мм= 355.2
Гр. сл. = VI
Точн. = П

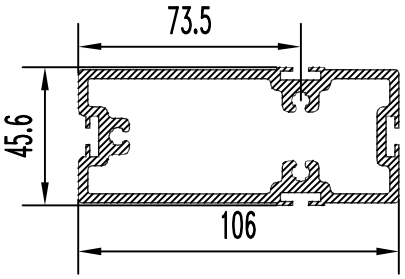

БП3-851

F см² = 11.920
Q кг. = 3.23
D оп.мм= 114
P н.мм = 402.4
P вн.мм= 379,6
Гр. сл. = VI
Точн. = П

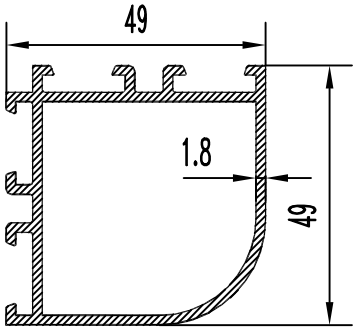

БП3-852

F см² = 3.909
Q кг. = 1.059
D оп.мм= 69.3
P н.мм = 275.6
P вн.мм= 153.8
Гр. сл. = VI
Точн. = П

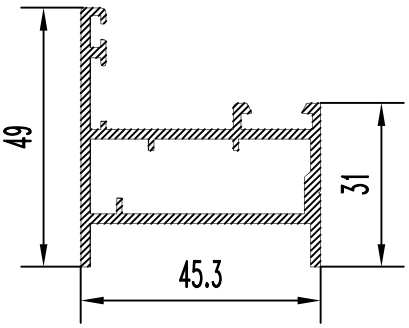

БП3-857

F см² = 3.386
Q кг. = 0.918
D оп.мм= 66.4
P н.мм = 254
P вн.мм= 126
Гр. сл. = V
Точн. = П

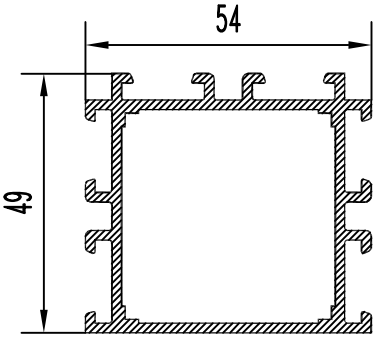

БП3-853

F см² = 4.730
Q кг. = 1.28
D оп.мм= 69.6
P н.мм = 338.1
P вн.мм= 161.6
Гр. сл. = VI
Точн. = П

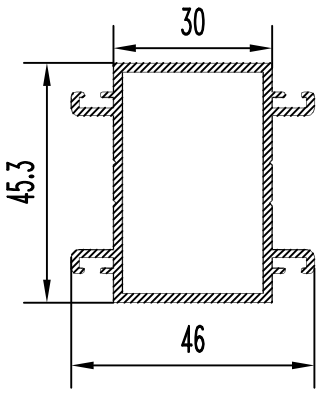

БП3-858

F см² = 3.201
Q кг. = 0.867
D оп.мм= 56.5
P н.мм = 261
P вн.мм= 137
Гр. сл. = V
Точн. = П

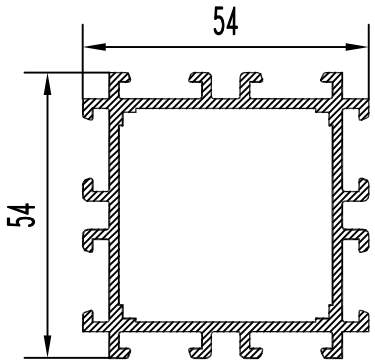

БП3-854

F см² = 5.240
Q кг. = 1.420
D оп.мм= 62.2
P н.мм = 392.1
P вн.мм= 161.6
Гр. сл. = VI
Точн. = П

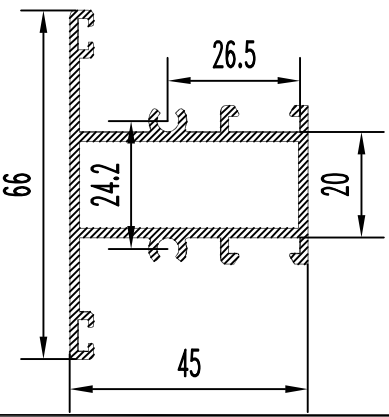

БП3-859

F см² = 3.920
Q кг. = 1.061
D оп.мм= 70
P н.мм = 336
P вн.мм= 115
Гр. сл. = V
Точн. = П

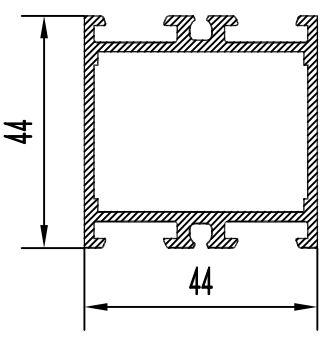

БП3-855

F см² = 3.980
Q кг. = 1.070
D оп.мм= 62.1
P н.мм = 267.4
P вн.мм= 141.3
Гр. сл. = VI
Точн. = П

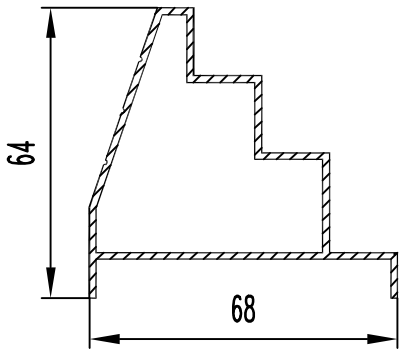

БПЗ-861

F см² = 3.867
Q кг. = 1.048
D оп.мм= 85
P н.мм = 270.2
P вн.мм= 191.3
Гр. сл. = Особ.
Точн. = П

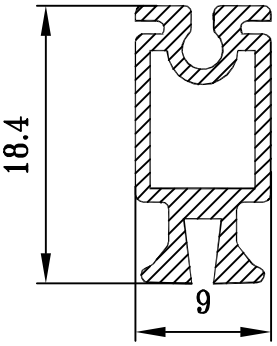

БПЗ-866-1

F см² = 3.867
Q кг. = 1.048
D оп.мм= 85
P н.мм = 270.2
P вн.мм= 191.3
Гр. сл. = Особ.
Точн. = П

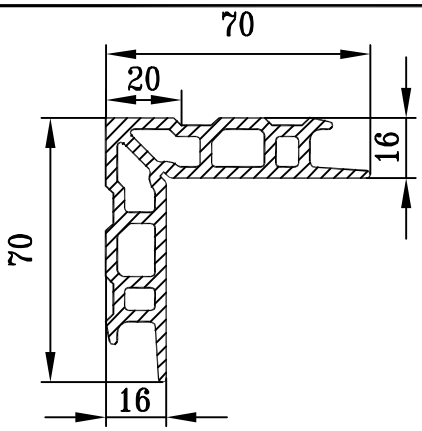

БПЗ-862

F см² = 8.84
Q кг. = 2.396
D оп.мм= 85.3
P н.мм = 304
P вн.мм= 239.8
Гр. сл. = Особ.
Точн. = П

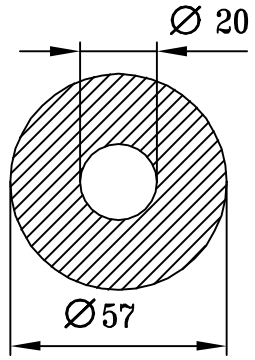

БПЗ-867

F см² = 22.38
Q кг. = 6.065
D оп.мм= 57
P н.мм = 179.1
P вн.мм= 62.8
Гр. сл. = III
Точн. = Н

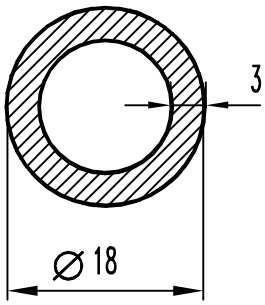

БПЗ-863

F см² = 1.414
Q кг. = 0.383
D оп.мм= 18
P н.мм = 56.6
P вн.мм= 37.7
Гр. сл. = IV
Точн. = Н

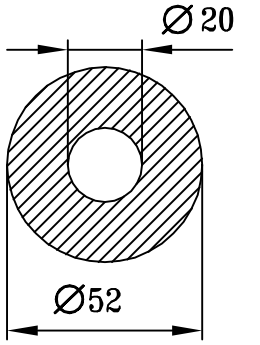

БПЗ-868

F см² = 18.09
Q кг. = 4.902
D оп.мм= 52
P н.мм = 163.4
P вн.мм= 62.8
Гр. сл. = III
Точн. = Н

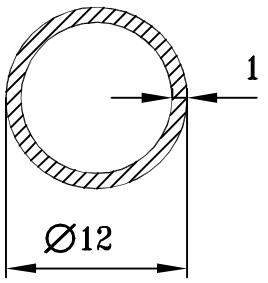

БПЗ-864

F см² = 0.346
Q кг. = 0.094
D оп.мм= 12
P н.мм = 37.7
P вн.мм= 31.4
Гр. сл. = VI
Точн. = Н

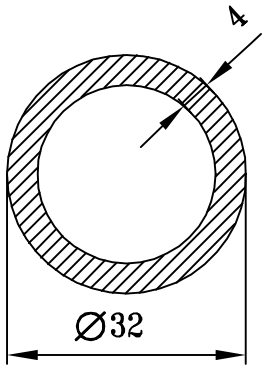

БПЗ-869

F см² = 0.352
Q кг. = 0.095
D оп.мм= 32
P н.мм = 100.5
P вн.мм= 75.4
Гр. сл. = II
Точн. = Н

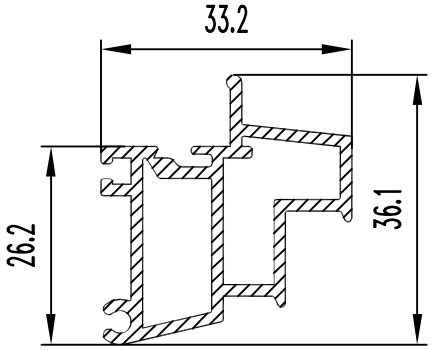

БПЗ-865

F см² = 2.33
Q кг. = 0.631
D оп.мм= 42.3
P н.мм = 170.6
P вн.мм= 131.1
Гр. сл. = Особ.
Точн. = П

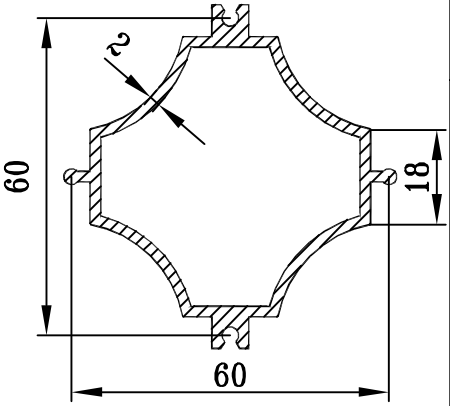

БПЗ-870

F см² = 4.219
Q кг. = 1.119
D оп.мм= 66
P н.мм = 235.5
P вн.мм= 160.6
Гр. сл. = V
Точн. = Н

БПЗ-871

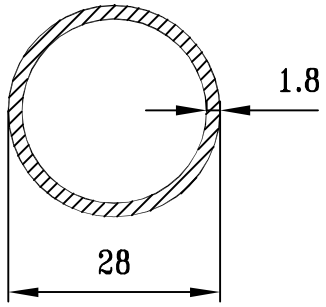

F см² = 1.482
Q кг. = 0.402
D оп.мм= 28
P н.мм = 87.9
P вн.мм= 76.6
Гр. сл. = Особ.
Точн. = Н

БПЗ-872

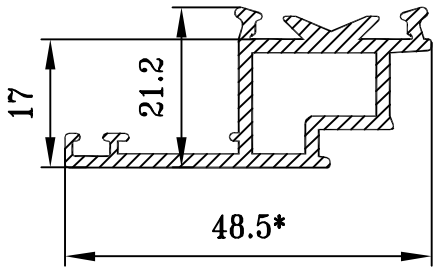

F см² = 2.212
Q кг. = 0.599
D оп.мм= 52
P н.мм = 187
P вн.мм= 59
Гр. сл. = V
Точн. = II

БПЗ-873

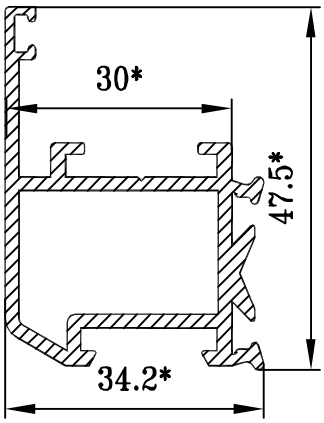

F см² = 3.029
Q кг. = 0.821
D оп.мм= 58
P н.мм = 241
P вн.мм= 92
Гр. сл. = V
Точн. = II

БПЗ-874

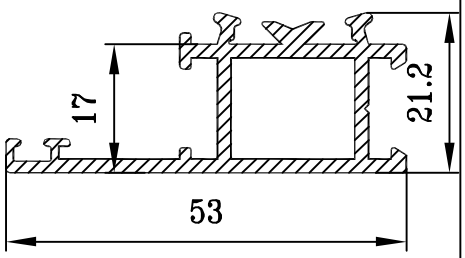

F см² = 2.487
Q кг. = 0.674
D оп.мм= 55
P н.мм = 223
P вн.мм= 60
Гр. сл. = V
Точн. = II

БПЗ-875

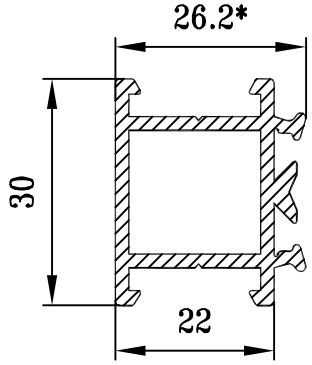

F см² = 2.27
Q кг. = 0.616
D оп.мм= 37
P н.мм = 172
P вн.мм= 69
Гр. сл. = V
Точн. = II

БПЗ-876

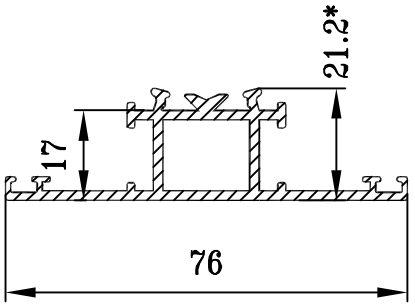

F см² = 3.00
Q кг. = 0.813
D оп.мм= 76.1
P н.мм = 290
P вн.мм= 60
Гр. сл. = V
Точн. = II

БПЗ-877

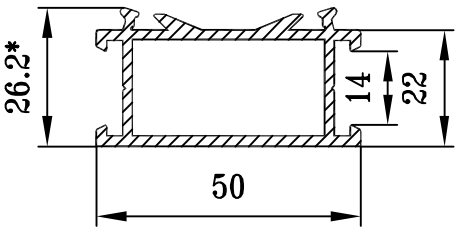

F см² = 3.14
Q кг. = 0.851
D оп.мм= 55
P н.мм = 212
P вн.мм= 109
Гр. сл. = V
Точн. = II

БПЗ-878

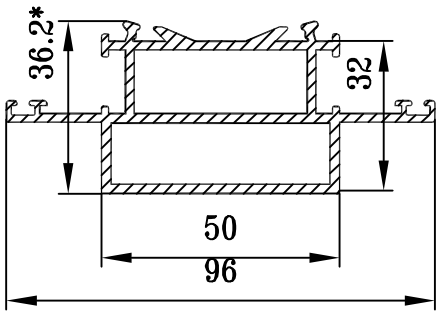

F см² = 5.42
Q кг. = 1.470
D оп.мм= 96
P н.мм = 361
P вн.мм= 217
Гр. сл. = VI
Точн. = II

БПЗ-879

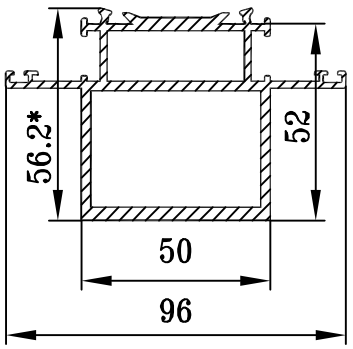

F см² = 7.70
Q кг. = 2.087
D оп.мм= 96
P н.мм = 400
P вн.мм= 251
Гр. сл. = VI
Точн. = II

БПЗ-880

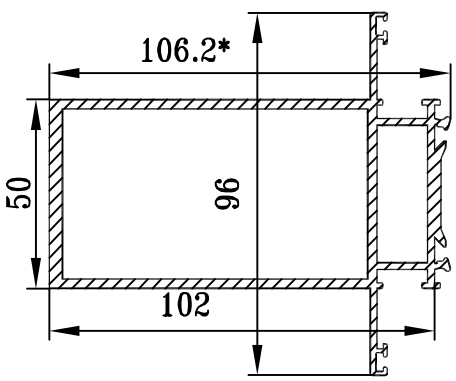

F см² = 10.20
Q кг. = 2.838
D оп.мм= 119
P н.мм = 500
P вн.мм= 351
Гр. сл. = VI
Точн. = II

БПЗ-881

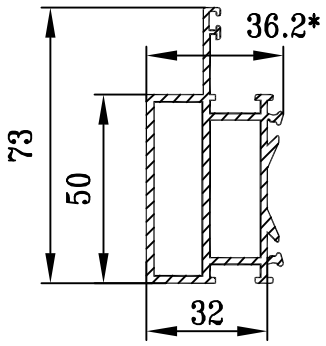

F см² = 4.96
Q кг. = 1.34
D оп.мм= 76.8
P н.мм = 299
P вн.мм= 217
Гр. сл. = VI
Точн. = II

БПЗ-882

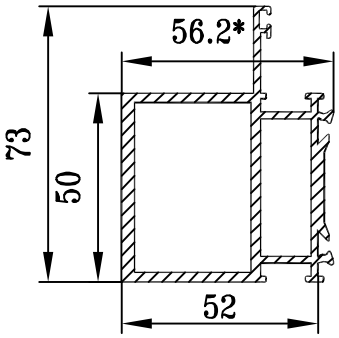

F см² = 7.22
Q кг. = 1.96
D оп.мм= 84.3
P н.мм = 336
P вн.мм= 251
Гр. сл. = VI
Точн. = II

БПЗ-883

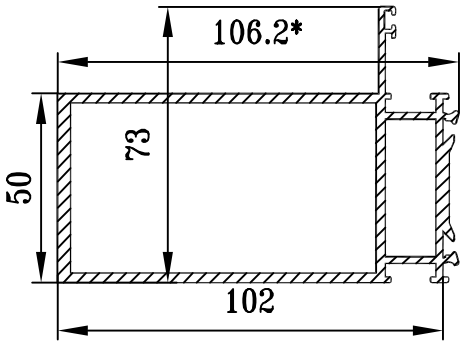

F см² = 9.71
Q кг. = 2.63
D оп.мм= 117.5
P н.мм = 438
P вн.мм= 351
Гр. сл. = VI
Точн. = II

БПЗ-884

БПЗ-885

БПЗ-886

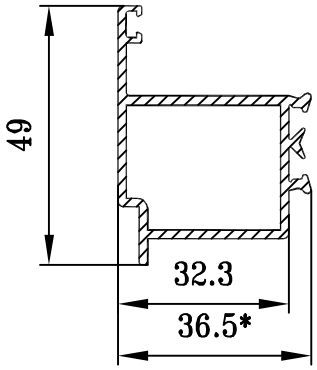

F см² = 2.53
Q кг. = 0.684
D оп.мм= 52.5
P н.мм = 207.9
P вн.мм= 104.5
Гр. сл. = VI
Точн. = II

БПЗ-887

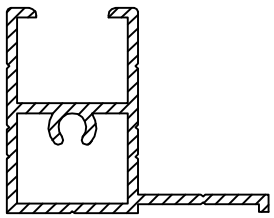

F см² = 1.50
Q кг. = 0.407
D оп.мм= 44
P н.мм = 161.5
P вн.мм= 69.4
Гр. сл. =Особ.
Точн. = DIN

БПЗ-888

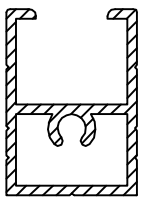

F см² = 1.20
Q кг. = 0.33
D оп.мм= 30
P н.мм = 120.1
P вн.мм= 64.4
Гр. сл. =Особ.
Точн. = DIN

БПЗ-889

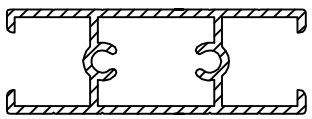

F см² = 2.021
Q кг. = 0.548
D оп.мм= 52.3
P н.мм = 222
P вн.мм= 130.3
Гр. сл. =Особ.
Точн. = DIN

БПЗ-890

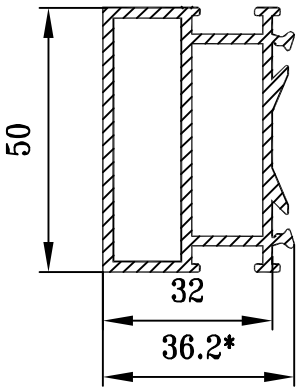

F см² = 4.45
Q кг. = 1.20
D оп.мм= 59.9
P н.мм = 253.5
P вн.мм= 217.2
Гр. сл. = VI
Точн. = II

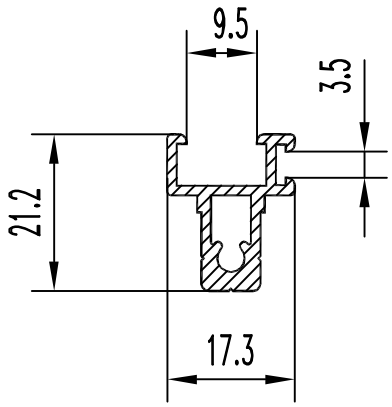

БПЗ-891

F см² = 1.081
Q кг. = 0.293
D оп.мм= 25
P н.мм = 102.5
P вн.мм= 31.9
Гр. сл. = Особ.
Точн. = DIN

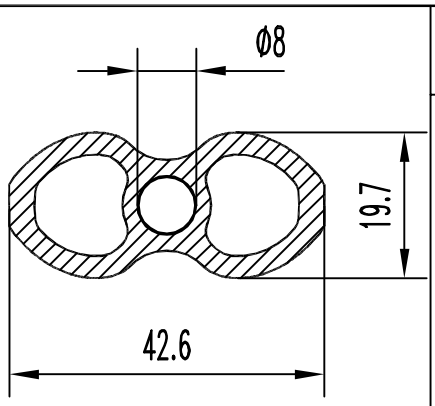

БПЗ-896

F см² = 3.345
Q кг. = 0.906
D оп.мм= 43
P н.мм = 110.4
P вн.мм= 112.1
Гр. сл. = Особ.
Точн. = II

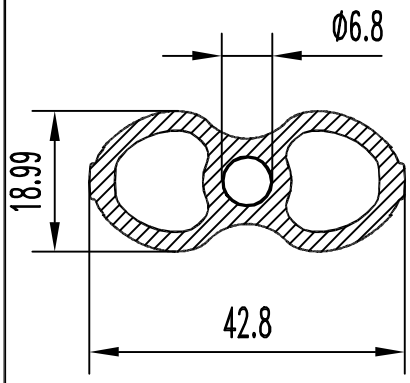

БПЗ-892

F см² = 3.102
Q кг. = 0.841
D оп.мм= 43
P н.мм = 109.2
P вн.мм= 108.3
Гр. сл. = Особ.
Точн. = II

БПЗ-897

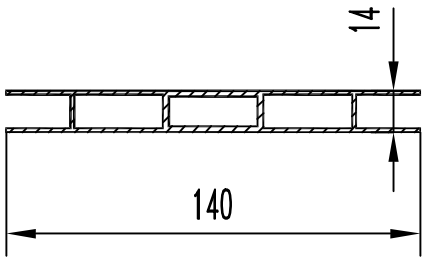

БПЗ-893

F см² = 4.812
Q кг. = 1.304
D оп.мм= 141
P н.мм = 394.8
P вн.мм= 254.6
Гр. сл. = Особ.
Точн. = II

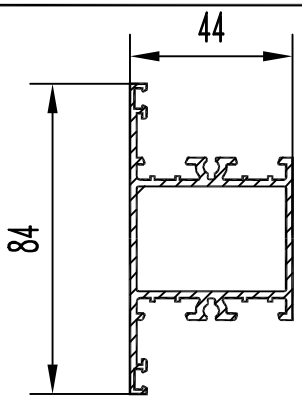

БПЗ-898

F см² = 4.89
Q кг. = 1.32
D оп.мм= 85
P н.мм = 417
P вн.мм= 136
Гр. сл. = VI
Точн. = II

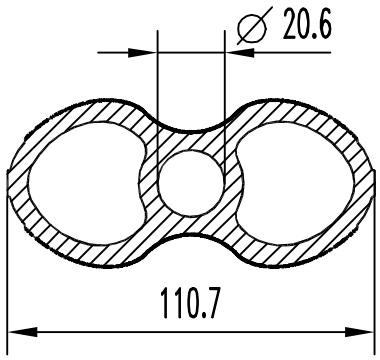

БПЗ-894

F см² = 19.067
Q кг. = 5.167
D оп.мм= 111.0
P н.мм = 284.5
P вн.мм= 301.2
Гр. сл. =Особ.
Точн. = П

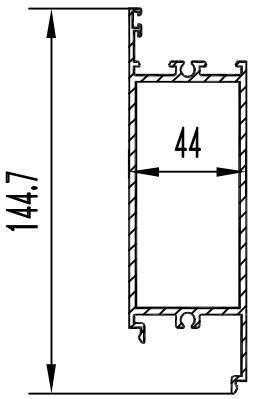

БПЗ-899

F см² = 8.469
Q кг. = 2.287
D оп.мм= 150
P н.мм = 501
P вн.мм= 248
Гр. сл. = VI
Точн. = II

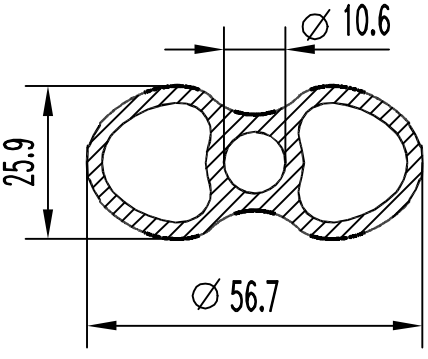

БПЗ-895

F см² = 4.843
Q кг. = 1.312
D оп.мм= 57.0
P н.мм = 146.1
P вн.мм= 158.8
Гр. сл. =Особ.
Точн. = П

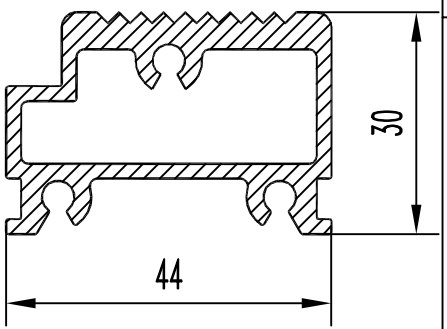

БПЗ-900

F см² = 4.843
Q кг. = 1.312
D оп.мм= 57
P н.мм = 146.1
P вн.мм= 158.8
Гр. сл. = Особ.
Точн. = II

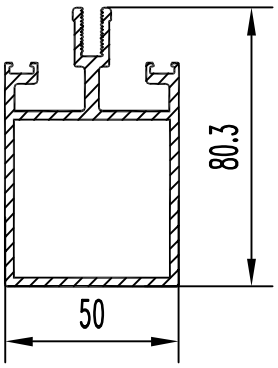

БПЗ-0901

F см² = 7.42
Q кг. = 2
D оп.мм= 88
P н.мм = 410.7
P вн.мм= 181
Гр. сл. = VI
Точн. = П

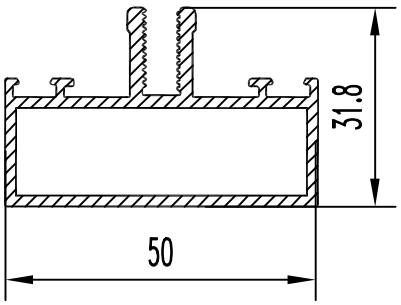

БПЗ-0906

F см² = 3.09
Q кг. = 0.83
D оп.мм= 54
P н.мм = 241
P вн.мм= 121
Гр. сл. = VI
Точн. = П

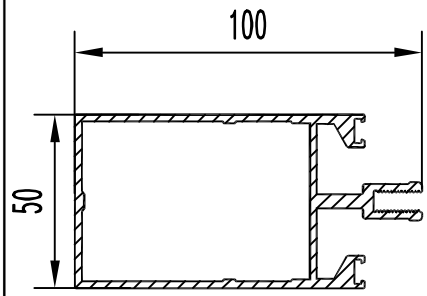

БПЗ-0902

F см² = 7.530
Q кг. = 2.041
D оп.мм= 106.0
P н.мм = 447.5
P вн.мм= 224.0
Гр. сл. = VI
Точн. = П

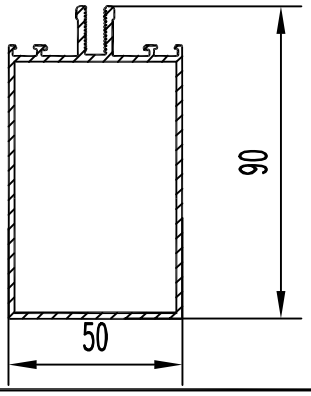

БПЗ-0907

F см² = 5.07
Q кг. = 1.37
D оп.мм= 97
P н.мм = 357.3
P вн.мм= 237.8
Гр. сл. = VI
Точн. = П

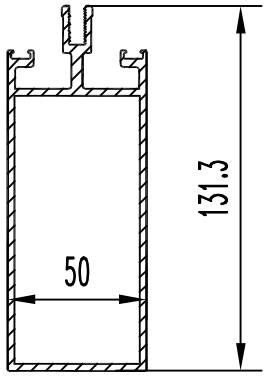

БПЗ-0903

F см² = 9.97
Q кг. = 2.69
D оп.мм= 136.1
P н.мм = 512.9
P вн.мм= 283
Гр. сл. = VI
Точн. = П

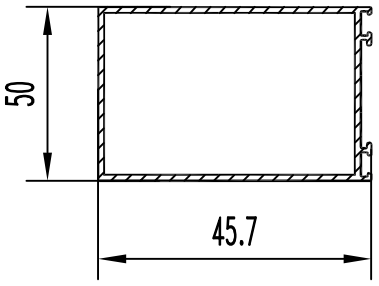

БПЗ-0908

F см² = 4.38
Q кг. = 2.27
D оп.мм= 93
P н.мм = 285.5
P вн.мм= 237.8
Гр. сл. = VI
Точн. = П

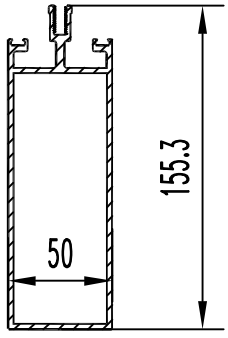

БПЗ-0904

F см² = 11.17
Q кг. = 3.02
D оп.мм= 159.3
P н.мм = 560.9
P вн.мм= 331
Гр. сл. = VI
Точн. = П

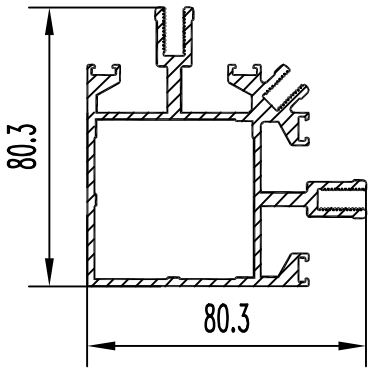

БПЗ-0909

F см² = 10.200
Q кг. = 2.764
D оп.мм= 96.0
P н.мм = 659.7
P вн.мм= 183.6
Гр. сл. =Особ.
Точн. = П

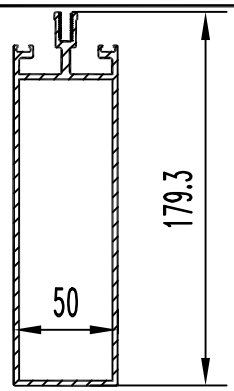

БПЗ-0905

F см² = 12.37
Q кг. = 3.34
D оп.мм= 182.6
P н.мм = 608.9
P вн.мм= 379
Гр. сл. = VI
Точн. = П

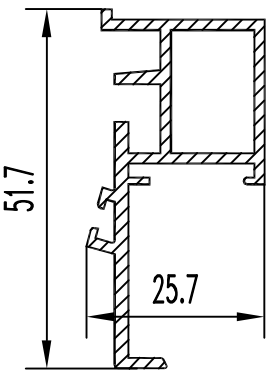

БПЗ-0910

F см² = 2.124
Q кг. = 0.576
D оп.мм= 55.0
P н.мм = 226.7
P вн.мм= 59.4
Гр. сл. = VI
Точн. = П

БПЗ-911

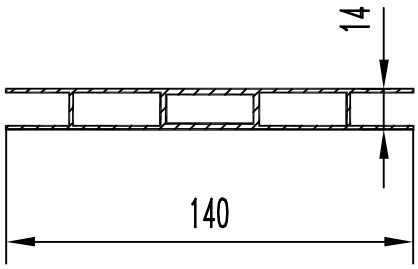

F см² = 4.813
Q кг. = 1.304
D оп.мм= 141.0
P н.мм = 394.8
P вн.мм= 245.6
Гр. сл. = VI
Точн. = П

БПЗ-912

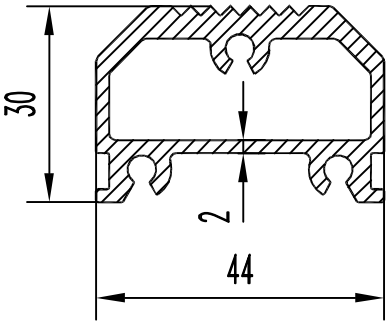

F см² = 4.270
Q кг. = 1.157
D оп.мм= 49.0
P н.мм = 186.7
P вн.мм= 122.6
Гр. сл. = VI
Точн. = П

БПЗ-913

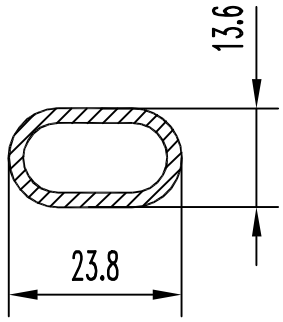

F см² = 1.137
Q кг. = 0.308
D оп.мм= 24.0
P н.мм = 63.1
P вн.мм= 50.6
Гр. сл. = IV
Точн. = П

БПЗ-914

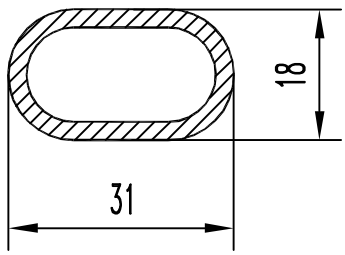

F см² = 1.867
Q кг. = 0.506
D оп.мм= 31.0
P н.мм = 82.6
P вн.мм= 66.8
Гр. сл. = IV
Точн. = П

БПЗ-915

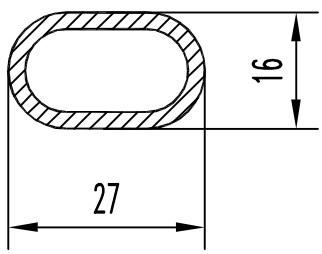

F см² = 1.496
Q кг. = 0.405
D оп.мм= 27.0
P н.мм = 72.3
P вн.мм= 57.8
Гр. сл. = IV
Точн. = П

БПЗ-916

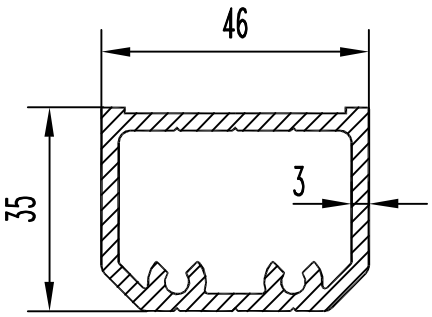

F см² = 4.890
Q кг. = 1.325
D оп.мм= 53.6
P н.мм = 156.5
P вн.мм= 160.6
Гр. сл. = IV
Точн. = П

БПЗ-917

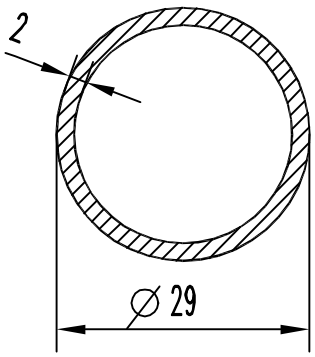

F см² = 1.696
Q кг. = 0.460
D оп.мм= 29.0
P н.мм = 91.1
P вн.мм= 78.5
Гр. сл. = II
Точн. = Н

БПЗ-918

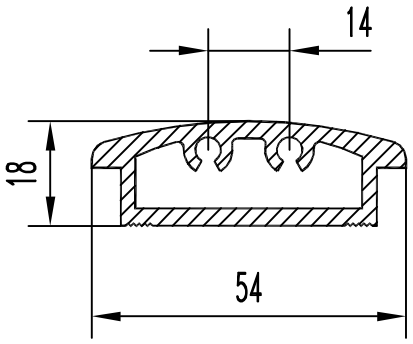

F см² = 3.950
Q кг. = 1.070
D оп.мм= 55.9
P н.мм = 139.3
P вн.мм= 134.3
Гр. сл. =
Точн. = П

БПЗ-919

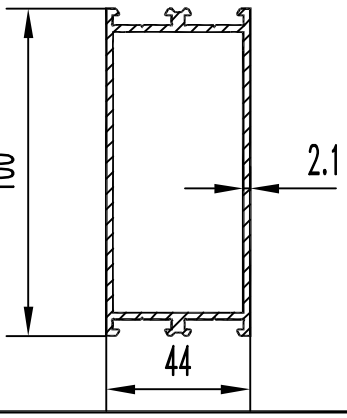

F см² = 6.420
Q кг. = 1.740
D оп.мм= 109.0
P н.мм = 359.4
P вн.мм= 251.2
Гр. сл. =
Точн. = П

БПЗ-920

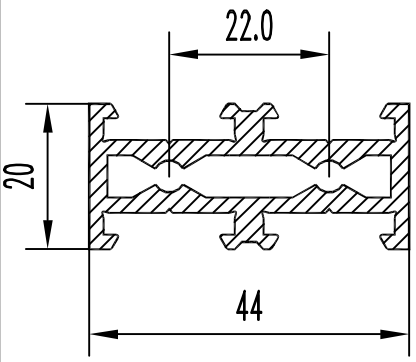

F см² = 3.440
Q кг. = 0.932
D оп.мм= 48.3
P н.мм = 199.5
P вн.мм= 97.9
Гр. сл. =
Точн. = П

ОГТ 1999

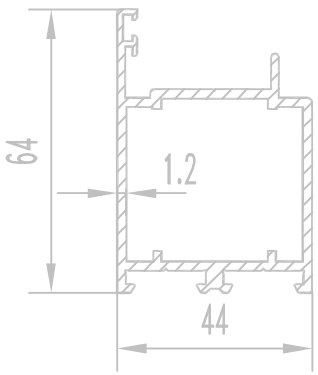

БПЗ-921

F см² = 4.600
Q кг. = 1.247
D оп.мм= 77.1
P н.мм = 289.1
P вн.мм= 164.2
Гр. сл. = Особ.
Точн. = П

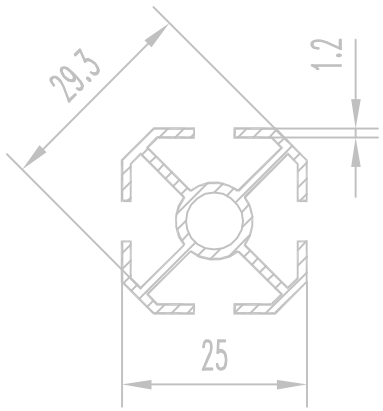

БПЗ-926

F см² = 1.511
Q кг. = 0.409
D оп.мм= 30.0
P н.мм = 226.9
P вн.мм= 25.1
Гр. сл. = VI
Точн. = П

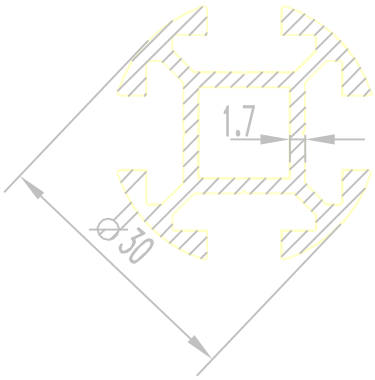

БПЗ-922

F см² = 2.262
Q кг. = 0.613
D оп.мм= 30.0
P н.мм = 203.3
P вн.мм= 41.2
Гр. сл. = VI
Точн. = Н

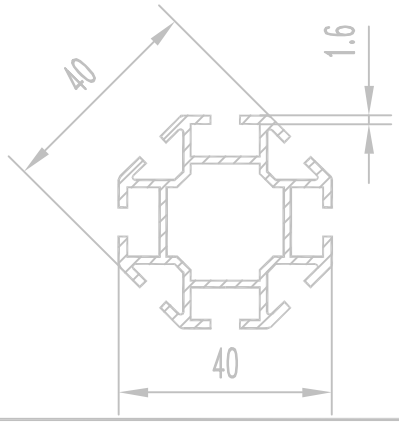

БПЗ-927

F см² = 3.202
Q кг. = 0.868
D оп.мм= 43.0
P н.мм = 348.6
P вн.мм= 82.0
Гр. сл. = VI
Точн. = П

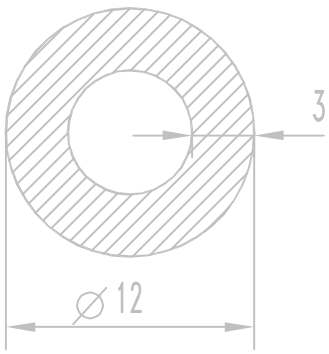

БПЗ-923

F см² = 0.848
Q кг. = 0.230
D оп.мм= 12.0
P н.мм = 37.7
P вн.мм= 18.9
Гр. сл. = II
Точн. = Н

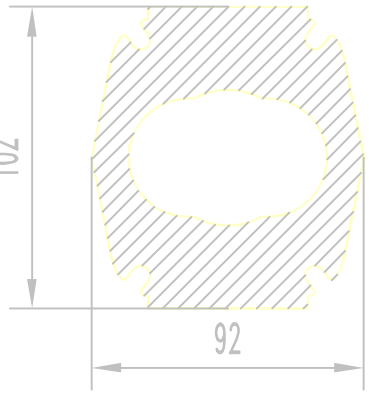

БПЗ-928

F см² = 54.336
Q кг. = 14.725
D оп.мм= 116.0
P н.мм = 388.6
P вн.мм= 182.1
Гр. сл. = V
Точн. = П

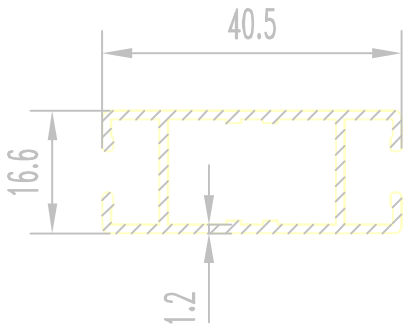

БПЗ-924

F см² = 1.570
Q кг. = 0.425
D оп.мм= 44.0
P н.мм = 177.9
P вн.мм= 77.8
Гр. сл. = Особ.
Точн. = Н

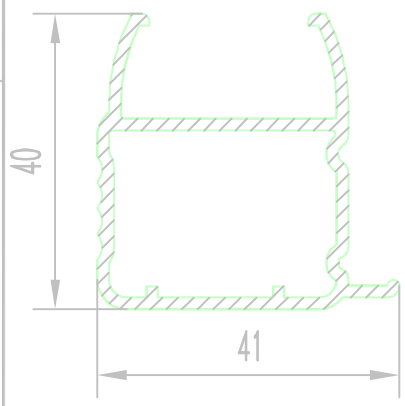

БПЗ-929

F см² = 2.500
Q кг. = 0.678
D оп.мм= 52.3
P н.мм = 195.0
P вн.мм= 112.3
Гр. сл. = VI
Точн. = П

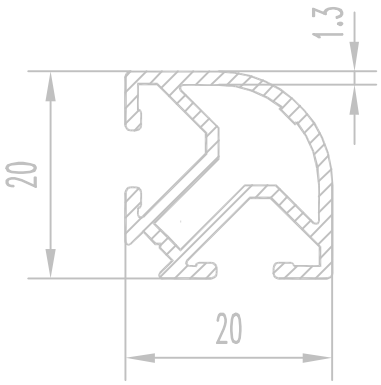

БПЗ-925

F см² = 1.198
Q кг. = 0.325
D оп.мм= 28.0
P н.мм = 124.8
P вн.мм= 61.5
Гр. сл. = Особ.
Точн. = П

ОГТ 1999

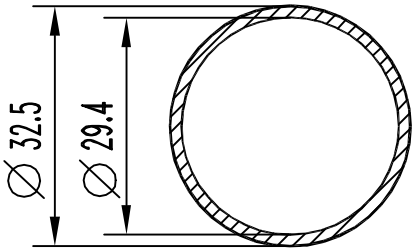

БПЗ-931

F см² = 1.507
Q кг. = 0.408
D оп.мм= 32.5
P н.мм = 102.1
P вн.мм= 92.4
Гр. сл. = III
Точн. = П

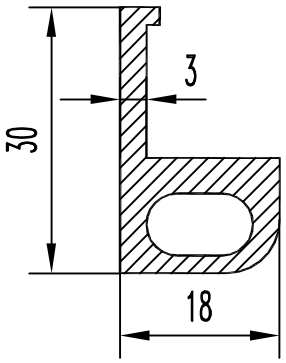

БПЗ-936

F см² = 2.070
Q кг. = 0.561
D оп.мм= 34.0
P н.мм = 96.4
P вн.мм= 32.0
Гр. сл. = V
Точн. = П

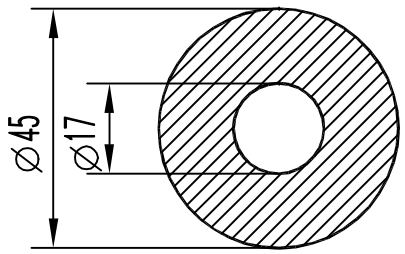

БПЗ-932

F см² = 13.630
Q кг. = 3.694
D оп.мм= 45.0
P н.мм = 141.4
P вн.мм= 53.4
Гр. сл. = II
Точн. = П

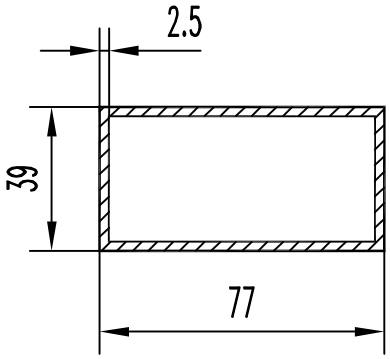

БПЗ-937

F см² = 5.550
Q кг. = 1.504
D оп.мм= 86.3
P н.мм = 232.0
P вн.мм= 212.0
Гр. сл. = V
Точн. = П

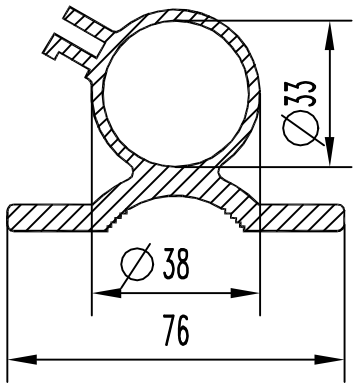

БПЗ-933

F см² = 8.359
Q кг. = 2.265
D оп.мм= 83.0
P н.мм = 310.7
P вн.мм= 103.7
Гр. сл. = V
Точн. = П

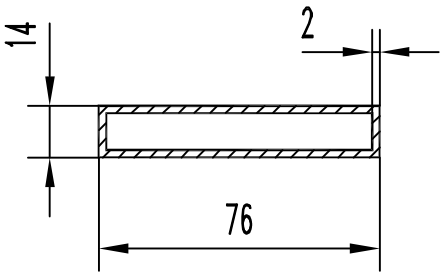

БПЗ-938

F см² = 3.360
Q кг. = 0.911
D оп.мм= 75.0
P н.мм = 180.0
P вн.мм= 164.0
Гр. сл. = V
Точн. = П

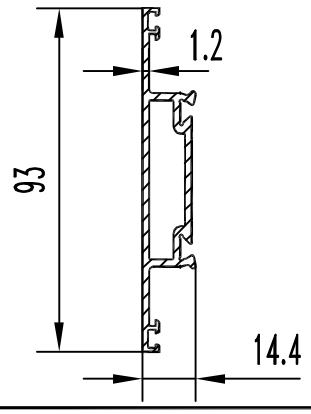

БПЗ-934

F см² = 3.324
Q кг. = 0.901
D оп.мм= 94.0
P н.мм = 273.6
P вн.мм= 402.9
Гр. сл. = V
Точн. = П

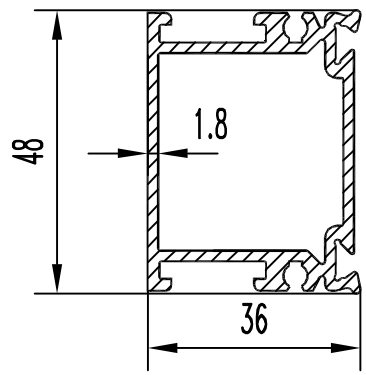

БПЗ-935

F см² = 3.730
Q кг. = 1.011
D оп.мм= 59.5
P н.мм = 241.6
P вн.мм= 148.9
Гр. сл. = V
Точн. = П

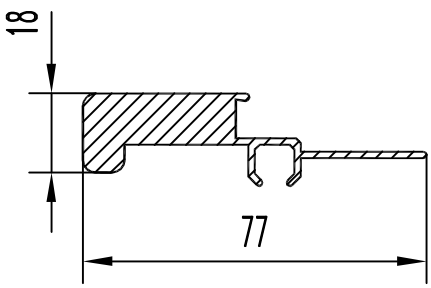

БПЗ-940

F см² = 2.770
Q кг. = 0.751
D оп.мм= 77.8
P н.мм = 306.8
P вн.мм= 0.0
Гр. сл. = V
Точн. = П

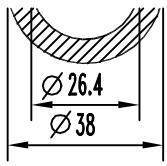

D оп.мм= 38.0
P н.мм = 119.4
P вн.мм= 82.9
Гр. сл. = III
Точн. = П

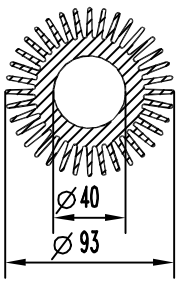

БПЗ-948

F см² = 30.530
Q кг. = 8.274
D оп.мм= 93.0
P н.мм = 1289.3
P вн.мм= 125.7
Гр. сл. =Особ.
Точн. = П

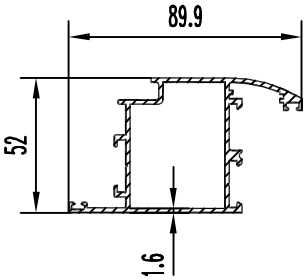

БПЗ-949

F см² = 4.830
Q кг. = 1.309
D оп.мм= 100.0
P н.мм = 416.3
P вн.мм= 170.4
Гр. сл. = VI
Точн. = П

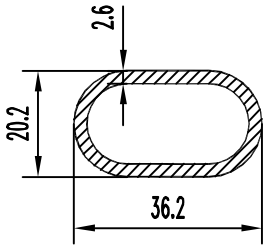

БПЗ-945

F см² = 2.150
Q кг. = 0.583
D оп.мм= 36.2
P н.мм = 95.5
P вн.мм= 79.1
Гр. сл. = III
Точн. = П

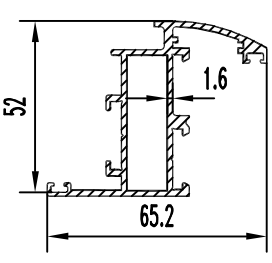

БПЗ-950

F см² = 3.930
Q кг. = 1.065
D оп.мм= 79.0
P н.мм = 362.5
P вн.мм= 104.6
Гр. сл. =Особ.
Точн. = П

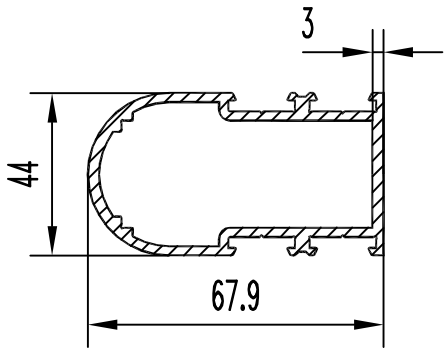

БПЗ-951

F см² = 6.680
Q кг. = 1.810
D оп.мм= 86.0
P н.мм = 299.0
P вн.мм= 213.0
Гр. сл. = VI
Точн. = П

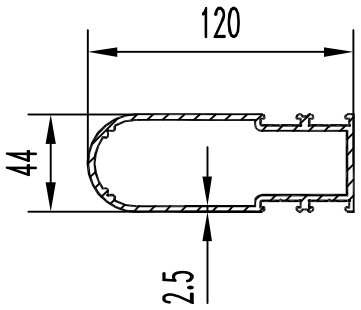

БПЗ-956

F см² = 8.680
Q кг. = 2.352
D оп.мм= 124.0
P н.мм = 379.0
P вн.мм= 293.0
Гр. сл. = VI
Точн. = П

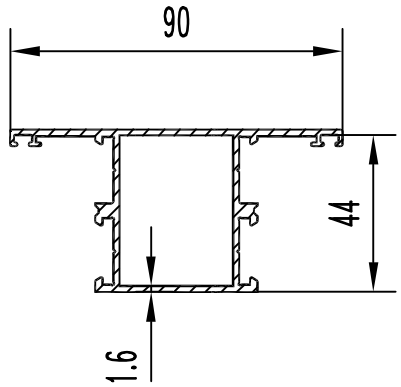

БПЗ-952

F см² = 4.290
Q кг. = 1.163
D оп.мм= 90.0
P н.мм = 364.3
P вн.мм= 143.2
Гр. сл. = V
Точн. = П

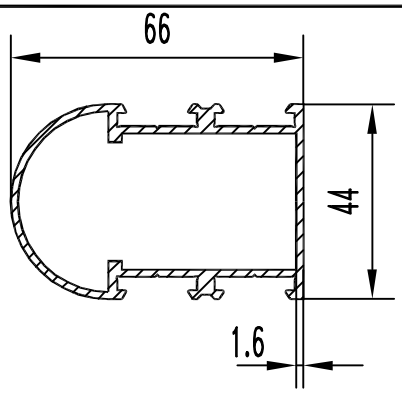

БПЗ-957

F см² = 4.060
Q кг. = 1.100
D оп.мм= 73.3
P н.мм = 272.6
P вн.мм= 197.7
Гр. сл. = VI
Точн. = П

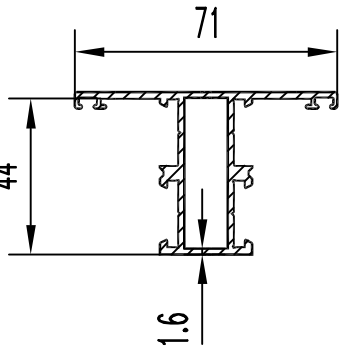

БПЗ-953

F см² = 3.690
Q кг. = 1.000
D оп.мм= 73.3
P н.мм = 326.3
P вн.мм= 105.2
Гр. сл. = V
Точн. = П

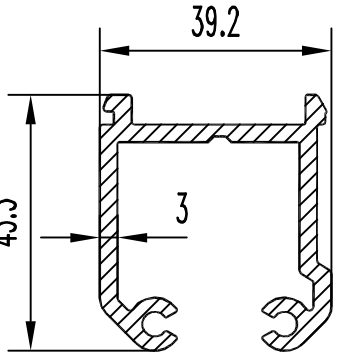

БПЗ-958

F см² = 4.200
Q кг. = 1.138
D оп.мм= 53.7
P н.мм = 296.4
P вн.мм= 0.0
Гр. сл. = IV
Точн. = П

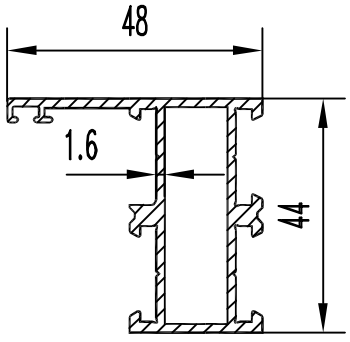

БПЗ-954

F см² = 3.230
Q кг. = 0.875
D оп.мм= 64.9
P н.мм = 267.7
P вн.мм= 105.2
Гр. сл. = V
Точн. = П

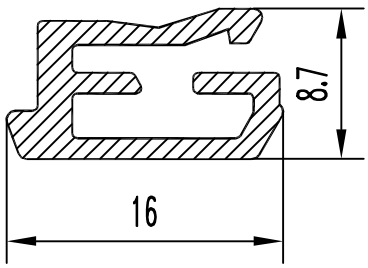

БПЗ-959

F см² = 0.633
Q кг. = 0.172
D оп.мм= 16.5
P н.мм = 88.6
P вн.мм= 0.0
Гр. сл. = V
Точн. = П

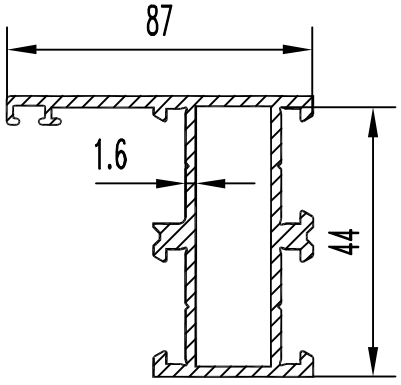

БПЗ-955

F см² = 3.840
Q кг. = 1.041
D оп.мм= 40.0
P н.мм = 305.7
P вн.мм= 143.2
Гр. сл. = V
Точн. = П

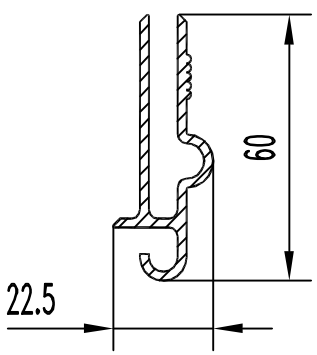

БПЗ-960

F см² = 2.799
Q кг. = 0.759
D оп.мм= 61.0
P н.мм = 275.3
P вн.мм= 0.0
Гр. сл. =Особ.
Точн. = П

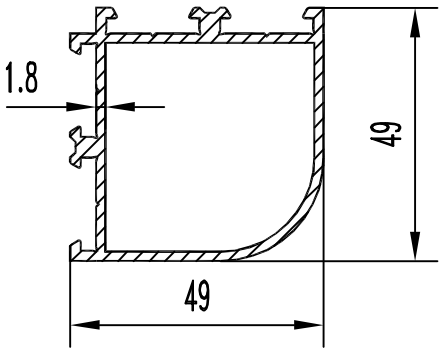

БПЗ-961

F см² = 3.860
Q кг. = 1.046
D оп.мм= 69.3
P н.мм = 258.9
P вн.мм= 153.6
Гр. сл. = VI
Точн. = П

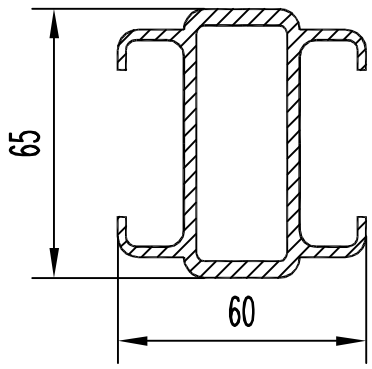

БПЗ-966

F см² = 7.358
Q кг. = 1.994
D оп.мм= 79.0
P н.мм = 335.9
P вн.мм= 144.6
Гр. сл. =Особ.
Точн. = П

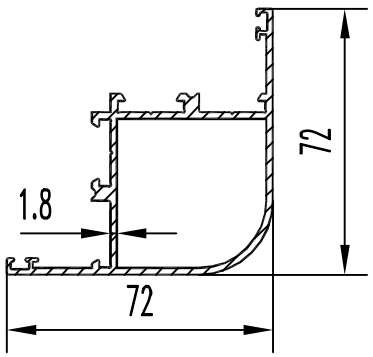

БПЗ-962

F см² = 4.790
Q кг. = 1.298
D оп.мм= 101.4
P н.мм = 375.7
P вн.мм= 153.8
Гр. сл. = VI
Точн. = П

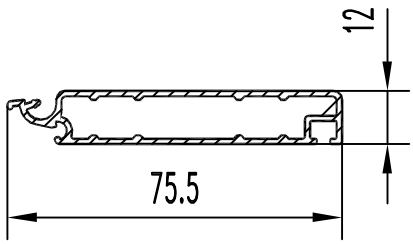

БПЗ-967

F см² = 2.250
Q кг. = 0.610
D оп.мм= 76.0
P н.мм = 206.0
P вн.мм= 146.0
Гр. сл. =Особ.
Точн. = П

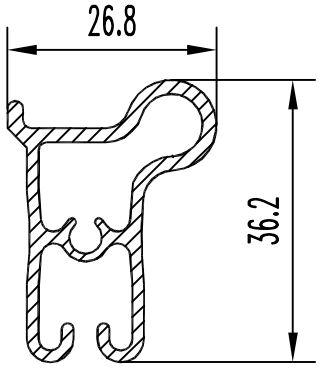

БПЗ-963

F см² = 2.038
Q кг. = 0.552
D оп.мм= 40.3
P н.мм = 173.4
P вн.мм= 76.7
Гр. сл. =Особ.
Точн. = П

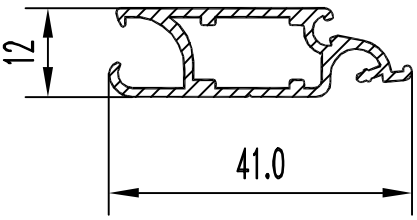

БПЗ-968

F см² = 1.384
Q кг. = 0.375
D оп.мм= 42.0
P н.мм = 144.4
P вн.мм= 60.1
Гр. сл. =Особ.
Точн. = П

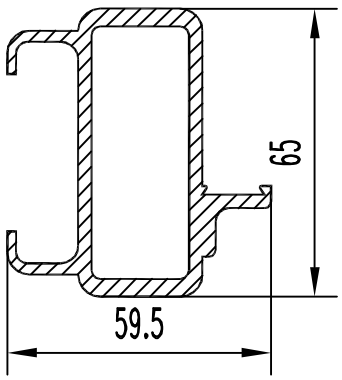

БПЗ-964

F см² = 7.416
Q кг. = 2.010
D оп.мм= 71.1
P н.мм = 295.3
P вн.мм= 154.6
Гр. сл. = IV
Точн. = П

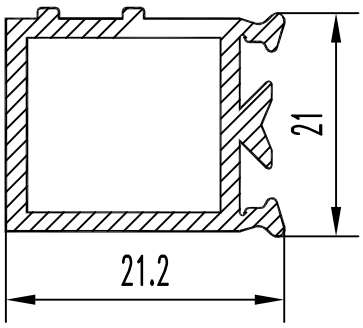

БПЗ-969

F см² = 1.576
Q кг. = 0.427
D оп.мм= 35.0
P н.мм = 110.6
P вн.мм= 59.6
Гр. сл. = V
Точн. = П

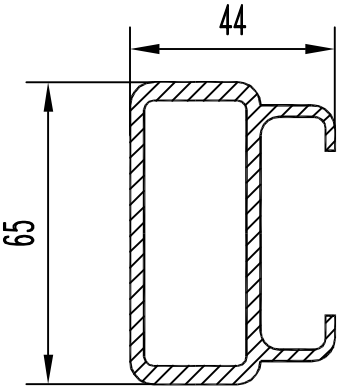

БПЗ-965

F см² = 6.558
Q кг. = 1.777
D оп.мм= 74.0
P н.мм = 260.5
P вн.мм= 154.6
Гр. сл. =Особ.
Точн. = П

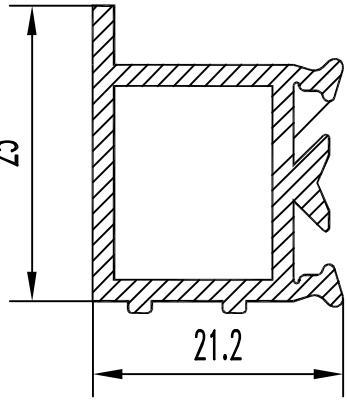

БПЗ-970

F см² = 1.665
Q кг. = 0.451
D оп.мм= 35.0
P н.мм = 120.6
P вн.мм= 59.6
Гр. сл. = V
Точн. = П

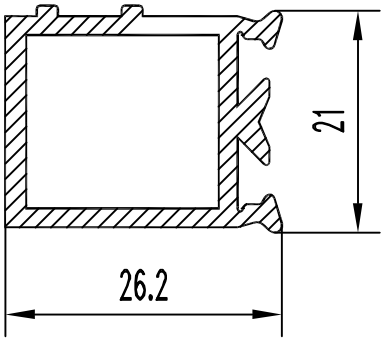

БПЗ-971

F см² = 1.789
Q кг. = 0.485
D оп.мм= 35.0
P н.мм = 120.6
P вн.мм= 69.2
Гр. сл. = V
Точн. = П

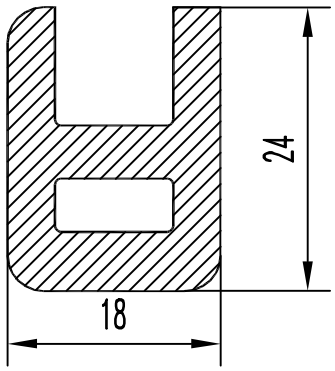

БПЗ-976

F см² = 2.820
Q кг. = 0.764
D оп.мм= 28.9
P н.мм = 99.7
P вн.мм= 28.1
Гр. сл. =Особ.
Точн. = П

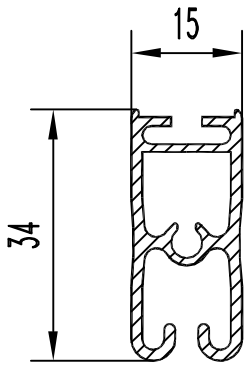

БПЗ-972

F см² = 1.652
Q кг. = 0.448
D оп.мм= 37.0
P н.мм = 172.9
P вн.мм= 56.3
Гр. сл. =Особ.
Точн. = П

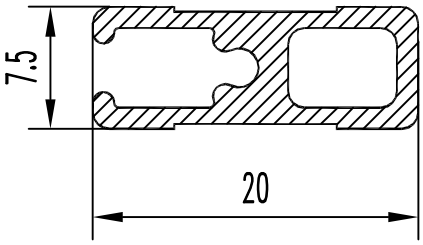

БПЗ-977

F см² = 0.712
Q кг. = 0.193
D оп.мм= 21.0
P н.мм = 78.2
P вн.мм= 21.5
Гр. сл. =Особ.
Точн. = П

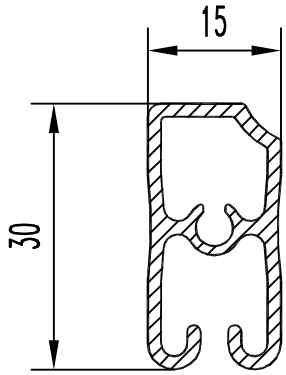

БПЗ-973

F см² = 1.468
Q кг. = 0.398
D оп.мм= 33.0
P н.мм = 140.2
P вн.мм= 54.3
Гр. сл. =Особ.
Точн. = П

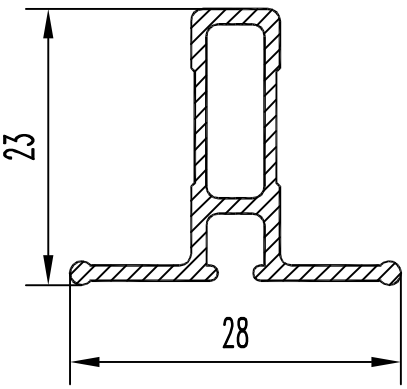

БПЗ-978

F см² = 0.943
Q кг. = 0.256
D оп.мм= 31.4
P н.мм = 44.4
P вн.мм= 37.5
Гр. сл. = VI
Точн. = П

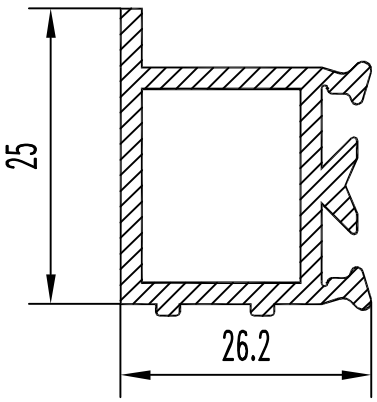

БПЗ-974

F см² = 1.889
Q кг. = 0.512
D оп.мм= 35.0
P н.мм = 130.6
P вн.мм= 69.2
Гр. сл. = V
Точн. = П

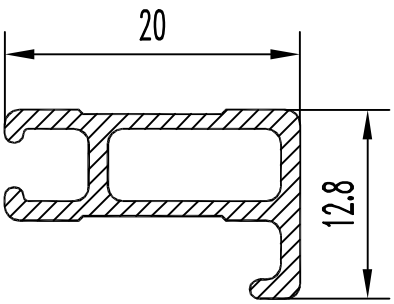

БПЗ-979

F см² = 0.677
Q кг. = 0.183
D оп.мм= 23.0
P н.мм = 80.5
P вн.мм= 31.5
Гр. сл. = VI
Точн. = П

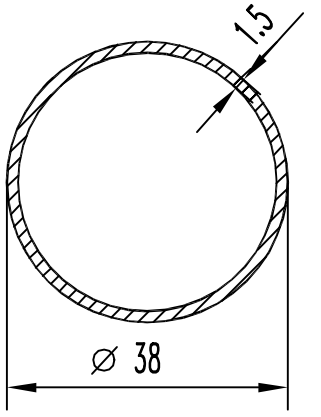

БПЗ-975

F см² = 1.720
Q кг. = 0.466
D оп.мм= 38.0
P н.мм = 119.4
P вн.мм= 110.0
Гр. сл. = IV
Точн. = П

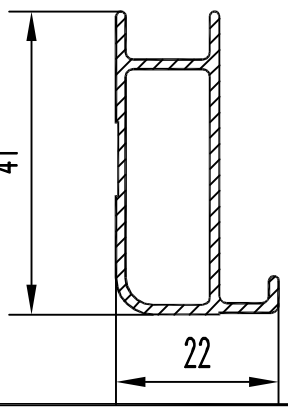

БПЗ-980

F см² = 1.330
Q кг. = 0.360
D оп.мм= 43.0
P н.мм = 140.2
P вн.мм= 83.7
Гр. сл. = V
Точн. = П

БПЗ-981

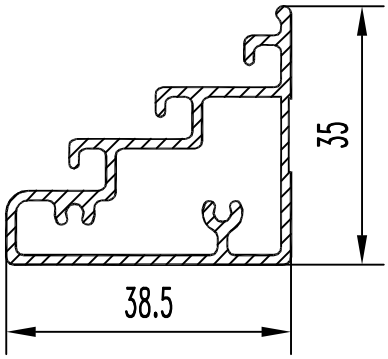

F см² = 2.270
Q кг. = 0.615
D оп.мм= 51.2
P н.мм = 184.5
P вн.мм= 143.5
Гр. сл. = V
Точн. = П

БПЗ-982

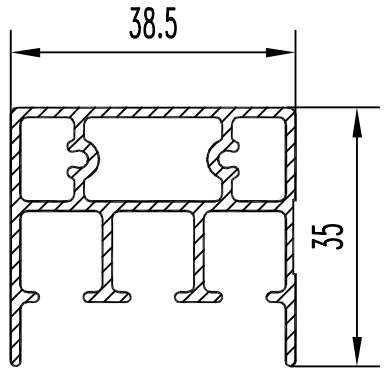

F см² = 2.832
Q кг. = 0.767
D оп.мм= 51.4
P н.мм = 257.5
P вн.мм= 144.7
Гр. сл. = V
Точн. = П

БПЗ-983

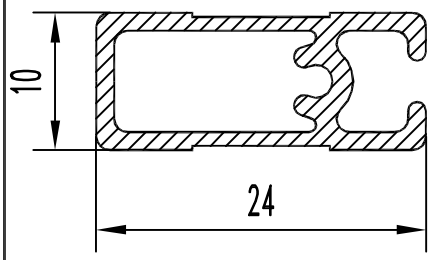

F см² = 0.891
Q кг. = 0.241
D оп.мм= 26.0
P н.мм = 87.2
P вн.мм= 49.2
Гр. сл. = V
Точн. = П

БПЗ-984

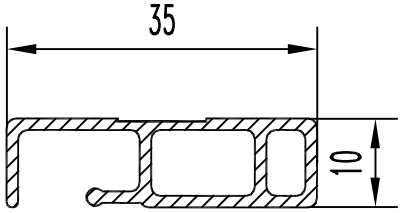

F см² = 1.185
Q кг. = 0.321
D оп.мм= 26.0
P н.мм = 116.6
P вн.мм= 58.4
Гр. сл. = V
Точн. = П

БПЗ-985

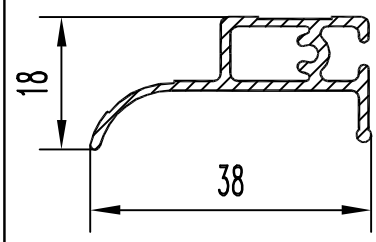

F см² = 1.169
Q кг. = 0.317
D оп.мм= 42.0
P н.мм = 135.2
P вн.мм= 41.2
Гр. сл. = V
Точн. = П

БПЗ-986

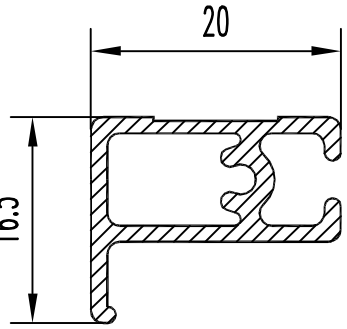

F см² = 0.911
Q кг. = 0.247
D оп.мм= 26.0
P н.мм = 92.0
P вн.мм= 41.2
Гр. сл. = V
Точн. = П

БПЗ-987

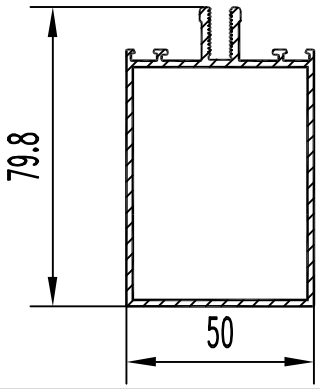

F см² = 4.720
Q кг. = 1.279
D оп.мм= 87.8
P н.мм = 337.0
P вн.мм= 217.0
Гр. сл. = VI
Точн. = П

БПЗ-988

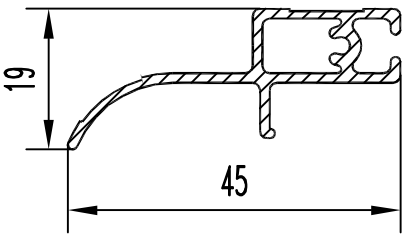

F см² = 1.269
Q кг. = 0.344
D оп.мм= 49.0
P н.мм = 150.3
P вн.мм= 41.2
Гр. сл. = VI
Точн. = П

БПЗ-989

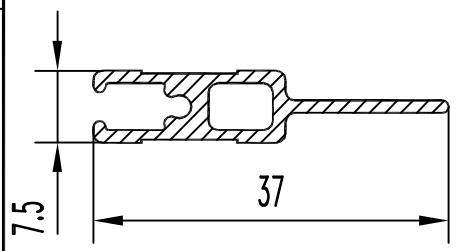

F см² = 0.935
Q кг. = 0.253
D оп.мм= 38.0
P н.мм = 108.6
P вн.мм= 21.5
Гр. сл. = V
Точн. = П

БПЗ-990

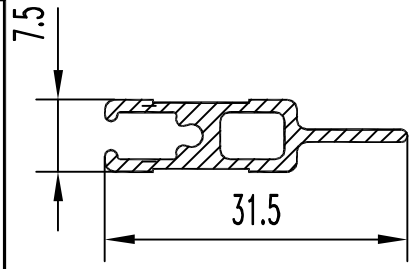

F см² = 0.864
Q кг. = 0.234
D оп.мм= 33.0
P н.мм = 97.6
P вн.мм= 21.5
Гр. сл. = V
Точн. = П

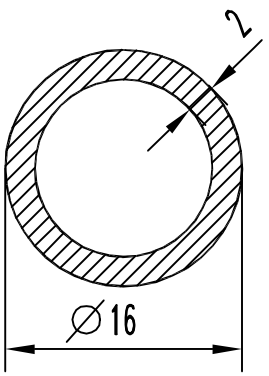

БПЗ-996

F см² = 0.880
Q кг. = 0.238
D оп.мм= 16.0
P н.мм = 50.3
P вн.мм= 37.7
Гр. сл. = III
Точн. = Н

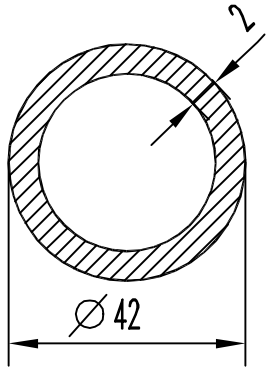

БПЗ-997

F см² = 2.513
Q кг. = 0.681
D оп.мм= 42.0
P н.мм = 131.9
P вн.мм= 119.4
Гр. сл. = III
Точн. = Н

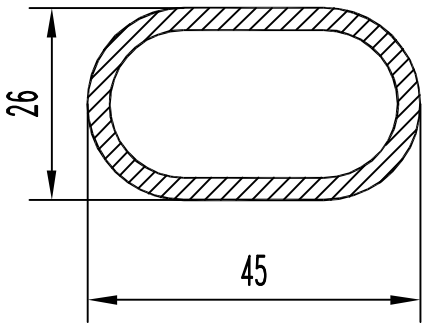

БПЗ-993

F см² = 3.308
Q кг. = 0.896
D оп.мм= 45.0
P н.мм = 119.7
P вн.мм= 100.8
Гр. сл. = IV
Точн. = Н

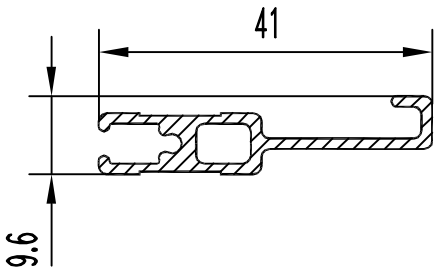

БПЗ-998

F см² = 1.103
Q кг. = 0.299
D оп.мм= 42.0
P н.мм = 132.6
P вн.мм= 21.5
Гр. сл. = V
Точн. = П

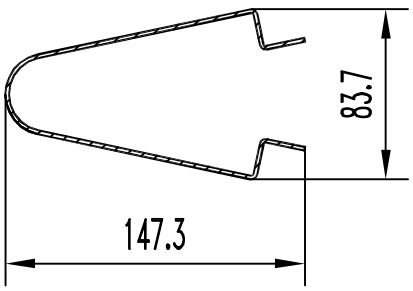

БПЗ-994

F см² = 6.240
Q кг. = 1.691
D оп.мм= 153.0
P н.мм = 752.5
P вн.мм= 0.0
Гр. сл. = V
Точн. = Н

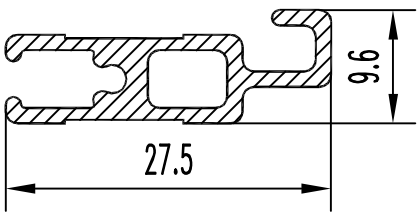

БПЗ-999

F см² = 0.928
Q кг. = 0.251
D оп.мм= 29.0
P н.мм = 105.7
P вн.мм= 21.5
Гр. сл. = V
Точн. = П

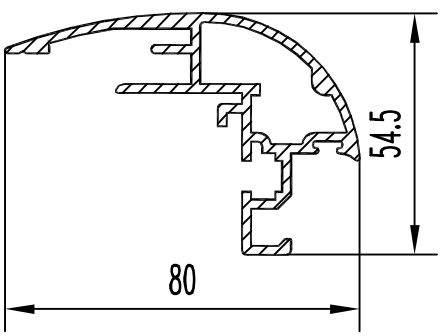

БПЗ-995

F см² = 5.374
Q кг. = 1.456
D оп.мм= 85.0
P н.мм = 379.3
P вн.мм= 110.8
Гр. сл. =Особ.
Точн. = П

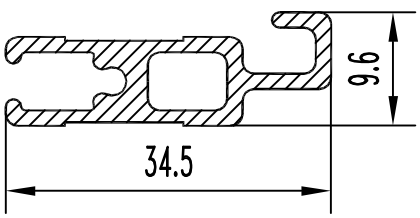

БПЗ-1000

F см² = 1.019
Q кг. = 0.276
D оп.мм= 36.0
P н.мм = 119.7
P вн.мм= 21.5
Гр. сл. = V
Точн. = П

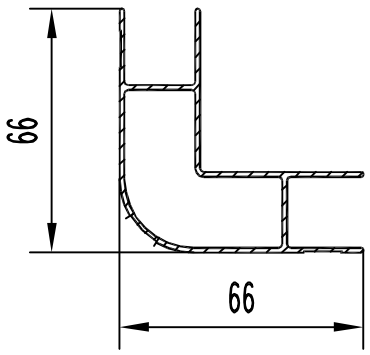

БПЗ-1001

F см² = 3.200
Q кг. = 0.867
D оп.мм= 92.8
P н.мм = 340.2
P вн.мм= 154.9
Гр. сл. = V
Точн. = П

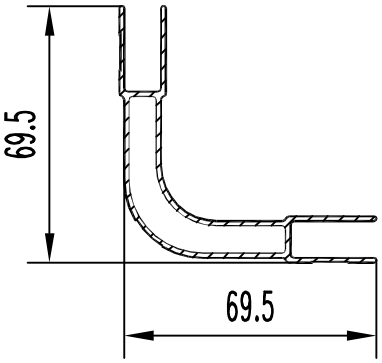

БПЗ-1002

F см² = 3.260
Q кг. = 0.883
D оп.мм= 97.7
P н.мм = 355.3
P вн.мм= 152.3
Гр. сл. = V
Точн. = П

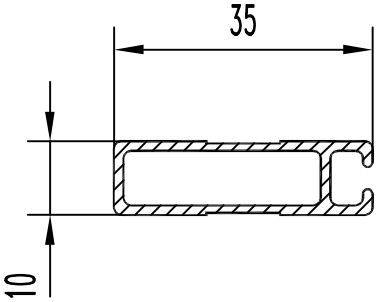

БПЗ-1003

F см² = 1.105
Q кг. = 0.299
D оп.мм= 37.0
P н.мм = 106.8
P вн.мм= 66.5
Гр. сл. = V
Точн. = П

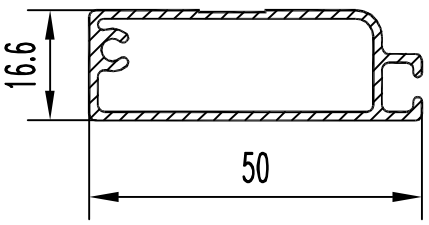

БПЗ-1004

F см² = 1.840
Q кг. = 0.499
D оп.мм= 53.0
P н.мм = 147.9
P вн.мм= 123.1
Гр. сл. = V
Точн. = П

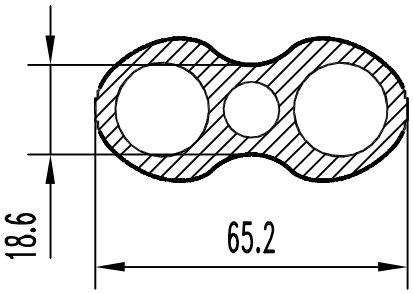

БПЗ-1007

F см² = 8.130
Q кг. = 2.203
D оп.мм= 66.0
P н.мм = 168.4
P вн.мм= 159.0
Гр. сл. =Особ.
Точн. = П

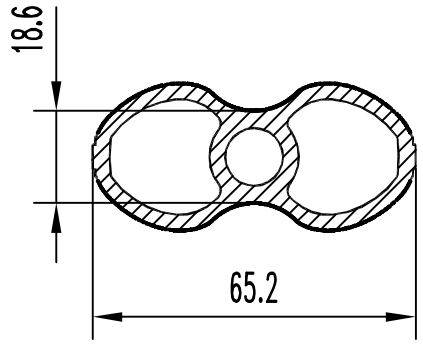

БПЗ-1008

F см² = 5.924
Q кг. = 1.605
D оп.мм= 66.0
P н.мм = 168.4
P вн.мм= 188.0
Гр. сл. =Особ.
Точн. = П

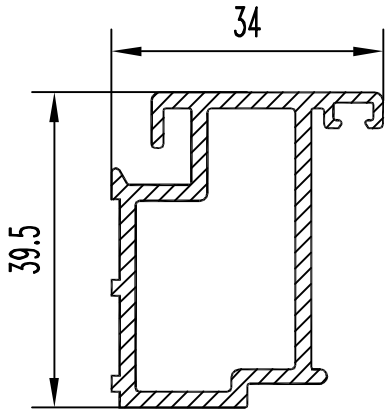

БПЗ-1011

F см² = 2.870
Q кг. = 0.778
D оп.мм= 51.2
P н.мм = 190.8
P вн.мм= 108.8
Гр. сл. = V
Точн. = П

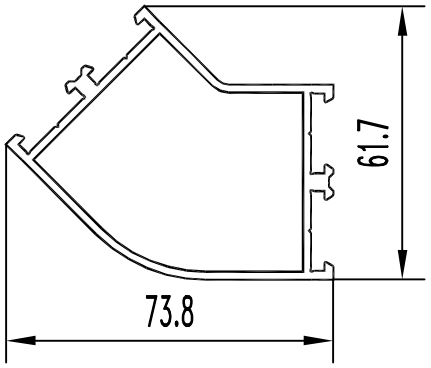

БПЗ-1016

F см² = 4.490
Q кг. = 1.217
D оп.мм= 81.2
P н.мм = 294.2
P вн.мм= 188.4
Гр. сл. = VI
Точн. = П

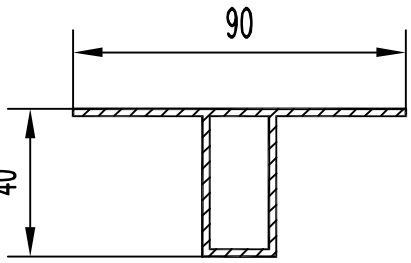

БПЗ-1012

F см² = 3.640
Q кг. = 0.986
D оп.мм= 90.0
P н.мм = 260.0
P вн.мм= 104.0
Гр. сл. = IV
Точн. = П

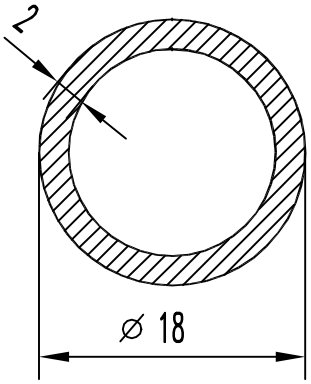

БПЗ-1017

F см² = 1.006
Q кг. = 0.273
D оп.мм= 18.0
P н.мм = 56.6
P вн.мм= 44.0
Гр. сл. = III
Точн. = Н

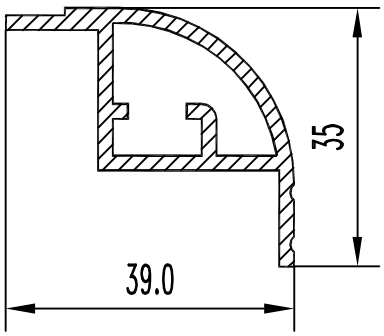

БПЗ-1013

F см² = 2.332
Q кг. = 0.632
D оп.мм= 52.0
P н.мм = 138.4
P вн.мм= 92.5
Гр. сл. = VI
Точн. = П

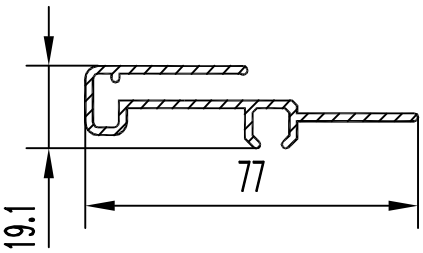

БПЗ-1018

F см² = 2.730
Q кг. = 0.740
D оп.мм= 77.6
P н.мм = 302.8
P вн.мм= 0.0
Гр. сл. = V
Точн. = П

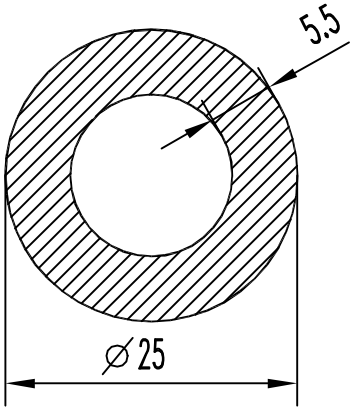

БПЗ-1019

F см² = 3.370
Q кг. = 0.913
D оп.мм= 25.0
P н.мм = 78.5
P вн.мм= 44.0
Гр. сл. = IV
Точн. = Н

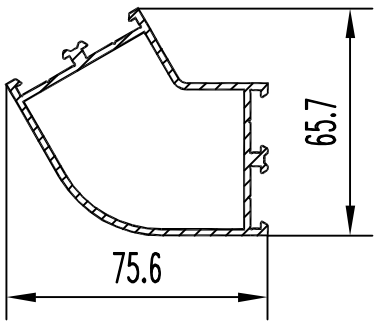

БПЗ-1015

F см² = 4.710
Q кг. = 1.276
D оп.мм= 87.3
P н.мм = 306.3
P вн.мм= 200.5
Гр. сл. = VI
Точн. = П

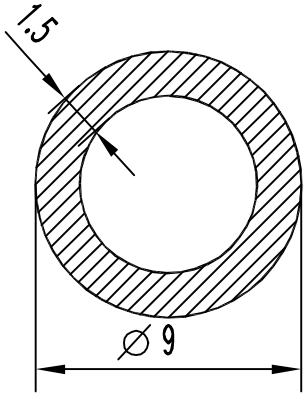

БПЗ-1020

F см² = 0.353
Q кг. = 0.096
D оп.мм= 9.0
P н.мм = 28.3
P вн.мм= 18.9
Гр. сл. = III
Точн. = Н

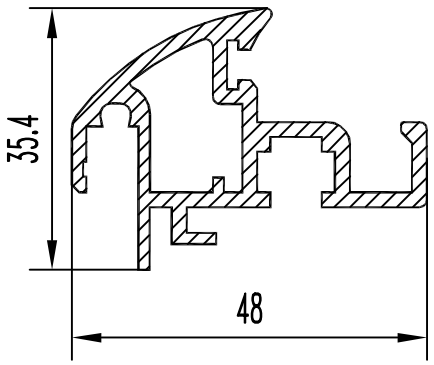

БПЗ-1021

F см² = 3.371
Q кг. = 0.914
D оп.мм= 49
P н.мм = 257.1
P вн.мм= 69.3
Гр. сл. = V
Точн. = особая

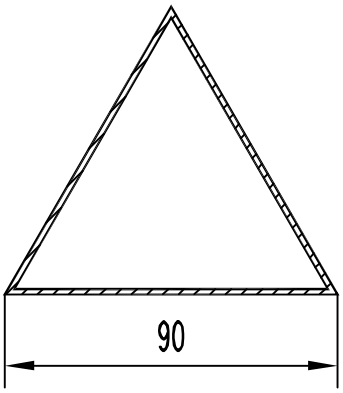

БПЗ-1022

F см² = 3.933
Q кг. = 1.066
D оп.мм= 103.9
P н.мм = 270
P вн.мм= 254.4
Гр. сл. = IV
Точн. = П

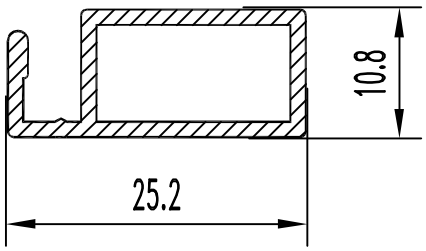

БПЗ-1023

F см² = 0.9
Q кг. = 0.244
D оп.мм= 27
P н.мм = 86.7
P вн.мм= 49.2
Гр. сл. = VI
Точн. = П

БПЗ-1024

F см² = 1
Q кг. = 1
D оп.мм= 1
P н.мм = 1
P вн.мм= 1
Гр. сл. = III
Точн. = П

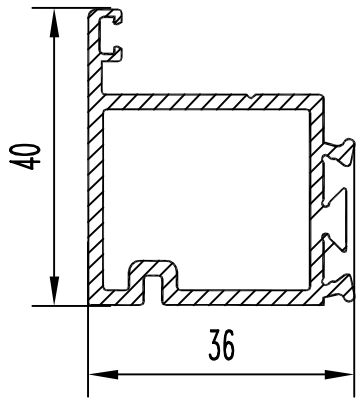

БПЗ-1025

F см² = 1.840
Q кг. = 0.499
D оп.мм= 53.0
P н.мм = 147.9
P вн.мм= 123.1
Гр. сл. = V
Точн. = П

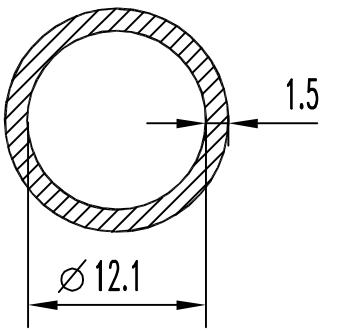

БПЗ-1028

F см² = 0.641
Q кг. = 0.174
D оп.мм= 15
P н.мм = 142.1
P вн.мм= 38.1
Гр. сл. = III
Точн. = П

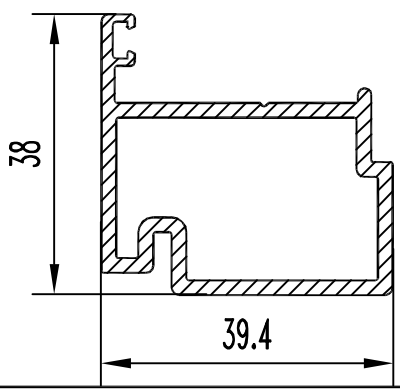

БПЗ-1029

F см² = 2.99
Q кг. = 0.807
D оп.мм= 53
P н.мм = 212.1
P вн.мм= 110.4
Гр. сл. = VI
Точн. = П

БПЗ-1030

F см² = 2.95
Q кг. = 0.798
D оп.мм= 54
P н.мм = 180.4
P вн.мм= 122.7
Гр. сл. = VI
Точн. = П

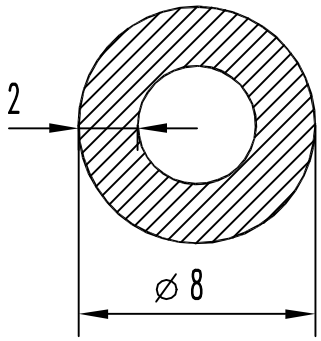

БПЗ-1031

F см² = 0.377
Q кг. = 0.102
D оп.мм= 8
P н.мм = 25.1
P вн.мм= 12.6
Гр. сл. = VI
Точн. = Н

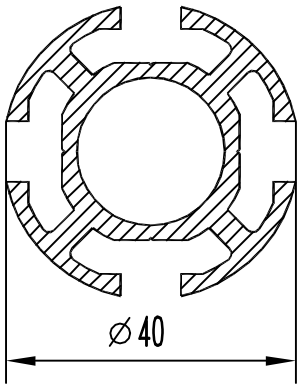

БПЗ-1036

F см² = 4.469
Q кг. = 1.21
D оп.мм= 40
P н.мм = 62.8
P вн.мм= 159
Гр. сл. = VI
Точн. = П

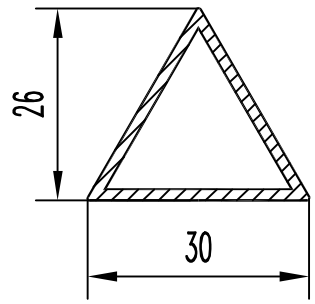

БПЗ-1032

F см² = 1.25
Q кг. = 0.339
D оп.мм= 35
P н.мм = 90
P вн.мм= 75.7
Гр. сл. = IV
Точн. = П

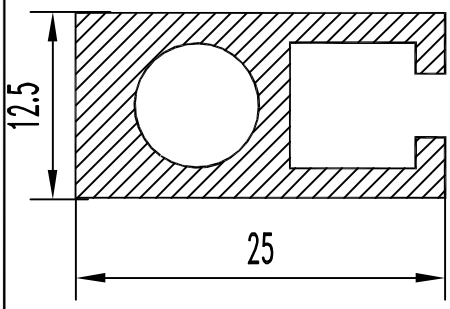

БПЗ-1037

F см² = 1.789
Q кг. = 0.485
D оп.мм= 28
P н.мм = 104.4
P вн.мм= 25.8
Гр. сл. = V
Точн. = П

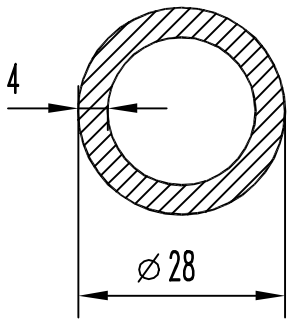

БПЗ-1033

F см² = 3.016
Q кг. = 0.817
D оп.мм= 28
P н.мм = 88
P вн.мм= 62.8
Гр. сл. = III
Точн. = Н

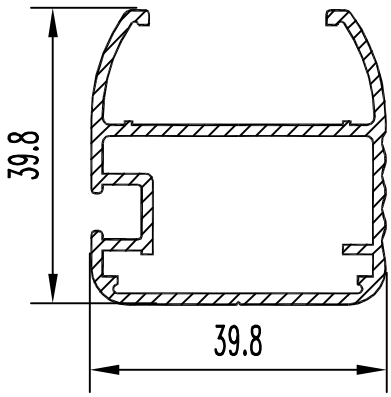

БПЗ-1038

F см² = 2.684
Q кг. = 0.727
D оп.мм= 51
P н.мм = 217
P вн.мм= 138.7
Гр. сл. = V
Точн. = П

БПЗ-1034

F см² = 1
Q кг. = 1
D оп.мм= 1
P н.мм = 1
P вн.мм= 1
Гр. сл. = III
Точн. = П

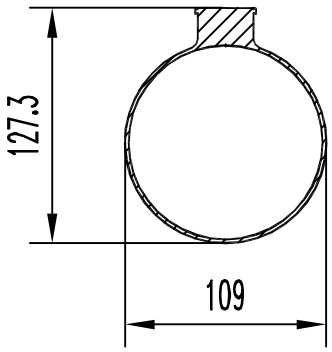

БПЗ-1039

F см² = 12.552
Q кг. = 3.402
D оп.мм= 130
P н.мм = 389.2
P вн.мм= 329.9
Гр. сл. = V
Точн. = П

БПЗ-1035

F см² = 1
Q кг. = 1
D оп.мм= 1
P н.мм = 1
P вн.мм= 1
Гр. сл. = V
Точн. = П

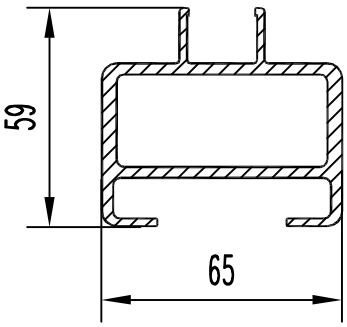

БПЗ-1040

F см² = 7.7
Q кг. = 2.08
D оп.мм= 76
P н.мм = 340.4
P вн.мм= 160.6
Гр. сл. = V
Точн. = П

БПЗ-1041

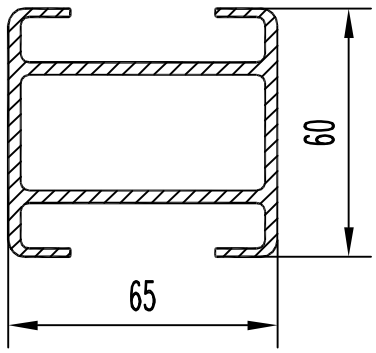

F см² = 8.060
Q кг. = 2.184
D оп.мм= 85.2
P н.мм = 383.2
P вн.мм= 170.6
Гр. сл. = V
Точн. = П

БПЗ-1042

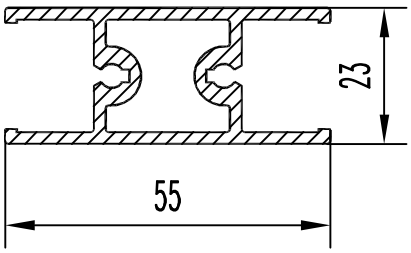

F см² = 3.610
Q кг. = 0.978
D оп.мм= 59.5
P н.мм = 243.1
P вн.мм= 93.8
Гр. сл. = V
Точн. = П

БПЗ-1043

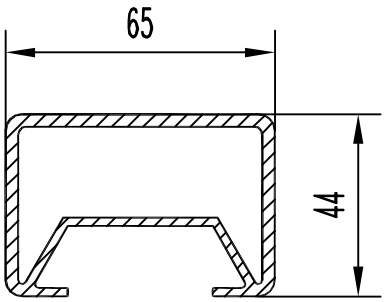

F см² = 6.270
Q кг. = 1.699
D оп.мм= 75.6
P н.мм = 263.8
P вн.мм= 209.8
Гр. сл. = V
Точн. = П

БПЗ-1045

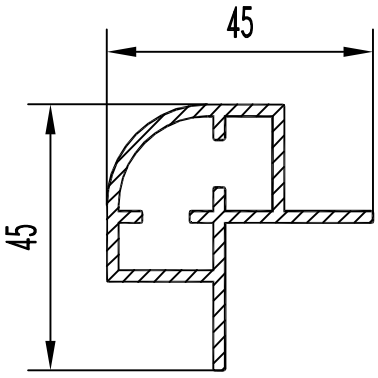

F см² = 3.020
Q кг. = 0.818
D оп.мм= 48.0
P н.мм = 171.9
P вн.мм= 128.5
Гр. сл. = V
Точн. = П

БПЗ-1046

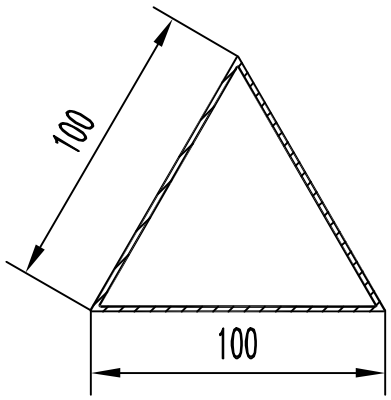

F см² = 4.95
Q кг. = 1.341
D оп.мм= 114.9
P н.мм = 298
P вн.мм= 281.1
Гр. сл. = V
Точн. = П

БПЗ-1047

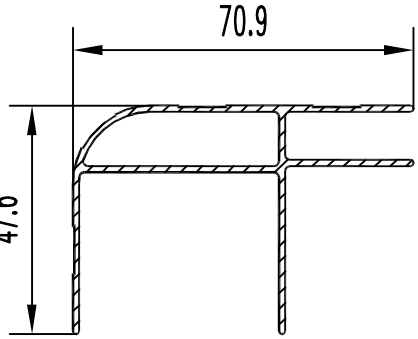

F см² = 2.814
Q кг. = 0.763
D оп.мм= 86.0
P н.мм = 348.3
P вн.мм= 97.2
Гр. сл. = V
Точн. = П

БПЗ-1048

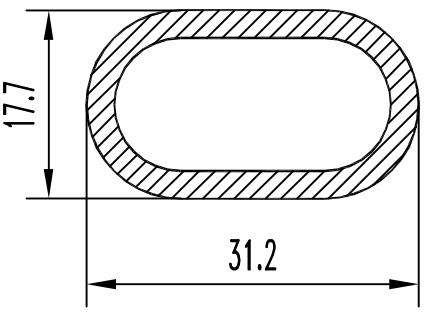

F см² = 1.940
Q кг. = 0.526
D оп.мм= 31.2
P н.мм = 82.6
P вн.мм= 66.3
Гр. сл. = III
Точн. = П

БПЗ-1049

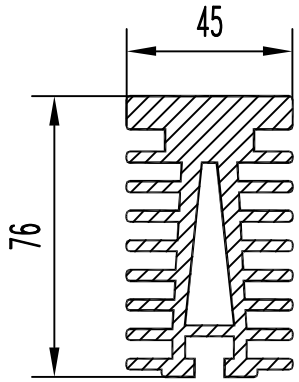

F см² = 18.000
Q кг. = 4.878
D оп.мм= 85.8
P н.мм = 679.8
P вн.мм= 105.7
Гр. сл. = VI
Точн. = П

БПЗ-1050

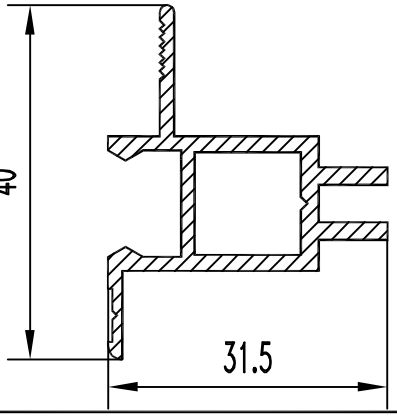

F см² = 1.920
Q кг. = 0.520
D оп.мм= 42.6
P н.мм = 179.3
P вн.мм= 47.8
Гр. сл. = VI
Точн. = П

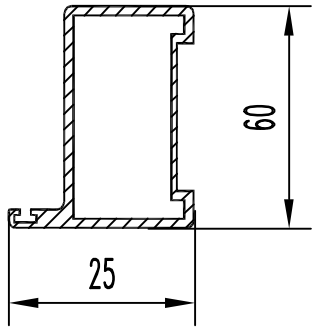

БПЗ-1051

F см² = 4.83
Q кг. = 1.309
D оп.мм= 77
P н.мм = 237.3
P вн.мм= 177
Гр. сл. = V
Точн. = П

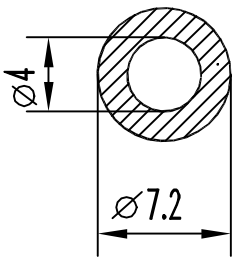

БПЗ-1056

F см² = 0.282
Q кг. = 0.076
D оп.мм= 7.2
P н.мм = 22.6
P вн.мм= 12.6
Гр. сл. = IV
Точн. = П

БПЗ-1052

F см² = 1
Q кг. = 1
D оп.мм= 1
P н.мм = 1
P вн.мм= 1
Гр. сл. = IV
Точн. = П

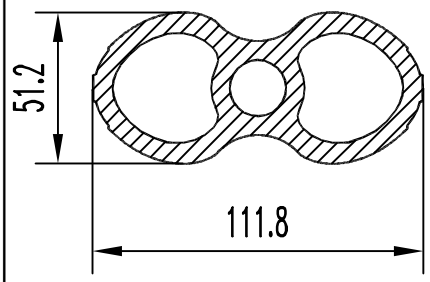

БПЗ-1057

F см² = 21.14
Q кг. = 5.729
D оп.мм= 112
P н.мм = 288.8
P вн.мм= 296.3
Гр. сл. = особая
Точн. = П

БПЗ-1053

F см² = 1
Q кг. = 1
D оп.мм= 1
P н.мм = 1
P вн.мм= 1
Гр. сл. = III
Точн. = Н

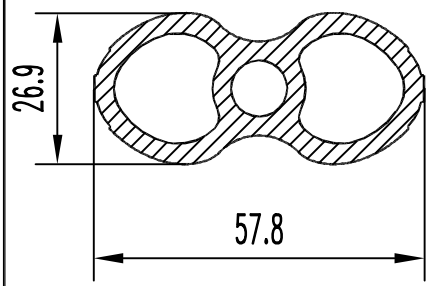

БПЗ-1058

F см² = 5.81
Q кг. = 1.574
D оп.мм= 57
P н.мм = 149.9
P вн.мм= 154.6
Гр. сл. = особая
Точн. = П

БПЗ-1054

F см² = 1
Q кг. = 1
D оп.мм= 1
P н.мм = 1
P вн.мм= 1
Гр. сл. = III
Точн. = П

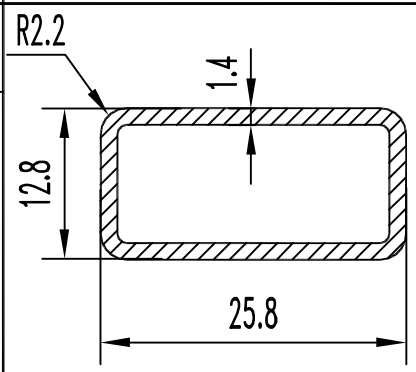

БПЗ-1059

F см² = 0.966
Q кг. = 0.262
D оп.мм= 30
P н.мм = 73.4
P вн.мм= 64.6
Гр. сл. = IV
Точн. = П

БПЗ-1055

F см² = 1
Q кг. = 1
D оп.мм= 1
P н.мм = 1
P вн.мм= 1
Гр. сл. = V
Точн. = П

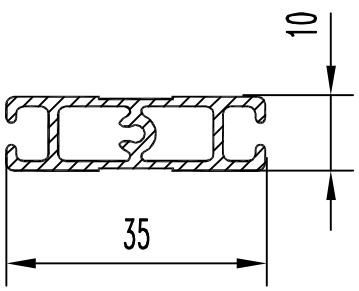

БПЗ-1060

F см² = 1.351
Q кг. = 0.366
D оп.мм= 36
P н.мм = 124.2
P вн.мм= 74.4
Гр. сл. = V
Точн. = П

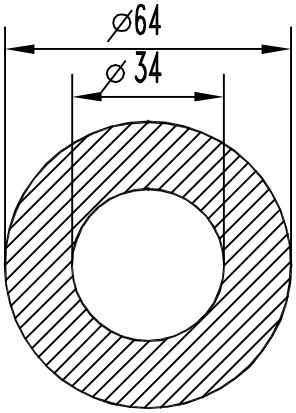

БПЗ-1061

F см² = 23.090
Q кг. = 6.257
D оп.мм= 64.0
P н.мм = 201.1
P вн.мм= 106.8
Гр. сл. = III
Точн. = Н

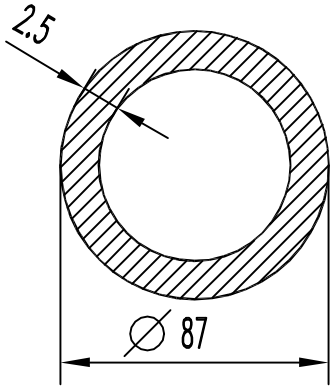

БПЗ-1066

F см² = 7.637
Q кг. = 2.070
D оп.мм= 87.0
P н.мм = 273.3
P вн.мм= 257.6
Гр. сл. = IV
Точн. = Н

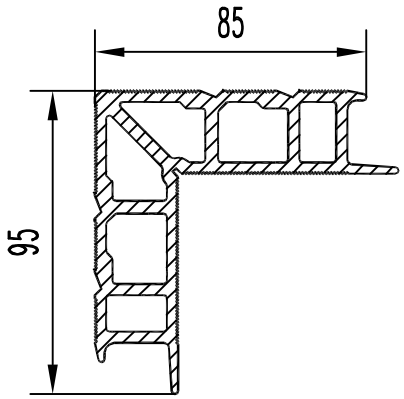

БПЗ-1062

F см² = 15.620
Q кг. = 4.233
D оп.мм= 118.0
P н.мм = 494.1
P вн.мм= 430.9
Гр. сл. = V
Точн. = П

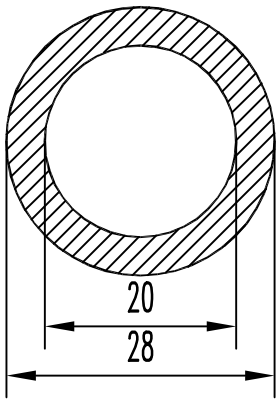

БПЗ-1063

F см² = 3.016
Q кг. = 0.817
D оп.мм= 28.0
P н.мм = 87.9
P вн.мм= 62.8
Гр. сл. = IV
Точн. = П

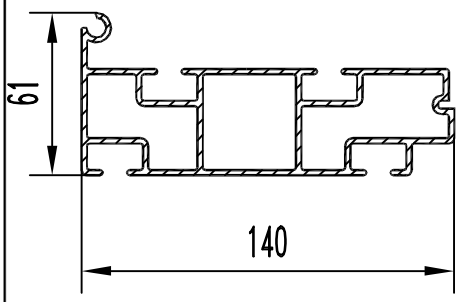

БПЗ-1064

F см² = 11.110
Q кг. = 3.011
D оп.мм= 148.0
P н.мм = 607.2
P вн.мм= 472.6
Гр. сл. =Особ.
Точн. = П

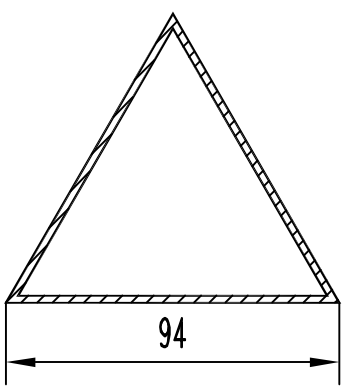

БПЗ-1065

F см² = 5.430
Q кг. = 1.472
D оп.мм= 104.5
P н.мм = 282.0
P вн.мм= 261.2
Гр. сл. = V
Точн. = П

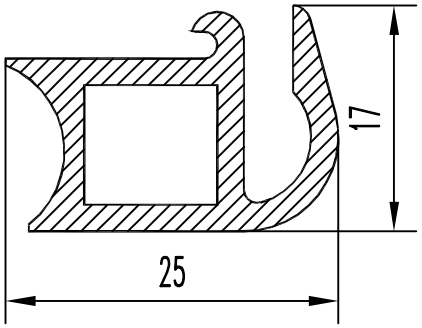

БПЗ-1076

F см² = 1.490
Q кг. = 0.404
D оп.мм= 26.6
P н.мм = 108.7
P вн.мм= 38.0
Гр. сл. = v
Точн. = П

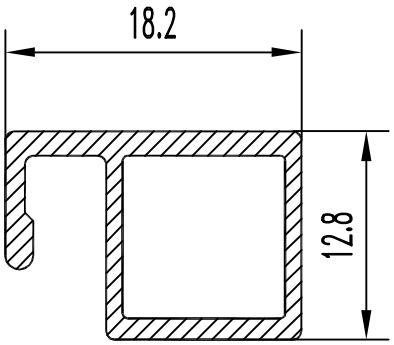

БПЗ-1072

F см² = 0.726
Q кг. = 0.197
D оп.мм= 22.0
P н.мм = 74.7
P вн.мм= 39.5
Гр. сл. = iv
Точн. = П

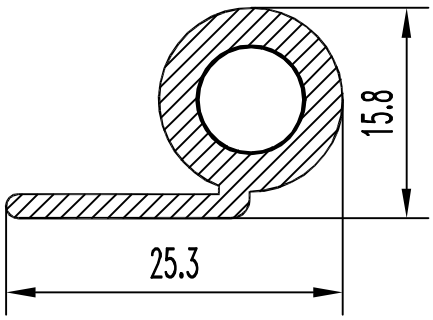

БПЗ-1077

F см² = 1.330
Q кг. = 0.360
D оп.мм= 27.0
P н.мм = 78.4
P вн.мм= 25.1
Гр. сл. = V
Точн. = П

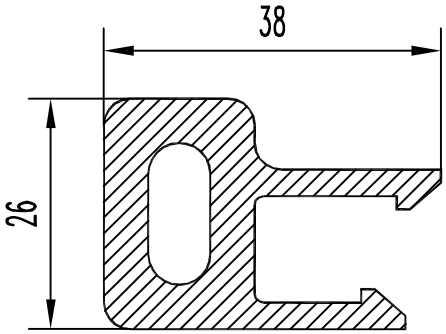

БПЗ-1073

F см² = 4.556
Q кг. = 1.235
D оп.мм= 42.0
P н.мм = 158.2
P вн.мм= 40.0
Гр. сл. = vi
Точн. = П

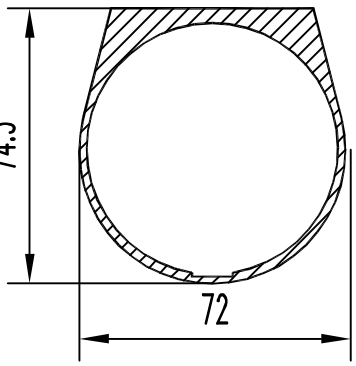

БПЗ-1078

F см² = 8.729
Q кг. = 2.366
D оп.мм= 84.0
P н.мм = 246.9
P вн.мм= 215.7
Гр. сл. = VI
Точн. = П

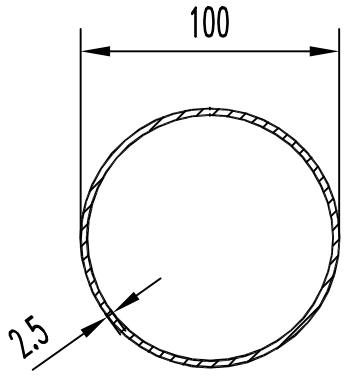

БПЗ-1074

F см² = 7.657
Q кг. = 2.075
D оп.мм= 100.0
P н.мм = 314.2
P вн.мм= 298.5
Гр. сл. = v
Точн. = П

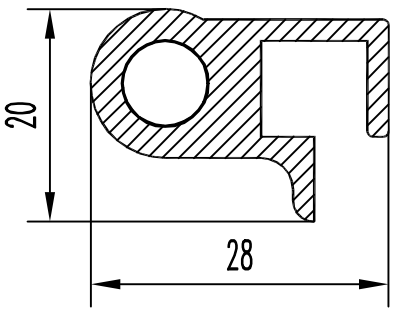

БПЗ-1075

F см² = 2.110
Q кг. = 0.572
D оп.мм= 29.1
P н.мм = 114.4
P вн.мм= 25.1
Гр. сл. = v
Точн. = П

БПЗ-1081

F см² = 1
Q кг. = 1
D оп.мм= 1
P н.мм = 1
P вн.мм= 1
Гр. сл. = V
Точн. = П

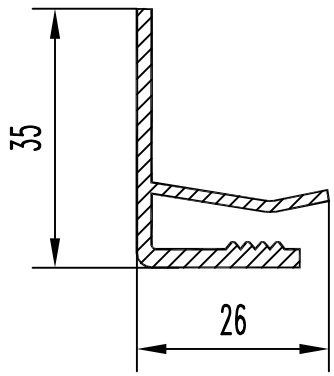

БПЗ-1086

F см² = 1.6
Q кг. = 0.434
D оп.мм= 44.3
P н.мм = 165.1
P вн.мм= 0
Гр. сл. = VI
Точн. = П

БПЗ-1082

F см² = 1
Q кг. = 1
D оп.мм= 1
P н.мм = 1
P вн.мм= 1
Гр. сл. = IV
Точн. = П

БПЗ-1087

F см² = 1
Q кг. = 1
D оп.мм= 1
P н.мм = 1
P вн.мм= 1
Гр. сл. = IV
Точн. = П

БПЗ-1083

F см² = 1
Q кг. = 1
D оп.мм= 1
P н.мм = 1
P вн.мм= 1
Гр. сл. = III
Точн. = Н

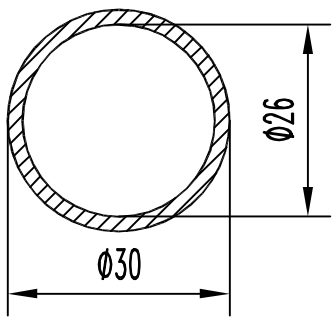

БПЗ-1088

F см² = 1.769
Q кг. = 0.479
D оп.мм= 30
P н.мм = 94.3
P вн.мм= 81.7
Гр. сл. = IV
Точн. = П

БПЗ-1084

F см² = 1
Q кг. = 1
D оп.мм= 1
P н.мм = 1
P вн.мм= 1
Гр. сл. = III
Точн. = П

БПЗ-1089

F см² = 1
Q кг. = 1
D оп.мм= 1
P н.мм = 1
P вн.мм= 1
Гр. сл. = IV
Точн. = П

БПЗ-1085

F см² = 1
Q кг. = 1
D оп.мм= 1
P н.мм = 1
P вн.мм= 1
Гр. сл. = V
Точн. = П

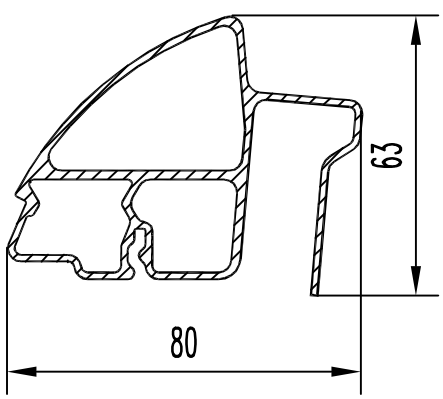

БПЗ-1090

F см² = 5.82
Q кг. = 1.577
D оп.мм= 87
P н.мм = 354.4
P вн.мм= 299.1
Гр. сл. = особая
Точн. = П

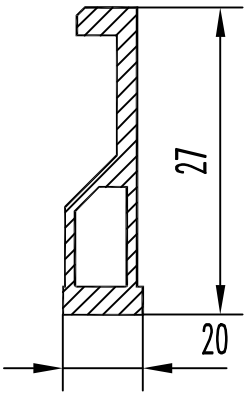

БПЗ-1091

F см² = 5.958
Q кг. = 1.615
D оп.мм= 80.0
P н.мм = 205.2
P вн.мм= 72.0
Гр. сл. = IV
Точн. = П

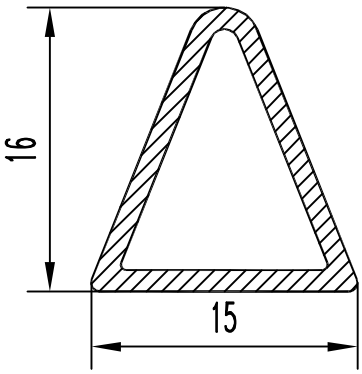

БПЗ-1096

F см² = 0.563
Q кг. = 0.153
D оп.мм= 20.0
P н.мм = 51.0
P вн.мм= 41.4
Гр. сл. = IV
Точн. = Н

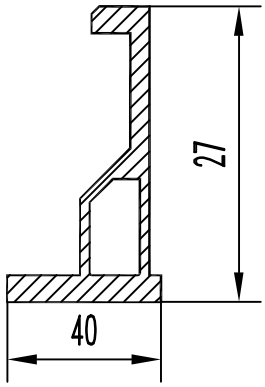

БПЗ-1092

F см² = 7.358
Q кг. = 1.994
D оп.мм= 86.0
P н.мм = 245.2
P вн.мм= 72.0
Гр. сл. = IV
Точн. = П

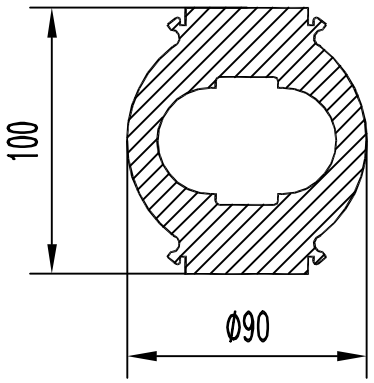

БПЗ-1097

F см² = 46.000
Q кг. = 12.466
D оп.мм= 111.6
P н.мм = 368.7
P вн.мм= 193.5
Гр. сл. = V
Точн. = П

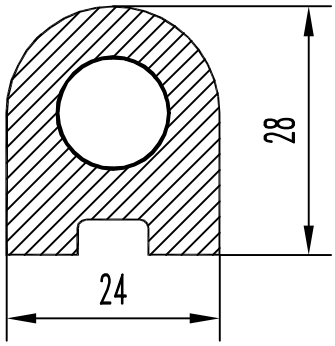

БПЗ-1093

F см² = 4.460
Q кг. = 1.209
D оп.мм= 30.0
P н.мм = 100.8
P вн.мм= 40.8
Гр. сл. = IV
Точн. = П

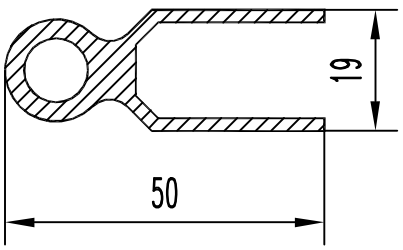

БПЗ-1098

F см² = 2.993
Q кг. = 0.811
D оп.мм= 52.0
P н.мм = 188.6
P вн.мм= 31.4
Гр. сл. = VI
Точн. = П

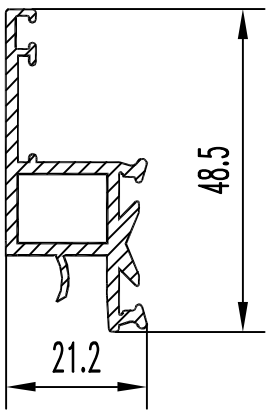

БПЗ-1094

F см² = 2.152
Q кг. = 0.583
D оп.мм= 52.0
P н.мм = 188.2
P вн.мм= 47.5
Гр. сл. = V
Точн. = П

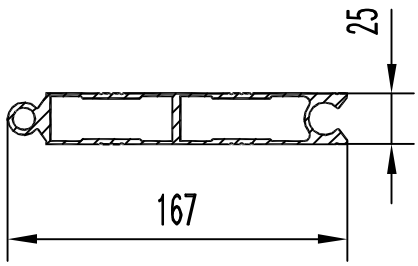

БПЗ-1099

F см² = 10.210
Q кг. = 2.767
D оп.мм= 168.0
P н.мм = 428.7
P вн.мм= 372.0
Гр. сл. = VI
Точн. = П

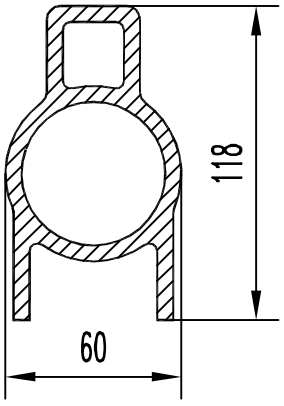

БПЗ-1095

F см² = 21.250
Q кг. = 5.759
D оп.мм= 120.0
P н.мм = 399.3
P вн.мм= 260.7
Гр. сл. = IV
Точн. = П

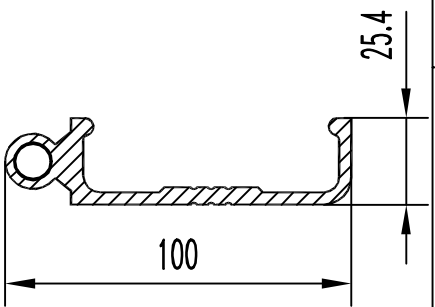

БПЗ-1100

F см² = 6.507
Q кг. = 1.763
D оп.мм= 102.0
P н.мм = 291.7
P вн.мм= 34.5
Гр. сл. = VI
Точн. = П

БПЗ-1101

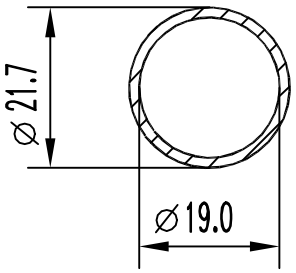

F см² = 0.863
Q кг. = 0.234
D оп.мм= 22
P н.мм = 68.2
P вн.мм= 59.7
Гр. сл. = IV
Точн. = П

БПЗ-1102

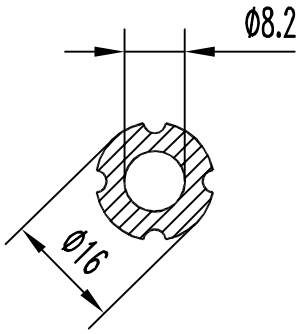

F см² = 1.347
Q кг. = 0.365
D оп.мм= 16
P н.мм = 56
P вн.мм= 25.8
Гр. сл. = V
Точн. = П

БПЗ-1103

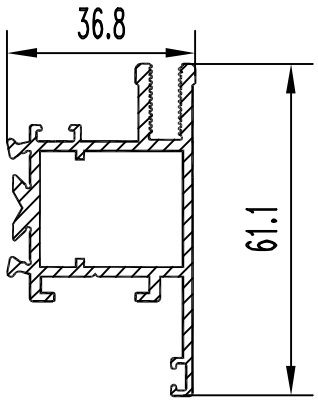

F см² = 3.78
Q кг. = 1.02
D оп.мм= 62
P н.мм = 315.7
P вн.мм= 101.5
Гр. сл. = V
Точн. = П

БПЗ-1104

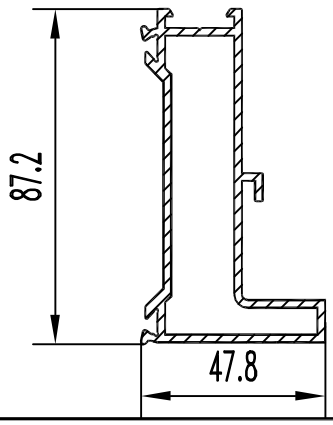

F см² = 5.77
Q кг. = 1.557
D оп.мм= 97
P н.мм = 335.3
P вн.мм= 234.4
Гр. сл. = V
Точн. = П

БПЗ-1105

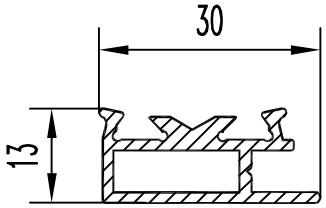

F см² = 1.65
Q кг. = 0.45
D оп.мм= 33
P н.мм = 126
P вн.мм= 42.4
Гр. сл. = V
Точн. = П

БПЗ-1106

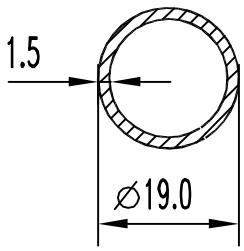

F см² = 0.825
Q кг. = 0.224
D оп.мм= 19
P н.мм = 59.7
P вн.мм= 50.3
Гр. сл. = IV
Точн. = П

БПЗ-1107

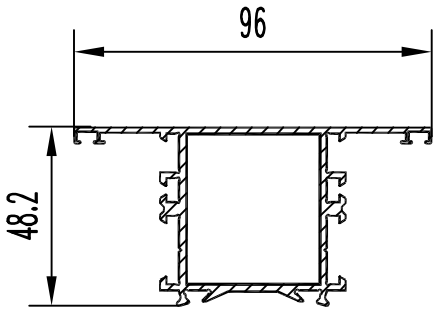

F см² = 5.266
Q кг. = 1.427
D оп.мм= 96
P н.мм = 445.2
P вн.мм= 155.2
Гр. сл. = V
Точн. = П

БПЗ-1108

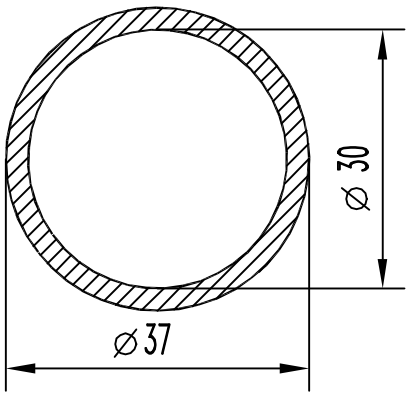

F см² = 3.684
Q кг. = 0.998
D оп.мм= 37
P н.мм = 116.2
P вн.мм= 94.2
Гр. сл. = III
Точн. = П

БПЗ-1109

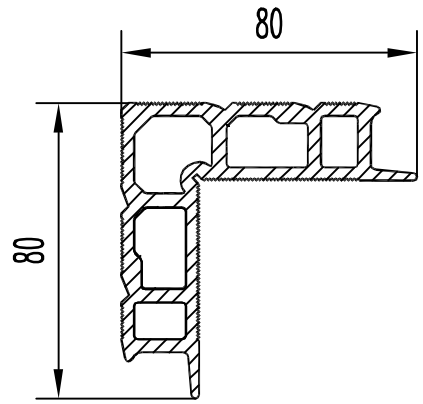

F см² = 11.87
Q кг. = 3.217
D оп.мм= 100
P н.мм = 399.3
P вн.мм= 305.6
Гр. сл. = V
Точн. = П

БПЗ-1110

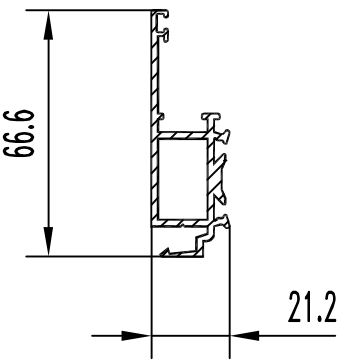

F см² = 3.45
Q кг. = 0.936
D оп.мм= 91
P н.мм = 319.6
P вн.мм= 69.6
Гр. сл. = V
Точн. = П

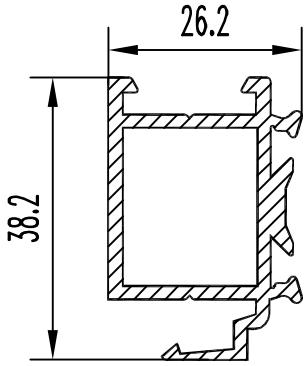

БПЗ-1111

F см² = 2.598
Q кг. = 0.704
D оп.мм= 43
P н.мм = 196
P вн.мм= 79.2
Гр. сл. = V
Точн. = П

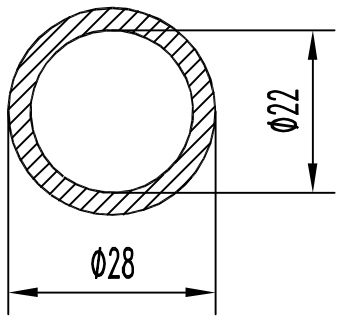

БПЗ-1116

F см² = 2.356
Q кг. = 0.638
D оп.мм= 28
P н.мм = 88
P вн.мм= 69.1
Гр. сл. = III
Точн. = П

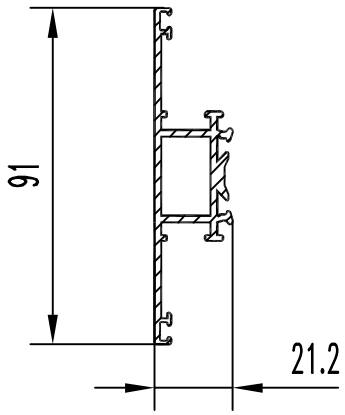

БПЗ-1112

F см² = 3.454
Q кг. = 0.936
D оп.мм= 91
P н.мм = 319.6
P вн.мм= 69.6
Гр. сл. = V
Точн. = П

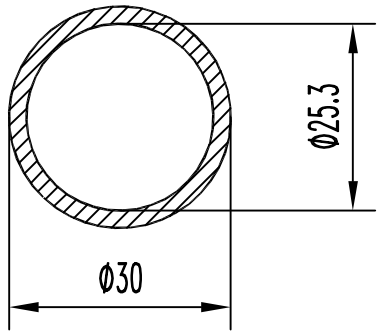

БПЗ-1117

F см² = 2.04
Q кг. = 0.552
D оп.мм= 30
P н.мм = 94.3
P вн.мм= 79.5
Гр. сл. = III
Точн. = П

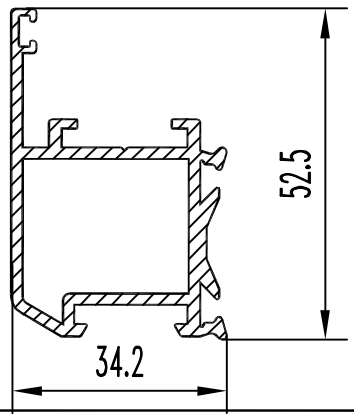

БПЗ-1113

F см² = 3.259
Q кг. = 0.883
D оп.мм= 62
P н.мм = 251.4
P вн.мм= 102
Гр. сл. = V
Точн. = П

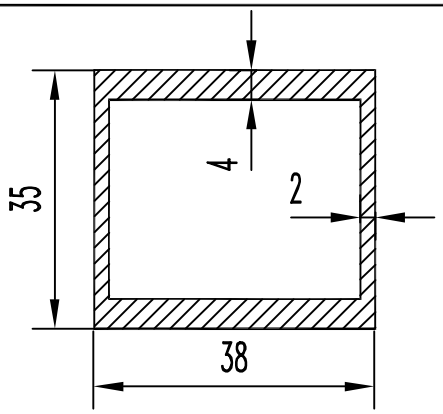

БПЗ-1118

F см² = 4.12
Q кг. = 1.116
D оп.мм= 53
P н.мм = 146
P вн.мм= 122
Гр. сл. = III
Точн. = особая

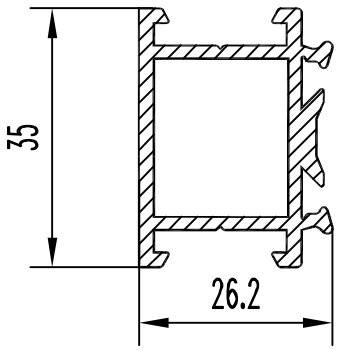

БПЗ-1114

F см² = 2.562
Q кг. = 0.694
D оп.мм= 41
P н.мм = 181.5
P вн.мм= 79.2
Гр. сл. = V
Точн. = П

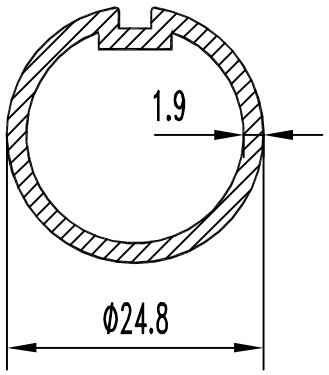

БПЗ-1119

F см² = 1.444
Q кг. = 0.391
D оп.мм= 25
P н.мм = 81.6
P вн.мм= 69.1
Гр. сл. = IV
Точн. = П

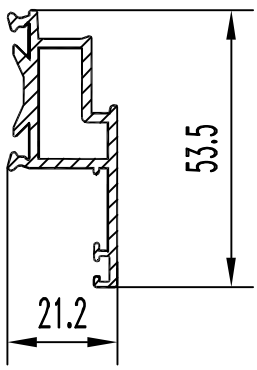

БПЗ-1115

F см² = 2.62
Q кг. = 0.71
D оп.мм= 57
P н.мм = 196.7
P вн.мм= 69.2
Гр. сл. = V
Точн. = П

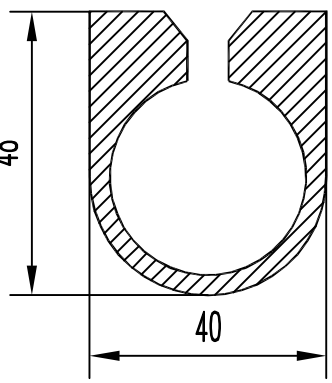

БПЗ-1120

F см² = 7.82
Q кг. = 2.12
D оп.мм= 57
P н.мм = 267.4
P вн.мм=
Гр. сл. = V
Точн. = П

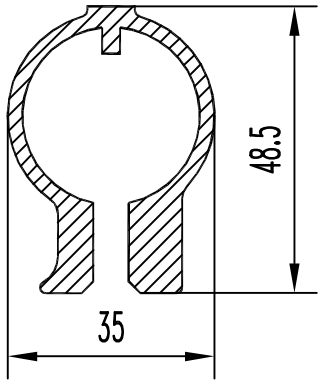

БПЗ-1121

F см² = 4.799
Q кг. = 1.301
D оп.мм= 52.0
P н.мм = 264.9
P вн.мм= 0.0
Гр. сл. = V
Точн. = П

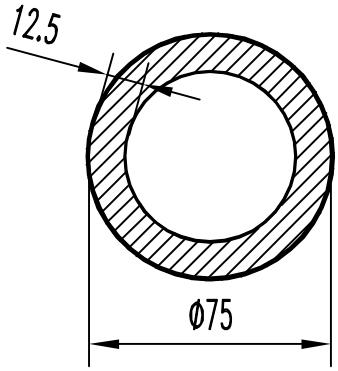

БПЗ-1126

F см² = 24.540
Q кг. = 6.650
D оп.мм= 75.0
P н.мм = 235.6
P вн.мм= 157.1
Гр. сл. = III
Точн. = П

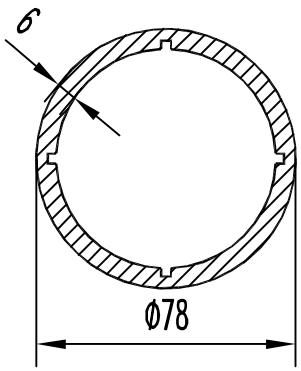

БПЗ-1122

F см² = 13.274
Q кг. = 3.597
D оп.мм= 78.0
P н.мм = 245.0
P вн.мм= 227.3
Гр. сл. = IV
Точн. = П

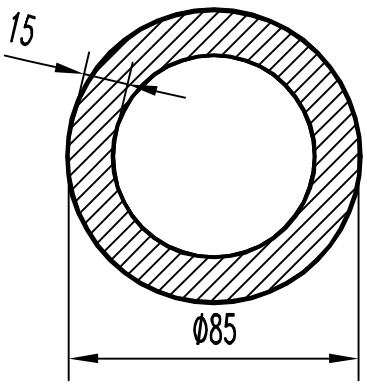

БПЗ-1127

F см² = 32.990
Q кг. = 8.940
D оп.мм= 85.0
P н.мм = 267.0
P вн.мм= 172.8
Гр. сл. = III
Точн. = П

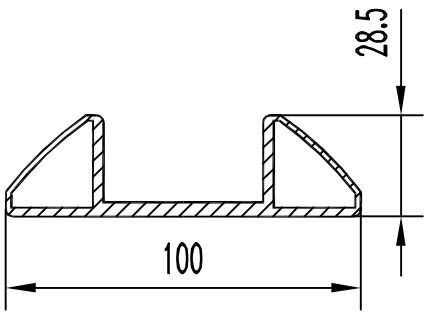

БПЗ-1123

F см² = 5.797
Q кг. = 1.571
D оп.мм= 101.0
P н.мм = 277.0
P вн.мм= 165.6
Гр. сл. =Особ.
Точн. = П

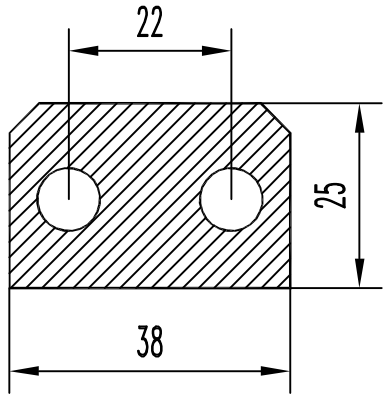

БПЗ-1124

F см² = 82.000
Q кг. = 22.222
D оп.мм= 43.5
P н.мм = 121.3
P вн.мм= 53.4
Гр. сл. = III
Точн. = Н

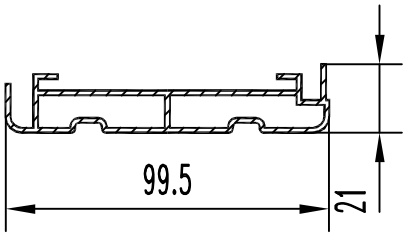

БПЗ-1129

F см² = 4.074
Q кг. = 1.104
D оп.мм= 105.0
P н.мм = 320.8
P вн.мм= 219.0
Гр. сл. = V
Точн. = П

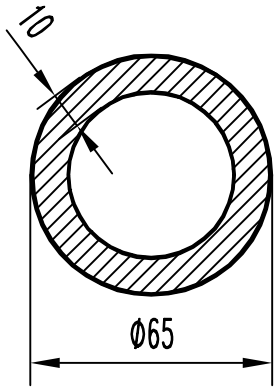

БПЗ-1125

F см² = 17.300
Q кг. = 4.688
D оп.мм= 65.0
P н.мм = 204.2
P вн.мм= 141.4
Гр. сл. = III
Точн. = П

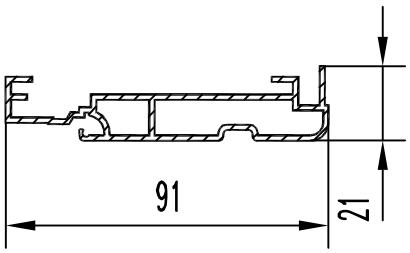

БПЗ-1130

F см² = 3.642
Q кг. = 0.987
D оп.мм= 100.0
P н.мм = 319.1
P вн.мм= 165.1
Гр. сл. = V
Точн. = П

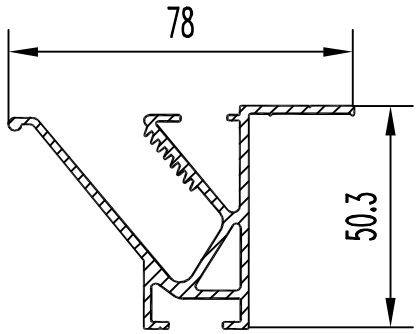

БПЗ-1131

F см² = 4.343
Q кг. = 1.177
D оп.мм= 42.0
P н.мм = 416.2
P вн.мм= 43.2
Гр. сл. =Особ.
Точн. = П

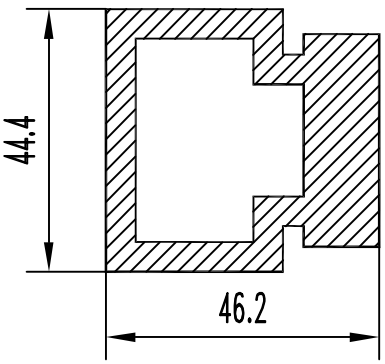

БПЗ-1136

F см² = 10.430
Q кг. = 2.827
D оп.мм= 61.5
P н.мм = 195.2
P вн.мм= 125.6
Гр. сл. = III
Точн. = П

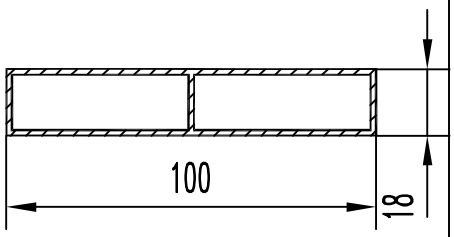

БПЗ-1132

F см² = 3.675
Q кг. = 0.996
D оп.мм= 102.0
P н.мм = 236.0
P вн.мм= 251.0
Гр. сл. =Особ.
Точн. = П

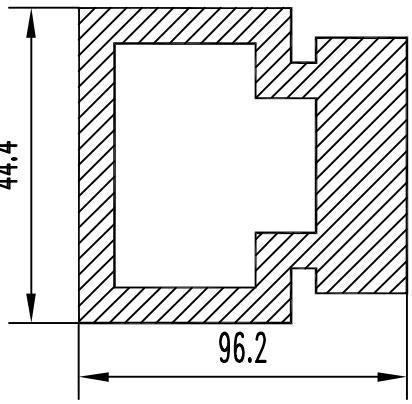

БПЗ-1137

F см² = 15.440
Q кг. = 4.184
D оп.мм= 104.5
P н.мм = 295.2
P вн.мм= 225.6
Гр. сл. = III
Точн. = П

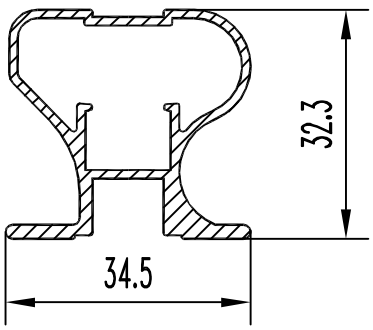

БПЗ-1133

F см² = 2.175
Q кг. = 0.589
D оп.мм= 45.0
P н.мм = 169.1
P вн.мм= 112.6
Гр. сл. =Особ.
Точн. = П

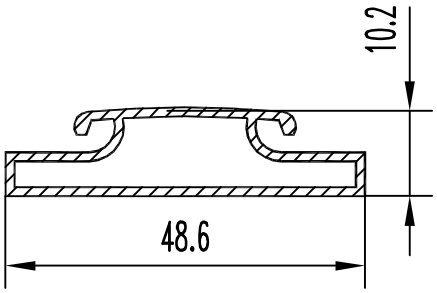

БПЗ-1138

F см² = 1.729
Q кг. = 0.469
D оп.мм= 50.0
P н.мм = 143.5
P вн.мм= 110.4
Гр. сл. = VI
Точн. = П

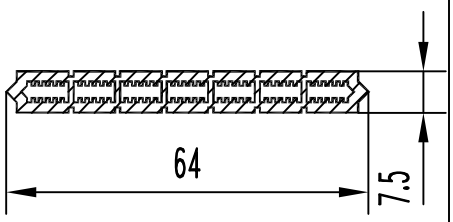

БПЗ-1134

F см² = 2.613
Q кг. = 0.708
D оп.мм= 64.0
P н.мм = 152.5
P вн.мм= 277.1
Гр. сл. =Особ.
Точн. = П

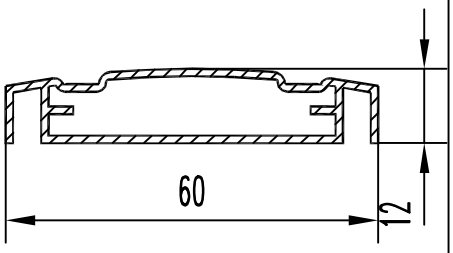

БПЗ-1139

F см² = 1.820
Q кг. = 0.493
D оп.мм= 60.7
P н.мм = 176.1
P вн.мм= 127.4
Гр. сл. = VI
Точн. = П

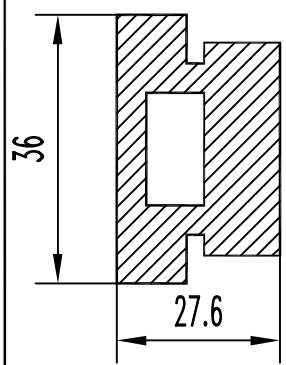

БПЗ-1135

F см² = 8.970
Q кг. = 2.431
D оп.мм= 49.9
P н.мм = 160.0
P вн.мм= 57.6
Гр. сл. = III
Точн. = П

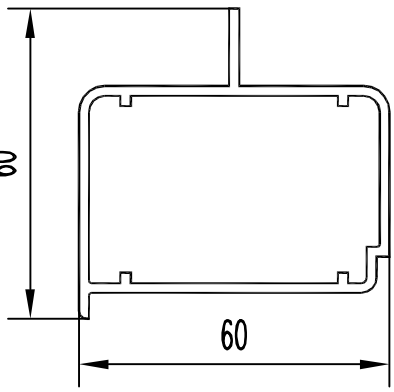

БПЗ-1140

F см² = 4.129
Q кг. = 1.119
D оп.мм= 61.0
P н.мм = 233.6
P вн.мм= 197.2
Гр. сл. = VI
Точн. = П

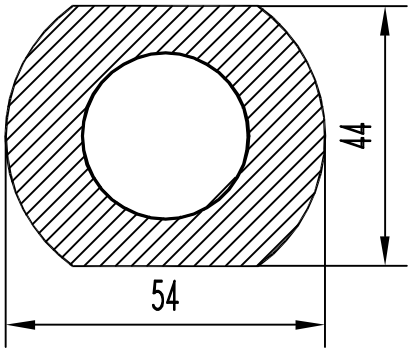

БПЗ-1141

F см² = 14.610
Q кг. = 3.959
D оп.мм= 54.0
P н.мм = 165.5
P вн.мм= 88.0
Гр. сл. = III
Точн. = Н

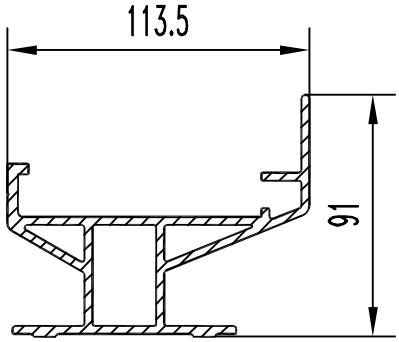

БПЗ-1146

F см² = 13.380
Q кг. = 3.626
D оп.мм= 145.0
P н.мм = 553.6
P вн.мм= 166.3
Гр. сл. =Особ.
Точн. = П

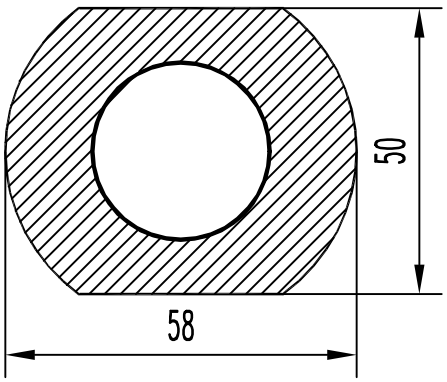

БПЗ-1142

F см² = 17.040
Q кг. = 4.618
D оп.мм= 58.0
P н.мм = 179.4
P вн.мм= 99.0
Гр. сл. = III
Точн. = Н

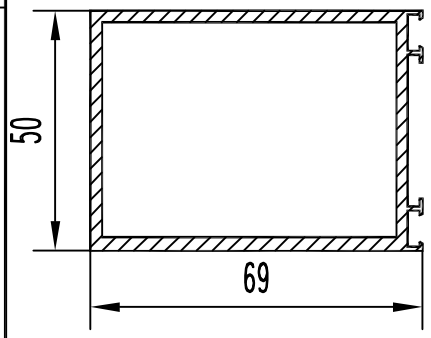

БПЗ-1147

F см² = 4.050
Q кг. = 1.098
D оп.мм= 85.0
P н.мм = 266.0
P вн.мм= 218.0
Гр. сл. = V
Точн. = П

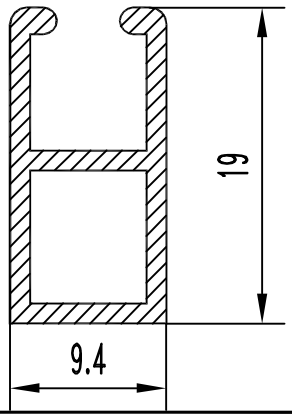

БПЗ-1143

F см² = 0.665
Q кг. = 0.180
D оп.мм= 20.0
P н.мм = 78.2
P вн.мм= 30.0
Гр. сл. = VI
Точн. = Н

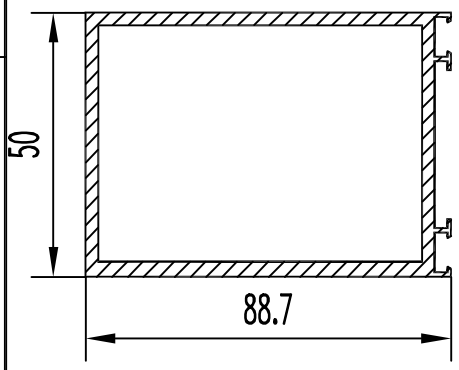

БПЗ-1148

F см² = 4.720
Q кг. = 1.279
D оп.мм= 101.0
P н.мм = 305.0
P вн.мм= 258.0
Гр. сл. = V
Точн. = П

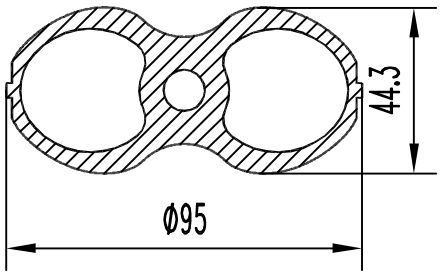

БПЗ-1144

F см² = 14.474
Q кг. = 3.922
D оп.мм= 95.0
P н.мм = 248.9
P вн.мм= 251.0
Гр. сл. =Особ.
Точн. = П

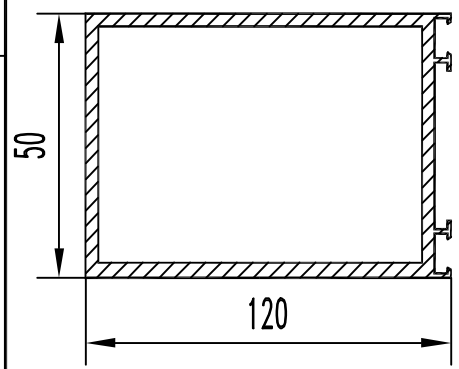

БПЗ-1149

F см² = 7.050
Q кг. = 1.911
D оп.мм= 130.0
P н.мм = 466.9
P вн.мм= 317.2
Гр. сл. = V
Точн. = П

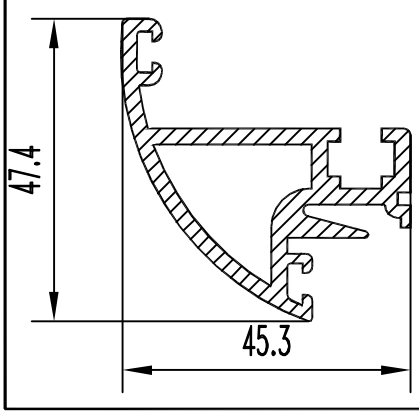

БПЗ-1145

F см² = 4.193
Q кг. = 1.136
D оп.мм= 57.0
P н.мм = 257.9
P вн.мм= 80.2
Гр. сл. = VI
Точн. = П

БПЗ-1151

F см² = 2.34
Q кг. = 0.632
D оп.мм= 53
P н.мм = 195.6
P вн.мм= 65
Гр. сл. = V
Точн. = особой

БПЗ-1152

F см² = 2.59
Q кг. = 0.699
D оп.мм= 56
P н.мм = 229.5
P вн.мм= 65.6
Гр. сл. = V
Точн. = особой

БПЗ-1153

F см² = 3.1
Q кг. = 0.837
D оп.мм= 77
P н.мм = 295.6
P вн.мм= 65.6
Гр. сл. = V
Точн. = особой

БПЗ-1154

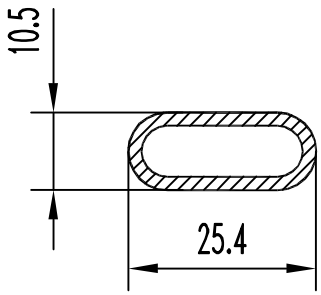

F см² = 1.03
Q кг. = 0.279
D оп.мм= 26
P н.мм = 62.8
P вн.мм= 51.5
Гр. сл. = IV
Точн. = Н

БПЗ-1155

F см² = 10.88
Q кг. = 2.94
D оп.мм= 127
P н.мм = 448
P вн.мм= 552
Гр. сл. = особая
Точн. = П

БПЗ-1156

F см² = 11.92
Q кг. = 3.23
D оп.мм= 127
P н.мм = 552
P вн.мм= 552
Гр. сл. =
Точн. = П

БПЗ-1157

F см² = 11.45
Q кг. = 3.1
D оп.мм= 134
P н.мм = 462
P вн.мм= 593
Гр. сл. = особая
Точн. = П

БПЗ-1158

F см² = 12.49
Q кг. = 3.38
D оп.мм= 134
P н.мм = 566
P вн.мм= 593
Гр. сл. = особая
Точн. = П

БПЗ-1159

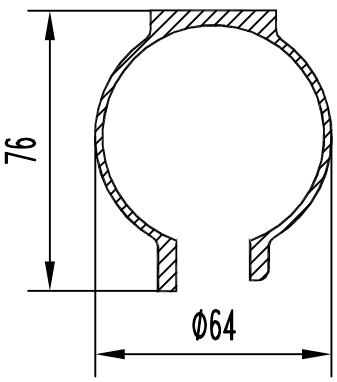

F см² = 5.81
Q кг. = 1.575
D оп.мм= 83
P н.мм = 406.3
P вн.мм= 0
Гр. сл. = VI
Точн. = П

БПЗ-1160

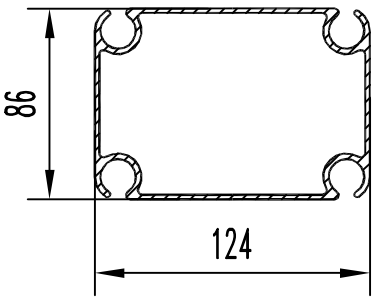

F см² = 11.31
Q кг. = 3.065
D оп.мм= 144
P н.мм = 559.6
P вн.мм= 395.2
Гр. сл. = особая
Точн. = П

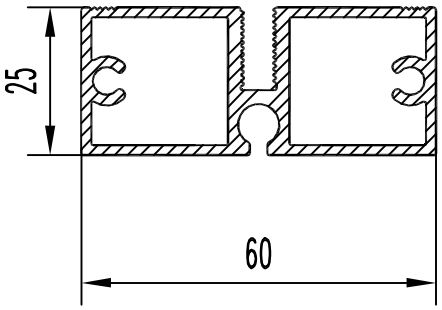

БПЗ-1161

F см² = 4.252
Q кг. = 1.152
D оп.мм= 66
P н.мм = 234.5
P вн.мм= 289.3
Гр. сл. = особой
Точн. = П

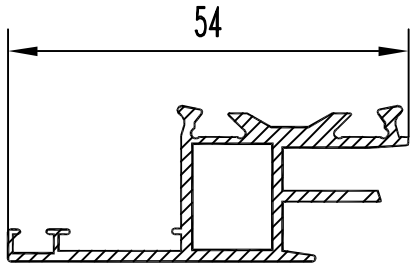

БПЗ-1166

F см² = 2.49
Q кг. = 0.673
D оп.мм= 57
P н.мм = 224.7
P вн.мм= 47.6
Гр. сл. = V
Точн. = особой

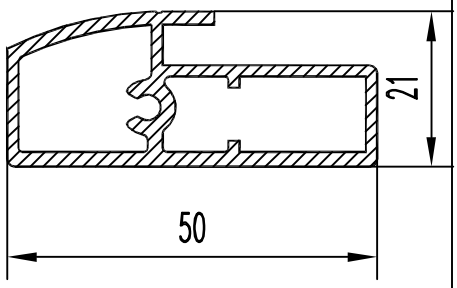

БПЗ-1162

F см² = 2.776
Q кг. = 0.752
D оп.мм= 56
P н.мм = 150.6
P вн.мм= 158
Гр. сл. = VI
Точн. = П

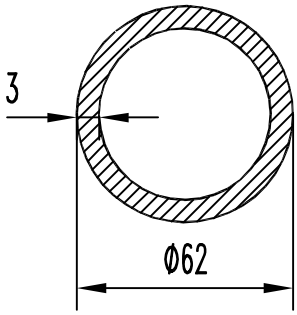

БПЗ-1167

F см² = 5.561
Q кг. = 1.507
D оп.мм= 62
P н.мм = 194.8
P вн.мм= 175.9
Гр. сл. = VI
Точн. = П

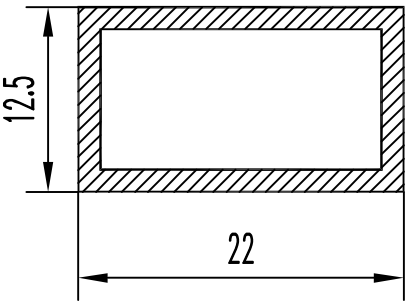

БПЗ-1163

F см² = 0.945
Q кг. = 0.256
D оп.мм= 25
P н.мм = 69
P вн.мм= 57
Гр. сл. = IV
Точн. = особой

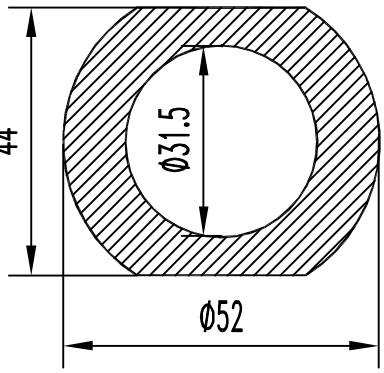

БПЗ-1168

F см² = 11.942
Q кг. = 3.236
D оп.мм= 52
P н.мм = 160.3
P вн.мм= 99
Гр. сл. = III
Точн. = Н

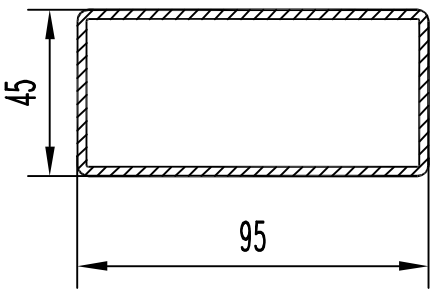

БПЗ-1164

F см² = 6.67
Q кг. = 1.808
D оп.мм= 104
P н.мм = 274.9
P вн.мм= 259.1
Гр. сл. = V
Точн. = П

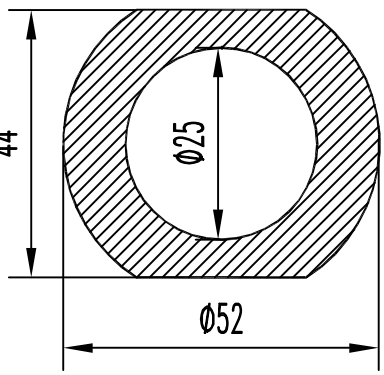

БПЗ-1169

F см² = 14.896
Q кг. = 4.037
D оп.мм= 52
P н.мм = 160.3
P вн.мм= 99
Гр. сл. = III
Точн. = Н

БПЗ-1165

F см² = 0
Q кг. = 0
D оп.мм= 0
P н.мм = 0
P вн.мм= 0
Гр. сл. = 0
Точн. = 0

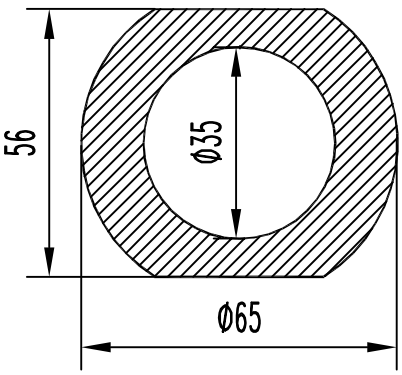

БПЗ-1170

F см² = 21.553
Q кг. = 5.84
D оп.мм= 65
P н.мм = 201
P вн.мм= 110
Гр. сл. = III
Точн. = Н

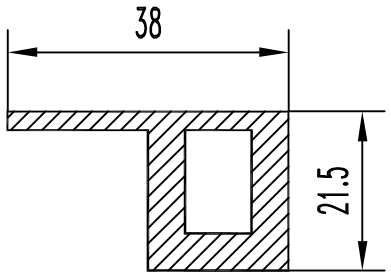

БПЗ-1171

F см² = 3.300
Q кг. = 0.894
D оп.мм= 44.0
P н.мм = 119.0
P вн.мм= 46.0
Гр. сл. = V
Точн. = П

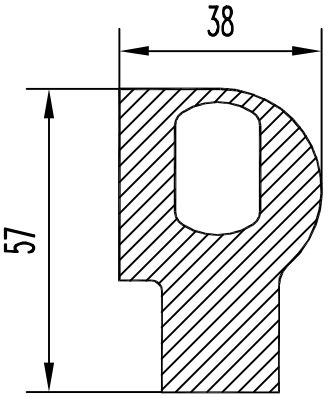

БПЗ-1176

F см² = 13.358
Q кг. = 3.620
D оп.мм= 15.0
P н.мм = 175.3
P вн.мм= 72.2
Гр. сл. = IV
Точн. = П

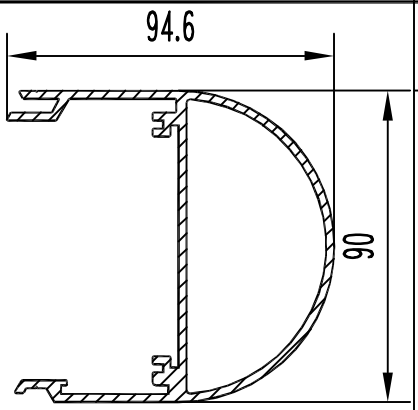

БПЗ-1172

F см² = 8.830
Q кг. = 2.393
D оп.мм= 113.0
P н.мм = 213.8
P вн.мм= 510.2
Гр. сл. =Особ.
Точн. = П

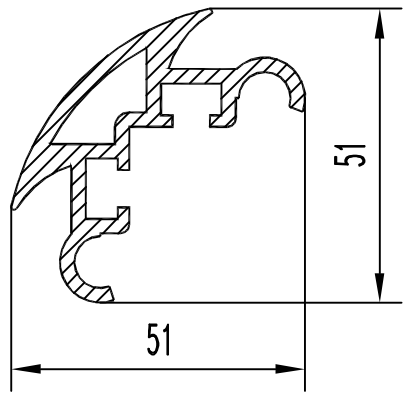

БПЗ-1177

F см² = 4.481
Q кг. = 1.214
D оп.мм= 56.0
P н.мм = 269.2
P вн.мм= 56.4
Гр. сл. = VI
Точн. = П

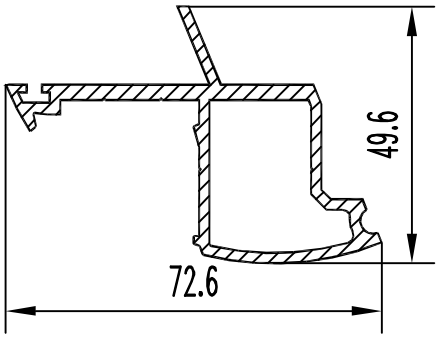

БПЗ-1173

F см² = 4.253
Q кг. = 1.153
D оп.мм= 78.7
P н.мм = 263.0
P вн.мм= 108.0
Гр. сл. =Особ.
Точн. = П

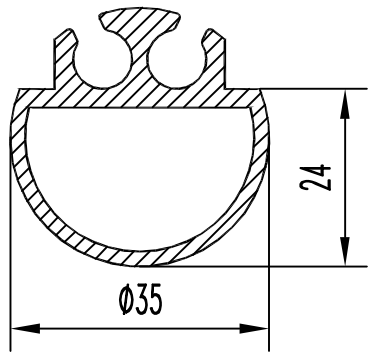

БПЗ-1178

F см² = 3.083
Q кг. = 0.835
D оп.мм= 35.0
P н.мм = 157.9
P вн.мм= 86.7
Гр. сл. = V
Точн. = П

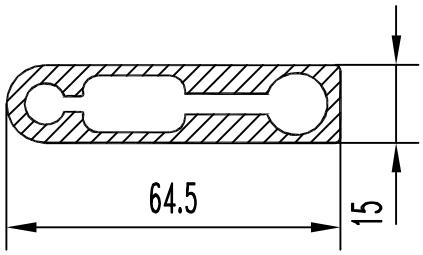

БПЗ-1174

F см² = 4.972
Q кг. = 1.347
D оп.мм= 66.0
P н.мм = 151.7
P вн.мм= 142.3
Гр. сл. = VI
Точн. = П

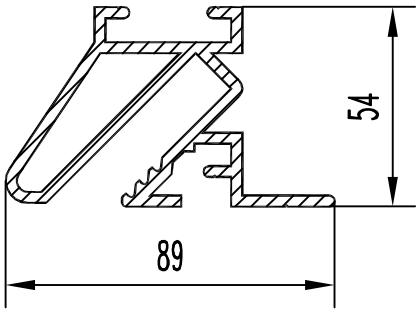

БПЗ-1179

F см² = 9.420
Q кг. = 2.553
D оп.мм= 92.0
P н.мм = 500.2
P вн.мм= 124.3
Гр. сл. =Особ.
Точн. = П

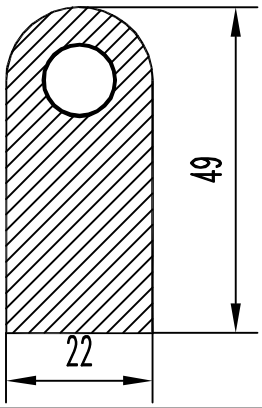

БПЗ-1175

F см² = 9.470
Q кг. = 2.566
D оп.мм= 51.5
P н.мм = 132.6
P вн.мм= 31.4
Гр. сл. = IV
Точн. = П

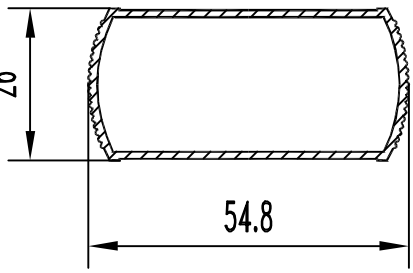

БПЗ-1180

F см² = 1.845
Q кг. = 0.500
D оп.мм= 55.0
P н.мм = 167.3
P вн.мм= 140.1
Гр. сл. = VI
Точн. = П

БПЗ-1181

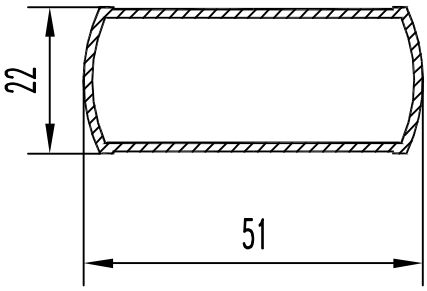

F см² = 1.745
Q кг. = 0.473
D оп.мм= 51
P н.мм = 138.7
P вн.мм= 127.8
Гр. сл. = VI
Точн. = П

БПЗ-1182

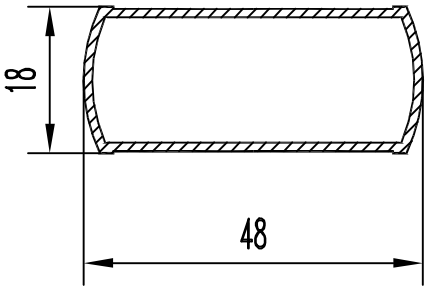

F см² = 1.589
Q кг. = 0.431
D оп.мм= 48
P н.мм = 127.1
P вн.мм= 116
Гр. сл. = VI
Точн. = П

БПЗ-1183

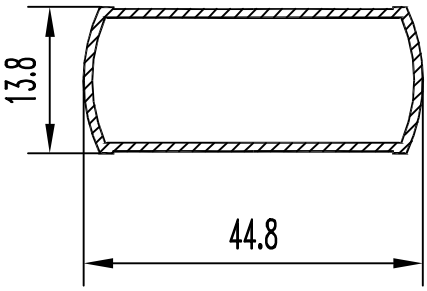

F см² = 1.416
Q кг. = 0.384
D оп.мм= 46
P н.мм = 114.5
P вн.мм= 103.1
Гр. сл. = VI
Точн. = П

БПЗ-1184

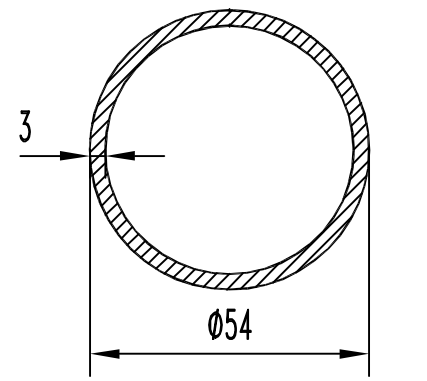

F см² = 4.806
Q кг. = 1.302
D оп.мм= 54
P н.мм = 169.7
P вн.мм= 150.8
Гр. сл. = III
Точн. = П

БПЗ-1185

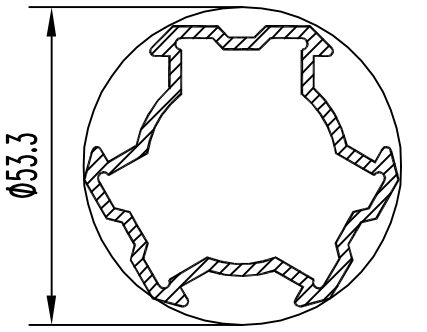

F см² = 3.753
Q кг. = 1.017
D оп.мм= 53.3
P н.мм = 198.2
P вн.мм= 164.8
Гр. сл. = VI
Точн. = П

БПЗ-1186

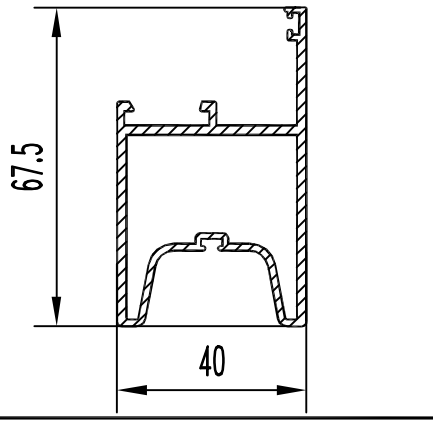

F см² = 4.124
Q кг. = 1.118
D оп.мм= 56
P н.мм = 285.1
P вн.мм= 176.6
Гр. сл. = VI
Точн. = П

БПЗ-1187

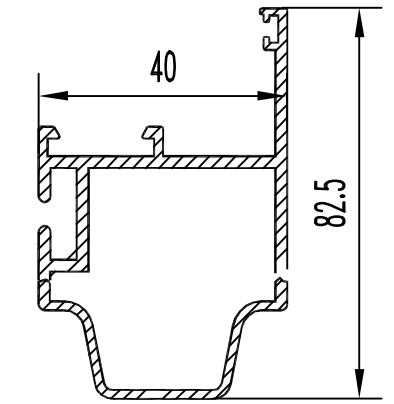

F см² = 4.393
Q кг. = 1.19
D оп.мм= 86
P н.мм = 309.2
P вн.мм= 171.2
Гр. сл. = VI
Точн. = П

БПЗ-1188

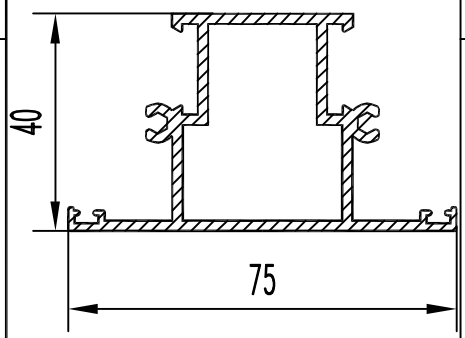

F см² = 4.56
Q кг. = 1.236
D оп.мм= 77
P н.мм = 332.7
P вн.мм= 137.6
Гр. сл. = особая
Точн. = П

БПЗ-1189

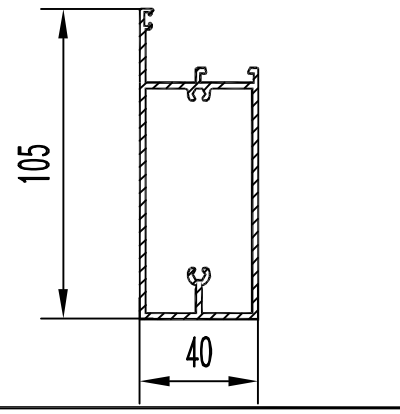

F см² = 6.017
Q кг. = 1.631
D оп.мм= 113
P н.мм = 329.8
P вн.мм= 284.3
Гр. сл. = VI
Точн. = П

БПЗ-1190

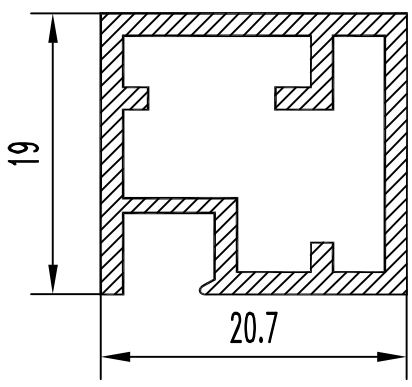

F см² = 1.318
Q кг. = 0.357
D оп.мм= 29
P н.мм = 91.8
P вн.мм= 89.6
Гр. сл. = V
Точн. = П

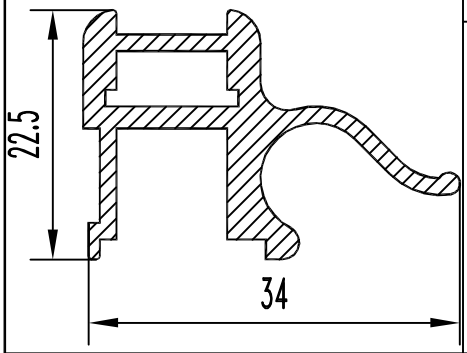

БПЗ-1191

F см² = 1.885
Q кг. = 0.511
D оп.мм= 38.0
P н.мм = 145.5
P вн.мм= 34.0
Гр. сл. = VI
Точн. = П

БПЗ-1196

F см² = 3.462
Q кг. = 0.938
D оп.мм= 90.8
P н.мм = 310.0
P вн.мм= 79.6
Гр. сл. = V
Точн. = П

БПЗ-1192

F см² = 3.000
Q кг. = 0.813
D оп.мм= 65.6
P н.мм = 250.5
P вн.мм= 79.6
Гр. сл. = V
Точн. = П

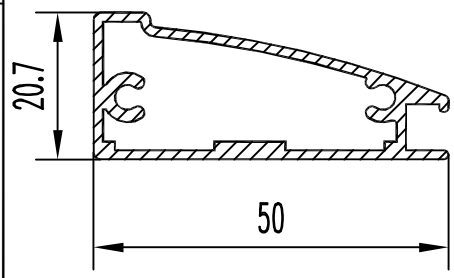

БПЗ-1197

F см² = 2.237
Q кг. = 0.606
D оп.мм= 70.0
P н.мм = 144.4
P вн.мм= 144.4
Гр. сл. = VI
Точн. = П

БПЗ-1193

F см² = 3.119
Q кг. = 0.845
D оп.мм= 45.6
P н.мм = 241.9
P вн.мм= 89.2
Гр. сл. = V
Точн. = П

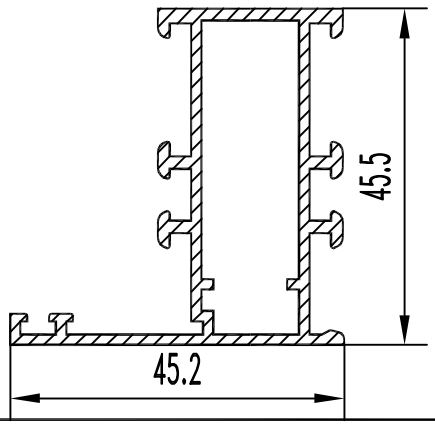

БПЗ-1198

F см² = 3.173
Q кг. = 0.860
D оп.мм= 70.0
P н.мм = 281.8
P вн.мм= 117.8
Гр. сл. = V
Точн. = П

БПЗ-1194

F см² = 2.855
Q кг. = 0.774
D оп.мм= 61.0
P н.мм = 247.3
P вн.мм= 59.6
Гр. сл. = V
Точн. = П

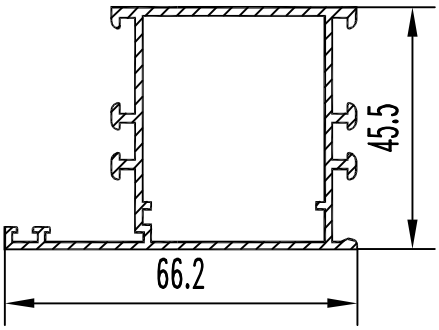

БПЗ-1199

F см² = 3.603
Q кг. = 0.976
D оп.мм= 88.0
P н.мм = 323.8
P вн.мм= 159.9
Гр. сл. = V
Точн. = П

БПЗ-1195

F см² = 3.656
Q кг. = 0.991
D оп.мм= 62.0
P н.мм = 291.4
P вн.мм= 105.6
Гр. сл. = V
Точн. = П

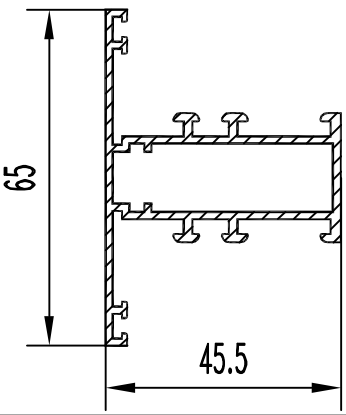

БПЗ-1200

F см² = 3.369
Q кг. = 0.913
D оп.мм= 50.0
P н.мм = 340.7
P вн.мм= 117.8
Гр. сл. = VI
Точн. = П

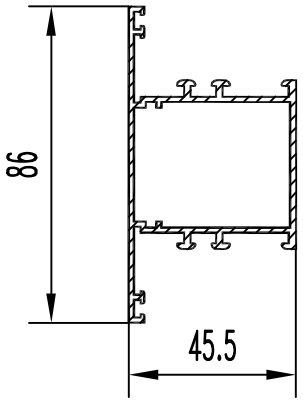

БПЗ-1201

F см² = 3.998
Q кг. = 1.083
D оп.мм= 88
P н.мм = 382.7
P вн.мм= 159.8
Гр. сл. = VI
Точн. = П

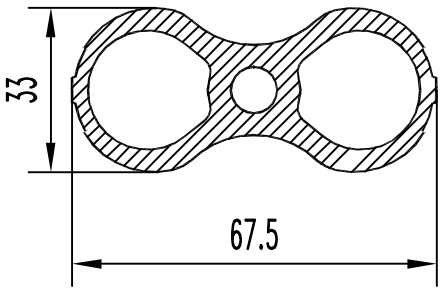

БПЗ-1206

F см² = 8.398
Q кг. = 2.276
D оп.мм= 75
P н.мм = 196.3
P вн.мм= 188.3
Гр. сл. = особая
Точн. = П

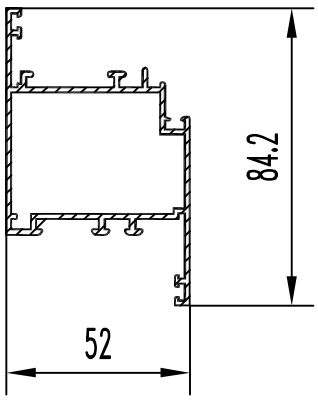

БПЗ-1202

F см² = 4.119
Q кг. = 1.116
D оп.мм= 100
P н.мм = 399.7
P вн.мм= 178.9
Гр. сл. = VI
Точн. = П

БПЗ-1207

F см² = 0
Q кг. = 0
D оп.мм= 0
P н.мм = 0
P вн.мм= 0
Гр. сл. = 0
Точн. = 0

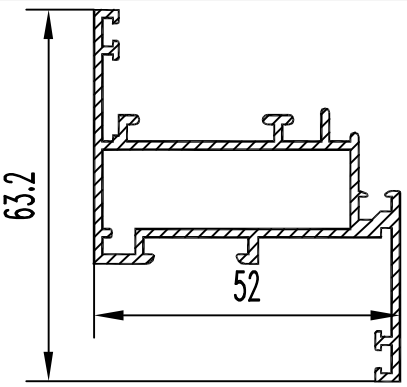

БПЗ-1203

F см² = 3.414
Q кг. = 0.925
D оп.мм= 82
P н.мм = 343.8
P вн.мм= 122.9
Гр. сл. = VI
Точн. = П

БПЗ-1208

F см² = 0
Q кг. = 0
D оп.мм= 0
P н.мм = 0
P вн.мм= 0
Гр. сл. = 0
Точн. = 0

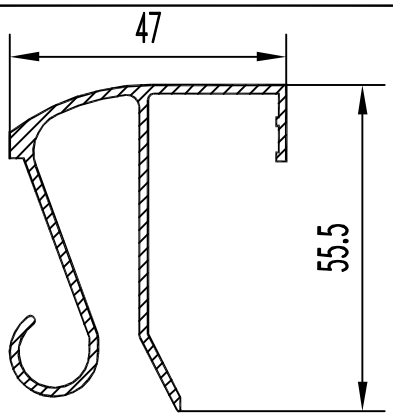

БПЗ-1204

F см² = 2.865
Q кг. = 0.776
D оп.мм= 70
P н.мм = 365.7
P вн.мм= 0
Гр. сл. = особая
Точн. = Н

БПЗ-1209

F см² = 0
Q кг. = 0
D оп.мм= 0
P н.мм = 0
P вн.мм= 0
Гр. сл. = 0
Точн. = 0

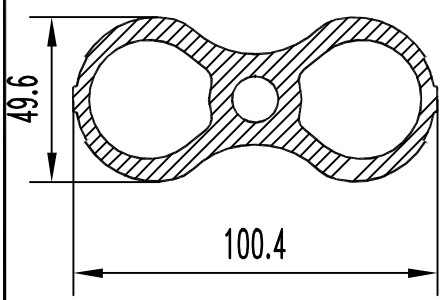

БПЗ-1205

F см² = 19.419
Q кг. = 5.263
D оп.мм= 111
P н.мм = 292.8
P вн.мм= 276
Гр. сл. = особая
Точн. = П

БПЗ-1210

F см² = 0
Q кг. = 0
D оп.мм= 0
P н.мм = 0
P вн.мм= 0
Гр. сл. = 0
Точн. = 0

БПЗ-1211

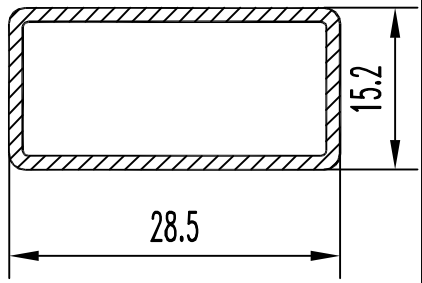

F см² = 1.120
Q кг. = 0.304
D оп.мм= 33.7
P н.мм = 90.0
P вн.мм= 81.3
Гр. сл. = V
Точн. = П

БПЗ-1212

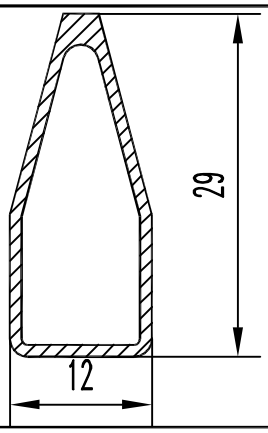

F см² = 0.730
Q кг. = 0.198
D оп.мм= 30.0
P н.мм = 72.9
P вн.мм= 63.0
Гр. сл. = V
Точн. = П

БПЗ-1213

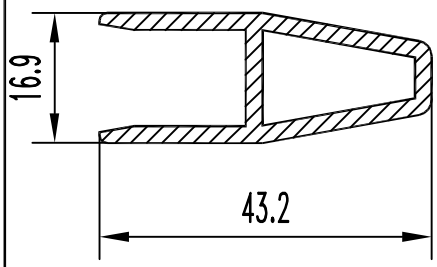

F см² = 2.248
Q кг. = 0.609
D оп.мм= 45.0
P н.мм = 147.6
P вн.мм= 58.0
Гр. сл. = V
Точн. = Н

БПЗ-1214

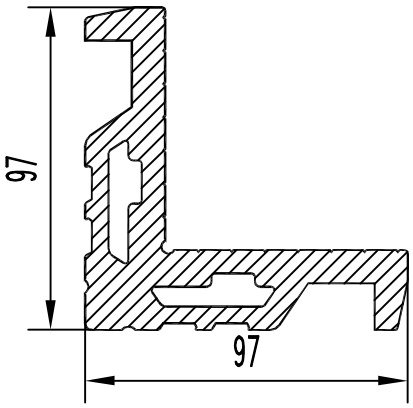

F см² = 27.200
Q кг. = 7.371
D оп.мм= 133.0
P н.мм = 442.9
P вн.мм= 72.0
Гр. сл. = V
Точн. = Н

БПЗ-1215

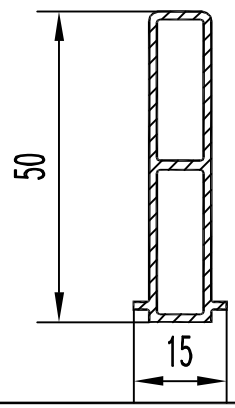

F см² = 1.610
Q кг. = 0.436
D оп.мм= 51.0
P н.мм = 129.2
P вн.мм= 120.3
Гр. сл. = VI
Точн. = П

БПЗ-1216

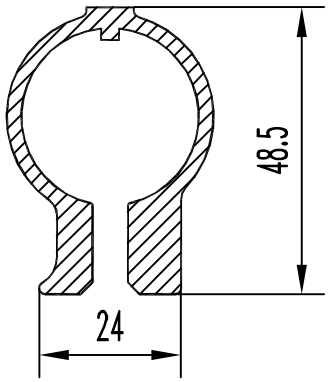

F см² = 4.724
Q кг. = 1.280
D оп.мм= 52.0
P н.мм = 259.9
P вн.мм= 0.0
Гр. сл. = V
Точн. = Особ.

БПЗ-1217

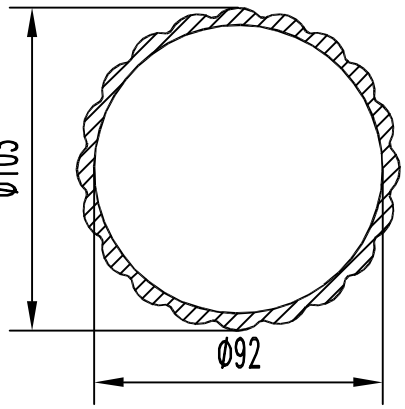

F см² = 13.766
Q кг. = 3.731
D оп.мм= 103.0
P н.мм = 340.2
P вн.мм= 289.0
Гр. сл. = V
Точн. = Н

БПЗ-1218

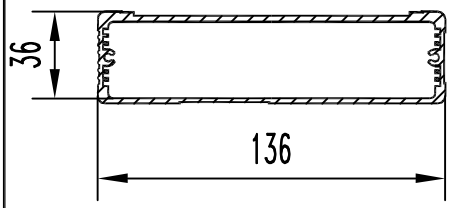

F см² = 7.903
Q кг. = 2.142
D оп.мм= 140.0
P н.мм = 348.3
P вн.мм= 387.5
Гр. сл. = VI
Точн. = П

БПЗ-1219

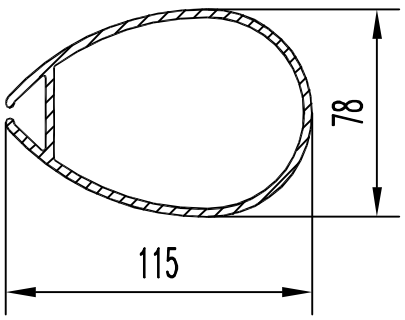

F см² = 9.704
Q кг. = 2.630
D оп.мм= 115.0
P н.мм = 367.0
P вн.мм= 271.8
Гр. сл. =Особ.
Точн. = П

БПЗ-1220

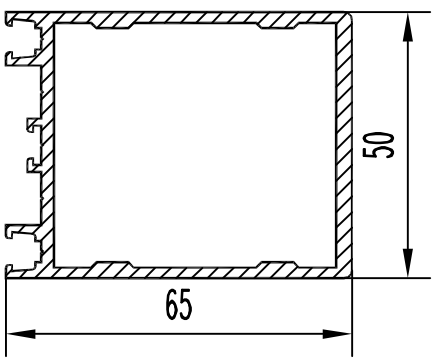

F см² = 5.683
Q кг. = 1.540
D оп.мм= 82.0
P н.мм = 291.7
P вн.мм= 201.3
Гр. сл. = V
Точн. = П

БПЗ-1221

F см² = 4.090
Q кг. = 1.108
D оп.мм= 70.2
P н.мм = 329.0
P вн.мм= 119.6
Гр. сл. = V
Точн. = П

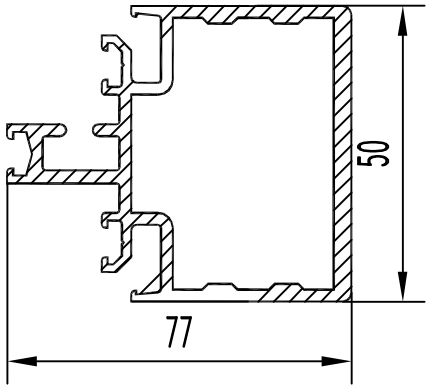

БПЗ-1226

F см² = 6.154
Q кг. = 1.668
D оп.мм= 84.7
P н.мм = 373.6
P вн.мм= 199.2
Гр. сл. = V
Точн. = П

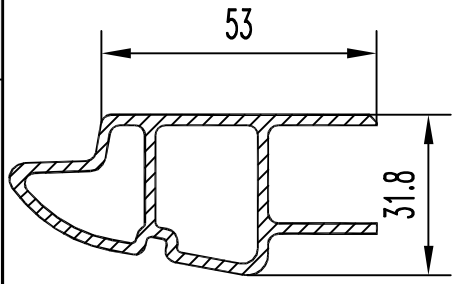

БПЗ-1227

F см² = 4.187
Q кг. = 1.135
D оп.мм= 73.0
P н.мм = 229.3
P вн.мм= 164.5
Гр. сл. =Особ.
Точн. = П

БПЗ-1223

F см² = 2.751
Q кг. = 0.746
D оп.мм= 45.5
P н.мм = 191.5
P вн.мм= 89.2
Гр. сл. = V
Точн. = П

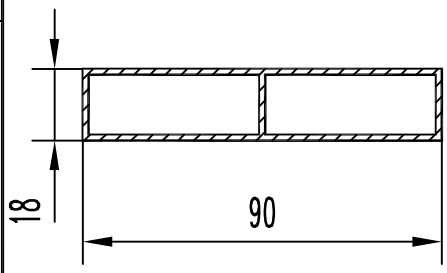

БПЗ-1228

F см² = 3.374
Q кг. = 0.914
D оп.мм= 92.0
P н.мм = 216.0
P вн.мм= 231.0
Гр. сл. =Особ.
Точн. = П

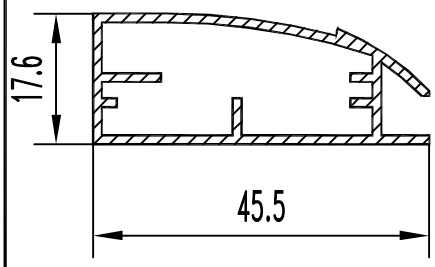

БПЗ-1224

F см² = 1.706
Q кг. = 0.462
D оп.мм= 49.0
P н.мм = 139.2
P вн.мм= 141.7
Гр. сл. = V
Точн. = П

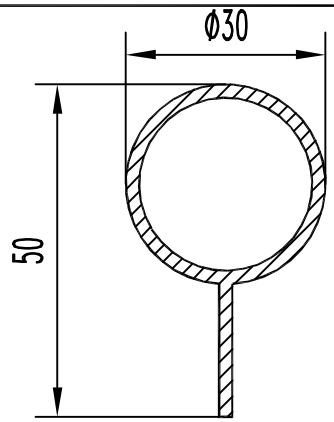

БПЗ-1229

F см² = 2.160
Q кг. = 0.585
D оп.мм= 51.0
P н.мм = 134.3
P вн.мм= 81.7
Гр. сл. = V
Точн. = Н

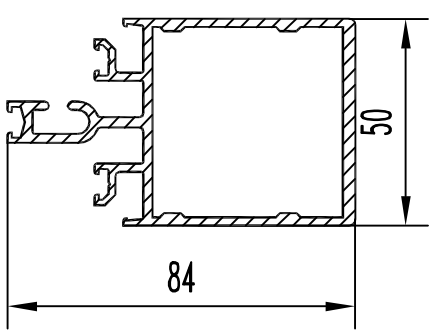

БПЗ-1225

F см² = 6.808
Q кг. = 1.845
D оп.мм= 92.0
P н.мм = 431.4
P вн.мм= 187.3
Гр. сл. = V
Точн. = П

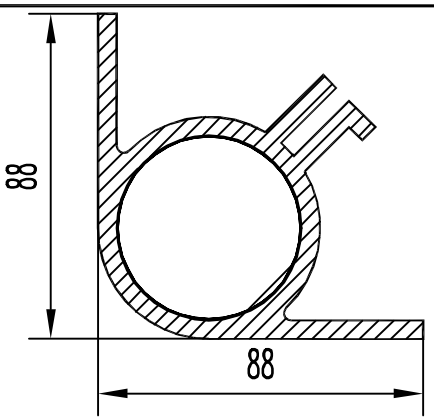

БПЗ-1230

F см² = 15.845
Q кг. = 4.294
D оп.мм= 125.0
P н.мм = 445.4
P вн.мм= 157.4
Гр. сл. =Особ.
Точн. = Н

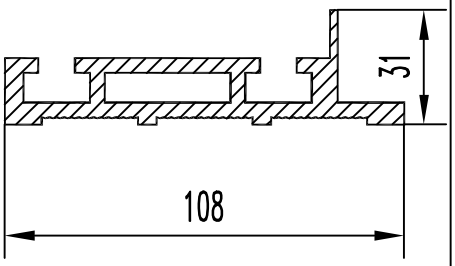

БПЗ-1231

F см² = 9.697
Q кг. = 2.628
D оп.мм= 111
P н.мм = 373.4
P вн.мм= 84
Гр. сл. = V
Точн. = Н

БПЗ-1236

F см² =
Q кг. =
D оп.мм=
P н.мм =
P вн.мм=
Гр. сл. =
Точн. =

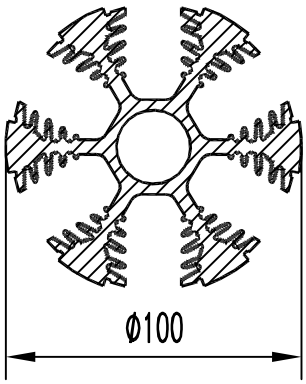

БПЗ-1232

F см² = 25.341
Q кг. = 6.867
D оп.мм= 100
P н.мм = 1371
P вн.мм= 78.5
Гр. сл. = Особ.
Точн. = П

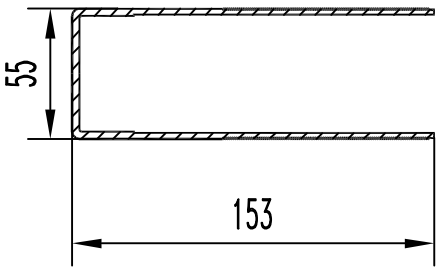

БПЗ-1237

F см² = 8.98
Q кг. = 2.434
D оп.мм= 164
P н.мм = 784.3
P вн.мм=
Гр. сл. = VI
Точн. = П

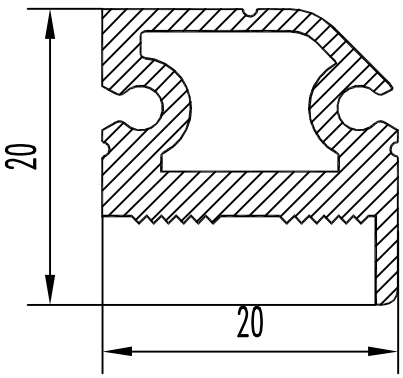

БПЗ-1233

F см² = 1.586
Q кг. = 0.43
D оп.мм= 28
P н.мм = 97.5
P вн.мм= 46.9
Гр. сл. = VI
Точн. = П

БПЗ-1238

F см² =
Q кг. =
D оп.мм=
P н.мм =
P вн.мм=
Гр. сл. =
Точн. =

БПЗ-1234

F см² =
Q кг. =
D оп.мм=
P н.мм =
P вн.мм=
Гр. сл. =
Точн. =

БПЗ-1239

F см² =
Q кг. =
D оп.мм=
P н.мм =
P вн.мм=
Гр. сл. =
Точн. =

БПЗ-1235

F см² =
Q кг. =
D оп.мм=
P н.мм =
P вн.мм=
Гр. сл. =
Точн. =

БПЗ-1240

F см² =
Q кг. =
D оп.мм=
P н.мм =
P вн.мм=
Гр. сл. =
Точн. =

БПЗ-1241

F см² =
Q кг. =
D оп.мм=
P н.мм =
P вн.мм=
Гр. сл. =
Точн. =

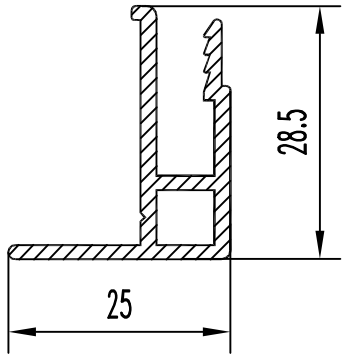

БПЗ-1246

F см² = 1.45
Q кг. = 0.393
D оп.мм= 36
P н.мм = 146
P вн.мм= 25.4
Гр. сл. = VI
Точн. = П

БПЗ-1242

F см² =
Q кг. =
D оп.мм=
P н.мм =
P вн.мм=
Гр. сл. =
Точн. =

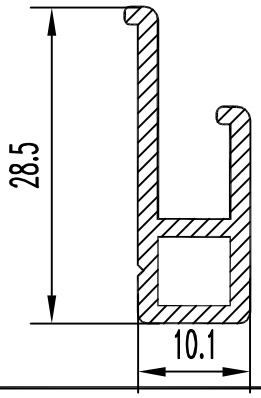

БПЗ-1247

F см² = 1.096
Q кг. = 0.297
D оп.мм= 30
P н.мм = 100
P вн.мм= 25.4
Гр. сл. = V
Точн. = П

БПЗ-1243

F см² =
Q кг. =
D оп.мм=
P н.мм =
P вн.мм=
Гр. сл. =
Точн. =

БПЗ-1248

F см² =
Q кг. =
D оп.мм=
P н.мм =
P вн.мм=
Гр. сл. =
Точн. =

БПЗ-1244

F см² =
Q кг. =
D оп.мм=
P н.мм =
P вн.мм=
Гр. сл. =
Точн. =

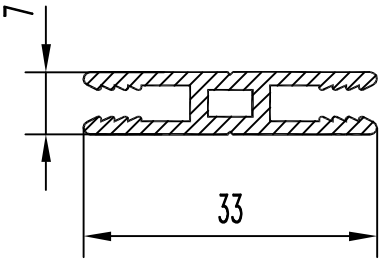

БПЗ-1249

F см² = 1.259
Q кг. = 0.341
D оп.мм= 35
P н.мм = 133.6
P вн.мм= 16
Гр. сл. = VI
Точн. = Н

БПЗ-1245

F см² =
Q кг. =
D оп.мм=
P н.мм =
P вн.мм=
Гр. сл. =
Точн. =

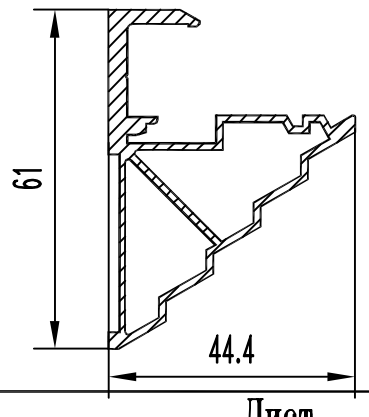

БПЗ-1250

F см² = 3.391
Q кг. = 0.919
D оп.мм= 67
P н.мм = 246.7
P вн.мм= 177.1
Гр. сл. =Особ.
Точн. = П

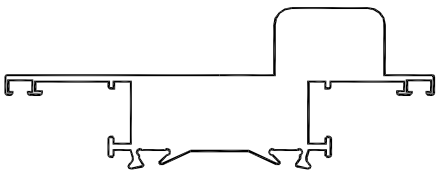

БПЗ-1251

F см² =
Q кг. =
D оп.мм=
P н.мм =
P вн.мм=
Гр. сл. =
Точн. =

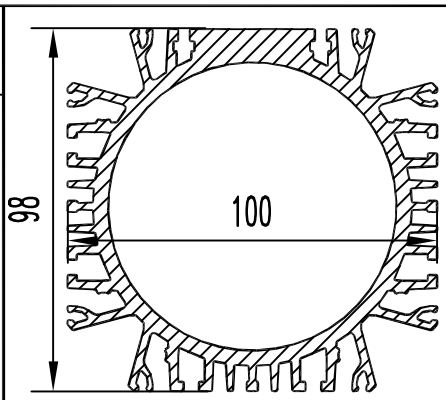

БПЗ-1256

F см² = 21.773
Q кг. = 5.9
D оп.мм= 120
P н.мм = 1106
P вн.мм= 245
Гр. сл. = особая
Точн. = особая

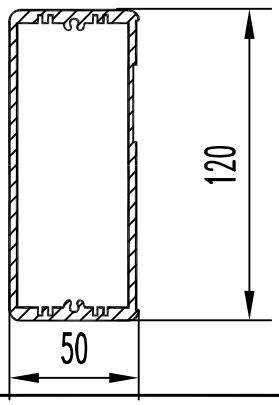

БПЗ-1252

F см² = 10.833
Q кг. = 2.936
D оп.мм= 128
P н.мм = 337.5
P вн.мм= 377.6
Гр. сл. = VI
Точн. = П

БПЗ-1257

F см² =
Q кг. =
D оп.мм=
P н.мм =
P вн.мм=
Гр. сл. =
Точн. =

БПЗ-1253

F см² =
Q кг. =
D оп.мм=
P н.мм =
P вн.мм=
Гр. сл. =
Точн. =

БПЗ-1258

F см² =
Q кг. =
D оп.мм=
P н.мм =
P вн.мм=
Гр. сл. =
Точн. =

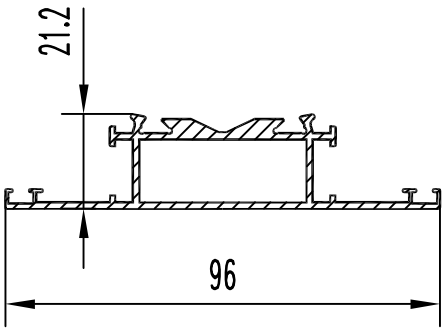

БПЗ-1254

F см² = 3.8
Q кг. = 1.03
D оп.мм= 96.5
P н.мм = 330.6
P вн.мм= 99.6
Гр. сл. = V
Точн. = П

БПЗ-1259

F см² =
Q кг. =
D оп.мм=
P н.мм =
P вн.мм=
Гр. сл. =
Точн. =

БПЗ-1255

F см² = 6.808
Q кг. = 1.845
D оп.мм= 92.0
P н.мм = 431.4
P вн.мм= 187.3
Гр. сл. = V
Точн. = П

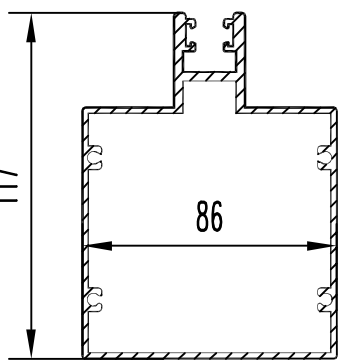

БПЗ-1260

F см² = 10.062
Q кг. = 2.727
D оп.мм= 134
P н.мм = 480.1
P вн.мм= 420.2
Гр. сл. =Особ.
Точн. = П

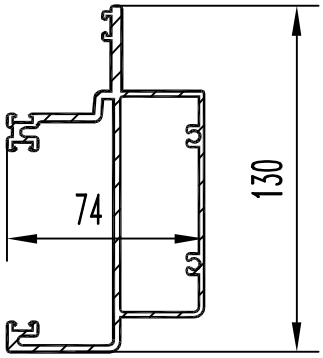

БПЗ-1261

F см² = 10.578
Q кг. = 2.867
D оп.мм= 134
P н.мм = 609.8
P вн.мм= 255.7
Гр. сл. = особая
Точн. = П

БПЗ-1266

F см² =
Q кг. =
D оп.мм=
P н.мм =
P вн.мм=
Гр. сл. =
Точн. =

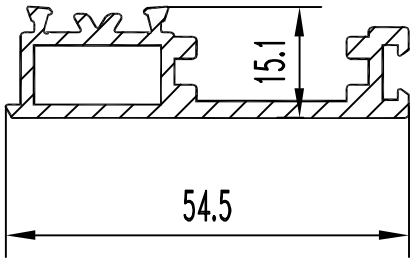

БПЗ-1262

F см² = 2.67
Q кг. = 0.723
D оп.мм= 56
P н.мм = 200
P вн.мм= 50.4
Гр. сл. = VI
Точн. = П

БПЗ-1267

F см² =
Q кг. =
D оп.мм=
P н.мм =
P вн.мм=
Гр. сл. =
Точн. =

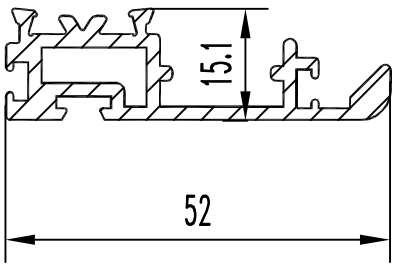

БПЗ-1263

F см² = 2.54
Q кг. = 0.688
D оп.мм= 53
P н.мм = 219.8
P вн.мм= 43.9
Гр. сл. = VI
Точн. = П

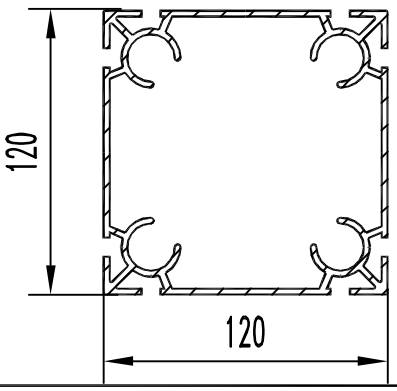

БПЗ-1268

F см² = 18.24
Q кг. = 4.943
D оп.мм= 170
P н.мм = 783.3
P вн.мм= 631.9
Гр. сл. = особая
Точн. = П

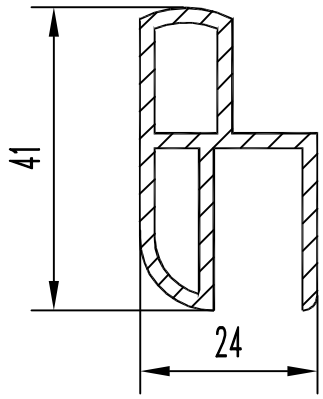

БПЗ-1264

F см² = 2.643
Q кг. = 0.716
D оп.мм= 46
P н.мм = 166.3
P вн.мм= 93.9
Гр. сл. = VI
Точн. = особая

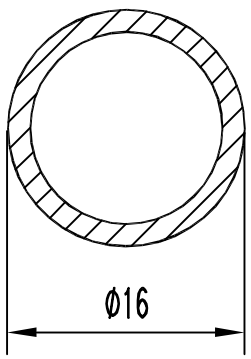

БПЗ-1269

F см² = 0.683
Q кг. = 0.185
D оп.мм= 16
P н.мм = 50.3
P вн.мм= 40.8
Гр. сл. = II
Точн. = П

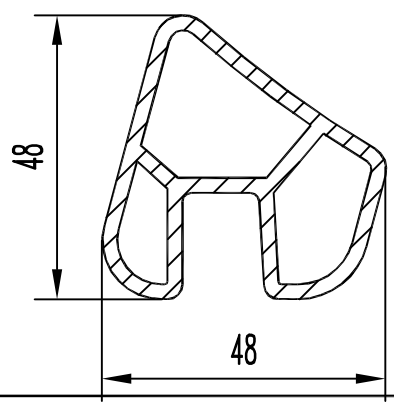

БПЗ-1265

F см² = 4.98
Q кг. = 1.35
D оп.мм= 56
P н.мм = 185.6
P вн.мм= 200.2
Гр. сл. = особая
Точн. = П

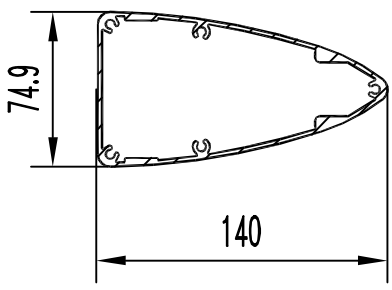

БПЗ-1270

F см² = 10.447
Q кг. = 2.831
D оп.мм= 148
P н.мм = 367.7
P вн.мм= 458.2
Гр. сл. = VI
Точн. = П

			БПЗ-1276 F см² = Q кг. = D оп.мм= P н.мм = P вн.мм= Гр. сл. = Точн. =
	БПЗ-1272 F см² = Q кг. = D оп.мм= P н.мм = P вн.мм= Гр. сл. = Точн. =		БПЗ-1277 F см² = Q кг. = D оп.мм= P н.мм = P вн.мм= Гр. сл. = Точн. =
	БПЗ-1273 F см² = Q кг. = D оп.мм= P н.мм = P вн.мм= Гр. сл. = Точн. =		БПЗ-1278 F см² = 5.32 Q кг. = 1.436 D оп.мм= 83 P н.мм = 236.2 P вн.мм= 204.4 Гр. сл. = IV Точн. = П
	БПЗ-1274 F см² = 2.643 Q кг. = 0.716 D оп.мм= 46 P н.мм = 166.3 P вн.мм= 93.9 Гр. сл. = VI Точн. = особая		БПЗ-1279 F см² = Q кг. = D оп.мм= P н.мм = P вн.мм= Гр. сл. = Точн. =
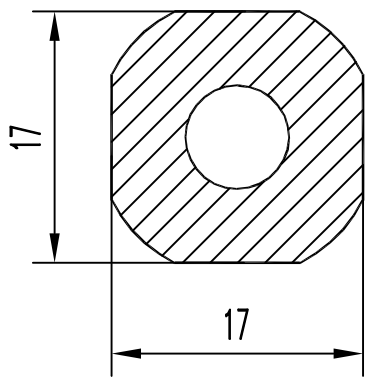	БПЗ-1275 F см² = 2.222 Q кг. = 0.602 D оп.мм= 19 P н.мм = 58.5 P вн.мм= 22 Гр. сл. = III Точн. = Н		БПЗ-1280 F см² = Q кг. = D оп.мм= P н.мм = P вн.мм= Гр. сл. = Точн. =

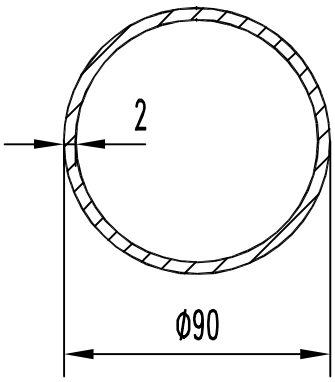

БПЗ-1281

F см² = 5.529
Q кг. = 1.498
D оп.мм= 90
P н.мм = 282.7
P вн.мм= 270.2
Гр. сл. = IV
Точн. = Н

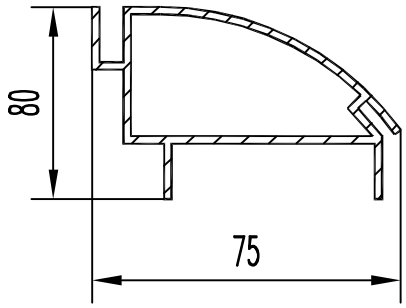

БПЗ-1286

F см² = 5.111
Q кг. = 1.385
D оп.мм= 95
P н.мм = 328.9
P вн.мм= 181.6
Гр. сл. = VI
Точн. = П

БПЗ-1282

F см² =
Q кг. =
D оп.мм=
P н.мм =
P вн.мм=
Гр. сл. =
Точн. =

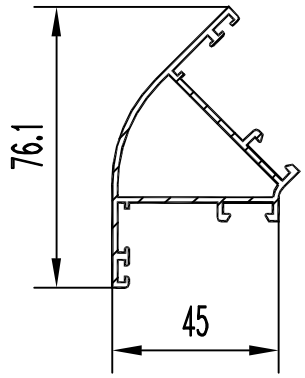

БПЗ-1287

F см² = 3.4
Q кг. = 0.92
D оп.мм= 83
P н.мм = 125.1
P вн.мм= 83
Гр. сл. = VI
Точн. = П

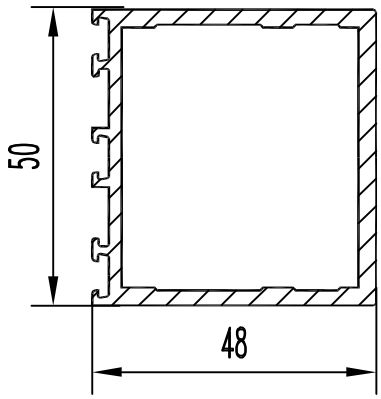

БПЗ-1283

F см² = 5.073
Q кг. = 1.375
D оп.мм= 70
P н.мм = 238.2
P вн.мм= 169.7
Гр. сл. = V
Точн. = П

БПЗ-1288

F см² =
Q кг. =
D оп.мм=
P н.мм =
P вн.мм=
Гр. сл. =
Точн. =

БПЗ-1284

F см² =
Q кг. =
D оп.мм=
P н.мм =
P вн.мм=
Гр. сл. =
Точн. =

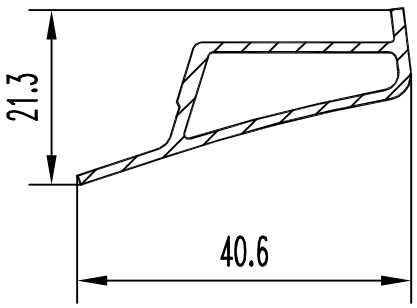

БПЗ-1289

F см² = 1.136
Q кг. = 0.308
D оп.мм= 45
P н.мм = 105.8
P вн.мм= 63.1
Гр. сл. = VI
Точн. = П

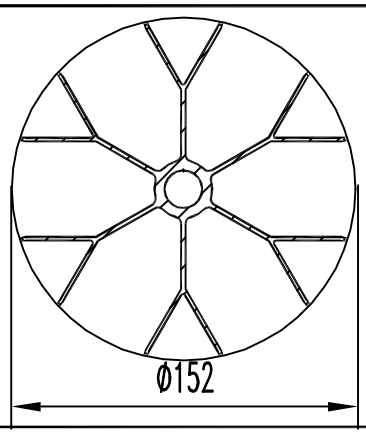

БПЗ-1285

F см² = 13.057
Q кг. = 3.538
D оп.мм= 152
P н.мм = 1243
P вн.мм= 53.4
Гр. сл. = Особ.
Точн. = Н

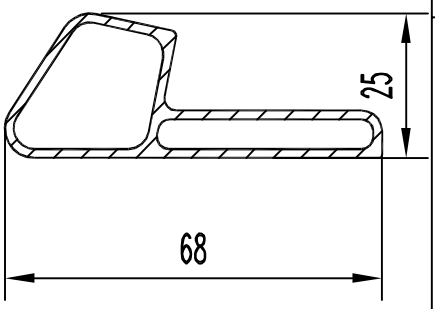

БПЗ-1290

F см² = 2.546
Q кг. = 0.69
D оп.мм= 64
P н.мм = 162.2
P вн.мм= 156.5
Гр. сл. = Особ.
Точн. = П

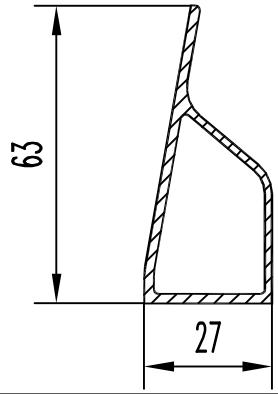

БПЗ-1291

F см² = 2.535
Q кг. = 0.687
D оп.мм= 66
P н.мм = 162.9
P вн.мм= 107.3
Гр. сл. = IV
Точн. = П

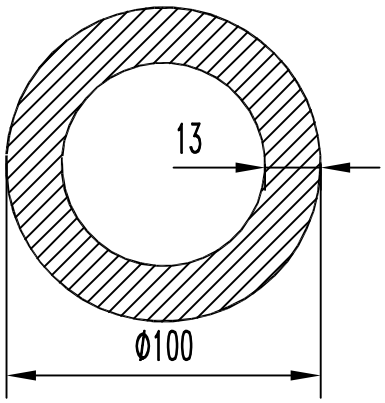

БПЗ-1296

F см² = 34.74
Q кг. = 9.415
D оп.мм= 100
P н.мм = 314.2
P вн.мм= 232.5
Гр. сл. = III
Точн. = Н

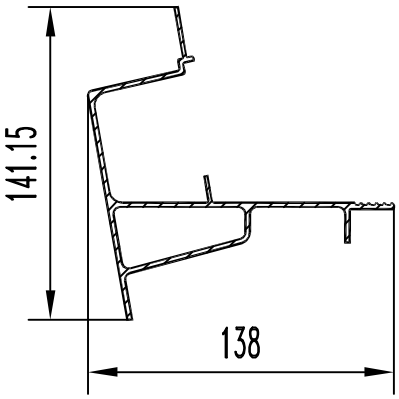

БПЗ-1292

F см² = 8.28
Q кг. = 2.244
D оп.мм= 159
P н.мм = 649.4
P вн.мм= 154.4
Гр. сл. = VI
Точн. = П

БПЗ-1297

F см² =
Q кг. =
D оп.мм=
P н.мм =
P вн.мм=
Гр. сл. =
Точн. =

БПЗ-1293

F см² =
Q кг. =
D оп.мм=
P н.мм =
P вн.мм=
Гр. сл. =
Точн. =

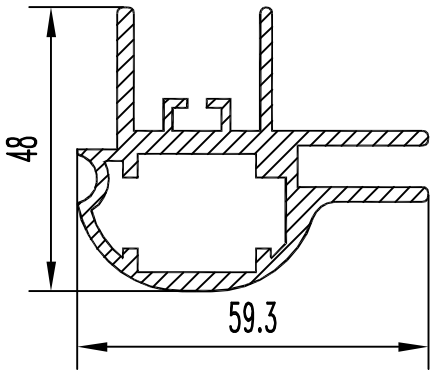

БПЗ-1298

F см² = 5.761
Q кг. = 1.561
D оп.мм= 63
P н.мм = 316
P вн.мм= 111.9
Гр. сл. = V
Точн. = П

БПЗ-1294

F см² =
Q кг. =
D оп.мм=
P н.мм =
P вн.мм=
Гр. сл. =
Точн. =

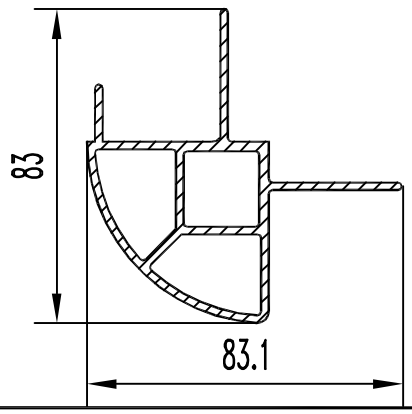

БПЗ-1299

F см² = 6.359
Q кг. = 1.723
D оп.мм= 87
P н.мм = 336.3
P вн.мм= 251.5
Гр. сл. = VI
Точн. = П

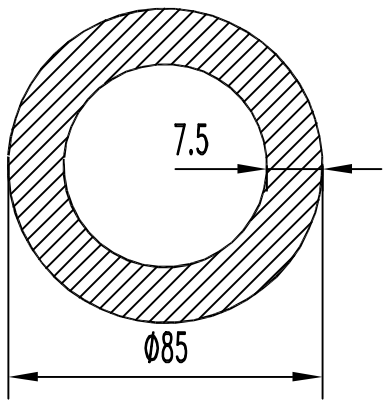

БПЗ-1295

F см² = 18.26
Q кг. = 4.948
D оп.мм= 85
P н.мм = 267
P вн.мм= 219.9
Гр. сл. = III
Точн. = Н

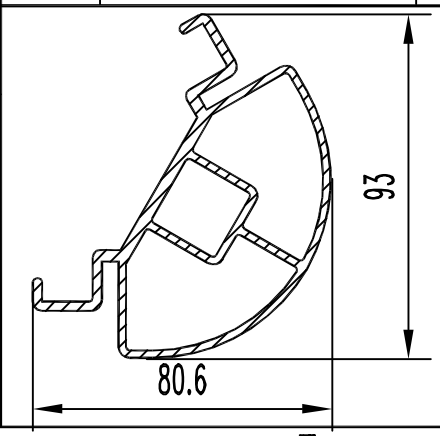

БПЗ-1300

F см² = 8.53
Q кг. = 2.312
D оп.мм= 95
P н.мм = 379.8
P вн.мм= 354.7
Гр. сл. = Особ.
Точн. = П

БПЗ-1301

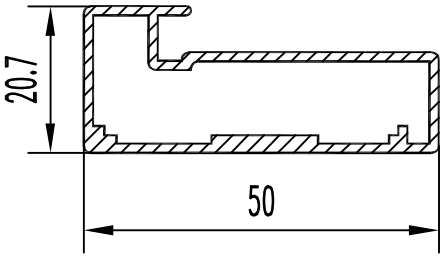

F см² = 2.139
Q кг. = 0.580
D оп.мм= 70.0
P н.мм = 150.5
P вн.мм= 139.9
Гр. сл. = VI
Точн. = П

БПЗ-1306

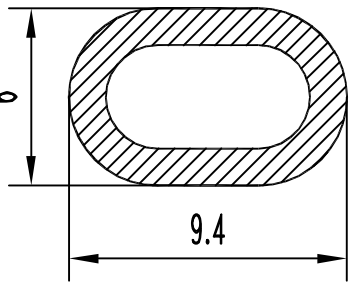

F см² = 0.272
Q кг. = 0.074
D оп.мм= 9.4
P н.мм = 25.7
P вн.мм= 17.8
Гр. сл. = V
Точн. = П

БПЗ-1302

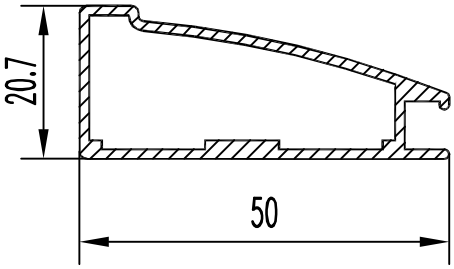

F см² = 1.894
Q кг. = 0.513
D оп.мм= 70.0
P н.мм = 144.4
P вн.мм= 114.2
Гр. сл. = VI
Точн. = П

БПЗ-1307

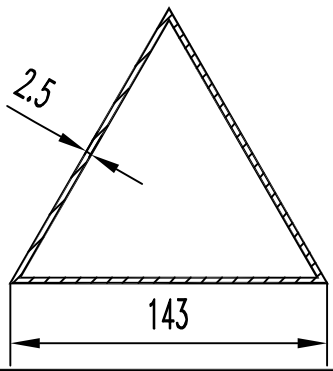

F см² = 10.400
Q кг. = 2.818
D оп.мм= 166.0
P н.мм = 429.0
P вн.мм= 403.0
Гр. сл. = IV
Точн. = П

БПЗ-1303

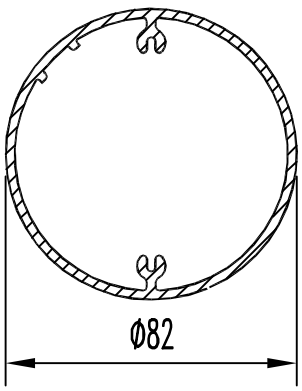

F см² = 7.231
Q кг. = 1.960
D оп.мм= 82.0
P н.мм = 257.6
P вн.мм= 311.2
Гр. сл. = VI
Точн. = П

БПЗ-1309

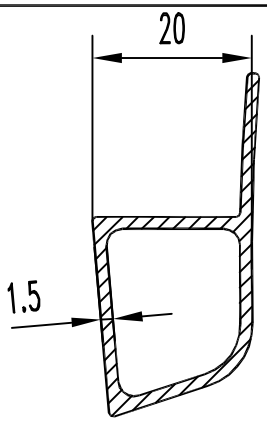

F см² = 1.441
Q кг. = 0.391
D оп.мм= 47.0
P н.мм = 116.7
P вн.мм= 66.6
Гр. сл. = IV
Точн. = П

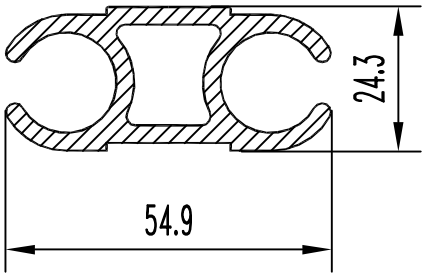

БПЗ-1311

F см² = 4.769
Q кг. = 1.292
D оп.мм= 56
P н.мм = 230.1
P вн.мм= 65.1
Гр. сл. = VI
Точн. = П

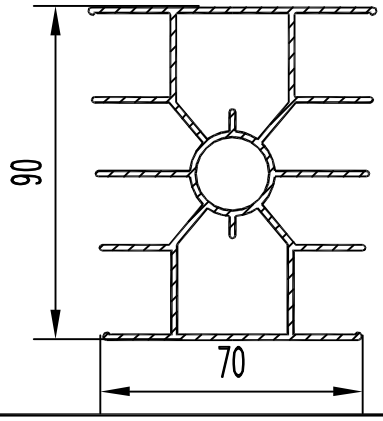

БПЗ-1316

F см² = 7.584
Q кг. = 2.055
D оп.мм= 120
P н.мм = 684.4
P вн.мм= 323.7
Гр. сл. = Особ.
Точн. = Особ.

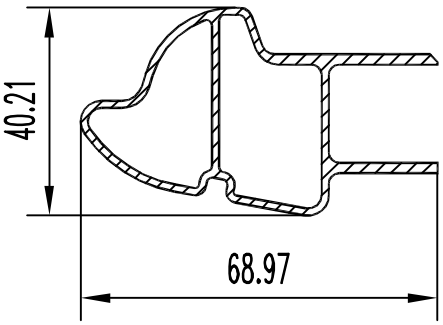

БПЗ-1312

F см² = 3.432
Q кг. = 0.93
D оп.мм= 72
P н.мм = 233.9
P вн.мм= 197.7
Гр. сл. = Особ.
Точн. = П

БПЗ-1317

F см² =
Q кг. =
D оп.мм=
P н.мм =
P вн.мм=
Гр. сл. =
Точн. =

БПЗ-1313

F см² =
Q кг. =
D оп.мм=
P н.мм =
P вн.мм=
Гр. сл. =
Точн. =

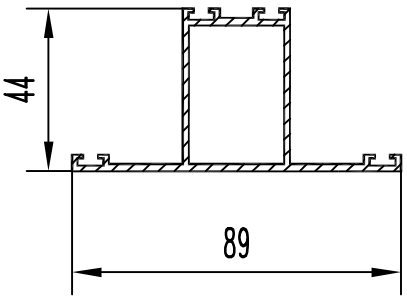

БПЗ-1318

F см² = 3.86
Q кг. = 1.043
D оп.мм= 89.2
P н.мм = 329
P вн.мм= 126.4
Гр. сл. = IV
Точн. = П

БПЗ-1314

F см² =
Q кг. =
D оп.мм=
P н.мм =
P вн.мм=
Гр. сл. =
Точн. =

БПЗ-1319

F см² =
Q кг. =
D оп.мм=
P н.мм =
P вн.мм=
Гр. сл. =
Точн. =

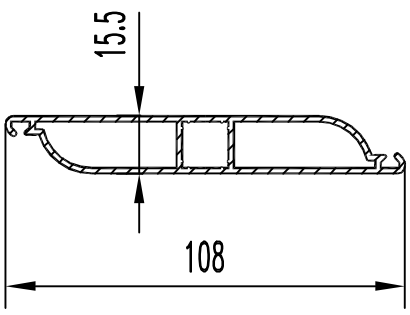

БПЗ-1315

F см² = 3.78
Q кг. = 1.024
D оп.мм= 108
P н.мм = 253.9
P вн.мм= 244.3
Гр. сл. = Особ.
Точн. = П

БПЗ-1320

F см² =
Q кг. =
D оп.мм=
P н.мм =
P вн.мм=
Гр. сл. =
Точн. =

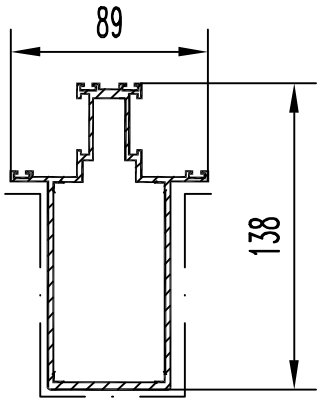

БПЗ-1321

F см² = 10.570
Q кг. = 2.864
D оп.мм= 145.0
P н.мм = 554.1
P вн.мм= 362.8
Гр. сл. = V
Точн. = П

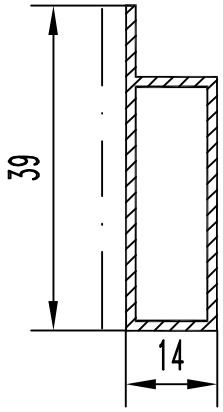

БПЗ-1326

F см² = 1.665
Q кг. = 0.451
D оп.мм= 52.0
P н.мм = 128.0
P вн.мм= 94.0
Гр. сл. = V
Точн. = П

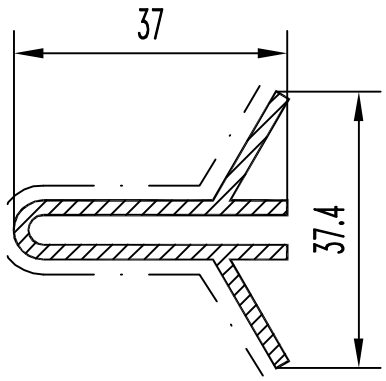

БПЗ-1323

F см² = 2.165
Q кг. = 0.587
D оп.мм= 46.0
P н.мм = 219.9
P вн.мм= 0.0
Гр. сл. = VI
Точн. = П

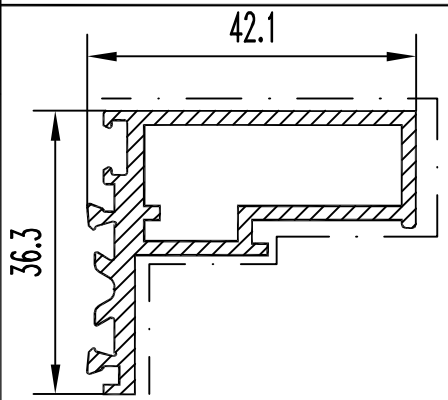

БПЗ-1328

F см² = 2.970
Q кг. = 0.805
D оп.мм= 54.0
P н.мм = 198.8
P вн.мм= 99.8
Гр. сл. = V
Точн. = П

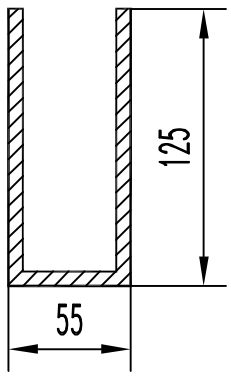

БПЗ-1324

F см² = 18.980
Q кг. = 5.144
D оп.мм= 137.0
P н.мм = 597.0
P вн.мм= 0.0
Гр. сл. = VI
Точн. = Н

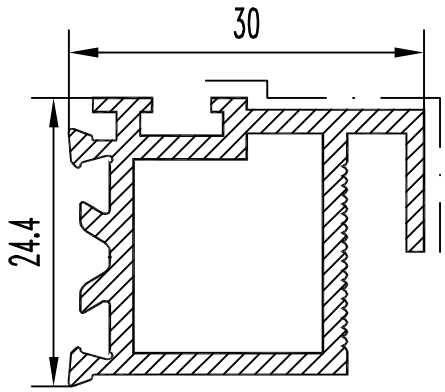

БПЗ-1329

F см² = 2.170
Q кг. = 0.588
D оп.мм= 38.0
P н.мм = 170.4
P вн.мм= 69.2
Гр. сл. = V
Точн. = П

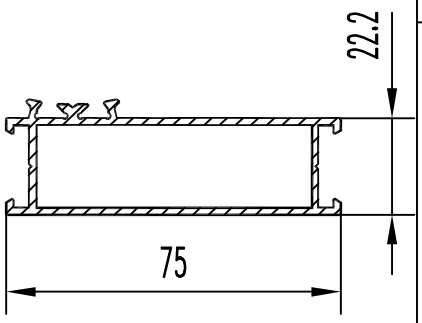

БПЗ-1325

F см² = 3.981
Q кг. = 1.079
D оп.мм= 78.0
P н.мм = 261.0
P вн.мм= 159.2
Гр. сл. = V
Точн. = П

БПЗ-1336

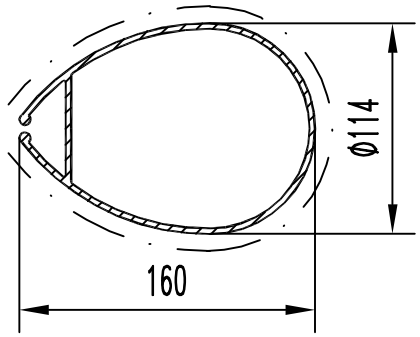

F см² = 14.800
Q кг. = 4.011
D оп.мм= 160.0
P н.мм = 550.5
P вн.мм= 388.8
Гр. сл. =Особ.
Точн. = П

БПЗ-1332

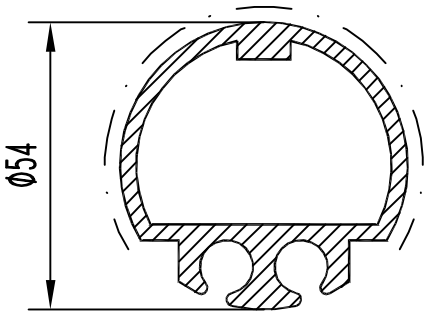

F см² = 6.787
Q кг. = 1.839
D оп.мм= 54.0
P н.мм = 229.9
P вн.мм= 147.8
Гр. сл. = VI
Точн. = П

БПЗ-1337

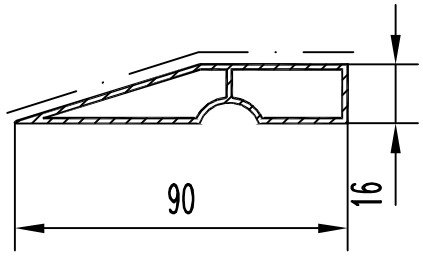

F см² = 2.540
Q кг. = 0.688
D оп.мм= 92.0
P н.мм = 183.5
P вн.мм= 174.1
Гр. сл. = IV
Точн. = П

БПЗ-1333

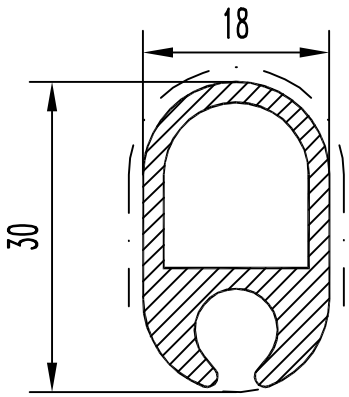

F см² = 2.083
Q кг. = 0.564
D оп.мм= 30.0
P н.мм = 100.8
P вн.мм= 54.0
Гр. сл. = V
Точн. = П

БПЗ-1338

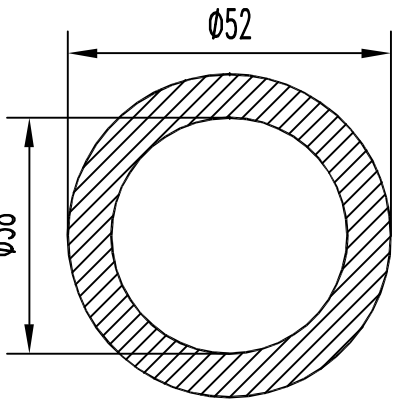

F см² = 9.896
Q кг. = 2.682
D оп.мм= 52.0
P н.мм = 163.4
P вн.мм= 119.4
Гр. сл. = III
Точн. = П

БПЗ-1334

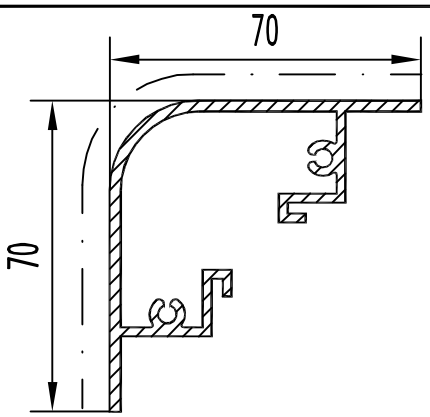

F см² = 5.502
Q кг. = 1.491
D оп.мм= 99.0
P н.мм = 479.9
P вн.мм= 0.0
Гр. сл. = VI
Точн. = П

БПЗ-1339

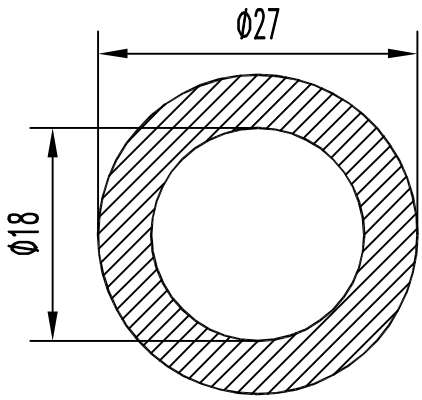

F см² = 3.181
Q кг. = 0.862
D оп.мм= 27.0
P н.мм = 84.8
P вн.мм= 56.6
Гр. сл. = III
Точн. = П

БПЗ-1335

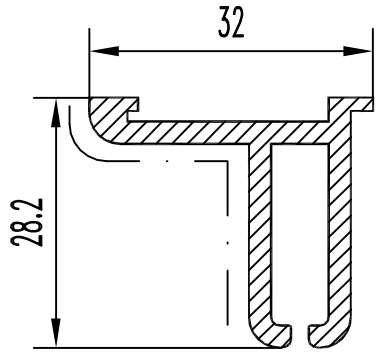

F см² = 2.160
Q кг. = 0.585
D оп.мм= 40.0
P н.мм = 176.8
P вн.мм= 0.0
Гр. сл. = V
Точн. = П

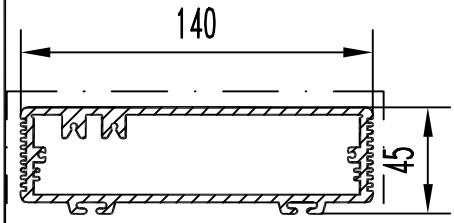

БПЗ-1343

F см² = 15.538
Q кг. = 4.211
D оп.мм= 154.0
P н.мм = 532.4
P вн.мм= 452.0
Гр. сл. = VI
Точн. = П

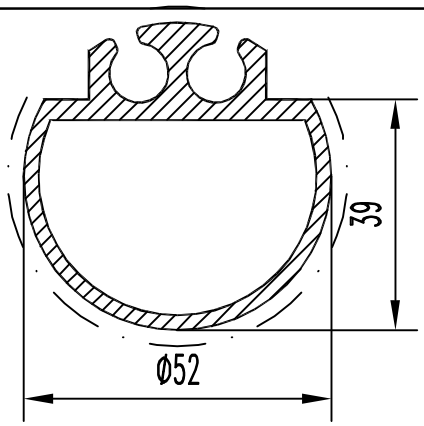

БПЗ-1344

F см² = 5.732
Q кг. = 1.553
D оп.мм= 52.0
P н.мм = 227.1
P вн.мм= 136.4
Гр. сл. = V
Точн. = Особ.

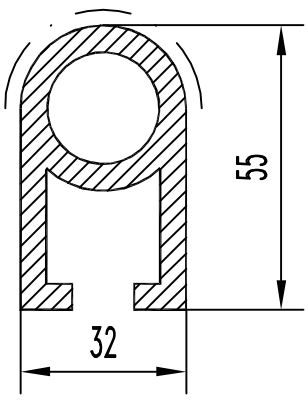

БПЗ-1345

F см² = 7.830
Q кг. = 2.122
D оп.мм= 60.0
P н.мм = 237.3
P вн.мм= 69.1
Гр. сл. = VI
Точн. = П

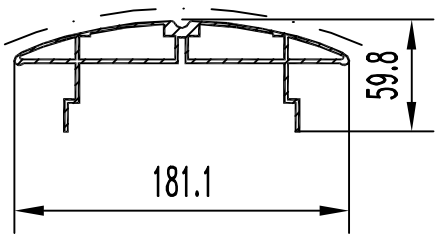

БПЗ-1350

F см² = 10.310
Q кг. = 2.794
D оп.мм= 182.0
P н.мм = 577.6
P вн.мм= 424.8
Гр. сл. =Особ.
Точн. = П

БПЗ-1351

БПЗ-1353

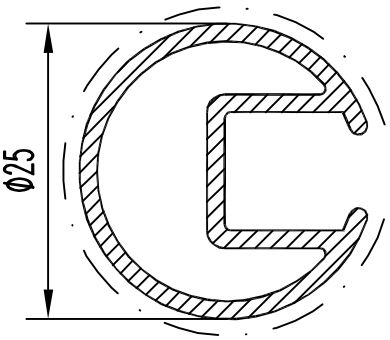

F см² = 1.490
Q кг. = 0.404
D оп.мм= 25.0
P н.мм = 107.5
P вн.мм= 86.1
Гр. сл. = VI
Точн. = П

БПЗ-1354

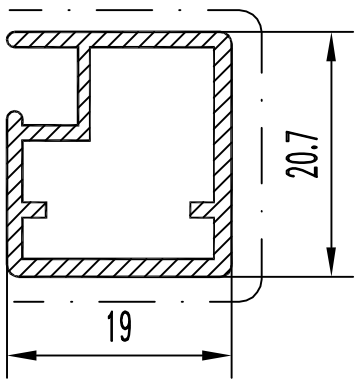

F см² = 1.145
Q кг. = 0.310
D оп.мм= 28.0
P н.мм = 91.4
P вн.мм= 76.2
Гр. сл. = VI
Точн. = П

БПЗ-1355

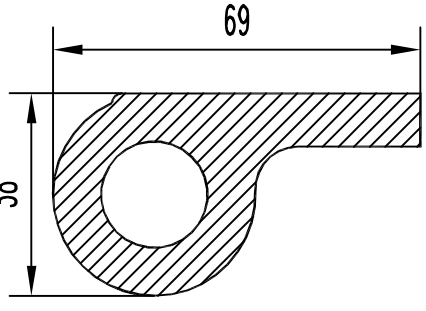

БП0-1360

F см² = 12.554
Q кг. = 3.402
D оп.мм= 70.0
P н.мм = 186.8
P вн.мм= 59.7
Гр. сл. = V
Точн. = П

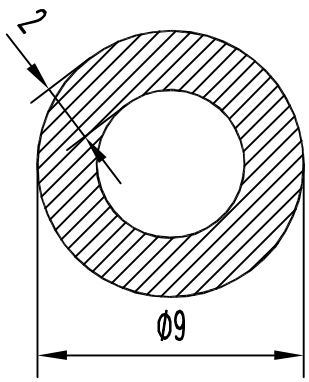

БПЗ-1361

F см² = 0.440
Q кг. = 0.119
D оп.мм= 9.0
P н.мм = 28.3
P вн.мм= 15.7
Гр. сл. = III
Точн. = Н

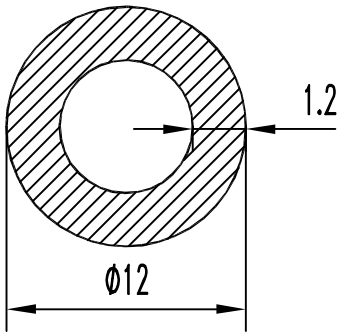

БПЗ-1366

F см² = 0.407
Q кг. = 0.110
D оп.мм= 12.0
P н.мм = 37.7
P вн.мм= 30.2
Гр. сл. = V
Точн. = Н

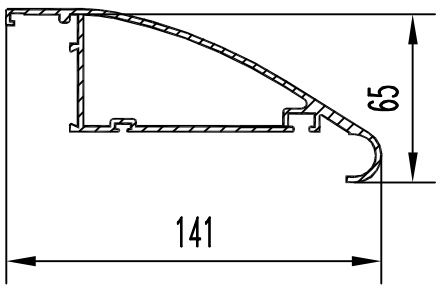

БПЗ-1362

F см² = 7.216
Q кг. = 1.956
D оп.мм= 153.0
P н.мм = 492.7
P вн.мм= 229.8
Гр. сл. = VI
Точн. = П

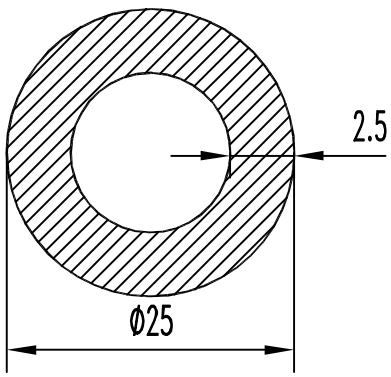

БПЗ-1367

F см² = 1.767
Q кг. = 0.479
D оп.мм= 25.0
P н.мм = 78.5
P вн.мм= 62.8
Гр. сл. = IV
Точн. = П

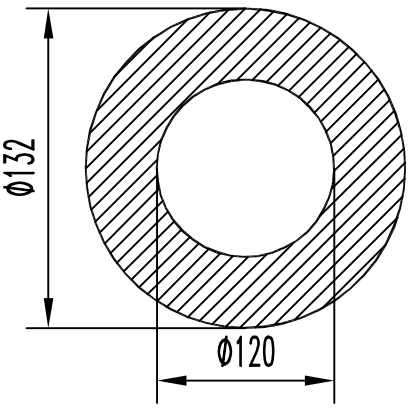

БПЗ-1363

F см² = 23.750
Q кг. = 6.436
D оп.мм= 132.0
P н.мм = 414.7
P вн.мм= 377.0
Гр. сл. = V
Точн. = П

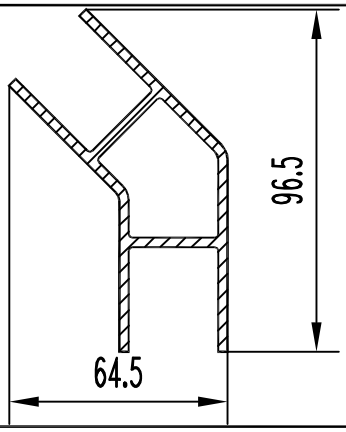

БПЗ-1368

F см² = 6.665
Q кг. = 1.806
D оп.мм= 105.0
P н.мм = 377.7
P вн.мм= 120.6
Гр. сл. = V
Точн. = П

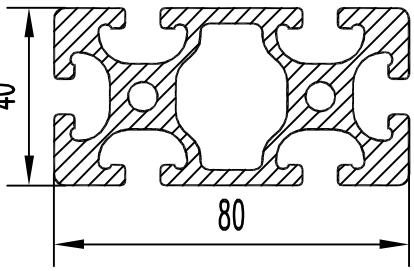

БПЗ-1364

F см² = 13.934
Q кг. = 3.776
D оп.мм= 89.0
P н.мм = 491.3
P вн.мм= 140.1
Гр. сл. =Особ.
Точн. = П

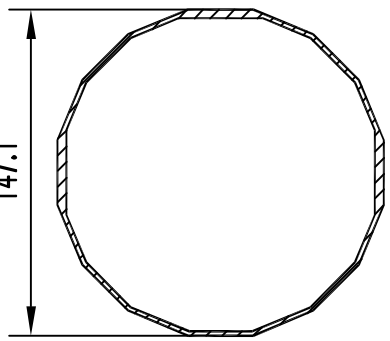

БПЗ-1369

F см² = 11.230
Q кг. = 3.043
D оп.мм= 150.0
P н.мм = 468.2
P вн.мм= 453.1
Гр. сл. = VI
Точн. = П

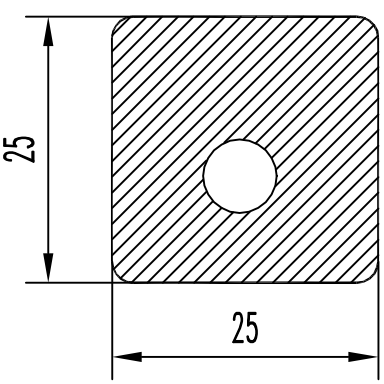

БПЗ-1365

F см² = 5.870
Q кг. = 1.591
D оп.мм= 34.0
P н.мм = 96.6
P вн.мм= 21.1
Гр. сл. = V
Точн. = П

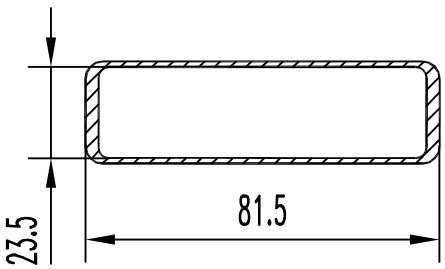

БПЗ-1370

F см² = 3.214
Q кг. = 0.871
D оп.мм= 84.0
P н.мм = 203.1
P вн.мм= 188.7
Гр. сл. = III
Точн. = П

БПЗ-1371

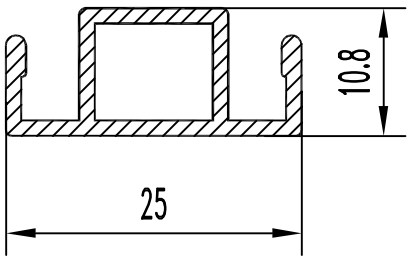

F см² = 0.909
Q кг. = 0.246
D оп.мм= 26
P н.мм = 99.4
P вн.мм= 36.4
Гр. сл. = VI
Точн. = П

БПЗ-1372

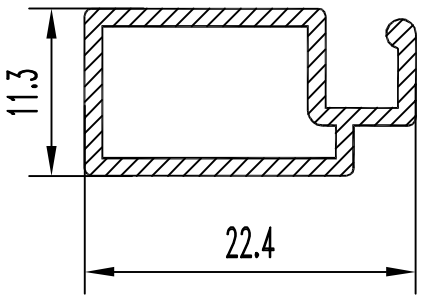

F см² = 0.777
Q кг. = 0.211
D оп.мм= 25
P н.мм = 78.7
P вн.мм= 48.9
Гр. сл. = V
Точн. = П

БПЗ-1373

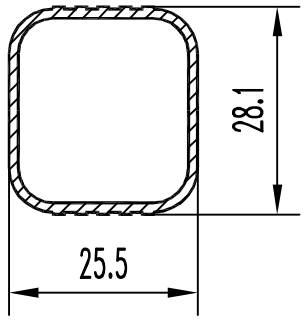

F см² = 1.193
Q кг. = 0.323
D оп.мм= 33
P н.мм = 101.7
P вн.мм= 87.9
Гр. сл. = IV
Точн. = П

БПЗ-1374

F см² =
Q кг. =
D оп.мм=
P н.мм =
P вн.мм=
Гр. сл. =
Точн. =

БПЗ-1375

F см² =
Q кг. =
D оп.мм=
P н.мм =
P вн.мм=
Гр. сл. =
Точн. =

БПЗ-1376

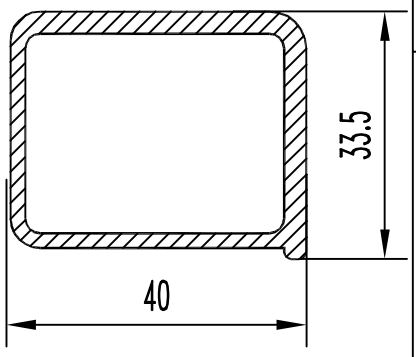

F см² = 3.302
Q кг. = 0.895
D оп.мм= 50.2
P н.мм = 140.6
P вн.мм= 120.6
Гр. сл. = III
Точн. = П

БПЗ-1377

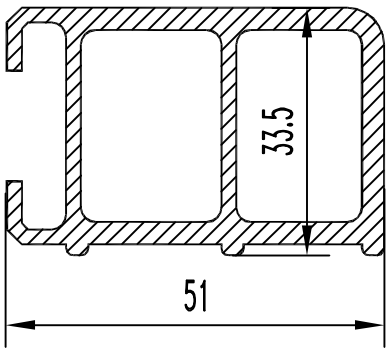

F см² = 5.1
Q кг. = 1.39
D оп.мм= 59.6
P н.мм = 207.3
P вн.мм= 169.2
Гр. сл. = VI
Точн. = П

БПЗ-1378

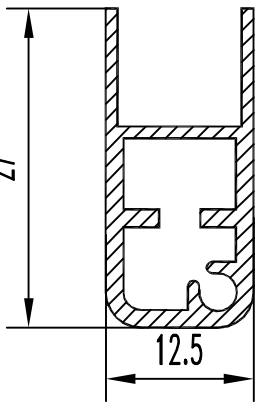

F см² = 1.06
Q кг. = 0.287
D оп.мм= 29
P н.мм = 96.4
P вн.мм= 67
Гр. сл. = VI
Точн. = П

БПЗ-1379

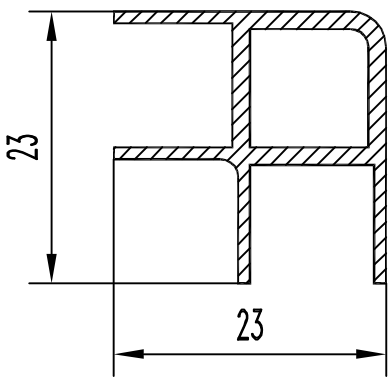

F см² = 1.078
Q кг. = 0.292
D оп.мм= 33
P н.мм = 130.1
P вн.мм= 39.4
Гр. сл. = V
Точн. = П

БПЗ-1380

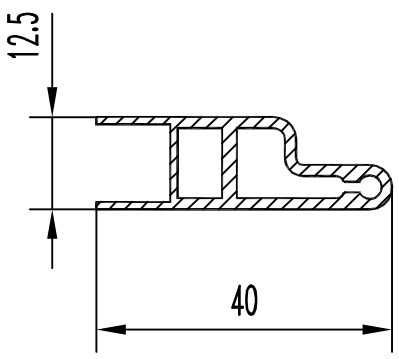

F см² = 1.509
Q кг. = 0.409
D оп.мм= 40
P н.мм = 120.7
P вн.мм= 87.8
Гр. сл. = VI
Точн. = П

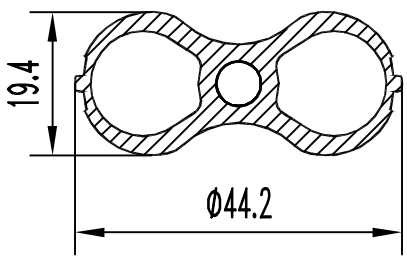

БПЗ-1390

F см² = 2.810
Q кг. = 0.762
D оп.мм= 42.0
P н.мм = 116.5
P вн.мм= 111.7
Гр. сл. =Особ.
Точн. = П

БПЗ-1391

F см² =
Q кг. =
D оп.мм=
P н.мм =
P вн.мм=
Гр. сл. =
Точн. =

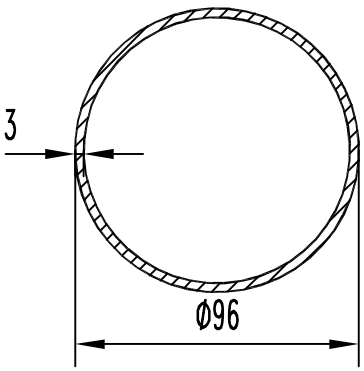

БПЗ-1396

F см² = 8.765
Q кг. = 2.375
D оп.мм= 96
P н.мм = 301.6
P вн.мм= 282.7
Гр. сл. = V
Точн. = П

БПЗ-1392

F см² =
Q кг. =
D оп.мм=
P н.мм =
P вн.мм=
Гр. сл. =
Точн. =

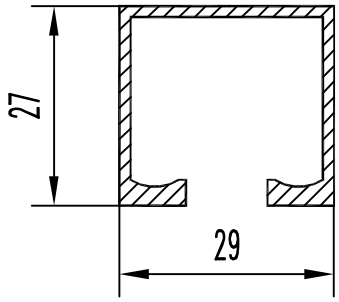

БПЗ-1397

F см² = 1.641
Q кг. = 0.445
D оп.мм= 40
P н.мм = 193.7
P вн.мм= 0
Гр. сл. = V
Точн. = П

БПЗ-1393

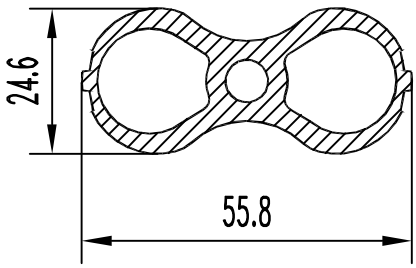

F см² = 4.7
Q кг. = 1.274
D оп.мм= 55.8
P н.мм = 147.1
P вн.мм= 139.2
Гр. сл. = особая
Точн. = П

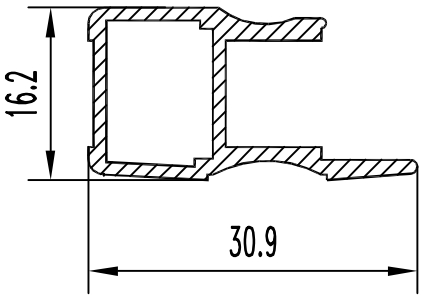

БПЗ-1398

F см² = 1.004
Q кг. =0.272
D оп.мм= 33.1
P н.мм = 111.8
P вн.мм= 47.1
Гр. сл. = IV
Точн. = П

БПЗ-1394

F см² =
Q кг. =
D оп.мм=
P н.мм =
P вн.мм=
Гр. сл. =
Точн. =

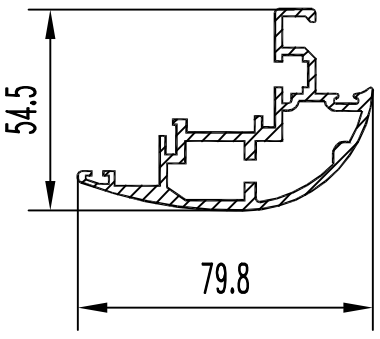

БПЗ-1399

F см² = 5.972
Q кг. = 1.62
D оп.мм= 83.5
P н.мм = 348
P вн.мм= 163
Гр. сл. = особая
Точн. = П

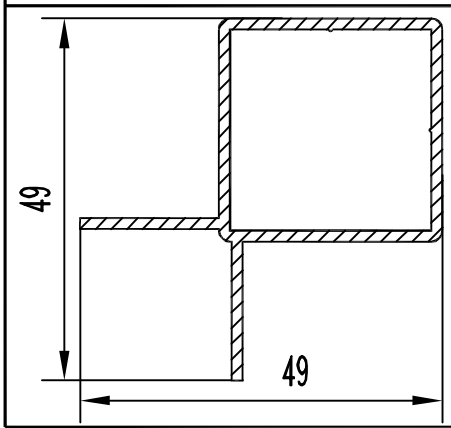

БПЗ-1395

F см² = 2.268
Q кг. = 0.615
D оп.мм= 58
P н.мм = 193.4
P вн.мм= 109.3
Гр. сл. = IV
Точн. = П

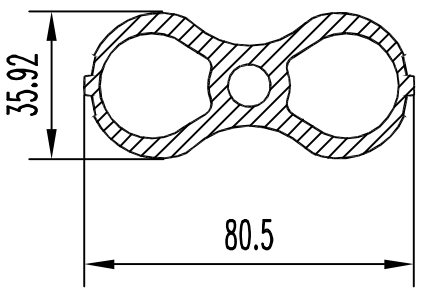

БПЗ-1400

F см² = 8.878
Q кг. = 2.406
D оп.мм= 80.5
P н.мм = 213.2
P вн.мм= 211.4
Гр. сл. = особая
Точн. = П

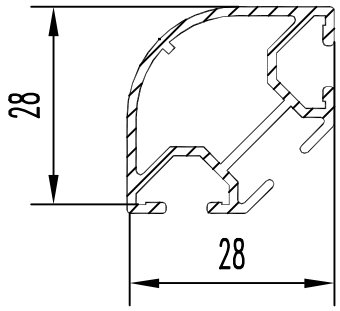

БПЗ-1401

F см² = 1.602
Q кг. = 0.434
D оп.мм= 40.0
P н.мм = 177.3
P вн.мм= 78.9
Гр. сл. =Особ.
Точн. = П

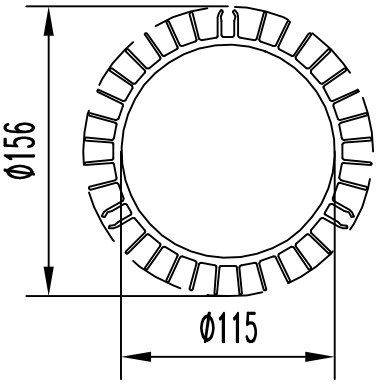

БПЗ-1406

F см² = 24.875
Q кг. = 6.741
D оп.мм= 156
P н.мм = 1474.8
P вн.мм=362.9
Гр. сл. =Особ.
Точн. = П

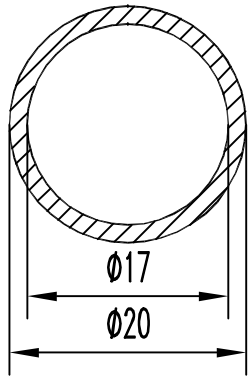

БПЗ-1402

F см² = 0.872
Q кг. = 0.236
D оп.мм= 20
P н.мм =62.8
P вн.мм= 53.4
Гр. сл. = IV
Точн. = Н

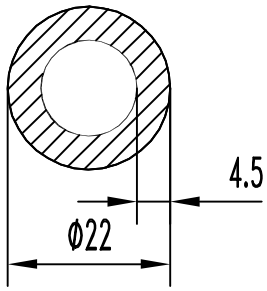

БПЗ-1407

F см² = 2.474
Q кг. = 0.67
D оп.мм= 22
P н.мм = 69.1
P вн.мм=40.8
Гр. сл. = V
Точн. = П

БПЗ-1403

F см² =
Q кг. =
D оп.мм=
P н.мм =
P вн.мм=
Гр. сл. =
Точн. =

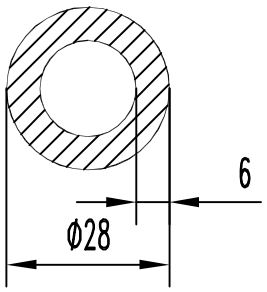

БПЗ-1408

F см² = 4.147
Q кг. =1.124
D оп.мм= 28
P н.мм = 88
P вн.мм= 50.3
Гр. сл. = II
Точн. = П

БПЗ-1404

F см² =
Q кг. =
D оп.мм=
P н.мм =
P вн.мм=
Гр. сл. =
Точн. =

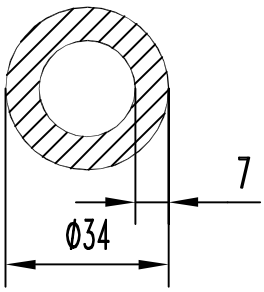

БПЗ-1409

F см² = 5.937
Q кг. = 1.609
D оп.мм= 34
P н.мм = 106.8
P вн.мм= 62.8
Гр. сл. =II
Точн. = П

БПЗ-1405

F см² =
Q кг. =
D оп.мм=
P н.мм =
P вн.мм=
Гр. сл. =
Точн. =

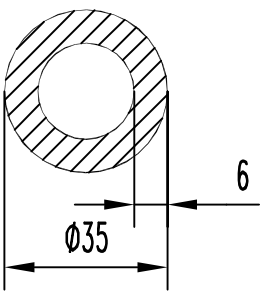

БПЗ-1410

F см² = 5.462
Q кг. = 1.48
D оп.мм= 35
P н.мм = 110
P вн.мм= 72.3
Гр. сл. =II
Точн. = П

БПЗ-1411

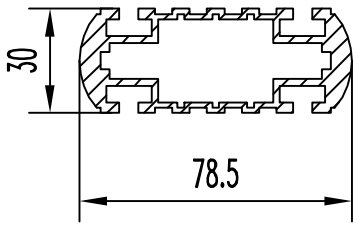

F см² = 7.296
Q кг. = 1.977
D оп.мм= 80
P н.мм = 348.2
P вн.мм= 199
Гр. сл. = IV
Точн. = П

БПЗ-1412

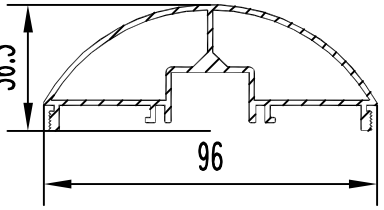

F см² = 4.577
Q кг. = 1.24
D оп.мм= 100
P н.мм =316.5
P вн.мм= 245
Гр. сл. =Особ.
Точн. = П

БПЗ-1413

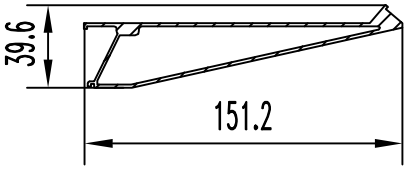

F см² =6.16
Q кг. = 1.669
D оп.мм= 154
P н.мм = 374.5
P вн.мм= 293.3
Гр. сл. = Особ.
Точн. = П

БПЗ-1414

F см² =
Q кг. =
D оп.мм=
P н.мм =
P вн.мм=
Гр. сл. =
Точн. =

БПЗ-1415

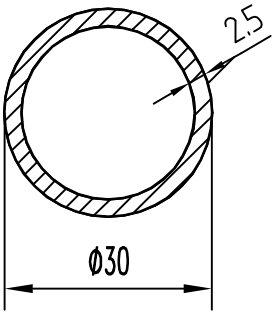

F см² = 2.16
Q кг. =0.585
D оп.мм=30
P н.мм =94.3
P вн.мм=78.5
Гр. сл. = II
Точн. = П

БПЗ-1416

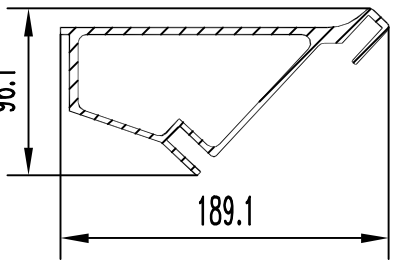

F см² = 18.445
Q кг. = 4.999
D оп.мм= 190
P н.мм = 593.5
P вн.мм=349.7
Гр. сл. =Особ.
Точн. = П

БПЗ-1417

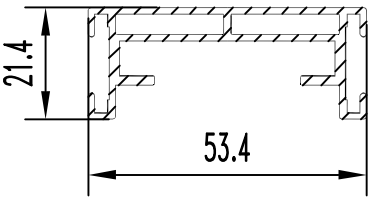

F см² = 2.391
Q кг. = 0.648
D оп.мм= 55
P н.мм = 251.7
P вн.мм= 98.1
Гр. сл. = VI
Точн. = П

БПЗ-1418

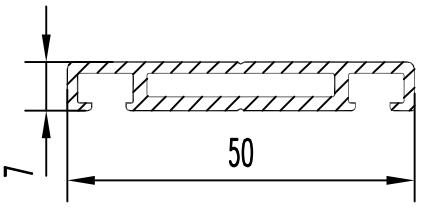

F см² = 1.778
Q кг. =0.482
D оп.мм= 50.3
P н.мм = 144.9
P вн.мм= 60.3
Гр. сл. = V
Точн. = П

БПЗ-1419

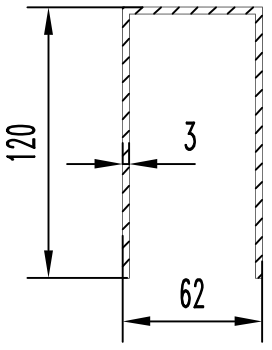

F см² = 8.888
Q кг. = 2.406
D оп.мм= 123
P н.мм = 598
P вн.мм=
Гр. сл. =VI
Точн. = П

БПЗ-1420

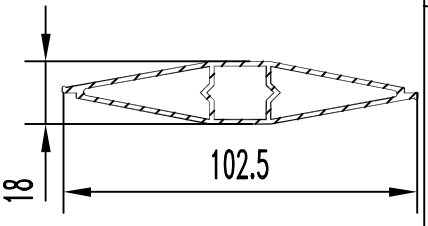

F см² = 3.15
Q кг. = 0.853
D оп.мм= 103
P н.мм = 214.7
P вн.мм= 249.9
Гр. сл. =VI
Точн. = П

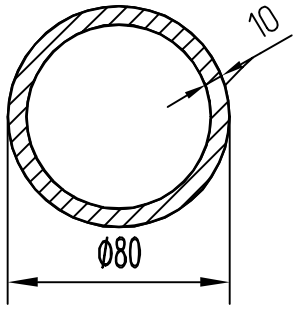

БПЗ-1421

F см² = 22
Q кг. = 5.962
D оп.мм= 80
P н.мм = 251.3
P вн.мм= 188.5
Гр. сл. = IV
Точн. = П

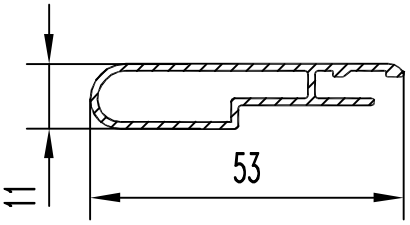

БПЗ-1426

F см² = 1.41
Q кг. = 0.382
D оп.мм= 54
P н.мм = 143.6
P вн.мм=84.1
Гр. сл. = VI
Точн. = П

БПЗ-1422

F см² =
Q кг. =
D оп.мм=
P н.мм =
P вн.мм=
Гр. сл. =
Точн. = П

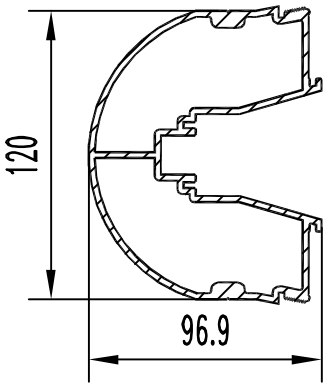

БПЗ-1427

F см² = 14.98
Q кг. = 4.06
D оп.мм=132
P н.мм = 555.9
P вн.мм= 520
Гр. сл. = Особ
Точн. = П

БПЗ-1423

F см² =
Q кг. =
D оп.мм=
P н.мм =
P вн.мм=
Гр. сл. =
Точн. = П

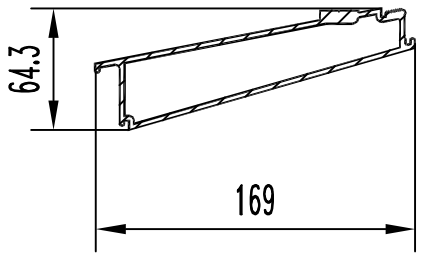

БПЗ-1428

F см² = 10.79
Q кг. =2.924
D оп.мм= 169
P н.мм = 433.4
P вн.мм= 349.7
Гр. сл. =
Точн. = П

БПЗ-1424

F см² =
Q кг. =
D оп.мм=
P н.мм =
P вн.мм=
Гр. сл. =
Точн. =

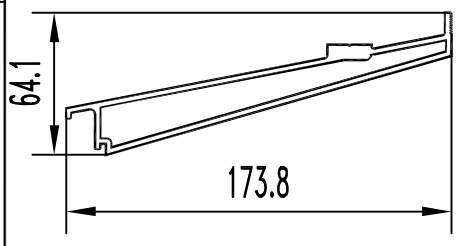

БПЗ-1429

F см² = 10.48
Q кг. = 2.84
D оп.мм= 180.7
P н.мм = 427.6
P вн.мм=343.8
Гр. сл. = Особ
Точн. = П

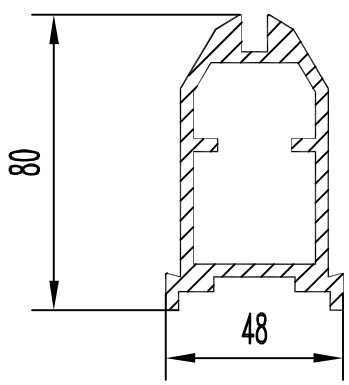

БПЗ-1425

F см² = 9.434
Q кг. =2.557
D оп.мм=88
P н.мм =276.2
P вн.мм=194.2
Гр. сл. = VI
Точн. = П

БПЗ-1430

F см² = 5.462
Q кг. = 1.48
D оп.мм= 35
P н.мм = 110
P вн.мм= 72.3
Гр. сл. = II
Точн. = П

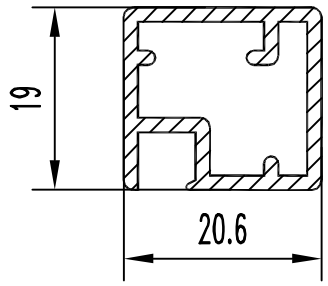

БПЗ-1431

F см² = 1.33
Q кг. = 0.36
D оп.мм= 27.2
P н.мм = 90.9
P вн.мм= 84.6
Гр. сл. = V
Точн. = П

БПЗ-1436

F см² =
Q кг. =
D оп.мм=
P н.мм =
P вн.мм=
Гр. сл. =
Точн. = П

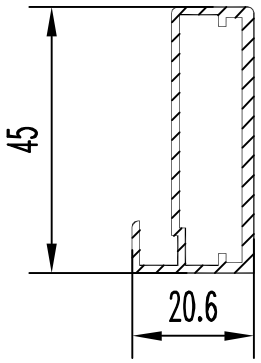

БПЗ-1432

F см² =2.03
Q кг. = 0.55
D оп.мм= 49
P н.мм =146.9
P вн.мм= 112
Гр. сл. = VI
Точн. = П

БПЗ-1437

F см² =
Q кг. =
D оп.мм=
P н.мм =
P вн.мм=
Гр. сл. =
Точн. = П

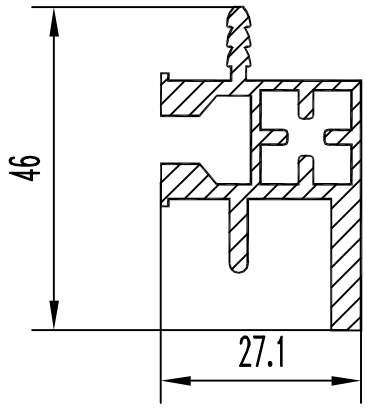

БПЗ-1433

F см² =3.27
Q кг. = 0.886
D оп.мм=49.2
P н.мм = 206.3
P вн.мм= 78.3
Гр. сл. =Особ
Точн. = П

БПЗ-1438

F см² =
Q кг. =
D оп.мм=
P н.мм =
P вн.мм=
Гр. сл. =
Точн. = П

БПЗ-1434

F см² =
Q кг. =
D оп.мм=
P н.мм =
P вн.мм=
Гр. сл. =
Точн. =

БПЗ-1439

F см² =
Q кг. =
D оп.мм=
P н.мм =
P вн.мм=
Гр. сл. =
Точн. = П

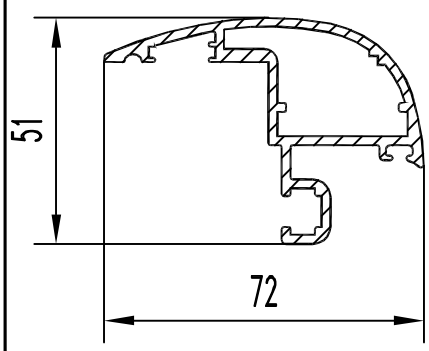

БПЗ-1435

F см² = 4.44
Q кг. =1.203
D оп.мм=76.1
P н.мм =302.5
P вн.мм=128.9
Гр. сл. =Особ
Точн. = П

БПЗ-1440

F см² =
Q кг. =
D оп.мм=
P н.мм =
P вн.мм=
Гр. сл. =
Точн. = П

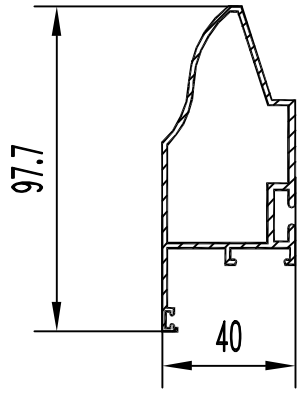

БПЗ-1441

F см² = 1.4.161
Q кг. = 1.128
D оп.мм= 101
P н.мм = 327
Pвн.мм = 191
Гр. сл. = VI
Точн. = П

БПЗ-1446

F см² = 24.875
Q кг. = 6.741
D оп.мм= 156
P н.мм = 1474.8
P вн.мм=362.9
Гр. сл. = Особ.
Точн. = П

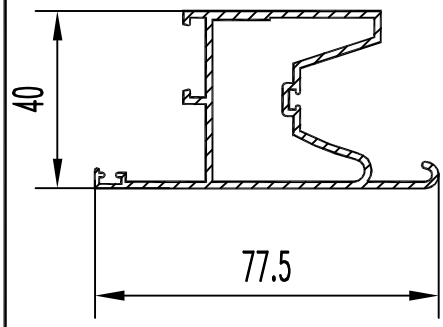

БПЗ-1442

F см² = 3.68
Q кг. = 0.997
D оп.мм= 80.7
P н.мм =319.7
P вн.мм= 170.9
Гр. сл. = VI
Точн. = П

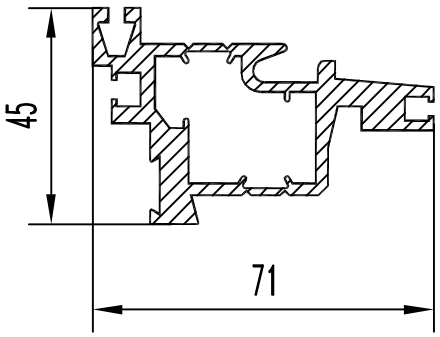

БПЗ-1447

F см² = 7.061
Q кг. = 1.914
D оп.мм= 65.4
P н.мм = 323
P вн.мм=138.5
Гр. сл. = Особ.
Точн. = П

БПЗ-1443

F см² =
Q кг. =
D оп.мм=
P н.мм =
P вн.мм=
Гр. сл. =
Точн. = П

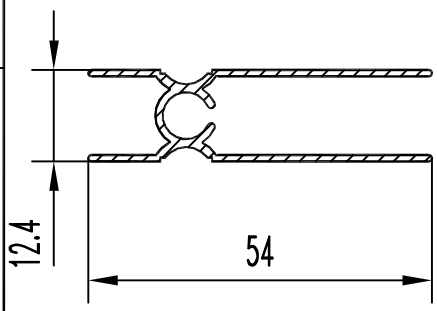

БПЗ-1448

F см² = 1.4
Q кг. =0.38
D оп.мм= 56
P н.мм =243.7
P вн.мм=
Гр. сл. = IV
Точн. = П

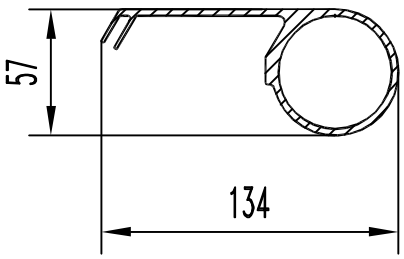

БПЗ-1444

F см² = 9.35
Q кг. = 2.534
D оп.мм= 135
P н.мм = 398.8
P вн.мм= 160.2
Гр. сл. = VI
Точн. = П

БПЗ-1449

F см² =
Q кг. =
D оп.мм=
P н.мм =
P вн.мм=
Гр. сл. =
Точн. = П

БПЗ-1445

F см² =
Q кг. =
D оп.мм=
P н.мм =
P вн.мм=
Гр. сл. =
Точн. = П

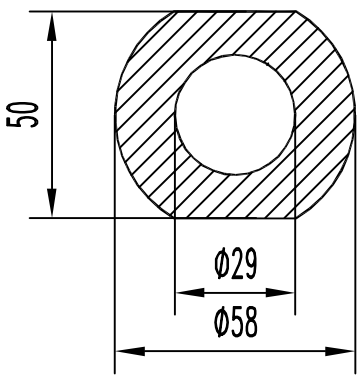

БПЗ-1450

F см² = 18.225
Q кг. = 4.939
D оп.мм= 58
P н.мм = 179.4
P вн.мм= 91.1
Гр. сл. = III
Точн. = П

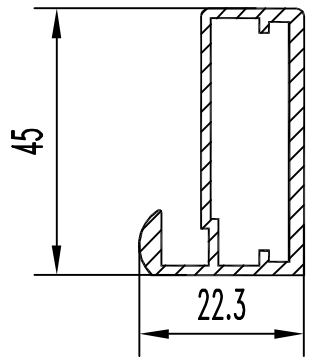

БПЗ-1451

F см² = 2.13
Q кг. = 0.577
D оп.мм= 49
P н.мм = 147.7
Pвн.мм = 111.4
Гр. сл. = VI
Точн. = П

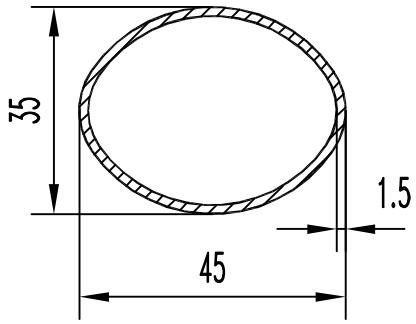

БПЗ-1456

F см² = 1.9
Q кг. = 0.515
D оп.мм= 46
P н.мм = 124.7
P вн.мм=115.3
Гр. сл. = IV
Точн. = П

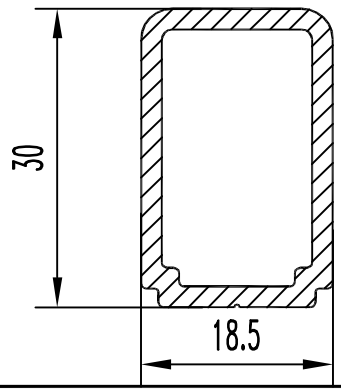

БПЗ-1452

F см² = 1.744
Q кг. = 0.473
D оп.мм= 34
P н.мм =93.6
P вн.мм= 78.9
Гр. сл. = V
Точн. = П

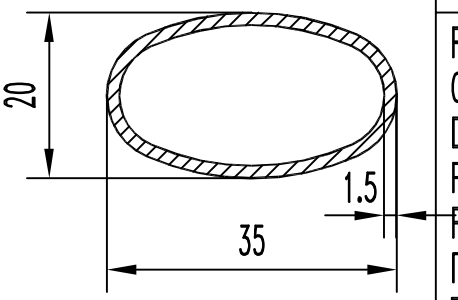

БПЗ-1457

F см² = 1.27
Q кг. = 0.344
D оп.мм= 36
P н.мм = 89.4
P вн.мм= 80
Гр. сл. =IV
Точн. = П

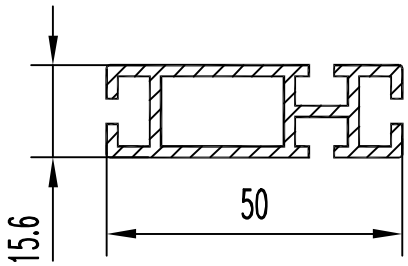

БПЗ-1453

F см² = 2.875
Q кг. = 0.779
D оп.мм= 51
P н.мм = 237.4
P вн.мм= 65.2
Гр. сл. = V
Точн. = П

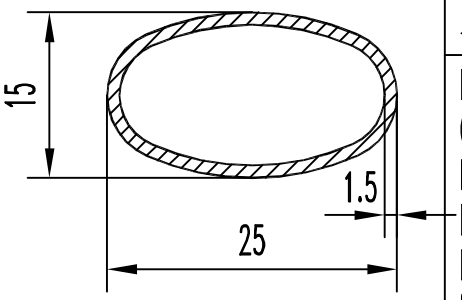

БПЗ-1458

F см² = 0.899
Q кг. =0.244
D оп.мм= 26
P н.мм =64.6
P вн.мм= 56.2
Гр. сл. = IV
Точн. = П

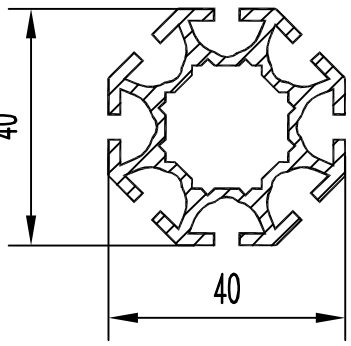

БПЗ-1454

F см² = 4.286
Q кг. = 1.161
D оп.мм= 44
P н.мм = 351.1
P вн.мм= 83.9
Гр. сл. = V
Точн. = П

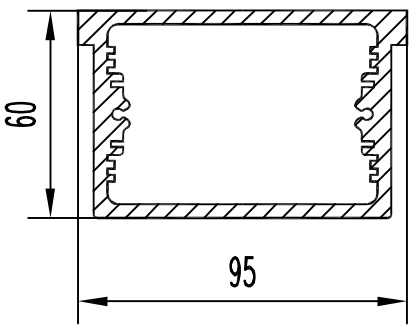

БПЗ-1459

F см² = 14.28
Q кг. = 3.87
D оп.мм= 109
P н.мм = 309
P вн.мм= 352
Гр. сл. = VI
Точн. = П

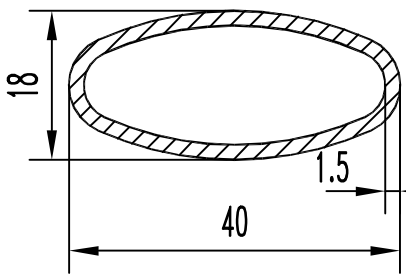

БПЗ-1455

F см² = 1.36
Q кг. =0.369
D оп.мм=41
P н.мм =95.4
P вн.мм=86
Гр. сл. = IV
Точн. = П

БПЗ-1460

F см² =
Q кг. =
D оп.мм=
P н.мм =
P вн.мм=
Гр. сл. =
Точн. = П

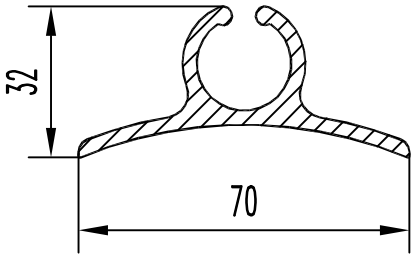

БПЗ-1461

F см² = 4.092
Q кг. = 1.109
D оп.мм= 70
P н.мм = 241.1
Pвн.мм =
Гр. сл. = V
Точн. = П

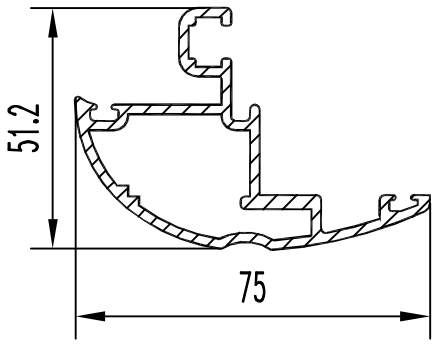

БПЗ-1466

F см² = 4.743
Q кг. = 1.285
D оп.мм= 79
P н.мм = 308.2
P вн.мм=137.6
Гр. сл. = VI
Точн. = П

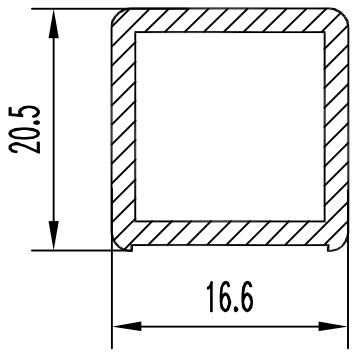

БПЗ-1462

F см² = 1.435
Q кг. = 0.389
D оп.мм= 28
P н.мм =79.3
P вн.мм= 64
Гр. сл. = V
Точн. = П

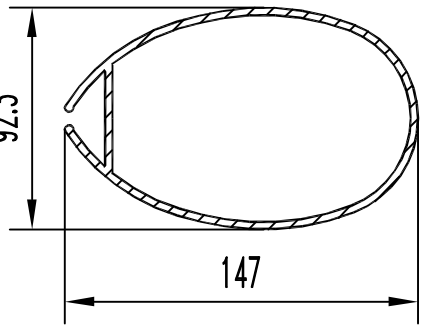

БПЗ-1467

F см² = 12.2
Q кг. = 3.306
D оп.мм= 145
P н.мм = 464.1
P вн.мм= 348.3
Гр. сл. =Особ.
Точн. = П

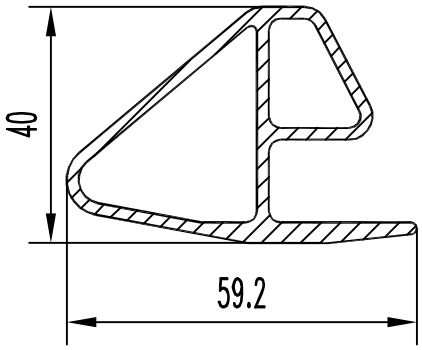

БПЗ-1463

F см² = 4.129
Q кг. = 1.119
D оп.мм= 62
P н.мм = 196.1
P вн.мм= 164.2
Гр. сл. = Особ.
Точн. = П

БПЗ-1468

F см² = 0.899
Q кг. =0.244
D оп.мм= 26
P н.мм =64.6
P вн.мм= 56.2
Гр. сл. = IV
Точн. = П

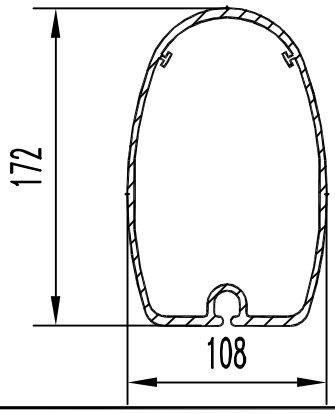

БПЗ-1464

F см² = 19.55
Q кг. = 5.298
D оп.мм= 172
P н.мм = 525.2
P вн.мм= 520.3
Гр. сл. = Особ.
Точн. = П

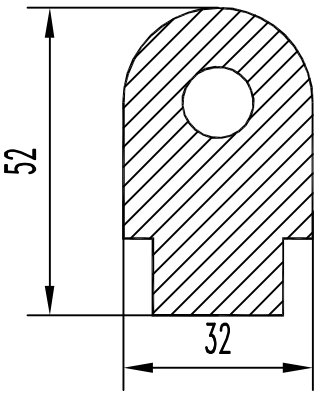

БПЗ-1469

F см² = 13.11
Q кг. = 3.553
D оп.мм= 55
P н.мм = 154.3
P вн.мм= 37.7
Гр. сл. = IV
Точн. = П

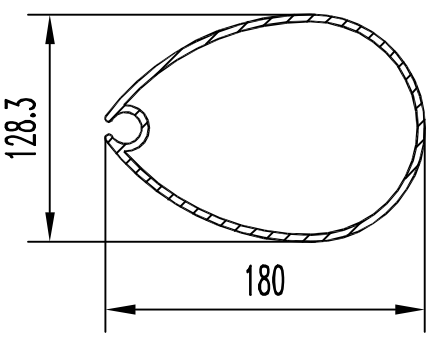

БПЗ-1465

F см² = 20.154
Q кг. =5.462
D оп.мм=180
P н.мм =529
P вн.мм=470
Гр. сл. = Особ.
Точн. = П

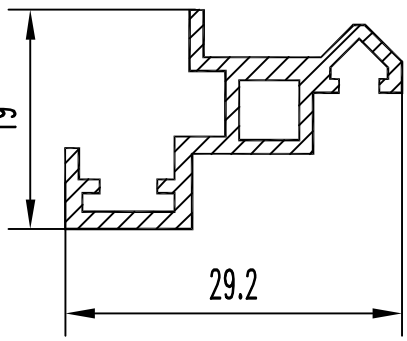

БПЗ-1470

F см² = 1.061
Q кг. = 0.287
D оп.мм= 33
P н.мм = 131
P вн.мм= 20.8
Гр. сл. = VI
Точн. = П

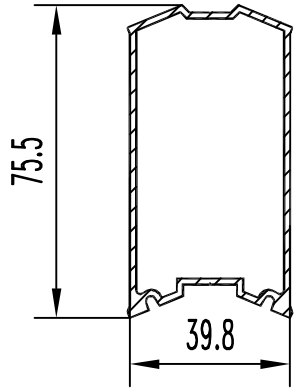

БПЗ-1471

F см² = 3.565
Q кг. = 0.966
D оп.мм= 82
P н.мм = 240.2
Pвн.мм = 210.4
Гр. сл. = VI
Точн. = П

БПЗ-1476

F см² =
Q кг. =
D оп.мм=
P н.мм =
P вн.мм=
Гр. сл. =
Точн. = П

БПЗ-1472

F см² =
Q кг. =
D оп.мм=
P н.мм =
P вн.мм=
Гр. сл. =
Точн. = П

БПЗ-1477

F см² =
Q кг. =
D оп.мм=
P н.мм =
P вн.мм=
Гр. сл. =
Точн. = П

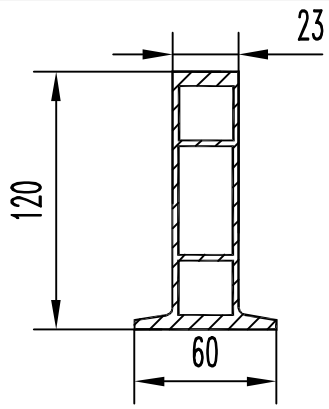

БПЗ-1473

F см² = 11.61
Q кг. = 3.146
D оп.мм= 125
P н.мм =353.6
P вн.мм= 344
Гр. сл. = VI
Точн. = П

БПЗ-1478

F см² =
Q кг. =
D оп.мм=
P н.мм =
P вн.мм=
Гр. сл. =
Точн. = П

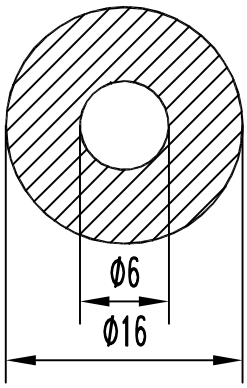

БПЗ-1474

F см² = 1.928
Q кг. = 0.522
D оп.мм= 16
P н.мм = 50.3
P вн.мм=18.9
Гр. сл. = III
Точн. = П

БПЗ-1479

F см² =
Q кг. =
D оп.мм=
P н.мм =
P вн.мм=
Гр. сл. =
Точн. = П

БПЗ-1475

F см² =
Q кг. =
D оп.мм=
P н.мм =
P вн.мм=
Гр. сл. =
Точн. = П

БПЗ-1480

F см² =
Q кг. =
D оп.мм=
P н.мм =
P вн.мм=
Гр. сл. =
Точн. = П

	БПЗ-1481 F см² = Q кг. = D оп.мм= P н.мм = P вн.мм= Гр. сл. = Точн. = П	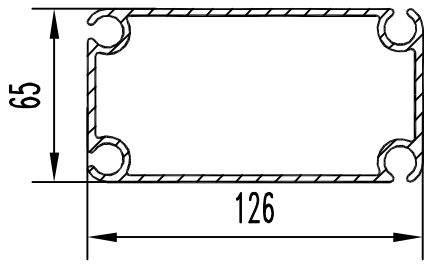	**БПЗ-1486** F см² = 11.377 Q кг. = 3.08 D оп.мм= 138 P н.мм =491.7 P вн.мм= 349.2 Гр. сл. = Особ. Точн. = П
	БПЗ-1482 F см² = Q кг. = D оп.мм= P н.мм = P вн.мм= Гр. сл. = Точн. = П		**БПЗ-1487** F см² = Q кг. = D оп.мм= P н.мм = P вн.мм= Гр. сл. = Точн. = П
	БПЗ-1483 F см² = Q кг. = D оп.мм= P н.мм = P вн.мм= Гр. сл. = Точн. = П		**БПЗ-1488** F см² = Q кг. = D оп.мм= P н.мм = P вн.мм= Гр. сл. = Точн. = П
	БПЗ-1484 F см² = Q кг. = D оп.мм= P н.мм = P вн.мм= Гр. сл. = Точн. = П		**БПЗ-1489** F см² = Q кг. = D оп.мм= P н.мм = P вн.мм= Гр. сл. = Точн. = П
	БПЗ-1485 F см² = Q кг. = D оп.мм= P н.мм = P вн.мм= Гр. сл. = Точн. = П		**БПЗ-1490** F см² = Q кг. = D оп.мм= P н.мм = P вн.мм= Гр. сл. = Точн. = П

БПЗ-1491

F см² =
Q кг. =
D оп.мм=
P н.мм =
P вн.мм=
Гр. сл. =
Точн. = П

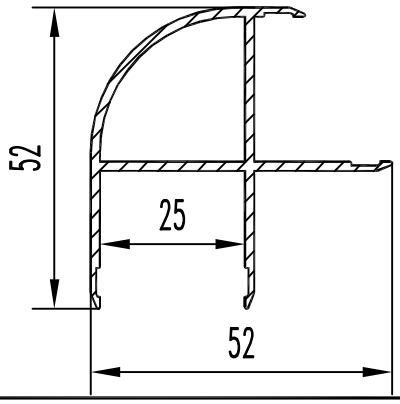

БПЗ-1496

F см² = 2.64
Q кг. = 0.715
D оп.мм= 63
P н.мм =275
P вн.мм= 89.9
Гр. сл. = V
Точн. = П

БПЗ-1492

F см² =
Q кг. =
D оп.мм=
P н.мм =
P вн.мм=
Гр. сл. =
Точн. = П

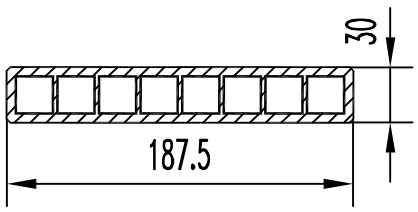

БПЗ-1497

F см² = 24.17
Q кг. = 6.55
D оп.мм= 190
P н.мм = 430.3
P вн.мм= 640
Гр. сл. = Особ.
Точн. = П

БПЗ-1493

F см² =
Q кг. =
D оп.мм=
P н.мм =
P вн.мм=
Гр. сл. =
Точн. = П

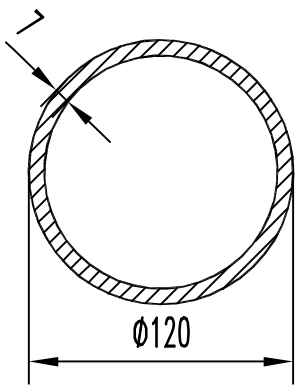

БПЗ-1498

F см² = 24.85
Q кг. = 6.374
D оп.мм= 120
P н.мм = 377
P вн.мм= 333
Гр. сл. = IV
Точн. = П

БПЗ-1494

F см² =
Q кг. =
D оп.мм=
P н.мм =
P вн.мм=
Гр. сл. =
Точн. = П

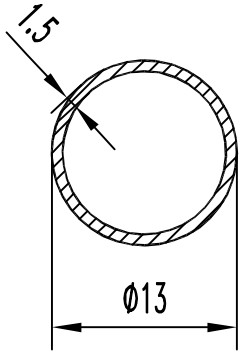

БПЗ-1499

F см² = 0.542
Q кг. = 0.147
D оп.мм= 13
P н.мм = 40
P вн.мм= 31.4
Гр. сл. = III
Точн. = П

БПЗ-1495

F см² =
Q кг. =
D оп.мм=
P н.мм =
P вн.мм=
Гр. сл. =
Точн. = П

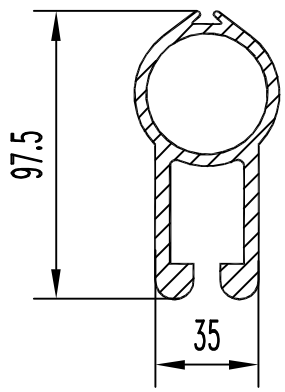

БПЗ-1500

F см² = 12.548
Q кг. =3.4
D оп.мм= 100
P н.мм = 387
P вн.мм= 129
Гр. сл. =VI
Точн. = П

БПЗ-1501

F см² = 15.49
Q кг. = 4.19
D оп.мм= 88
P н.мм =179.4
P вн.мм= 108.4
Гр. сл. = III
Точн. = Н

БПЗ-1502

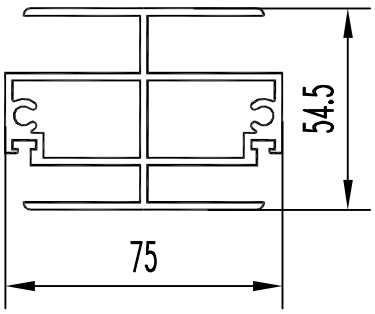

F см² = 8.26
Q кг. = 2.24
D оп.мм= 88
P н.мм =532.7
P вн.мм= 248
Гр. сл. = особая
Точн. = П

БПЗ-1503

F см² =
Q кг. =
D оп.мм=
P н.мм =
P вн.мм=
Гр. сл. =
Точн. = П

БПЗ-1504

F см² =
Q кг. =
D оп.мм=
P н.мм =
P вн.мм=
Гр. сл. =
Точн. = П

БПЗ-1505

F см² =
Q кг. =
D оп.мм=
P н.мм =
P вн.мм=
Гр. сл. =
Точн. = П

БПЗ-1506

F см² = 0
Q кг. = 0
D оп.мм= 0
P н.мм =0
P вн.мм= 0
Гр. сл. =
Точн. = П

БПЗ-1507

F см² =
Q кг. =
D оп.мм=
P н.мм =
P вн.мм=
Гр. сл. =
Точн. = П

БПЗ-1508

F см² =
Q кг. =
D оп.мм=
P н.мм =
P вн.мм=
Гр. сл. =
Точн. = П

БПЗ-1509

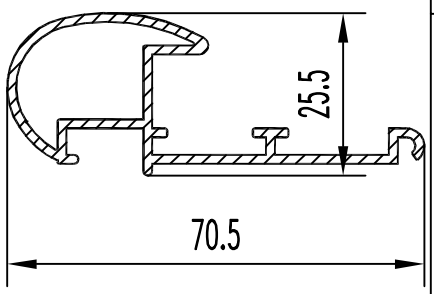

F см² = 2.592
Q кг. = 0.702
D оп.мм= 72
P н.мм =250.7
P вн.мм= 90.7
Гр. сл. = VI
Точн. = П

БПЗ-1510

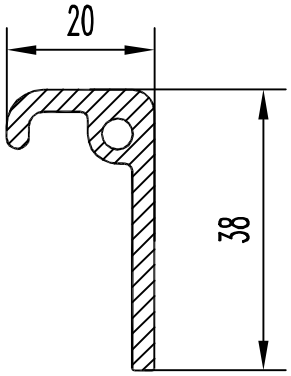

F см² = 1.99
Q кг. = 0.539
D оп.мм= 42
P н.мм = 117.6
P вн.мм= 126
Гр. сл. =V
Точн. = П

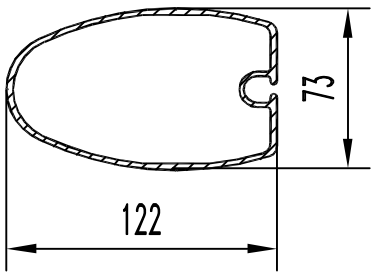

БПЗ-1511

F см² = 8.827
Q кг. = 2.392
D оп.мм= 130
P н.мм =337
P вн.мм= 108.4
Гр. сл. = особая
Точн. = П

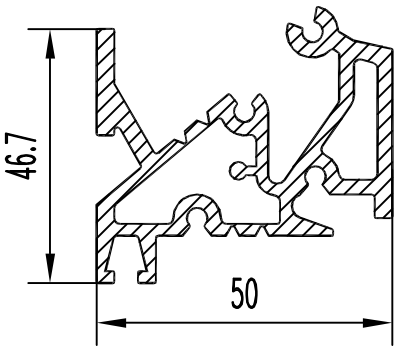

БПЗ-1516

F см² = 5.934
Q кг. = 1.608
D оп.мм= 63
P н.мм =314.1
P вн.мм= 145.2
Гр. сл. = особая
Точн. = П

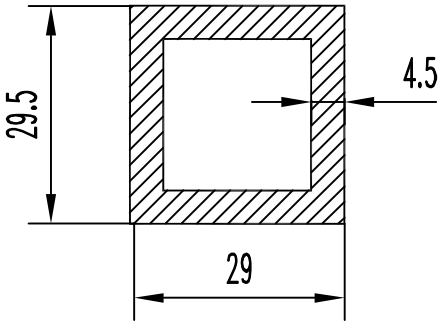

БПЗ-1512

F см² = 4.46
Q кг. = 1.209
D оп.мм= 43
P н.мм =117
P вн.мм= 81
Гр. сл. = IV
Точн. = П

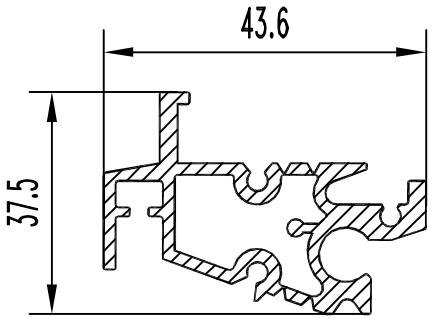

БПЗ-1517

F см² = 4.51
Q кг. = 1.222
D оп.мм= 57
P н.мм =285.6
P вн.мм= 107.7
Гр. сл. = особая
Точн. = П

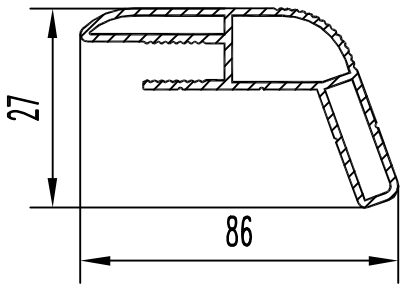

БПЗ-1513

F см² = 5.503
Q кг. = 1.491
D оп.мм= 96
P н.мм =295.9
P вн.мм= 248.4
Гр. сл. = особая
Точн. = П

БПЗ-1518

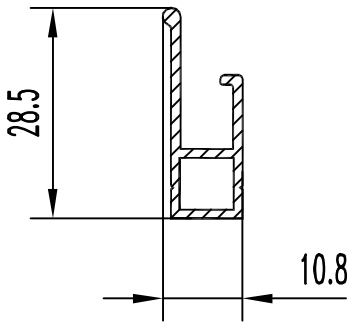

БПЗ-1514

F см² = 0.82
Q кг. = 0.222
D оп.мм= 31
P н.мм =100.2
P вн.мм= 28.6
Гр. сл. = VI
Точн. = П

БПЗ-1519

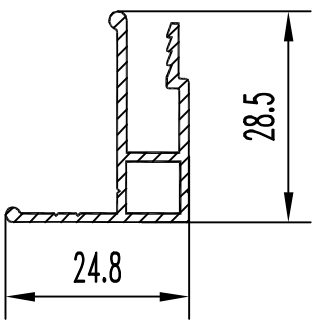

БПЗ-1515

F см² = 1.11
Q кг. = 0.3
D оп.мм= 36
P н.мм =147.6
P вн.мм= 28.6
Гр. сл. = VI
Точн. = П

БПЗ-1520

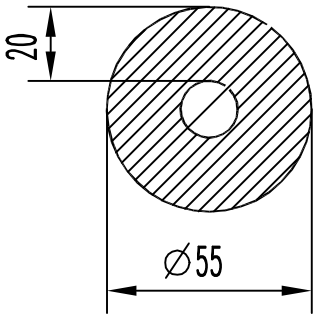

БПЗ-1521

F см² = 21.99
Q кг. = 5.96
D оп.мм= 55
P н.мм =172.8
P вн.мм= 47.1
Гр. сл. = IV
Точн. = П

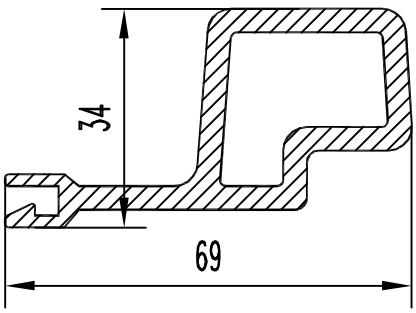

БПЗ-1526

F см² = 6.24
Q кг. = 1.691
D оп.мм= 77
P н.мм =221.3
P вн.мм= 102.2
Гр. сл. = VI
Точн. = П

БПЗ-1522

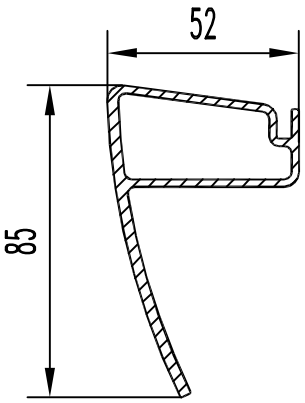

БПЗ-1527

F см² = 4.99
Q кг. = 1.352
D оп.мм= 90
P н.мм =278.9
P вн.мм= 128.8
Гр. сл. = VI
Точн. = П

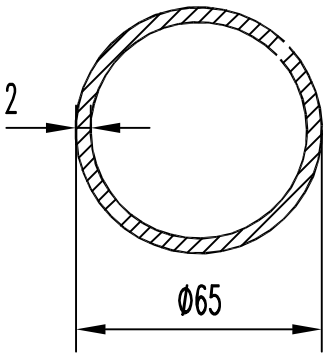

БПЗ-1523

F см² = 3.959
Q кг. = 1.073
D оп.мм= 65
P н.мм =204.2
P вн.мм= 191.6
Гр. сл. = III
Точн. = П

БПЗ-1528

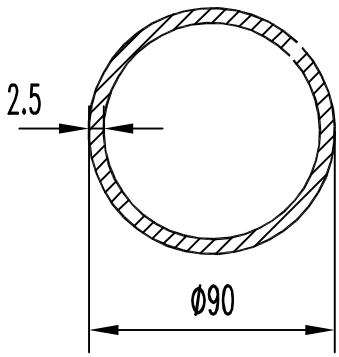

БПЗ-1524

F см² = 6.872
Q кг. = 1.862
D оп.мм= 90
P н.мм =282.7
P вн.мм= 267
Гр. сл. = III
Точн. = П

БПЗ-1529

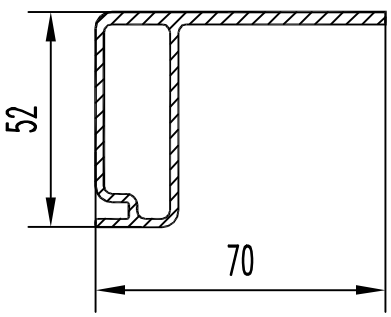

БПЗ-1525

F см² = 4.475
Q кг. = 1.213
D оп.мм= 87
P н.мм =253.1
P вн.мм= 120.6
Гр. сл. = VI
Точн. = П

БПЗ-1530

	БПЗ-1531		БПЗ-1536
	БПЗ-1532	ОРЕЛ	БПЗ-1537
	БПЗ-1533	ОРЕЛ	БПЗ-1538 F см² = Q кг. = D оп.мм= P н.мм = P вн.мм= Гр. сл. = Точн. = П
	БПЗ-1534	ОРЕЛ	БПЗ-1539
	БПЗ-1535		БПЗ-1540

БПЗ-1541

БПЗ-1542

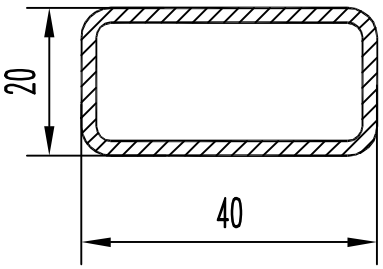

F см² = 2.137
Q кг. = 0.579
D оп.мм= 43
P н.мм = 113.1
P вн.мм= 100.6
Гр. сл. = III
Точн. = П

БПЗ-1543

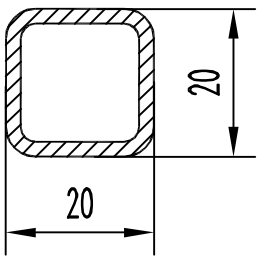

F см² = 1.336
Q кг. = 0.362
D оп.мм= 25
P н.мм = 73.1
P вн.мм= 60.6
Гр. сл. = III
Точн. = П

БПЗ-1544

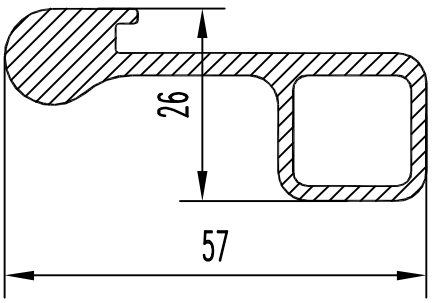

F см² = 3.913
Q кг. = 1.06
D оп.мм= 60
P н.мм = 164.5
P вн.мм= 58.6
Гр. сл. = V
Точн. = П

БПЗ-1545

БПЗ-1546

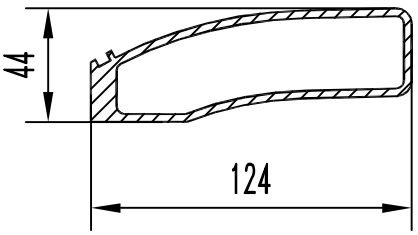

F см² = 10.09
Q кг. = 2.73
D оп.мм= 131
P н.мм = 312.6
P вн.мм= 268.5
Гр. сл. = VI
Точн. = П

БПЗ-1547

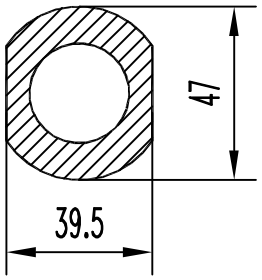

F см² = 10.329
Q кг. = 2.799
D оп.мм= 47
P н.мм = 144.7
P вн.мм= 84.8
Гр. сл. = IV
Точн. = Н

БПЗ-1548

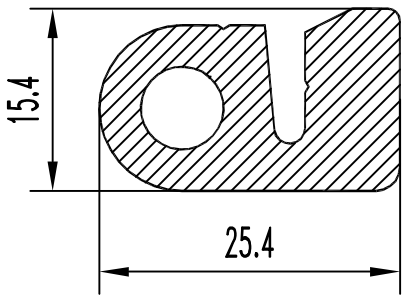

F см² = 2.825
Q кг. = 0.766
D оп.мм= 27
P н.мм = 92
P вн.мм= 22
Гр. сл. = IV
Точн. = П

БПЗ-1549

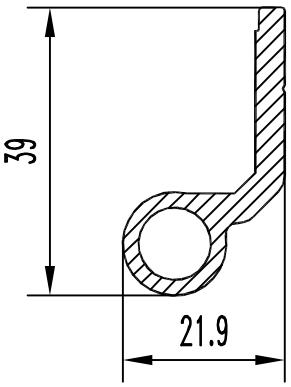

F см² = 2.059
Q кг. = 0.558
D оп.мм= 42
P н.мм = 107.2
P вн.мм= 31.4
Гр. сл. = IV
Точн. = П

БПЗ-1550

БПЗ-1551

БПЗ-1552

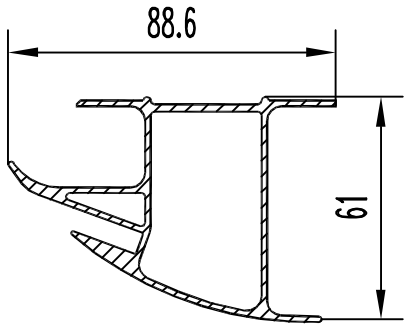

F см² = 5.62
Q кг. = 1.523
D оп.мм= 85
P н.мм = 380.6
P вн.мм= 213.7
Гр. сл. = VI
Точн. = П

БПЗ-1553

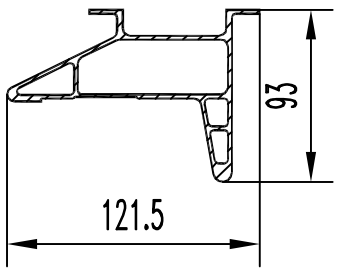

F см² = 10.502
Q кг. = 2.846
D оп.мм= 147
P н.мм = 478.7
P вн.мм= 392
Гр. сл. =особая
Точн. = П

БПЗ-1554

БПЗ-1555

БПЗ-1556

БПЗ-1557

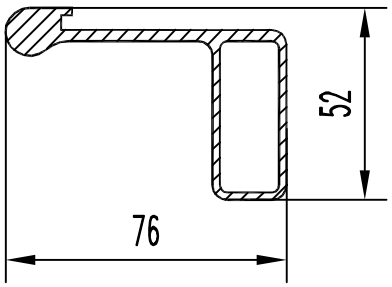

F см² = 5.52
Q кг. = 1.496
D оп.мм= 87
P н.мм = 254.5
P вн.мм= 110.6
Гр. сл. = IV
Точн. = П

БПЗ-1558

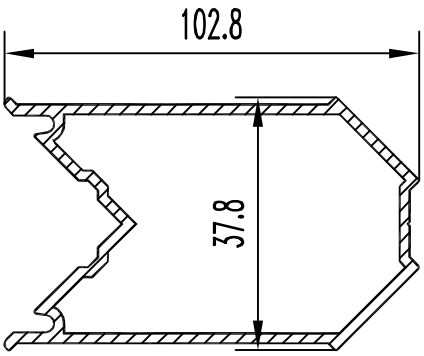

F см² = 4.175
Q кг. = 1.131
D оп.мм= 107
P н.мм = 297.3
P вн.мм= 252.1
Гр. сл. = VI
Точн. = П

БПЗ-1559

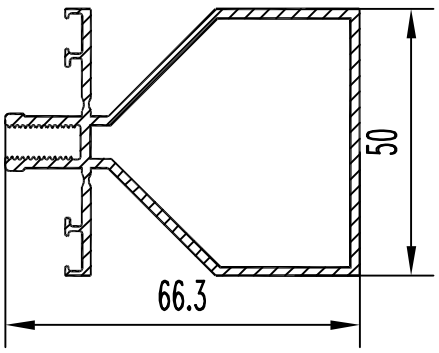

F см² = 5.2
Q кг. = 1.413
D оп.мм= 76
P н.мм = 367
P вн.мм= 167.5
Гр. сл. = VI
Точн. = П

БПЗ-1560

БПЗ-1561

БПЗ-1562

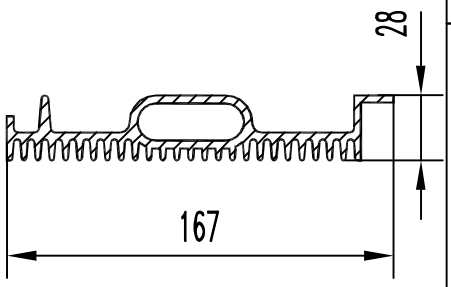

F см² = 14.439
Q кг. = 3.913
D оп.мм= 175
P н.мм = 777.5
P вн.мм= 110.3
Гр. сл. =особая
Точн. = П

БПЗ-1563

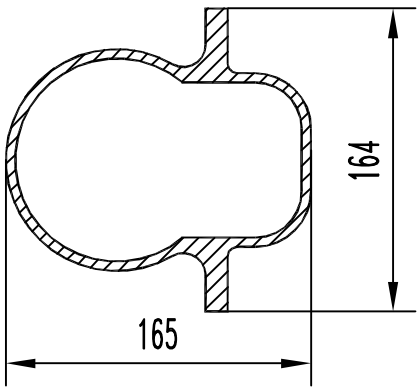

F см² = 32.87
Q кг. = 8.908
D оп.мм= 176
P н.мм = 588.9
P вн.мм= 441.5
Гр. сл. =особая
Точн. = П

БПЗ-1564

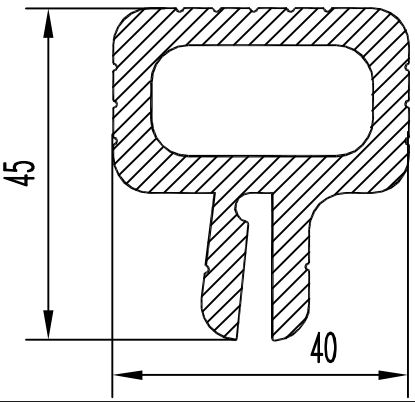

F см² = 7.355
Q кг. = 1.993
D оп.мм= 56
P н.мм = 204.1
P вн.мм= 81.4
Гр. сл. = V
Точн. = П

БПЗ-1565

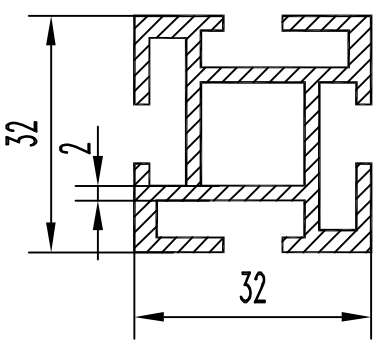

F см² = 3.64
Q кг. = 0.986
D оп.мм= 45
P н.мм = 280
P вн.мм= 56
Гр. сл. = VI
Точн. = П

БПЗ-1566

БПЗ-1567

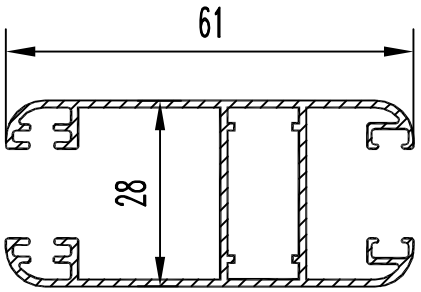

F см² = 3.37
Q кг. = 0.913
D оп.мм= 63
P н.мм = 401
P вн.мм= 83
Гр. сл. = VI
Точн. = П

БПЗ-1568

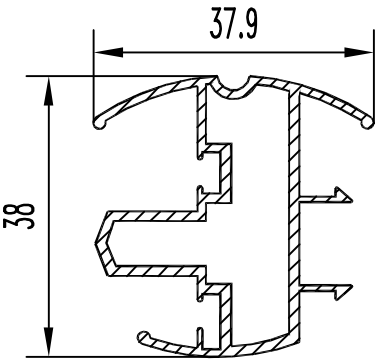

F см² = 2.42
Q кг. = 0.66
D оп.мм= 45
P н.мм = 250
P вн.мм= 123
Гр. сл. = VI
Точн. = П

БПЗ-1569

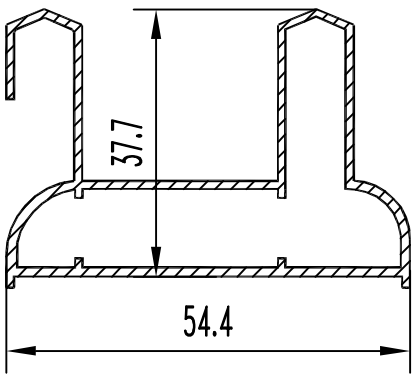

F см² = 3
Q кг. = 0.813
D оп.мм= 65
P н.мм = 255
P вн.мм= 172
Гр. сл. = VI
Точн. = П

БПЗ-1570

БПЗ-1571

БПЗ-1572

БПЗ-1573

БПЗ-1574

F см² = 3.958
Q кг. = 1.073
D оп.мм= 48
P н.мм = 130
P вн.мм= 102
Гр. сл. = III
Точн. = П

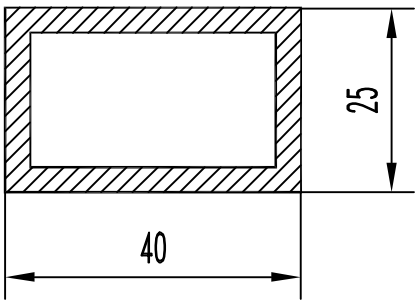

БПЗ-1575

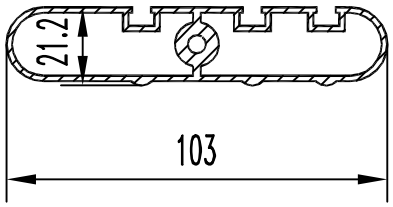

БПЗ-1576

F см² = 5.08
Q кг. = 1.377
D оп.мм= 100
P н.мм = 271.6
P вн.мм= 314.8
Гр. сл. =особая
Точн. = особой

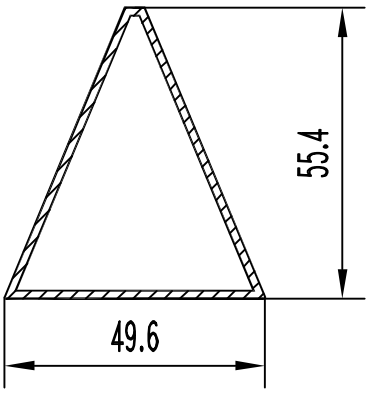

БПЗ-1577

F см² = 2.506
Q кг. = 0.679
D оп.мм= 67
P н.мм = 173.1
P вн.мм= 160.6
Гр. сл. = VI
Точн. = П

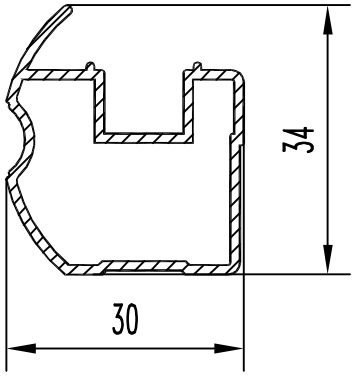

БПЗ-1578

F см² = 1.56
Q кг. = 0.423
D оп.мм= 41
P н.мм = 145
P вн.мм= 113.8
Гр. сл. =особая
Точн. = особой

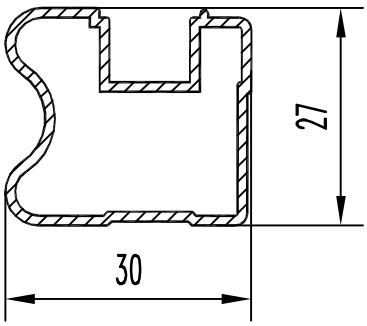

БПЗ-1579

F см² = 1.521
Q кг. = 0.412
D оп.мм= 39
P н.мм = 130.8
P вн.мм= 122.1
Гр. сл. =особая
Точн. = особой

БПЗ-1580

БПЗ-1581

БПЗ-1582

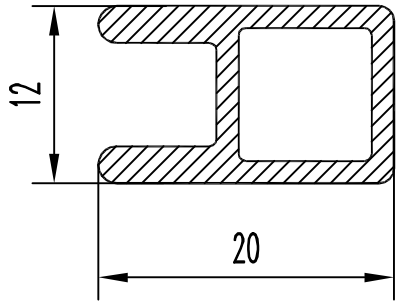

F см² = 1.015
Q кг. = 0.275
D оп.мм= 23
P н.мм = 76.6
P вн.мм= 35.1
Гр. сл. = V
Точн. = П

БПЗ-1583

БПЗ-1584

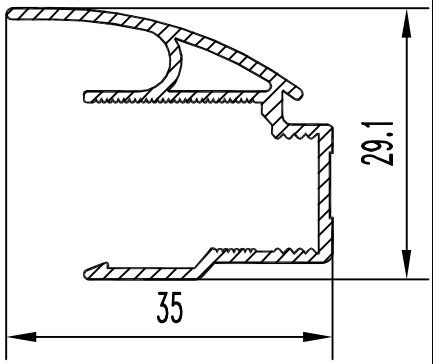

F см² = 1.26
Q кг. = 0.341
D оп.мм= 44
P н.мм = 202.7
P вн.мм= 29.2
Гр. сл. = IV
Точн. = П

БПЗ-1585

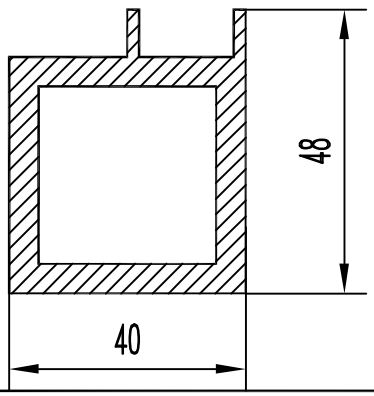

F см² = 7.32
Q кг. = 1.984
D оп.мм= 63
P н.мм = 192
P вн.мм= 120
Гр. сл. = V
Точн. = П

БПЗ-1586

БПЗ-1587

БПЗ-1588

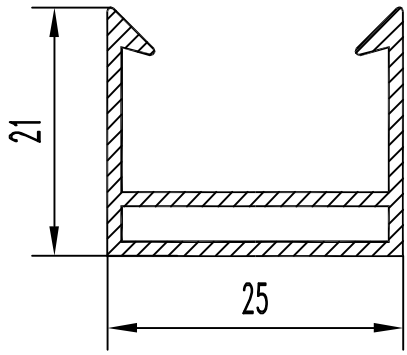

F см² = 1.126
Q кг. = 0.305
D оп.мм= 33
P н.мм = 131.2
P вн.мм= 51.2
Гр. сл. =особая
Точн. =Н

БПЗ-1589

БПЗ-1590

	БПЗ-1591	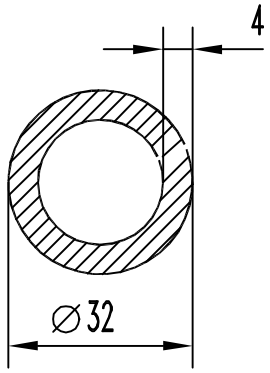	БПЗ-1596 F см² = 3.52 Q кг. = 0.954 D оп.мм= 32 P н.мм = 100.5 P вн.мм= 75.4 Гр. сл. = IV Точн. = особой
	БПЗ-1592	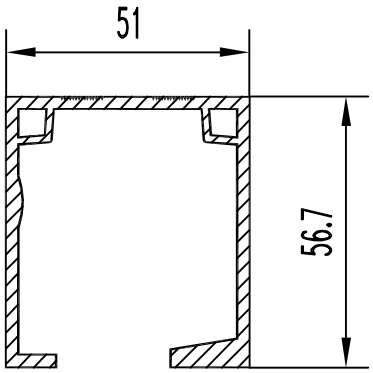	БПЗ-1597 F см² = 5.457 Q кг. = 1.479 D оп.мм= 76.3 P н.мм = 372.5 P вн.мм= 45.7 Гр. сл. =особая Точн. = П
	БПЗ-1593	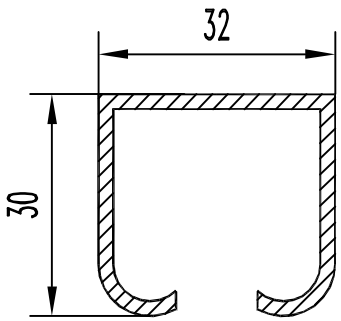	БПЗ-1598 F см² = 2.005 Q кг. = 0.543 D оп.мм= 42 P н.мм = 204.5 P вн.мм= Гр. сл. = VI Точн. = П
	БПЗ-1594		БПЗ-1599
	БПЗ-1595		БПЗ-1600

	БПЗ-1601	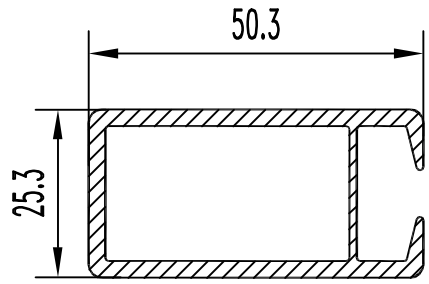	БПЗ-1606 F см² = 3.44 Q кг. = 0.932 D оп.мм= 55 P н.мм = 190.2 P вн.мм= 113.1 Гр. сл. = V Точн. = П
	БПЗ-1602	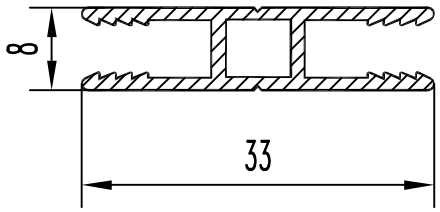	БПЗ-1607 F см² = 1.299 Q кг. = 0.352 D оп.мм= 34 P н.мм = 135.6 P вн.мм= 18 Гр. сл. = VI Точн. = П
	БПЗ-1603		БПЗ-1608
	БПЗ-1604		БПЗ-1609
	БПЗ-1605		БПЗ-1610

БПЗ-1611

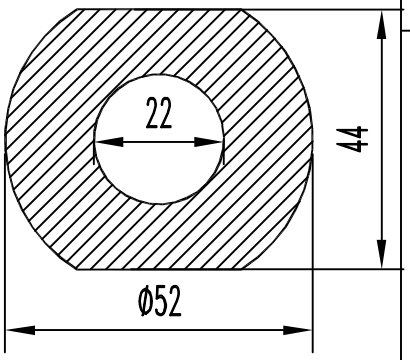

F см² = 15.93
Q кг. = 4.317
D оп.мм= 52
P н.мм = 160.3
P вн.мм= 69.1
Гр. сл. = III
Точн. = П

БПЗ-1612

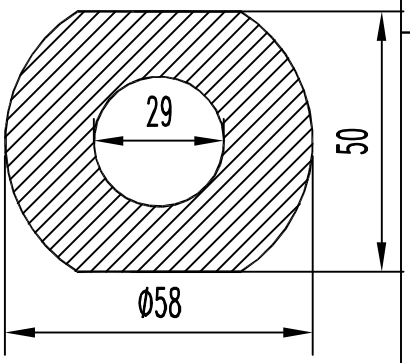

F см² = 18.23
Q кг. = 4.94
D оп.мм= 58
P н.мм = 179.4
P вн.мм= 99.1
Гр. сл. = III
Точн. = П

БПЗ-1613

F см² = 4.991
Q кг. = 1.353
D оп.мм= 42
P н.мм = 118.3
P вн.мм= 80
Гр. сл. = IV
Точн. = Н

БПЗ-1614

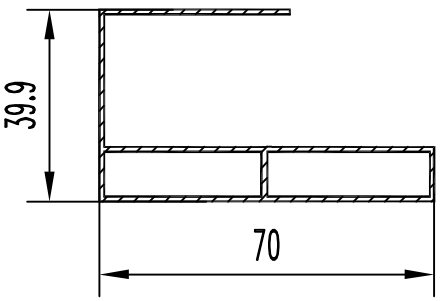

F см² = 2.819
Q кг. = 0.764
D оп.мм= 81
P н.мм = 297.4
P вн.мм= 170
Гр. сл. = VI
Точн. = П

БПЗ-1615

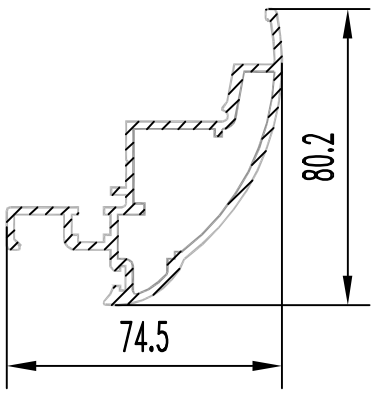

F см² = 5.82
Q кг. = 1.577
D оп.мм= 100
P н.мм = 189.2
P вн.мм= 350.4
Гр. сл. = VI
Точн. = П

БПЗ-1616

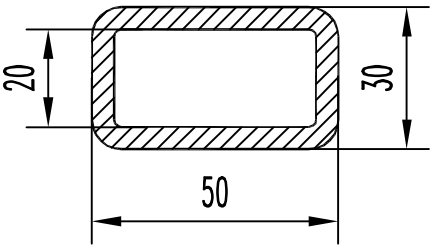

F см² = 7.672
Q кг. = 2.079
D оп.мм= 56
P н.мм = 153.1
P вн.мм= 110.3
Гр. сл. = IV
Точн. = П

БПЗ-1617

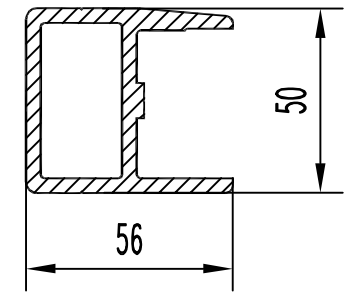

F см² = 8.14
Q кг. = 2.206
D оп.мм= 73
P н.мм = 261.3
P вн.мм= 126.3
Гр. сл. = IV
Точн. = П

БПЗ-1618

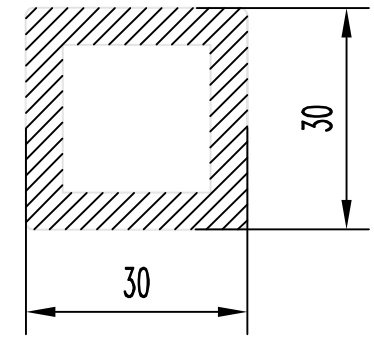

F см² = 4.991
Q кг. = 1.353
D оп.мм= 42
P н.мм = 118.3
P вн.мм= 80
Гр. сл. = IV
Точн. = Н

БПЗ-1619

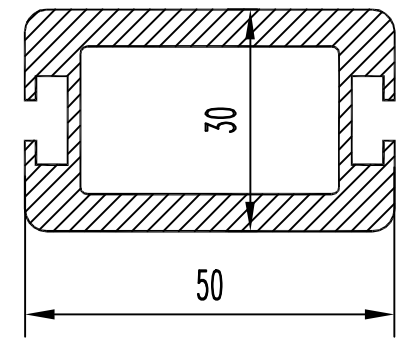

F см² = 6.74
Q кг. = 1.827
D оп.мм= 57
P н.мм = 204.1
P вн.мм= 108.2
Гр. сл. = V
Точн. = П

БПЗ-1620

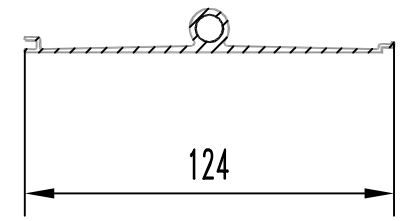

F см² = 3.339
Q кг. = 0.905
D оп.мм= 124
P н.мм = 291.4
P вн.мм= 98.1
Гр. сл. = VI
Точн. = П

БПЗ-1621

БПЗ-1622

БПЗ-1623

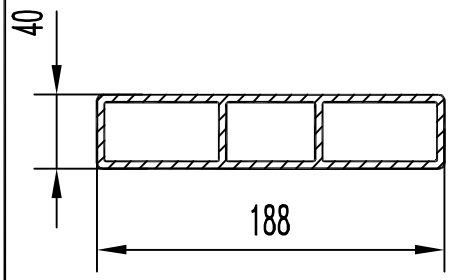

F см² = 20.11
Q кг. = 5.45
D оп.мм= 191
P н.мм = 450.9
P вн.мм= 530.9
Гр. сл. =особая
Точн. = П

БПЗ-1624

БПЗ-1625

БПЗ-1626

БПЗ-1627

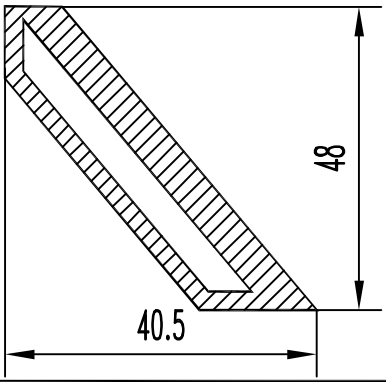

F см² = 4.522
Q кг. = 1.225
D оп.мм= 64
P н.мм = 139.1
P вн.мм= 112.1
Гр. сл. = V
Точн. = П

БПЗ-1628

БПЗ-1629

БПЗ-1630

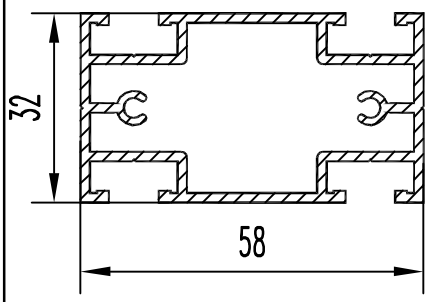

F см² = 4.108
Q кг. = 1.113
D оп.мм= 67
P н.мм = 295
P вн.мм= 227.5
Гр. сл. = VI
Точн. = П

БПЗ-1631

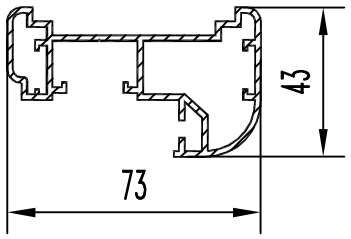

F см² = 4.42
Q кг. = 1.198
D оп.мм= 100
P н.мм = 323.7
P вн.мм= 229.3
Гр. сл. = III
Точн. =особая

БПЗ-1632

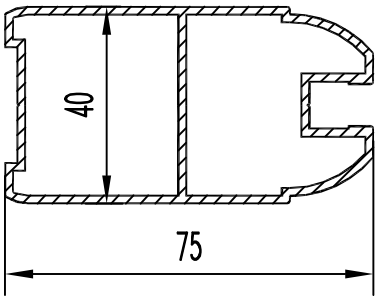

F см² = 4.51
Q кг. = 1.222
D оп.мм= 95
P н.мм = 249
P вн.мм= 307.5
Гр. сл. = VI
Точн. = П

БПЗ-1633

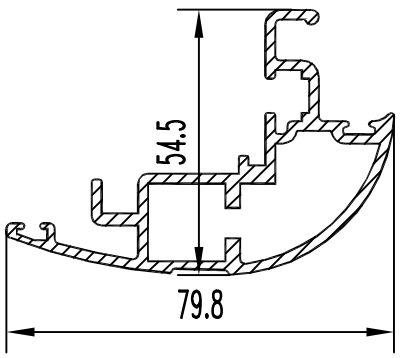

F см² = 5.396
Q кг. = 1.462
D оп.мм= 87
P н.мм = 355.9
P вн.мм= 153.7
Гр. сл. =особая
Точн. = П

БПЗ-1635

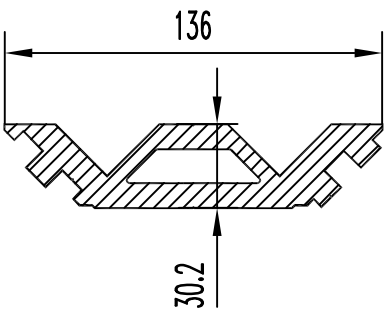

F см² = 21.303
Q кг. = 5.773
D оп.мм= 137
P н.мм = 382.6
P вн.мм= 106.9
Гр. сл. = VI
Точн. = П

БПЗ-1636

БПЗ-1637

БПЗ-1638

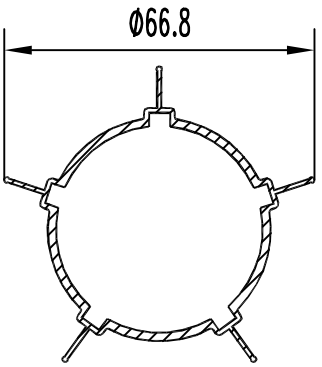

F см² = 2.555
Q кг. = 0.692
D оп.мм= 67
P н.мм = 244.6
P вн.мм= 153.9
Гр. сл. = IV
Точн. = Н

БПЗ-1639

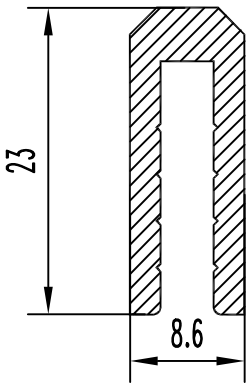

F см² = 1.17
Q кг. = 0.317
D оп.мм= 24
P н.мм = 100.4
P вн.мм=
Гр. сл. = IV
Точн. = П

БПЗ-1640

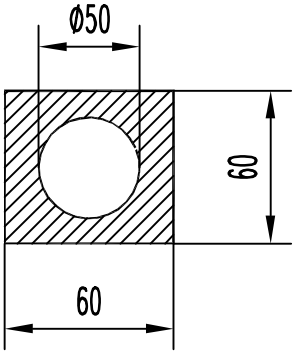

F см² = 16.365
Q кг. = 4.435
D оп.мм= 61
P н.мм = 240
P вн.мм= 157
Гр. сл. = III
Точн. = П

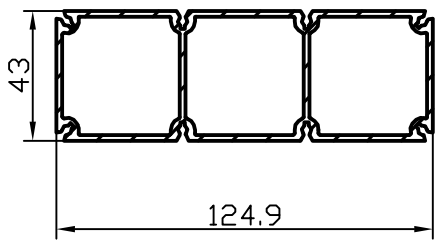

БПЗ-1641

F см² = 8,641
Q кг. = 2,342
D оп.мм.= 131
P н. = 416,5
Pвн. = 446,9
Гр. сл. = особая
Точн. = П

БПЗ-1646

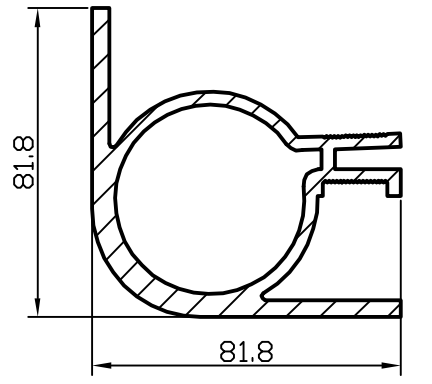

БПЗ-1642

F см² = 13.504
Q кг. = 3.66
D оп.мм.= 116
P н. = 446.8
Pвн. = 168.3
Гр. сл. = V
Точн. = П

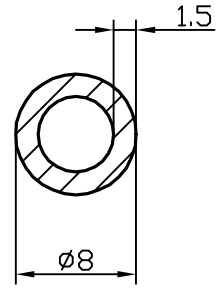

БПЗ-1647

F см² = 0.306
Q кг. = 0.083
D оп.мм.= 8
P н. = 25.1
Pвн. = 15.7
Гр. сл. = VI
Точн. = П

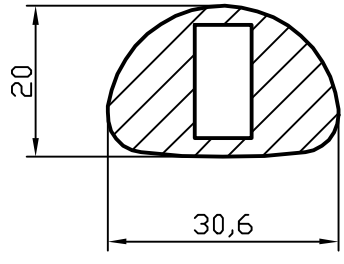

БПЗ-1643

F см² = 3.786
Q кг. = 1.026
D оп.мм.= 32
P н. = 82.8
Pвн. = 45.2
Гр. сл. = IV
Точн. = Н

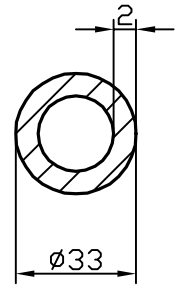

БПЗ-1648

F см² = 1.95
Q кг. = 0.528
D оп.мм.= 33
P н. = 103.7
Pвн. = 91.1
Гр. сл. = IV
Точн. = П

БПЗ-1644

F см² = 0
Q кг. = 0
D оп.мм.= 0
P н. = 0
Pвн. = 0
Гр. сл. = 0
Точн. = 0

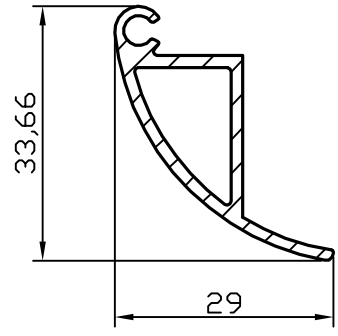

БПЗ-1649

F см² = 1.38
Q кг. = 0.374
D оп.мм.= 43
P н. = 115.1
Pвн. = 53.5
Гр. сл. = V
Точн. = П

БПЗ-1645

F см² = 0
Q кг. = 0
D оп.мм.= 0
P н. = 0
Pвн. = 0
Гр. сл. = 0
Точн. = 0

БПЗ-1650

F см = 0
Q кг. = 0
D оп.мм.= 0
P н. = 0
Гр. сл. = 0
Точн. = 0

	БПЗ-1651 F см² = 0 Q кг. = 0 D оп.мм.= 0 P н. = 0 Pвн. = 0 Гр. сл. = особая Точн. = П		**БПЗ-0** F см² = 0 Q кг. = 0 D оп.мм.= 0 P н. = 0 Pвн. = 0 Гр. сл. = особая Точн. = П
	БПЗ-0 F см² = 0 Q кг. = 0 D оп.мм.= 0 P н. = 0 Pвн. = 0 Гр. сл. = особая Точн. = П	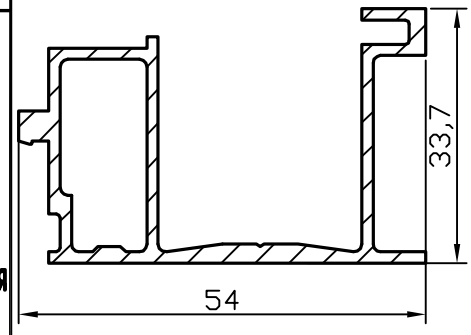	**БПЗ-1657** F см² = 2.893 Q кг. = 0.784 D оп.мм.= 60 P н. = 260.2 Pвн. = 72.4 Гр. сл. = VI Точн. = П
	БПЗ-0 F см² = 0 Q кг. = 0 D оп.мм.= 0 P н. = 0 Pвн. = 0 Гр. сл. = особая Точн. = П	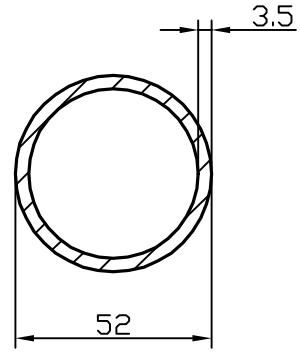	**БПЗ-1658** F см² = 5.333 Q кг. = 1.445 D оп.мм.= 52 P н. = 163.4 Pвн. = 141.4 Гр. сл. = IV Точн. = Н
	БПЗ-0 F см² = 0 Q кг. = 0 D оп.мм.= 0 P н. = 0 Pвн. = 0 Гр. сл. = особая Точн. = П		**БПЗ-0** F см² = 0 Q кг. = 0 D оп.мм.= 0 P н. = 0 Pвн. = 0 Гр. сл. = особая Точн. = П
	БПЗ-0 F см² = 0 Q кг. = 0 D оп.мм.= 0 P н. = 0 Pвн. = 0 Гр. сл. = особая Точн. = П		**БПЗ-0** F см² = 0 Q кг. = 0 D оп.мм.= 0 P н. = 0 Pвн. = 0 Гр. сл. = особая Точн. = П

БПЗ-0

F см² = 0
Q кг. = 0
D оп.мм.= 0
P н. = 0
Рвн. = 0
Гр. сл. = особая
Точн. = П

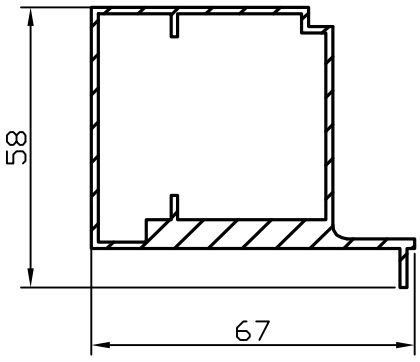

БПЗ-1666

F см² = 5.049
Q кг. = 1.368
D оп.мм.= 89
P н. = 248.7
Рвн. = 208.4
Гр. сл. = VI
Точн. = П

БПЗ-0

F см² = 0
Q кг. = 0
D оп.мм.= 0
P н. = 0
Рвн. = 0
Гр. сл. = особая
Точн. = П

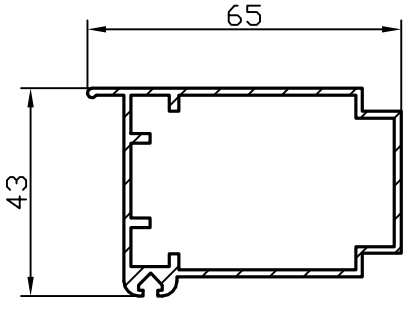

БПЗ-1667

F см² = 3.22
Q кг. = 0.873
D оп.мм.= 73
P н. = 223.9
Рвн. = 209.4
Гр. сл. = VI
Точн. = П

БПЗ-0

F см² = 0
Q кг. = 0
D оп.мм.= 0
P н. = 0
Рвн. = 0
Гр. сл. = особая
Точн. = П

БПЗ-0

F см² = 0
Q кг. = 0
D оп.мм.= 0
P н. = 0
Рвн. = 0
Гр. сл. = особая
Точн. = П

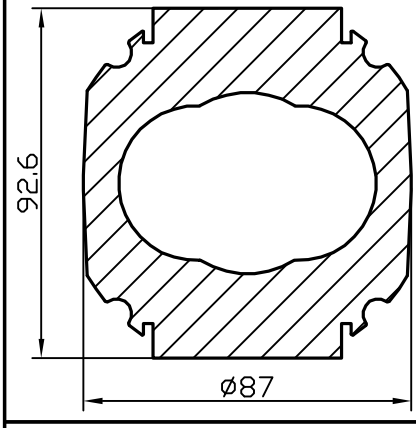

БПЗ-1664

F см² = 44.183
Q кг. = 11.974
D оп.мм.= 106
P н. = 359.3
Рвн. = 185.8
Гр. сл. = особая
Точн. = П

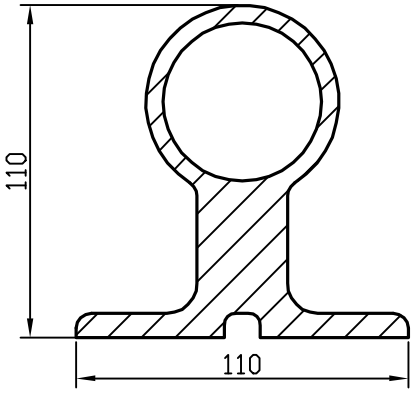

БПЗ-1669

F см² = 30.96
Q кг. = 8.39
D оп.мм.= 140
P н. = 458
Рвн. = 163.4
Гр. сл. = V
Точн. = П

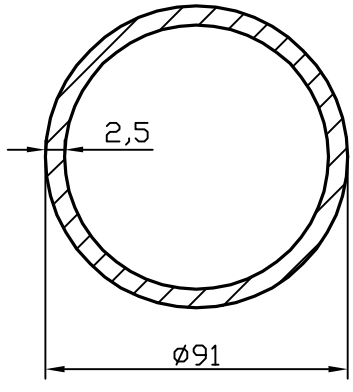

БПЗ-1665

F см² = 6.951
Q кг. = 1.884
D оп.мм.= 91
P н. = 285.9
Рвн. = 270.2
Гр. сл. = IV
Точн. = П

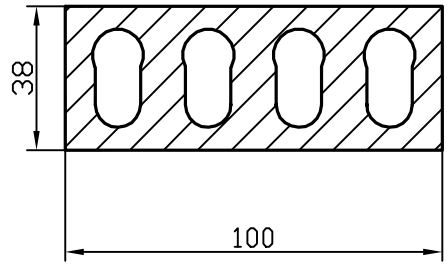

БПЗ-1670

F см² = 6.59
Q кг. = 1.786
D оп.мм.= 50
P н. = 138
Рвн. = 135.2
Гр. сл. = особая
Точн. = П

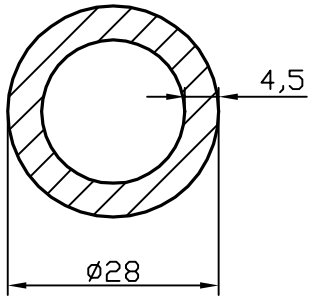

БПЗ-1671

F см² = 3.322
Q кг. = 0.9
D оп.мм.= 28
P н. = 88
Pвн. = 59.7
Гр. сл. = III
Точн. = Н

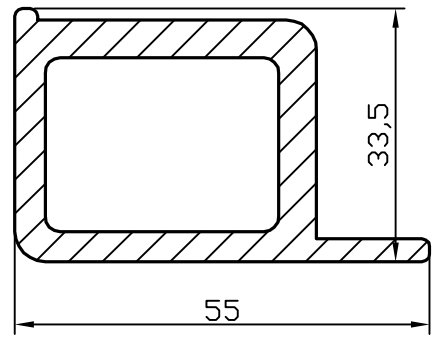

БПЗ-1676

F см² = 6.122
Q кг. = 1.66
D оп.мм.= 65
P н. = 171.9
Pвн. = 104.6
Гр. сл. = IV
Точн. = П

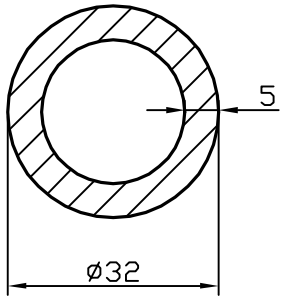

БПЗ-1672

F см² = 4.241
Q кг. = 1.149
D оп.мм.= 32
P н. = 100.5
Pвн. = 69.1
Гр. сл. = III
Точн. = Н

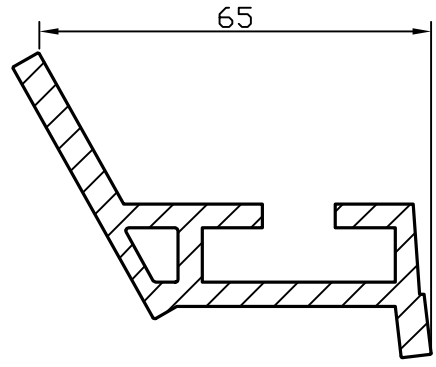

БПЗ-1677

F см² = 6.327
Q кг. = 1.715
D оп.мм.= 32
P н. = 275.1
Pвн. = 31.2
Гр. сл. = IV
Точн. = П

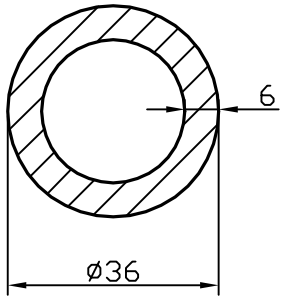

БПЗ-1673

F см² = 5.655
Q кг. = 1.533
D оп.мм.= 36
P н. = 113.1
Pвн. = 75.4
Гр. сл. = III
Точн. = Н

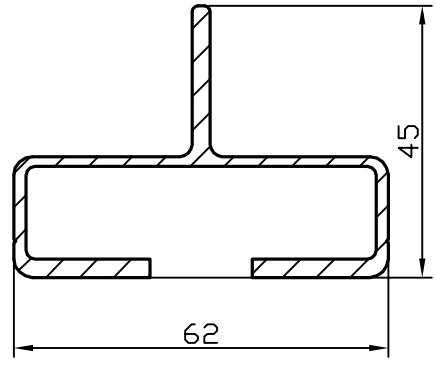

БПЗ-1678

F см² = 3.661
Q кг. = 0.992
D оп.мм.= 68
P н. = 323
Pвн. = 0
Гр. сл. = V
Точн. = П

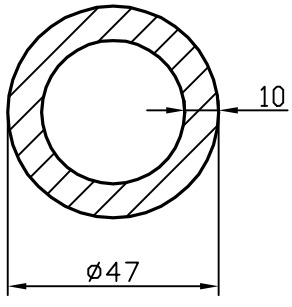

БПЗ-1674

F см² = 11.624
Q кг. = 3.15
D оп.мм.= 47
P н. = 147.7
Pвн. = 84.8
Гр. сл. = III
Точн. = Н

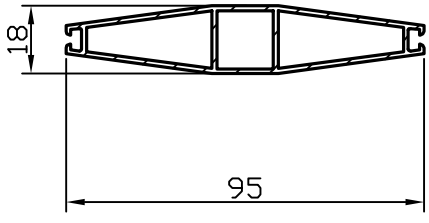

БПЗ-1679

F см² = 3.12
Q кг. = 0.846
D оп.мм.= 93
P н. = 233.8
Pвн. = 238.5
Гр. сл. = VI
Точн. = П

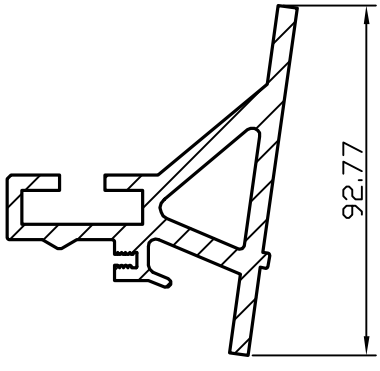

БПЗ-1675

F см² = 12.987
Q кг. = 3.519
D оп.мм.= 104
P н. = 423.5
Pвн. = 91.6
Гр. сл. = VI
Точн. = П

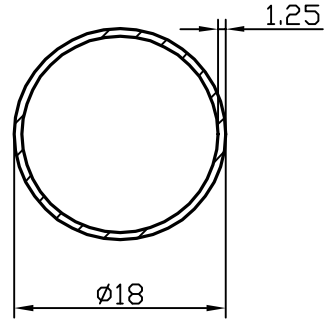

БПЗ-1680

F см² = 0.66
Q кг. = 0.179
D оп.мм.= 18
P н. = 56.6
Pвн. = 48.7
Гр. сл. = IV
Точн. = П

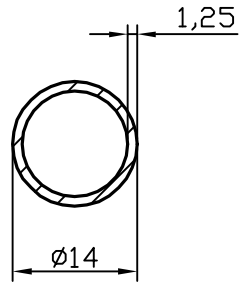

БПЗ-1681

F см² = 0.5
Q кг. = 0.136
D оп.мм.= 14
P н. = 44
Pвн. = 36.1
Гр. сл. = IV
Точн. = П

БПЗ-0

F см² = 0
Q кг. = 0
D оп.мм.= 0
P н. = 0
Pвн. = 0
Гр. сл. = особая
Точн. = П

БПЗ-0

F см² = 0
Q кг. = 0
D оп.мм.= 0
P н. = 0
Pвн. = 0
Гр. сл. = особая
Точн. = П

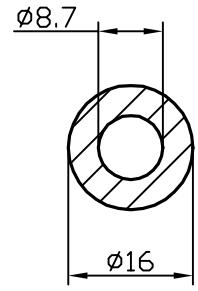

БПЗ-1687

F см² = 1.42
Q кг. = 0.385
D оп.мм.= 16
P н. = 50.3
Pвн. = 27.3
Гр. сл. = V
Точн. = П

БПЗ-0

F см² = 0
Q кг. = 0
D оп.мм.= 0
P н. = 0
Pвн. = 0
Гр. сл. = особая
Точн. = П

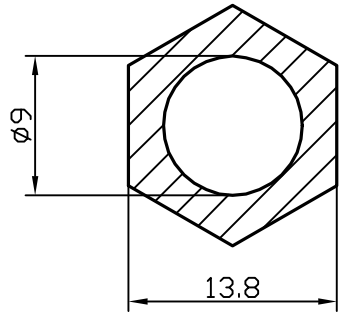

БПЗ-1688

F см² = 1.01
Q кг. = 0.275
D оп.мм.= 15
P н. = 47.8
Pвн. = 28.3
Гр. сл. = V
Точн. = П

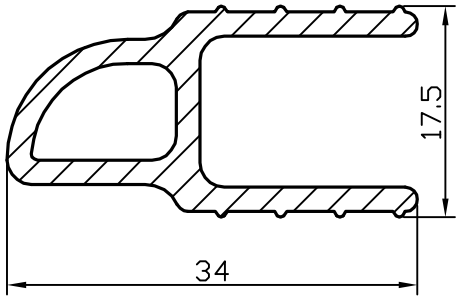

БПЗ-1684

F см² = 1.755
Q кг. = 0.476
D оп.мм.= 36.2
P н. = 129.5
Pвн. = 34.6
Гр. сл. = VI
Точн. = П

БПЗ-0

F см² = 0
Q кг. = 0
D оп.мм.= 0
P н. = 0
Pвн. = 0
Гр. сл. = особая
Точн. = П

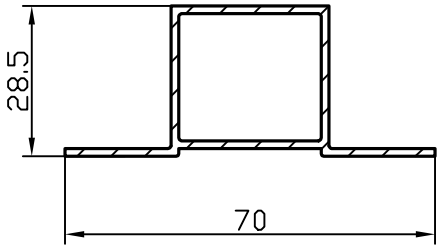

БПЗ-1685

F см² = 2.267
Q кг. = 0.614
D оп.мм.= 71
P н. = 199.1
Pвн. = 101.1
Гр. сл. = IV
Точн. = П

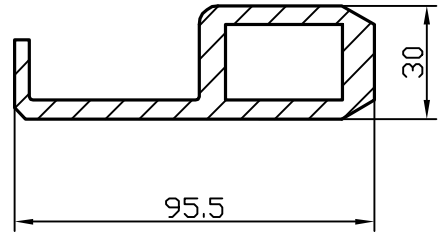

БПЗ-1690

F см² = 10.313
Q кг. = 2.795
D оп.мм.= 95
P н. = 270.9
Pвн. = 102
Гр. сл. = IV
Точн. = П

	БПЗ–0 F см² = 0 Q кг. = 0 D оп.мм.= 0 P н. = 0 Pвн. = 0 Гр. сл. = особая Точн. = П		**БПЗ–0** F см² = 0 Q кг. = 0 D оп.мм.= 0 P н. = 0 Pвн. = 0 Гр. сл. = особая Точн. = П
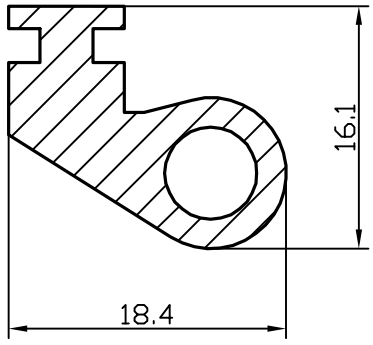	**БПЗ–1692** F см² = 1.34 Q кг. = 0.364 D оп.мм.= 23 P н. = 68.8 Pвн. = 18.9 Гр. сл. = V Точн. = П		**БПЗ–0** F см² = 0 Q кг. = 0 D оп.мм.= 0 P н. = 0 Pвн. = 0 Гр. сл. = особая Точн. = П
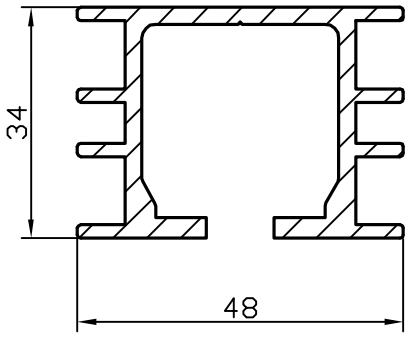	**БПЗ–1693** F см² = 4.273 Q кг. = 1.158 D оп.мм.= 58 P н. = 341.2 Pвн. = 0 Гр. сл. = VI Точн. = П		**БПЗ–0** F см² = 0 Q кг. = 0 D оп.мм.= 0 P н. = 0 Pвн. = 0 Гр. сл. = особая Точн. = П
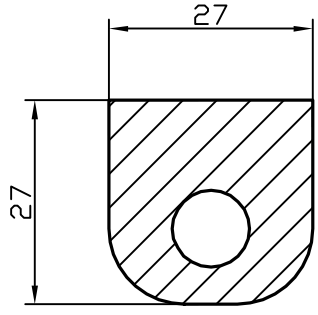	**БПЗ–1694** F см² = 6.08 Q кг. = 1.648 D оп.мм.= 30 P н. = 99.4 Pвн. = 31.4 Гр. сл. = IV Точн. = П	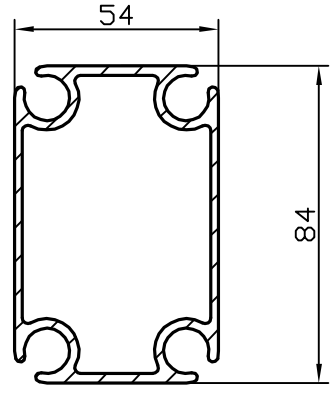	**БПЗ–1699** F см² = 7.924 Q кг. = 2.147 D оп.мм.= 94 P н. = 380.6 Pвн. = 249.5 Гр. сл. = V Точн. = П
	БПЗ–0 F см² = 0 Q кг. = 0 D оп.мм.= 0 P н. = 0 Pвн. = 0 Гр. сл. = особая Точн. = П		**БПЗ–0** F см² = 0 Q кг. = 0 D оп.мм.= 0 P н. = 0 Pвн. = 0 Гр. сл. = особая Точн. = П

БПЗ-0

F см² = 0
Q кг. = 0
D оп.мм.= 0
P н. = 0
Pвн. = 0
Гр. сл. = особая
Точн. = П

БПЗ-0

F см² = 0
Q кг. = 0
D оп.мм.= 0
P н. = 0
Pвн. = 0
Гр. сл. = особая
Точн. = П

БПЗ-1702

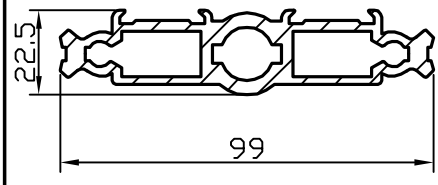

F см² = 7.47
Q кг. = 2.025
D оп.мм.= 100
P н. = 273.9
Pвн. = 223.9
Гр. сл. = особая
Точн. = П

БПЗ-1707

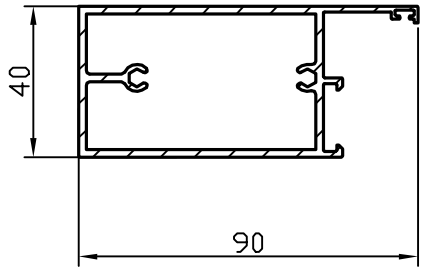

F см² = 5.305
Q кг. = 1.438
D оп.мм.= 99
P н. = 298.4
Pвн. = 257.9
Гр. сл. = VI
Точн. = П

БПЗ-1703

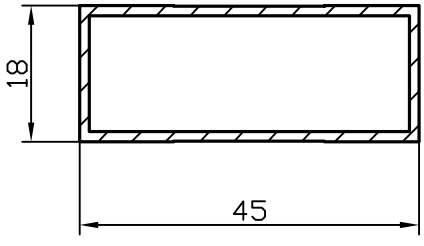

F см² = 1.53
Q кг. = 0.415
D оп.мм.= 49
P н. = 126.4
Pвн. = 115.6
Гр. сл. = IV
Точн. = П

БПЗ-1708

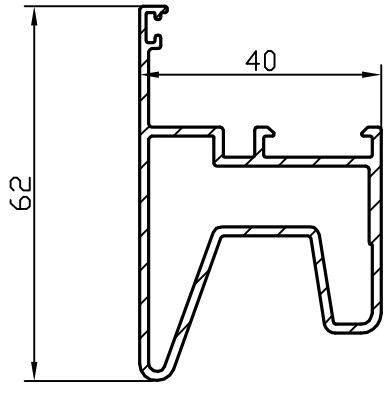

F см² = 3.27
Q кг. = 0.886
D оп.мм.= 67
P н. = 260.2
Pвн. = 171.3
Гр. сл. = VI
Точн. = П

БПЗ-0

F см² = 0
Q кг. = 0
D оп.мм.= 0
P н. = 0
Pвн. = 0
Гр. сл. = особая
Точн. = П

БПЗ-0

F см² = 0
Q кг. = 0
D оп.мм.= 0
P н. = 0
Pвн. = 0
Гр. сл. = особая
Точн. = П

БПЗ-0

F см² = 0
Q кг. = 0
D оп.мм.= 0
P н. = 0
Pвн. = 0
Гр. сл. = особая
Точн. = П

БПЗ-1710

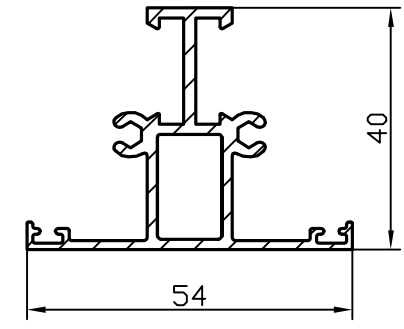

F см² = 2.918
Q кг. = 0.791
D оп.мм.= 59
P н. = 291.8
Pвн. = 54.9
Гр. сл. = VI
Точн. = П

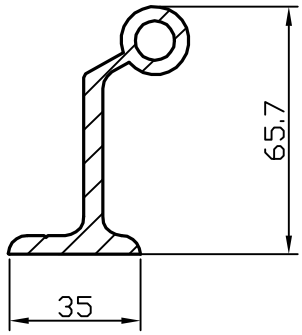

БПЗ-1711

F см² = 5.93
Q кг. = 1.607
D оп.мм.= 77
P н. = 224.1
Pвн. = 31.4
Гр. сл. = V
Точн. = П

БПЗ-1715

F см² = 0
Q кг. = 0
D оп.мм.= 0
P н. = 0
Pвн. = 0
Гр. сл. = особая
Точн. = П

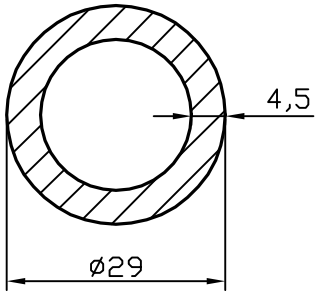

БПЗ-1712

F см² = 3.464
Q кг. = 0.939
D оп.мм.= 29
P н. = 91.1
Pвн. = 62.8
Гр. сл. = III
Точн. = Н

БПЗ-0

F см² = 0
Q кг. = 0
D оп.мм.= 0
P н. = 0
Pвн. = 0
Гр. сл. = особая
Точн. = П

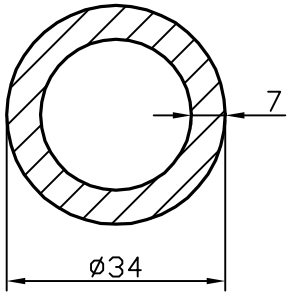

БПЗ-1713

F см² = 5.938
Q кг. = 1.609
D оп.мм.= 34
P н. = 106.8
Pвн. = 62.8
Гр. сл. = III
Точн. = Н

БПЗ-0

F см² = 0
Q кг. = 0
D оп.мм.= 0
P н. = 0
Pвн. = 0
Гр. сл. = особая
Точн. = П

БПЗ-0

F см² = 0
Q кг. = 0
D оп.мм.= 0
P н. = 0
Pвн. = 0
Гр. сл. = особая
Точн. = П

БПЗ-0

F см² = 0
Q кг. = 0
D оп.мм.= 0
P н. = 0
Pвн. = 0
Гр. сл. = особая
Точн. = П

БПЗ-0

F см² = 0
Q кг. = 0
D оп.мм.= 0
P н. = 0
Pвн. = 0
Гр. сл. = особая
Точн. = П

БПЗ-0

F см² = 0
Q кг. = 0
D оп.мм.= 0
P н. = 0
Pвн. = 0
Гр. сл. = особая
Точн. = П

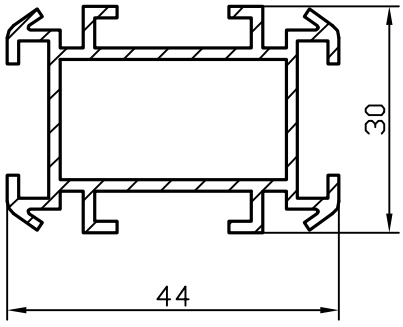

БПЗ-1721

F см² = 2.823
Q кг. = 0.765
D оп.мм.= 50
P н. = 281.9
Pвн. = 92
Гр. сл. = V
Точн. = П

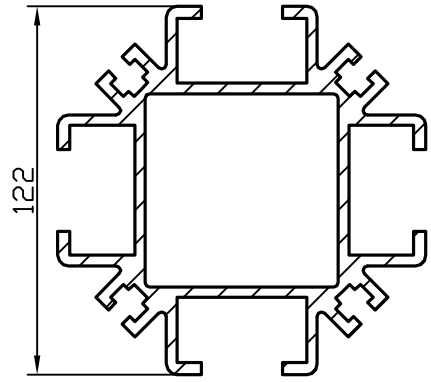

БПЗ-1726

F см² = 24.711
Q кг. = 6.697
D оп.мм.= 130
P н. = 1001
Pвн. = 253.4
Гр. сл. = VI
Точн. = П

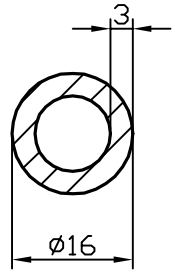

БПЗ-1722

F см² = 1.225
Q кг. = 0.332
D оп.мм.= 16
P н. = 50.3
Pвн. = 31.4
Гр. сл. = IV
Точн. = особая

БПЗ-0

F см² = 0
Q кг. = 0
D оп.мм.= 0
P н. = 0
Pвн. = 0
Гр. сл. = особая
Точн. = П

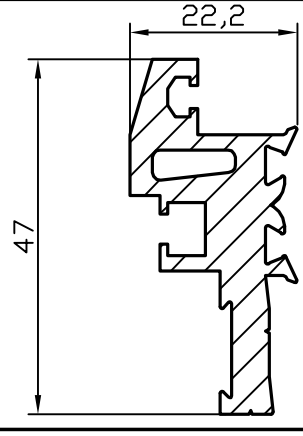

БПЗ-1723

F см² = 4.001
Q кг. = 1.084
D оп.мм.= 50
P н. = 192.6
Pвн. = 27.4
Гр. сл. = VI
Точн. = П

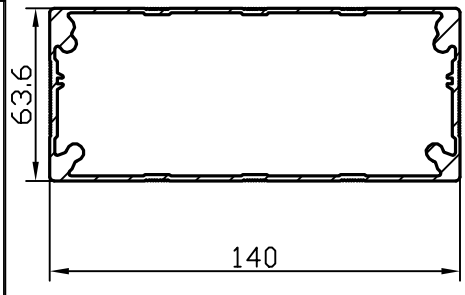

БПЗ-1728

F см² = 11.74
Q кг. = 3.182
D оп.мм.= 163
P н. = 472.4
Pвн. = 466.6
Гр. сл. = VI
Точн. = П

БПЗ-0

F см² = 0
Q кг. = 0
D оп.мм.= 0
P н. = 0
Pвн. = 0
Гр. сл. = особая
Точн. = П

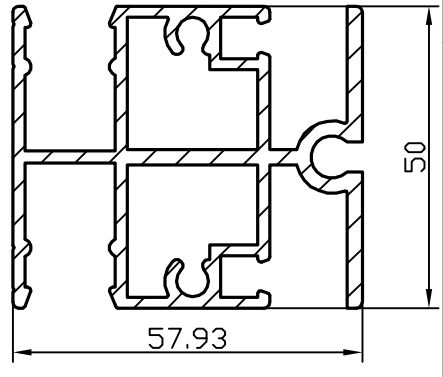

БПЗ-1729

F см² = 7.186
Q кг. = 1.947
D оп.мм.= 75
P н. = 462.3
Pвн. = 196.7
Гр. сл. = особая
Точн. = П

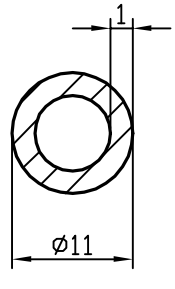

БПЗ-1725

F см² = 0.314
Q кг. = 0.085
D оп.мм.= 11
P н. = 34.6
Pвн. = 28.3
Гр. сл. = VI
Точн. = Н

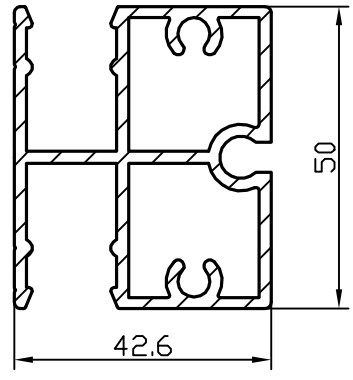

БПЗ-1730

F см² = 5.338
Q кг. = 1.447
D оп.мм.= 65
P н. = 303.2
Pвн. = 217.8
Гр. сл. = особая
Точн. = П

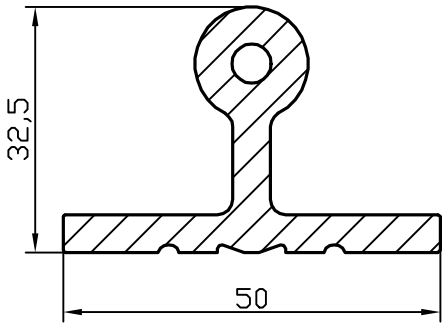

БПЗ-1731

F см² = 4.65
Q кг. = 1.26
D оп.мм.= 52
P н. = 173.8
Pвн. = 15.7
Гр. сл. = V
Точн. = П

БПЗ-0

F см² = 0
Q кг. = 0
D оп.мм.= 0
P н. = 0
Pвн. = 0
Гр. сл. = особая
Точн. = П

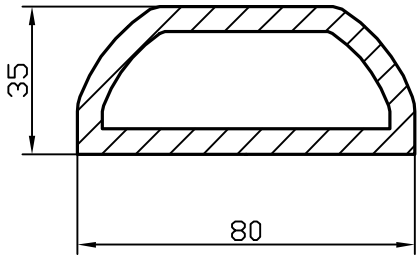

БПЗ-1732

F см² = 11.148
Q кг. = 3.021
D оп.мм.= 82
P н. = 207.2
Pвн. = 164.2
Гр. сл. = IV
Точн. = П

БПЗ-0

F см² = 0
Q кг. = 0
D оп.мм.= 0
P н. = 0
Pвн. = 0
Гр. сл. = особая
Точн. = П

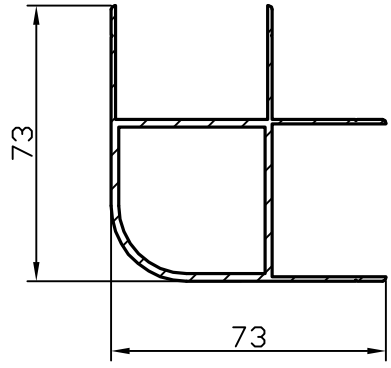

БПЗ-1733

F см² = 4.54
Q кг. = 1.23
D оп.мм.= 103
P н. = 403.5
Pвн. = 147.5
Гр. сл. = VI
Точн. = П

БПЗ-0

F см² = 0
Q кг. = 0
D оп.мм.= 0
P н. = 0
Pвн. = 0
Гр. сл. = особая
Точн. = П

БПЗ-0

F см² = 0
Q кг. = 0
D оп.мм.= 0
P н. = 0
Pвн. = 0
Гр. сл. = особая
Точн. = П

БПЗ-0

F см² = 0
Q кг. = 0
D оп.мм.= 0
P н. = 0
Pвн. = 0
Гр. сл. = особая
Точн. = П

БПЗ-0

F см² = 0
Q кг. = 0
D оп.мм.= 0
P н. = 0
Pвн. = 0
Гр. сл. = особая
Точн. = П

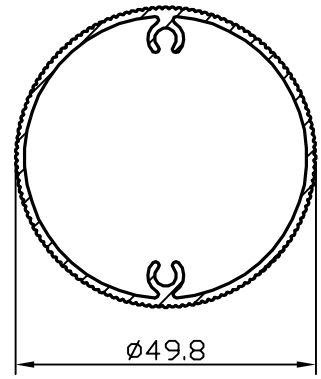

БПЗ-1740

F см² = 2.451
Q кг. = 0.664
D оп.мм.= 49.8
P н. = 184.5
Pвн. = 192.8
Гр. сл. = VI
Точн. = П

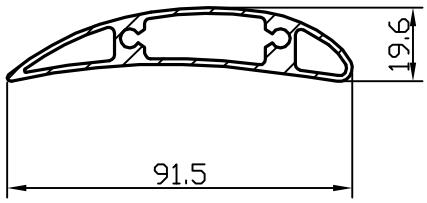

БПЗ-1741

F см² = 4.18
Q кг. = 1.133
D оп.мм.= 91.5
P н. = 196.6
Pвн. = 211.5
Гр. сл. = особая
Точн. = П

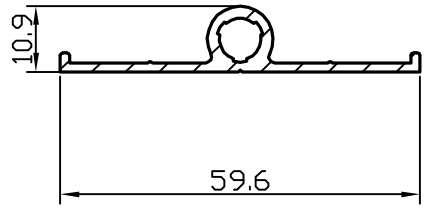

БПЗ-1746

F см² = 1.41
Q кг. = 0.383
D оп.мм.= 60
P н. = 143.5
Pвн. = 24.2
Гр. сл. = VI
Точн. = П

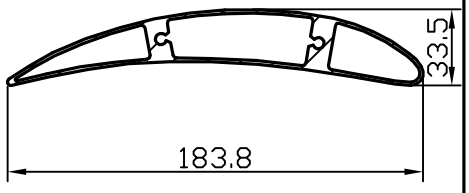

БПЗ-1742

F см² = 9.125
Q кг. = 2.473
D оп.мм.= 184
P н. = 388.9
Pвн. = 430.3
Гр. сл. = особая
Точн. = П

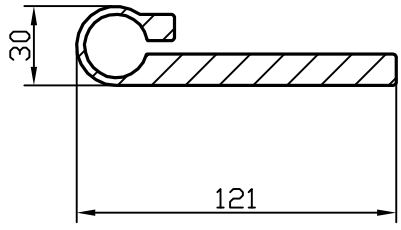

БПЗ-1747

F см² = 14.7
Q кг. = 3.98
D оп.мм.= 122
P н. = 370.7
Pвн. = 0
Гр. сл. = VI
Точн. = П

БПЗ-0

F см² = 0
Q кг. = 0
D оп.мм.= 0
P н. = 0
Pвн. = 0
Гр. сл. = особая
Точн. = П

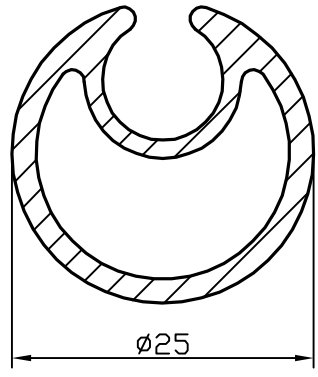

БПЗ-1748

F см² = 1.762
Q кг. = 0.478
D оп.мм.= 25
P н. = 102.8
Pвн. = 71.9
Гр. сл. = V
Точн. = П

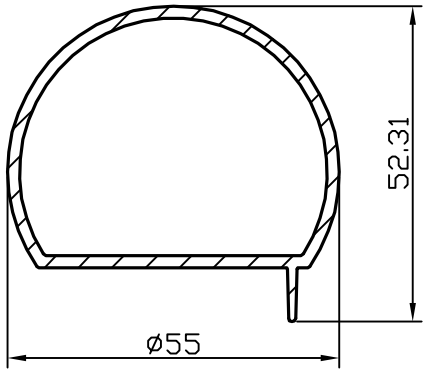

БПЗ-1744

F см² = 3.298
Q кг. = 0.894
D оп.мм.= 60
P н. = 181.9
Pвн. = 152.1
Гр. сл. = V
Точн. = особая

БПЗ-0

F см² = 0
Q кг. = 0
D оп.мм.= 0
P н. = 0
Pвн. = 0
Гр. сл. = особая
Точн. = П

БПЗ-0

F см² = 0
Q кг. = 0
D оп.мм.= 0
P н. = 0
Pвн. = 0
Гр. сл. = особая
Точн. = П

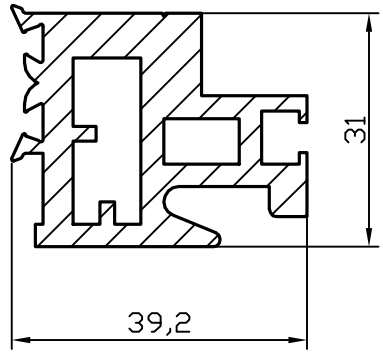

БПЗ-1750

F см² = 5.704
Q кг. = 1.546
D оп.мм.= 49
P н. = 199.7
Pвн. = 108
Гр. сл. = особая
Точн. = П

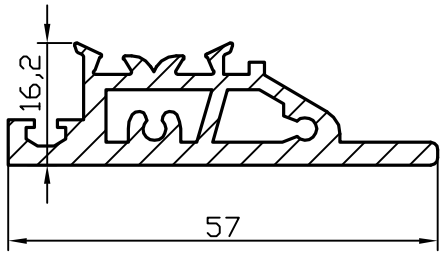

БПЗ-1751

F см² = 3.526
Q кг. = 0.955
D оп.мм.= 58
P н. = 175.5
Pвн. = 91
Гр. сл. = V
Точн. = П

БПЗ-0

F см² = 0
Q кг. = 0
D оп.мм.= 0
P н. = 0
Pвн. = 0
Гр. сл. = особая
Точн. = П

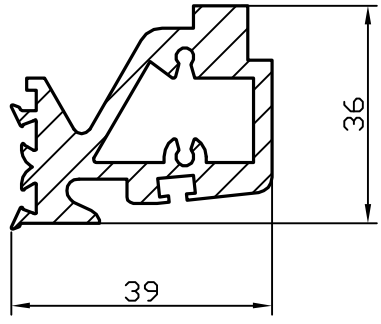

БПЗ-1752

F см² = 6.01
Q кг. = 1.628
D оп.мм.= 54
P н. = 214.6
Pвн. = 100.4
Гр. сл. = особая
Точн. = П

БПЗ-0

F см² = 0
Q кг. = 0
D оп.мм.= 0
P н. = 0
Pвн. = 0
Гр. сл. = особая
Точн. = П

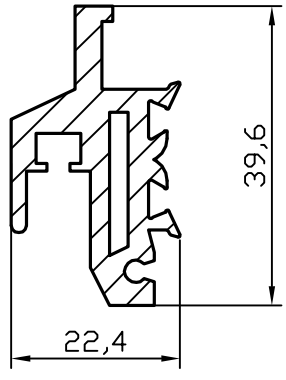

БПЗ-1753

F см² = 3.211
Q кг. = 0.87
D оп.мм.= 41
P н. = 182
Pвн. = 42.1
Гр. сл. = VI
Точн. = П

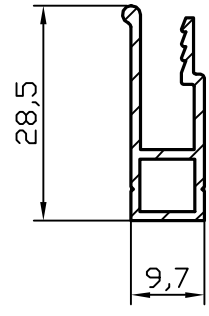

БПЗ-1758

F см² = 0.917
Q кг. = 0.249
D оп.мм.= 31
P н. = 116.6
Pвн. = 28.6
Гр. сл. = VI
Точн. = П

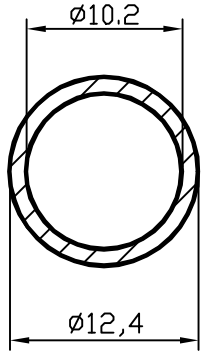

БПЗ-1754

F см² = 0.391
Q кг. = 0.106
D оп.мм.= 12.4
P н. = 39
Pвн. = 32
Гр. сл. = особая
Точн. = особой

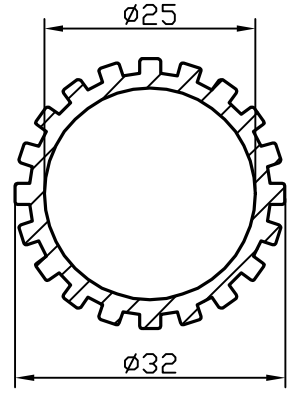

БПЗ-1759

F см² = 2.36
Q кг. = 0.64
D оп.мм.= 32
P н. = 153.7
Pвн. = 78.5
Гр. сл. = VI
Точн. = П

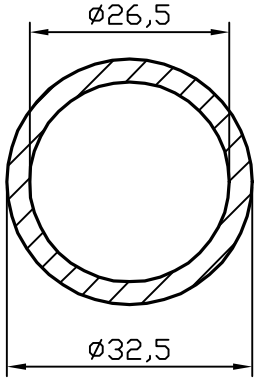

БПЗ-1755

F см² = 2.78
Q кг. = 0.753
D оп.мм.= 33
P н. = 102.1
Pвн. = 83.3
Гр. сл. = IV
Точн. = особой

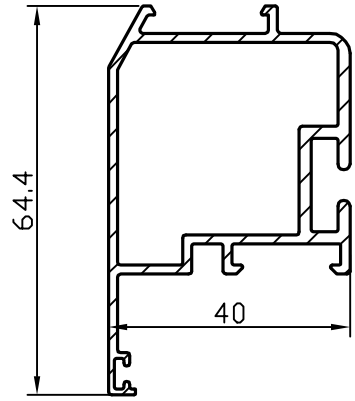

БПЗ-1760

F см² = 3.484
Q кг. = 0.944
D оп.мм.= 71
P н. = 285.5
Pвн. = 143.1
Гр. сл. = VI
Точн. = П

БПЗ-1761

F см² = 0
Q кг. = 0
D оп.мм.= 0
P н. = 0
Pвн. = 0
Гр. сл. = особая
Точн. = П

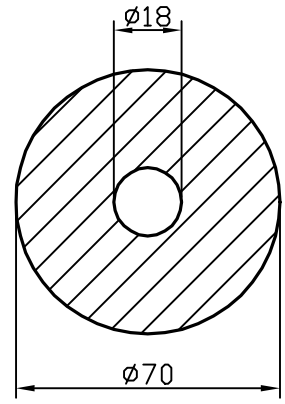

БПЗ-1766

F см² = 35.94
Q кг. = 9.74
D оп.мм.= 70
P н. = 219.9
Pвн. = 56.6
Гр. сл. = IV
Точн. = П

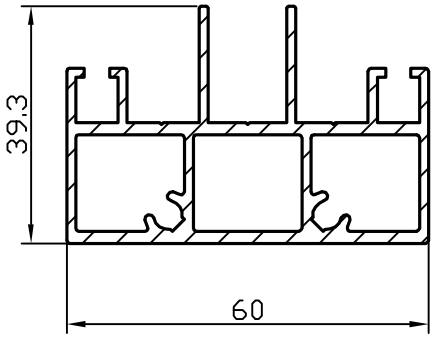

БПЗ-1762

F см² = 4.816
Q кг. = 1.305
D оп.мм.= 66
P н. = 319.3
Pвн. = 216.2
Гр. сл. = VI
Точн. = П

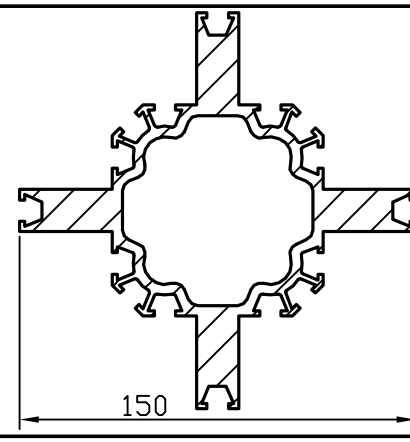

БПЗ-1767

F см² = 32.95
Q кг. = 8.929
D оп.мм.= 150
P н. = 913
Pвн. = 246.4
Гр. сл. = VI
Точн. = П

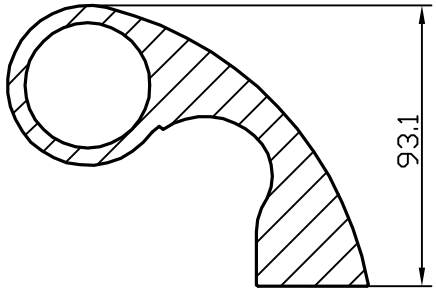

БПЗ-1763

F см² = 31.04
Q кг. = 8.42
D оп.мм.= 141
P н. = 375.4
Pвн. = 128.8
Гр. сл. = VI
Точн. = П

БПЗ-0

F см² = 0
Q кг. = 0
D оп.мм.= 0
P н. = 0
Pвн. = 0
Гр. сл. = особая
Точн. = П

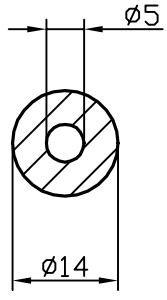

БПЗ-1764

F см² = 1.343
Q кг. = 0.364
D оп.мм.= 14
P н. = 44
Pвн. = 15.7
Гр. сл. = IV
Точн. = П

БПЗ-0

F см² = 0
Q кг. = 0
D оп.мм.= 0
P н. = 0
Pвн. = 0
Гр. сл. = особая
Точн. = П

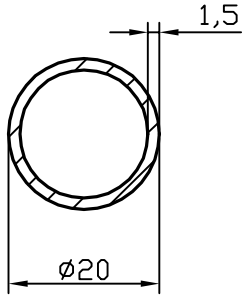

БПЗ-1765

F см² = 0.872
Q кг. = 0.236
D оп.мм.= 20
P н. = 62.8
Pвн. = 53.4
Гр. сл. = V
Точн. = П

БПЗ-0

F см² = 0
Q кг. = 0
D оп.мм.= 0
P н. = 0
Pвн. = 0
Гр. сл. = особая
Точн. = П

	БПЗ-1771 F см² = 0 Q кг. = 0 D оп.мм.= 0 P н. = 0 Pвн. = 0 Гр. сл. = особая Точн. = П		**БПЗ-0** F см² = 0 Q кг. = 0 D оп.мм.= 0 P н. = 0 Pвн. = 0 Гр. сл. = особая Точн. = П
	БПЗ-0 F см² = 0 Q кг. = 0 D оп.мм.= 0 P н. = 0 Pвн. = 0 Гр. сл. = особая Точн. = П		**БПЗ-0** F см² = 0 Q кг. = 0 D оп.мм.= 0 P н. = 0 Pвн. = 0 Гр. сл. = особая Точн. = П
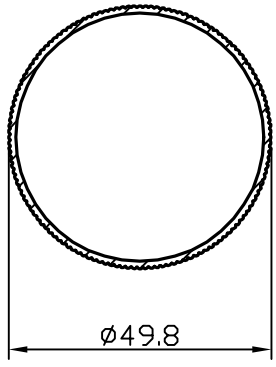	**БПЗ-1773** F см² = 2.112 Q кг. = 0.573 D оп.мм.= 49.8 P н. = 184.5 Pвн. = 147 Гр. сл. = VI Точн. = П	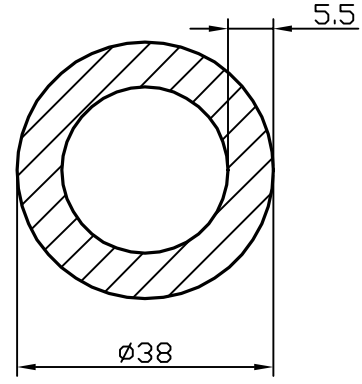	**БПЗ-1778** F см² = 5.616 Q кг. = 1.522 D оп.мм.= 38 P н. = 119.4 Pвн. = 84.8 Гр. сл. = V Точн. = П
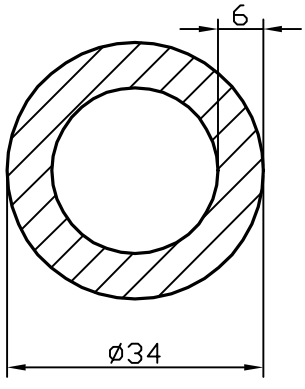	**БПЗ-1774** F см² = 5.28 Q кг. = 1.431 D оп.мм.= 34 P н. = 106.8 Pвн. = 69.1 Гр. сл. = III Точн. = П	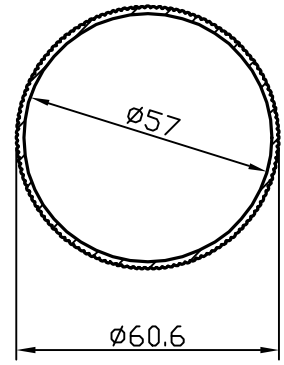	**БПЗ-1779** F см² = 3.035 Q кг. = 0.822 D оп.мм.= 61 P н. = 219.4 Pвн. = 179.1 Гр. сл. = VI Точн. = П
	БПЗ-0 F см² = 0 Q кг. = 0 D оп.мм.= 0 P н. = 0 Pвн. = 0 Гр. сл. = особая Точн. = П		**БПЗ-0** F см² = 0 Q кг. = 0 D оп.мм.= 0 P н. = 0 Pвн. = 0 Гр. сл. = особая Точн. = П

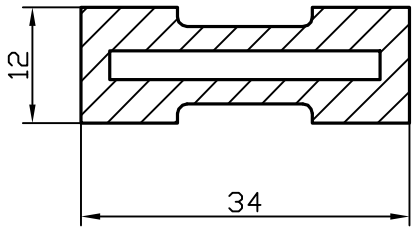

БПЗ-1781

F см² = 2.689
Q кг. = 0.729
D оп.мм.= 35
P н. = 98.3
Pвн. = 62
Гр. сл. = IV
Точн. = П

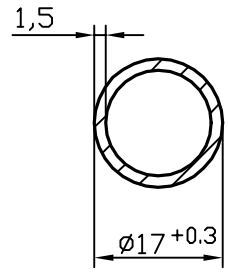

БПЗ-1786

F см² = 0.872
Q кг. = 0.236
D оп.мм.= 20
P н. = 62.8
Pвн. = 53.4
Гр. сл. = V
Точн. = П

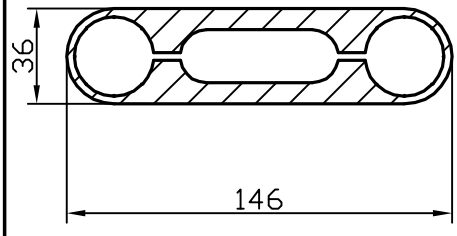

БПЗ-1782

F см² = 23.91
Q кг. = 6.48
D оп.мм.= 147
P н. = 333.1
Pвн. = 364
Гр. сл. = особая
Точн. = Н

БПЗ-0

F см² = 0
Q кг. = 0
D оп.мм.= 0
P н. = 0
Pвн. = 0
Гр. сл. = особая
Точн. = П

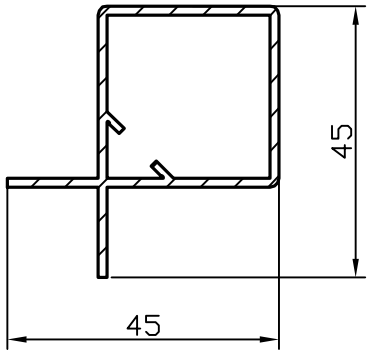

БПЗ-1783

F см² = 2.226
Q кг. = 0.603
D оп.мм.= 56
P н. = 178.1
Pвн. = 121
Гр. сл. = VI
Точн. = П

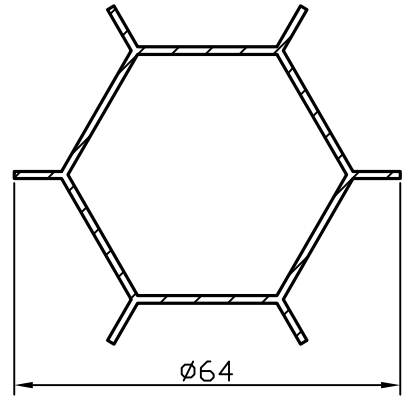

БПЗ-1788

F см² = 2.267
Q кг. = 0.614
D оп.мм.= 64
P н. = 240.1
Pвн. = 138.6
Гр. сл. = VI
Точн. = П

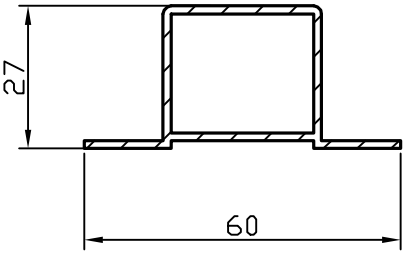

БПЗ-1784

F см² = 2.06
Q кг. = 0.558
D оп.мм.= 61
P н. = 175.7
Pвн. = 99
Гр. сл. = VI
Точн. = П

БПЗ-0

F см² = 0
Q кг. = 0
D оп.мм.= 0
P н. = 0
Pвн. = 0
Гр. сл. = 0
Точн. = П

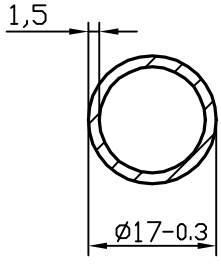

БПЗ-1785

F см² = 0.73
Q кг. = 0.198
D оп.мм.= 17
P н. = 53.4
Pвн. = 44
Гр. сл. = IV
Точн. = П

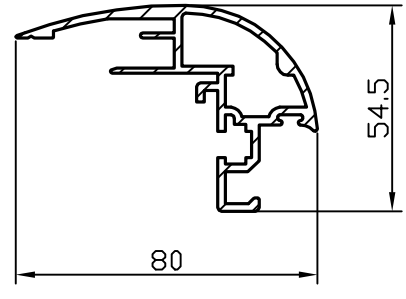

БПЗ-1790

F см² = 5.183
Q кг. = 1.405
D оп.мм.= 85
P н. = 378.9
Pвн. = 110.8
Гр. сл. = особая
Точн. = П

	БПЗ–0 F см² = 0 Q кг. = 0 D оп.мм.= 0 P н. = 0 Pвн. = 0 Гр. сл. = особая Точн. = П	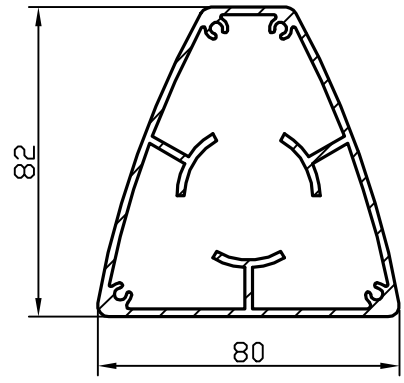	**БПЗ–1796** F см² = 7.19 Q кг. = 1.95 D оп.мм.= 102 P н. = 274.9 Pвн. = 491.3 Гр. сл. = V Точн. = П
	БПЗ–0 F см² = 0 Q кг. = 0 D оп.мм.= 0 P н. = 0 Pвн. = 0 Гр. сл. = особая Точн. = П		**БПЗ–0** F см² = 0 Q кг. = 0 D оп.мм.= 0 P н. = 0 Pвн. = 0 Гр. сл. = особая Точн. = П
	БПЗ–0 F см² = 0 Q кг. = 0 D оп.мм.= 0 P н. = 0 Pвн. = 0 Гр. сл. = особая Точн. = П		**БПЗ–0** F см² = 0 Q кг. = 0 D оп.мм.= 0 P н. = 0 Pвн. = 0 Гр. сл. = особая Точн. = П
	БПЗ–0 F см² = 0 Q кг. = 0 D оп.мм.= 0 P н. = 0 Pвн. = 0 Гр. сл. = особая Точн. = П	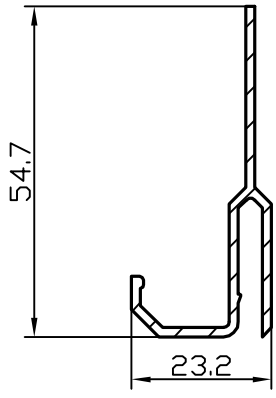	**БПЗ–1799** F см² = 1.54 Q кг. = 0.417 D оп.мм.= 58 P н. = 208 Pвн. = 0 Гр. сл. = VI Точн. = П
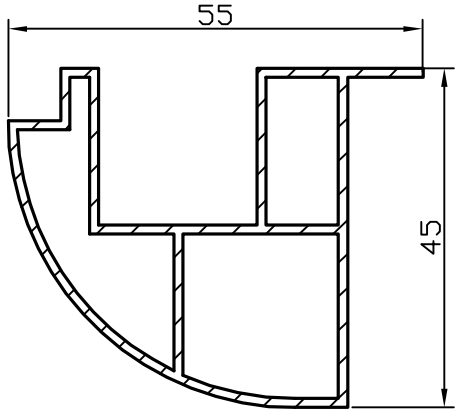	**БПЗ–1795** F см² = 2.425 Q кг. = 0.657 D оп.мм.= 63 P н. = 225.7 Pвн. = 251.2 Гр. сл. = особая Точн. = П		**БПЗ–0** F см² = 0 Q кг. = 0 D оп.мм.= 0 P н. = 0 Pвн. = 0 Гр. сл. = особая Точн. = П

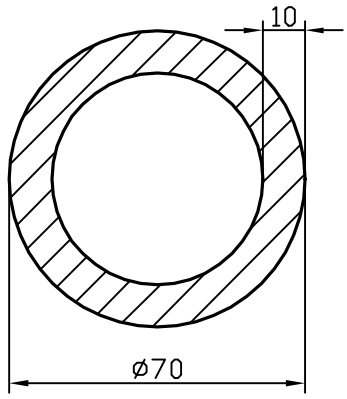

БПЗ-1801

F см² = 18.85
Q кг. = 5.108
D оп.мм.= 70
P н. = 219.9
Pвн. = 157.1
Гр. сл. = I
Точн. = П

БПЗ-0

F см² = 0
Q кг. = 0
D оп.мм.= 0
P н. = 0
Pвн. = 0
Гр. сл. = особая
Точн. = П

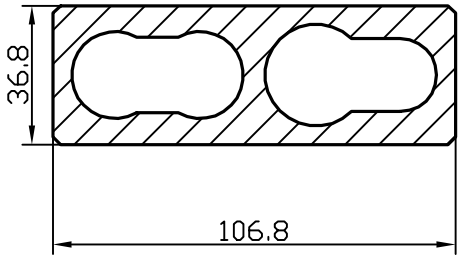

БПЗ-1802

F см² = 21.18
Q кг. = 5.74
D оп.мм.= 110
P н. = 282.5
Pвн. = 237.8
Гр. сл. = V
Точн. = П

БПЗ-0

F см² = 0
Q кг. = 0
D оп.мм.= 0
P н. = 0
Pвн. = 0
Гр. сл. = особая
Точн. = П

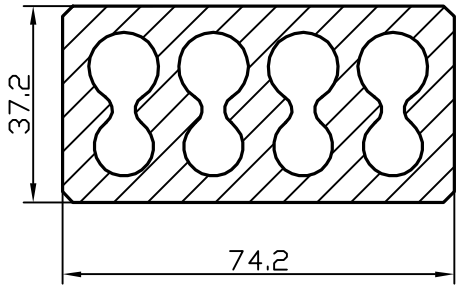

БПЗ-1803

F см² = 17.51
Q кг. = 4.745
D оп.мм.= 81
P н. = 218.1
Pвн. = 294.5
Гр. сл. = V
Точн. = П

БПЗ-0

F см² = 0
Q кг. = 0
D оп.мм.= 0
P н. = 0
Pвн. = 0
Гр. сл. = особая
Точн. = П

БПЗ-0

F см² = 0
Q кг. = 0
D оп.мм.= 0
P н. = 0
Pвн. = 0
Гр. сл. = особая
Точн. = П

БПЗ-0

F см² = 0
Q кг. = 0
D оп.мм.= 0
P н. = 0
Pвн. = 0
Гр. сл. = особая
Точн. = П

БПЗ-0

F см² = 0
Q кг. = 0
D оп.мм.= 0
P н. = 0
Pвн. = 0
Гр. сл. = особая
Точн. = П

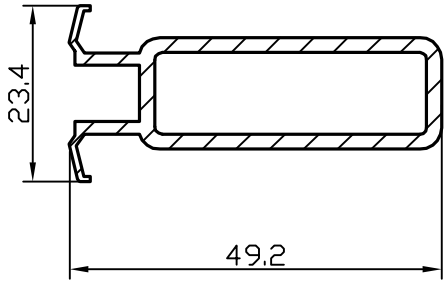

БПЗ-1810

F см² = 2.47
Q кг. = 0.669
D оп.мм.= 51
P н. = 167.2
Pвн. = 93.2
Гр. сл. = V
Точн. = П

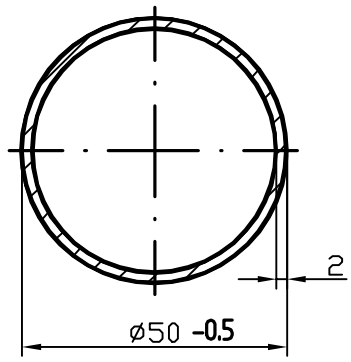

БПЗ-1811

F см² = 3.016
Q кг. = 0.817
D оп.мм.= 50
P н. = 157.1
Pвн. = 144.5
Гр. сл. = V
Точн. = П

БПЗ-0

F см² = 0
Q кг. = 0
D оп.мм.= 0
P н. = 0
Pвн. = 0
Гр. сл. = особая
Точн. = П

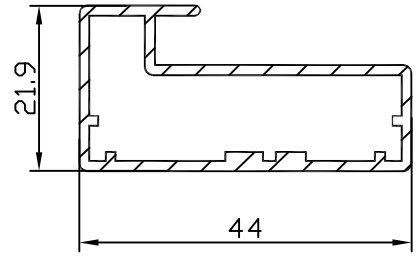

БПЗ-1812

F см² = 1.882
Q кг. = 0.51
D оп.мм.= 48
P н. = 141.5
Pвн. = 135.4
Гр. сл. = VI
Точн. = П

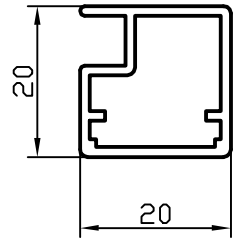

БПЗ-1817

F см² = 1.107
Q кг. = 0.291
D оп.мм.= 29
P н. = 89.9
Pвн. = 77.2
Гр. сл. = VI
Точн. = П

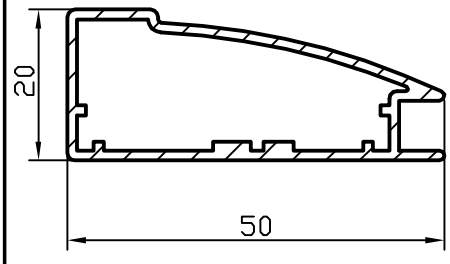

БПЗ-1813

F см² = 1.874
Q кг. = 0.508
D оп.мм.= 54
P н. = 141.7
Pвн. = 129.3
Гр. сл. = V
Точн. = П

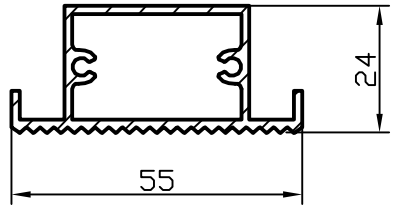

БПЗ-1818

F см² = 2.676
Q кг. = 0.725
D оп.мм.= 58
P н. = 193.3
Pвн. = 132.7
Гр. сл. = VI
Точн. = П

БПЗ-0

F см² = 0
Q кг. = 0
D оп.мм.= 0
P н. = 0
Pвн. = 0
Гр. сл. = особая
Точн. = П

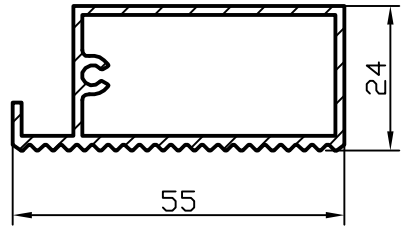

БПЗ-1819

F см² = 2.601
Q кг. = 0.705
D оп.мм.= 58
P н. = 182.3
Pвн. = 138.4
Гр. сл. = VI
Точн. = П

БПЗ-0

F см² = 0
Q кг. = 0
D оп.мм.= 0
P н. = 0
Pвн. = 0
Гр. сл. = особая
Точн. = П

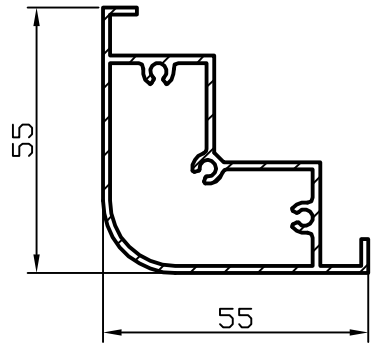

БПЗ-1820

F см² = 3.386
Q кг. = 0.918
D оп.мм.= 78
P н. = 234.4
Pвн. = 206.2
Гр. сл. = VI
Точн. = П

БПЗ-0

F см² = 0
Q кг. = 0
D оп.мм.= 0
P н. = 0
Pвн. = 0
Гр. сл. = особая
Точн. = П

БПЗ-0

F см² = 0
Q кг. = 0
D оп.мм.= 0
P н. = 0
Pвн. = 0
Гр. сл. = особая
Точн. = П

БПЗ-1822

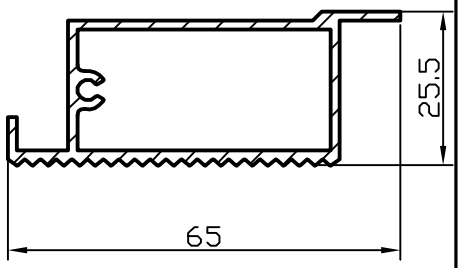

F см² = 2.807
Q кг. = 0.761
D оп.мм.= 70
P н. = 204.4
Pвн. = 138.4
Гр. сл. = VI
Точн. = П

БПЗ-1827

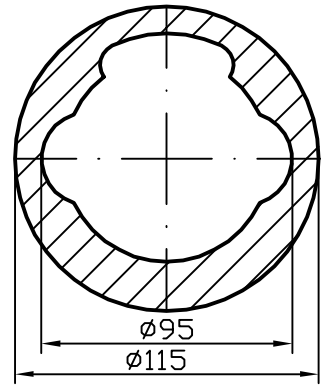

F см² = 47.31
Q кг. = 12.8
D оп.мм.= 115
P н. = 361.3
Pвн. = 284.2
Гр. сл. = IV
Точн. = П

БПЗ-1823

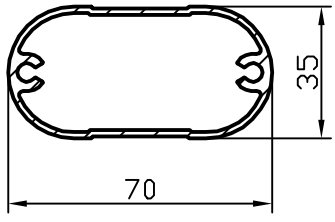

F см² = 3.797
Q кг. = 1.03
D оп.мм.= 70
P н. = 180.8
Pвн. = 212.5
Гр. сл. = V
Точн. = П

БПЗ-1828

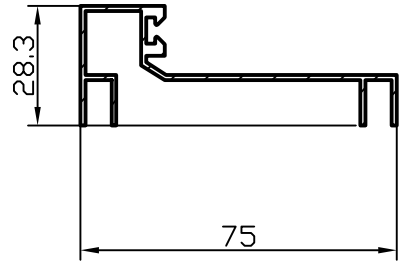

F см² = 2.16
Q кг. = 0.585
D оп.мм.= 81
P н. = 336.2
Pвн. = 0
Гр. сл. = VI
Точн. = П

БПЗ-1824

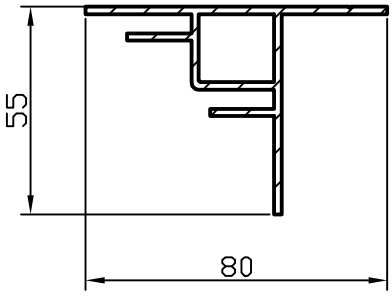

F см² = 4.131
Q кг. = 1.12
D оп.мм.= 86
P н. = 337.4
Pвн. = 75.8
Гр. сл. = VI
Точн. = П

БПЗ-0

F см² = 0
Q кг. = 0
D оп.мм.= 0
P н. = 0
Pвн. = 0
Гр. сл. = особая
Точн. = П

БПЗ-1825

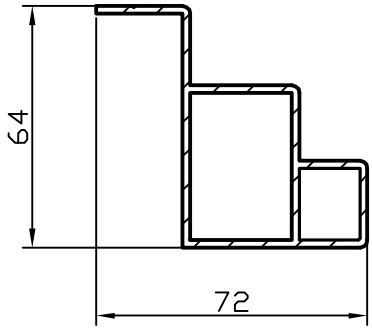

F см² = 4.745
Q кг. = 1.286
D оп.мм.= 96
P н. = 268.8
Pвн. = 201.8
Гр. сл. = VI
Точн. = П

БПЗ-1830

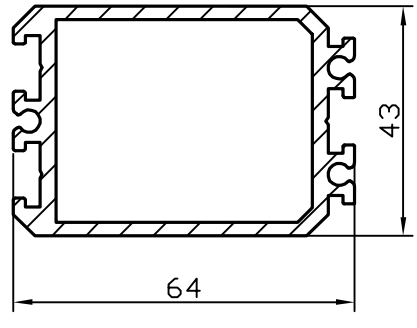

F см² = 6.316
Q кг. = 1.712
D оп.мм.= 72
P н.мм = 286.6
P вн.мм = 168.8
Гр. сл. = IV
Точн. = П

	БПЗ–0 F см² = 0 Q кг. = 0 D оп.мм.= 0 P н. = 0 Pвн. = 0 Гр. сл. = особая Точн. = П	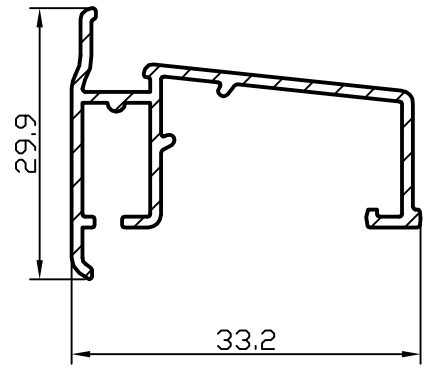	**БПЗ–1836** F см² = 1.354 Q кг. = 0.367 D оп.мм.= 45 P н. = 220.5 Pвн. = 0 Гр. сл. = особая Точн. = П
	БПЗ–0 F см² = 0 Q кг. = 0 D оп.мм.= 0 P н. = 0 Pвн. = 0 Гр. сл. = особая Точн. = П		**БПЗ–0** F см² = 0 Q кг. = 0 D оп.мм.= 0 P н. = 0 Pвн. = 0 Гр. сл. = особая Точн. = П
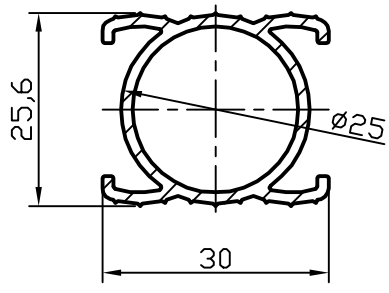	**БПЗ–1833** F см² = 1.76 Q кг. = 0.477 D оп.мм.= 37 P н. = 162 Pвн. = 62 Гр. сл. = IV Точн. = П		**БПЗ–0** F см² = 0 Q кг. = 0 D оп.мм.= 0 P н. = 0 Pвн. = 0 Гр. сл. = особая Точн. = П
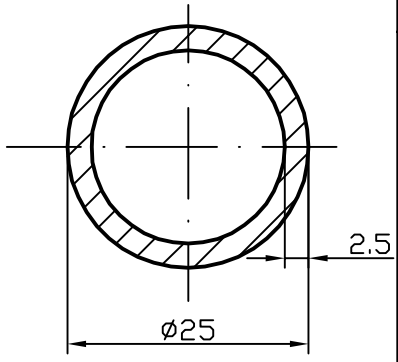	**БПЗ–1834** F см² = 1.767 Q кг. = 0.479 D оп.мм.= 25 P н. = 78.5 Pвн. = 62.8 Гр. сл. = IV Точн. = П		**БПЗ–0** F см² = 0 Q кг. = 0 D оп.мм.= 0 P н. = 0 Pвн. = 0 Гр. сл. = особая Точн. = П
	БПЗ–0 F см² = 0 Q кг. = 0 D оп.мм.= 0 P н. = 0 Pвн. = 0 Гр. сл. = особая Точн. = П		**БПЗ–0** F см² = 0 Q кг. = 0 D оп.мм.= 0 P н. = 0 Pвн. = 0 Гр. сл. = особая Точн. = П

БПЗ-0

F см² = 0
Q кг. = 0
D оп.мм.= 0
P н. = 0
Pвн. = 0
Гр. сл. = особая
Точн. = П

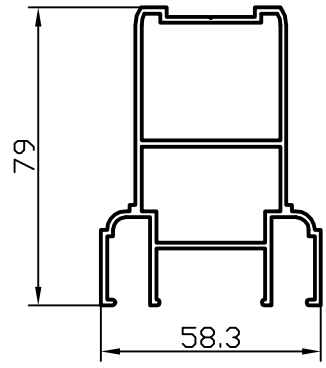

БПЗ-1846

F см² = 5.466
Q кг. = 1.481
D оп.мм.= 96
P н. = 403.9
Pвн. = 269.1
Гр. сл. = особая
Точн. = П

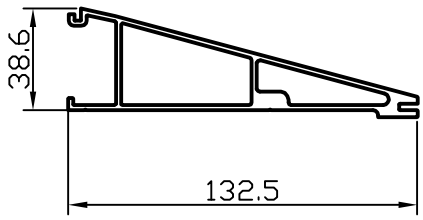

БПЗ-1842

F см² = 7.625
Q кг. = 2.066
D оп.мм.= 137
P н. = 379.9
Pвн. = 266.8
Гр. сл. = VI
Точн. = П

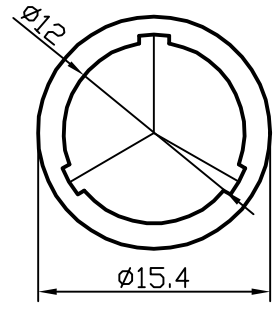

БПЗ-1847

F см² = 0.702
Q кг. = 0.19
D оп.мм.= 15.4
P н. = 48.4
Pвн. = 40.7
Гр. сл. = особая
Точн. = П

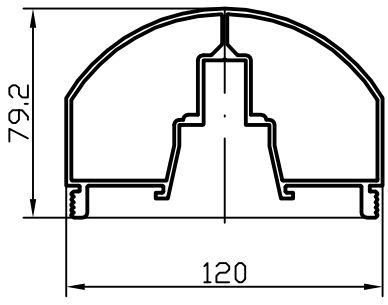

БПЗ-1843

F см² = 10.481
Q кг. = 2.84
D оп.мм.= 127
P н. = 508.4
Pвн. = 422.1
Гр. сл. = особая
Точн. = П

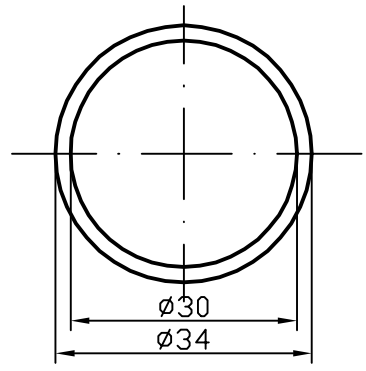

БПЗ-1848

F см² = 2.011
Q кг. = 0.545
D оп.мм.= 34
P н. = 106.8
Pвн. = 94.3
Гр. сл. = V
Точн. = П

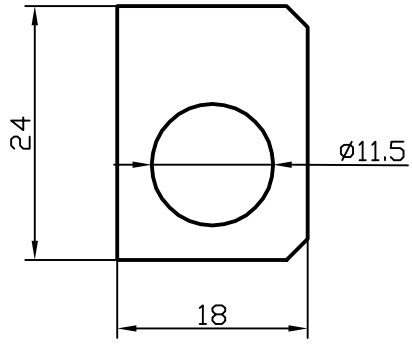

БПЗ-1844

F см² = 3.24
Q кг. = 0.88
D оп.мм.= 29
P н. = 81.7
Pвн. = 36.1
Гр. сл. = V
Точн. = П

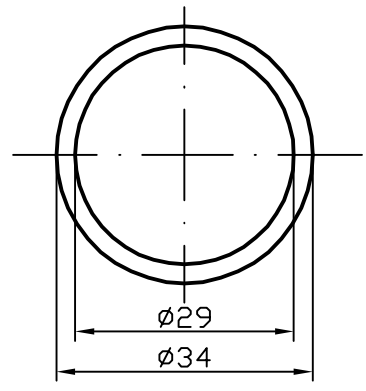

БПЗ-1849

F см² = 2.474
Q кг. = 0.67
D оп.мм.= 34
P н. = 106.8
Pвн. = 91.1
Гр. сл. = V
Точн. = П

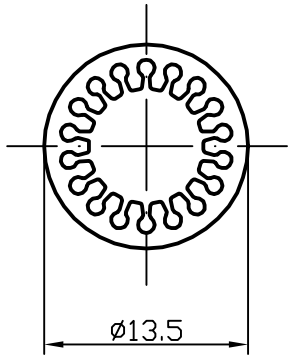

БПЗ-1845

F см² = 0.725
Q кг. = 0.196
D оп.мм.= 13.5
P н. = 42.4
Pвн. = 98.1
Гр. сл. = VI
Точн. = П

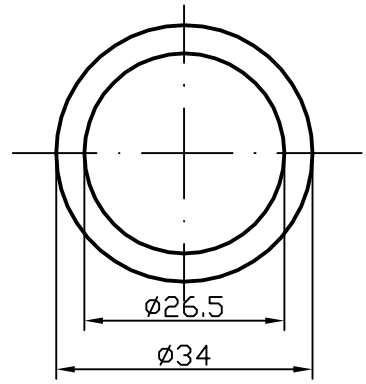

БПЗ-1850

F см² = 3.564
Q кг. = 0.966
D оп.мм.= 34
P н. = 106.8
Pвн. = 83.3
Гр. сл. = IV
Точн. = П

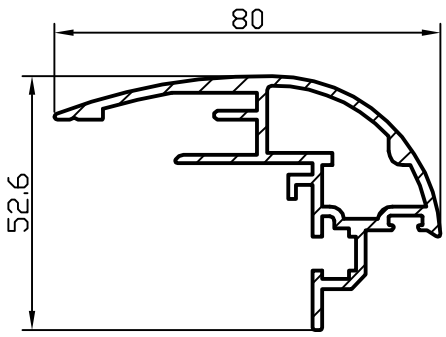

БПЗ-1851

F см² = 5.0
Q кг. = 1.36
D оп.мм.= 85
P н. = 348.3
Pвн. = 110.8
Гр. сл. = особая
Точн. = П

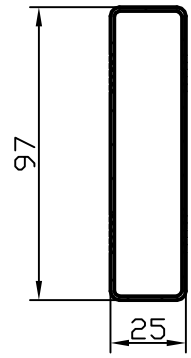

БПЗ-1856

F см² = 2.998
Q кг. = 0.813
D оп.мм.= 99
P н. = 242.4
Pвн. = 230.7
Гр. сл. = VI
Точн. = П

БПЗ-1852

F см² =
Q кг. = 0
D оп.мм.= 0
P н. = 0
Pвн. = 0
Гр. сл. = особая
Точн. = П

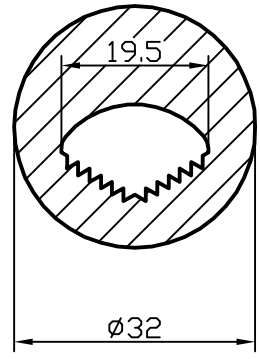

БПЗ-1857

F см² = 6.39
Q кг. = 1.73
D оп.мм.= 32
P н. = 100.5
Pвн. = 68.7
Гр. сл. = V
Точн. = П

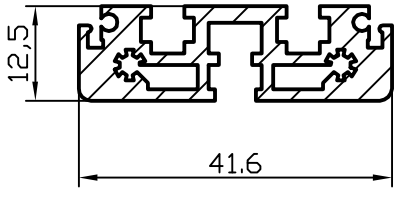

БПЗ-1853

F см² = 2.76
Q кг. = 0.747
D оп.мм.= 46
P н. = 196.3
Pвн. = 74.4
Гр. сл. = особая
Точн. = П

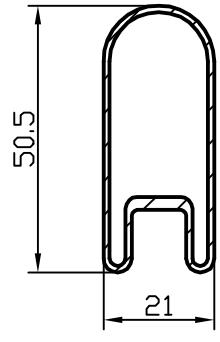

БПЗ-1858

F см² = 1.94
Q кг. = 0.526
D оп.мм.= 52
P н. = 152.3
Pвн. = 147.2
Гр. сл. = VI
Точн. = П

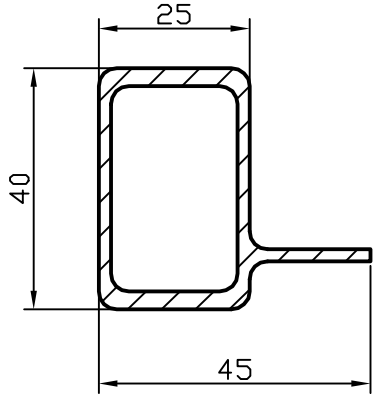

БПЗ-1854

F см² = 3.3
Q кг. = 0.894
D оп.мм.= 55
P н. = 162.3
Pвн. = 104.3
Гр. сл. = V
Точн. = П

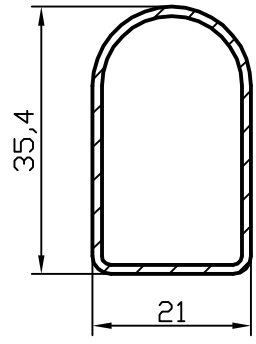

БПЗ-1859

F см² = 1.176
Q кг. = 0.319
D оп.мм.= 37
P н. = 101.8
Pвн. = 94.2
Гр. сл. = V
Точн. = П

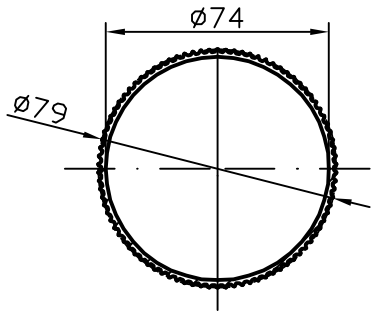

БПЗ-1855

F см² = 4.44
Q кг. = 1.2
D оп.мм.= 79
P н. = 324.7
Pвн. = 232.5
Гр. сл. = V
Точн. = П

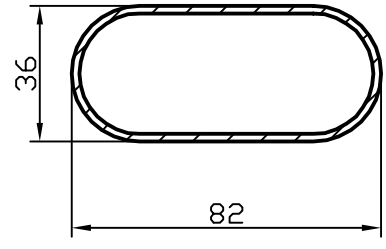

БПЗ-1860

F см² = 3.98
Q кг. = 1.079
D оп.мм.= 82
P н. = 205.1
Pвн. = 192.5
Гр. сл. = V
Точн. = П

БПЗ-1851

F см² = 5
Q кг. = 1.36
D оп.мм.= 85
P н. = 348.3
Pвн. = 110.8
Гр. сл. = особая
Точн. = П

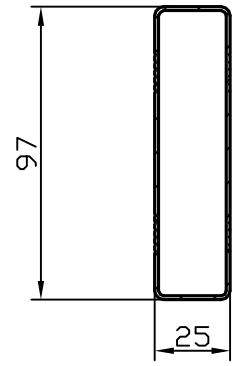

БПЗ-1856

F см² = 2.998
Q кг. = 0.813
D оп.мм.= 99
P н. = 242.4
Pвн. = 230.7
Гр. сл. = VI
Точн. = П

БПЗ-1852

F см² = 0
Q кг. = 0
D оп.мм.= 0
P н. = 0
Pвн. = 0
Гр. сл. = особая
Точн. = П

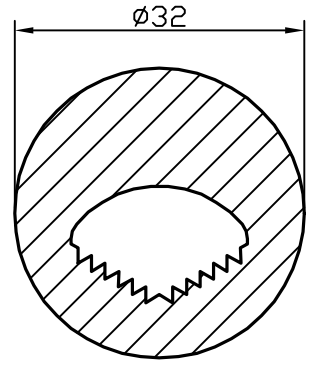

БПЗ-1857

F см² = 6.39
Q кг. = 1.73
D оп.мм.= 32
P н. = 100.5
Pвн. = 68.7
Гр. сл. = V
Точн. = П

БПЗ-1853

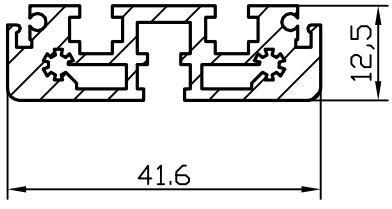

F см² = 2.76
Q кг. = 0.747
D оп.мм.= 46
P н. = 196.3
Pвн. = 74.4
Гр. сл. = особая
Точн. = П

БПЗ-1858

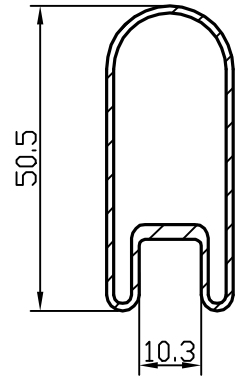

F см² = 1.94
Q кг. = 0.526
D оп.мм.= 52
P н. = 152.3
Pвн. = 147.2
Гр. сл. = VI
Точн. = П

БПЗ-1854

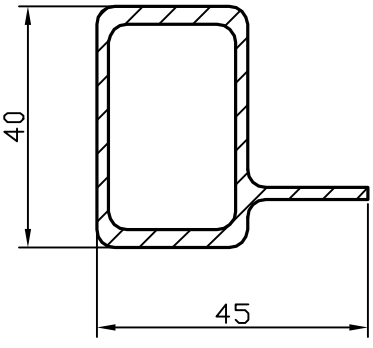

F см² = 3.3
Q кг. = 0.894
D оп.мм.= 55
P н. = 162.3
Pвн. = 104.9
Гр. сл. = V
Точн. = П

БПЗ-1859

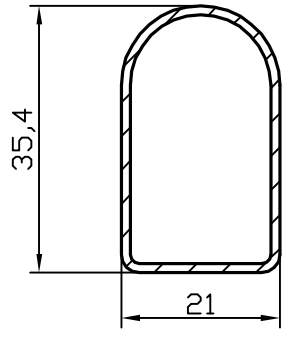

F см² = 1.176
Q кг. = 0.319
D оп.мм.= 37
P н. = 101.8
Pвн. = 94.2
Гр. сл. = V
Точн. = П

БПЗ-1855

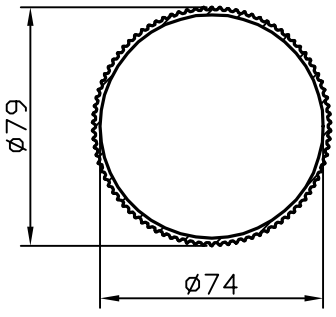

F см² = 4.44
Q кг. = 1.2
D оп.мм.= 79
P н. = 324.7
Pвн. = 232.5
Гр. сл. = V
Точн. = П

БПЗ-1860

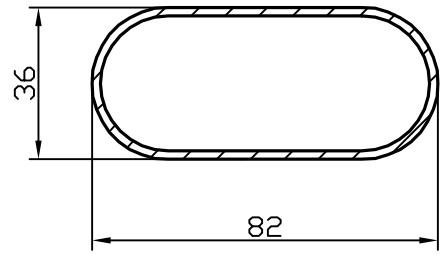

F см² = 3.98
Q кг. = 1.079
D оп.мм.= 82
P н. = 205.1
Pвн. = 192.5
Гр. сл. = V
Точн. = П

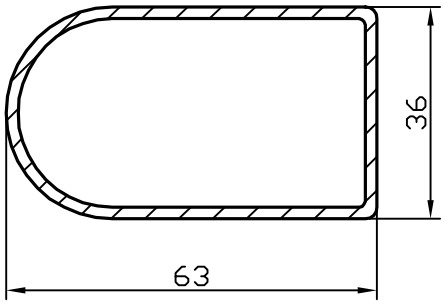

БПЗ-1861

F см² = 3.495
Q кг. = 0.947
D оп.мм.= 67
P н. = 180.8
Pвн. = 167.4
Гр. сл. = V
Точн. = П

БПЗ-1866

F см² = 0
Q кг. = 0
D оп.мм.= 0
P н. = 0
Pвн. = 0
Гр. сл. = особая
Точн. = П

БПЗ-1862

F см² = 0
Q кг. = 0
D оп.мм.= 0
P н. = 0
Pвн. = 0
Гр. сл. = особая
Точн. = П

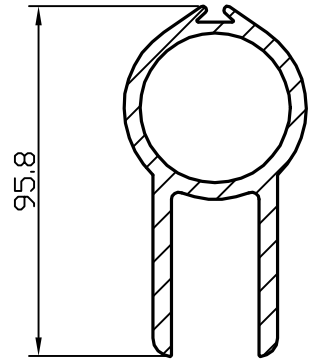

БПЗ-1867

F см² = 10.2
Q кг. = 2.76
D оп.мм.= 97
P н. = 323.1
Pвн. = 115.8
Гр. сл. = IV
Точн. = П

БПЗ-1863

F см² = 0
Q кг. = 0
D оп.мм.= 0
P н. = 0
Pвн. = 0
Гр. сл. = особая
Точн. = П

БПЗ-1868

F см² = 0
Q кг. = 0
D оп.мм.= 0
P н. = 0
Pвн. = 0
Гр. сл. = особая
Точн. = П

БПЗ-1864

F см² = 0
Q кг. = 0
D оп.мм.= 0
P н. = 0
Pвн. = 0
Гр. сл. = особая
Точн. = П

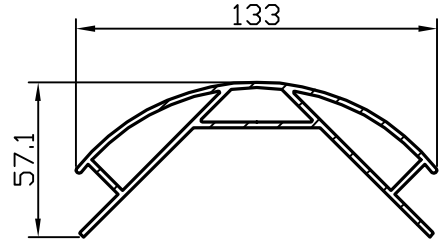

БПЗ-1869

F см² = 7.986
Q кг. = 2.164
D оп.мм.= 136
P н. = 403.5
Pвн. = 335.2
Гр. сл. = особая
Точн. = П

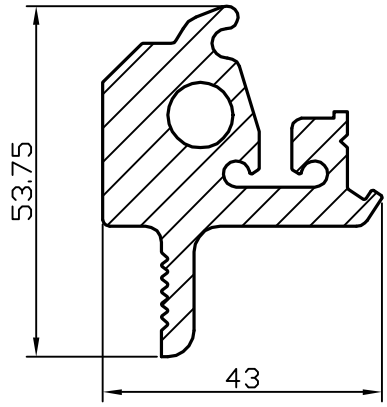

БПЗ-1865

F см² = 8.254
Q кг. = 2.24
D оп.мм.= 56
P н. = 233
Pвн. = 31.4
Гр. сл. = особая
Точн. = П

БПЗ-1870

F см² = 0
Q кг. = 0
D оп.мм.= 0
P н. = 0
Pвн. = 0
Гр. сл. = особая
Точн. = П

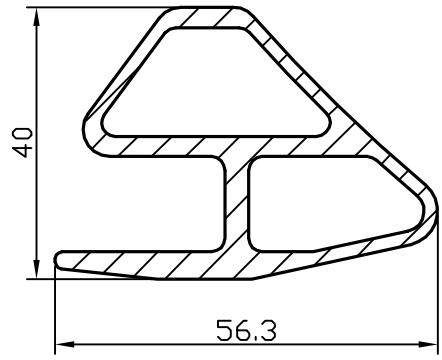

БПЗ-1871

F см² = 5.145
Q кг. = 1.394
D оп.мм.= 60
P н. = 198.2
Pвн. = 157.7
Гр. сл. = особая
Точн. = П

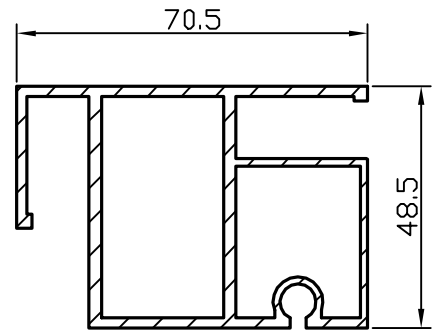

БПЗ-1876

F см² = 6.434
Q кг. = 1.744
D оп.мм.= 86
P н. = 367.9
Pвн. = 261.8
Гр. сл. = особая
Точн. = П

БПЗ-1872

F см² = 0
Q кг. = 0
D оп.мм.= 0
P н. = 0
Pвн. = 0
Гр. сл. = особая
Точн. = П

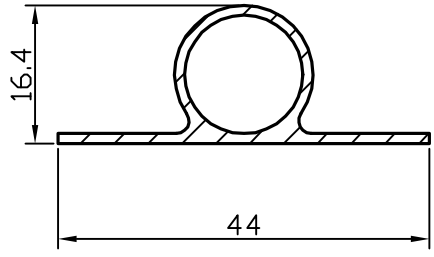

БПЗ-1877

F см² = 1.08
Q кг. = 0.293
D оп.мм.= 44
P н. = 116.6
Pвн. = 44
Гр. сл. = V
Точн. = П

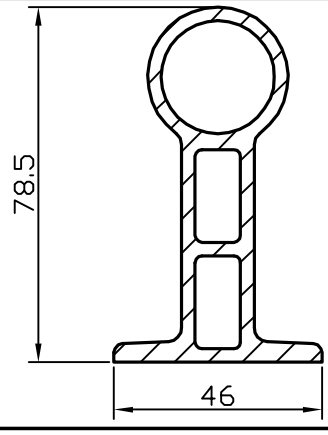

БПЗ-1873

F см² = 7.633
Q кг. = 2.07
D оп.мм.= 85
P н. = 250.2
Pвн. = 195.3
Гр. сл. = VI
Точн. = П

БПЗ-1878

F см² = 0
Q кг. = 0
D оп.мм.= 0
P н. = 0
Pвн. = 0
Гр. сл. = особая
Точн. = П

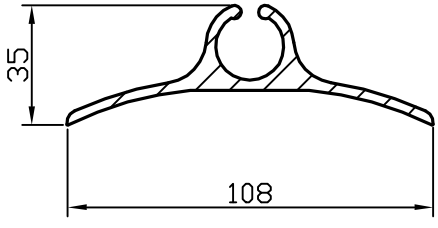

БПЗ-1874

F см² = 5.83
Q кг. = 1.58
D оп.мм.= 108
P н. = 309.4
Pвн. = 0
Гр. сл. = V
Точн. = П

БПЗ-1879

F см² = 0
Q кг. = 0
D оп.мм.= 0
P н. = 0
Pвн. = 0
Гр. сл. = особая
Точн. = П

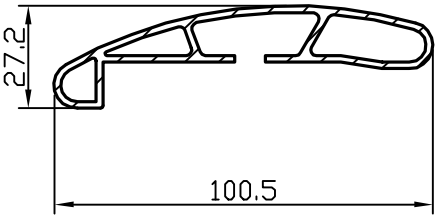

БПЗ-1875

F см² = 4.351
Q кг. = 1.18
D оп.мм.= 100.5
P н. = 297.7
Pвн. = 161.5
Гр. сл. = особая
Точн. = П

БПЗ-1880

F см² = 0
Q кг. = 0
D оп.мм.= 0
P н. = 0
Pвн. = 0
Гр. сл. = особая
Точн. = П

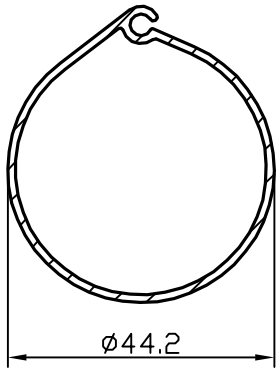

БПЗ-1881

F см² = 1.885
Q кг. = 0.511
D оп.мм.= 50
P н. = 154.4
Pвн. = 133.7
Гр. сл. = особая
Точн. = П

БПЗ-1886

F см² = 0
Q кг. = 0
D оп.мм.= 0
P н. = 0
Pвн. = 0
Гр. сл. = особая
Точн. = П

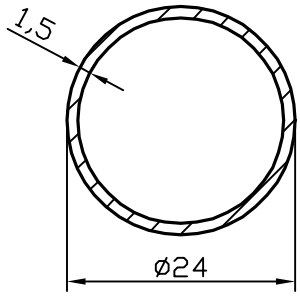

БПЗ-1882

F см² = 1.06
Q кг. = 0.287
D оп.мм.= 24
P н. = 75.4
Pвн. = 66
Гр. сл. = IV
Точн. = П

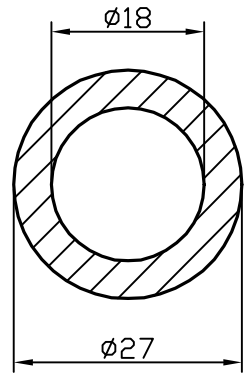

БПЗ-1887

F см² = 3.18
Q кг. = 0.862
D оп.мм.= 27
P н. = 84.8
Pвн. = 56.6
Гр. сл. = IV
Точн. = П

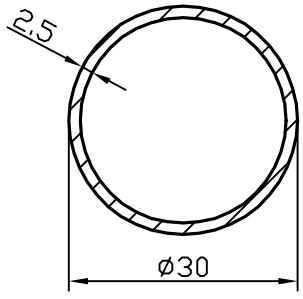

БПЗ-1883

F см² = 2.116
Q кг. = 0.573
D оп.мм.= 30
P н. = 94.2
Pвн. = 78.5
Гр. сл. = IV
Точн. = П

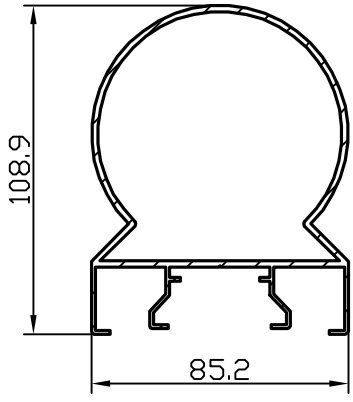

БПЗ-1888

F см² = 7.838
Q кг. = 2.124
D оп.мм.= 126
P н. = 555.2
Pвн. = 307.4
Гр. сл. = V
Точн. = П

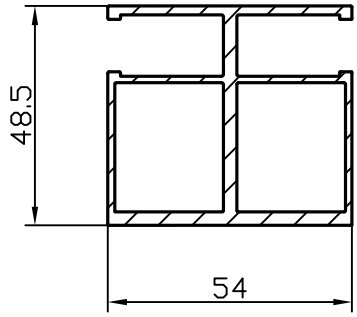

БПЗ-1884

F см² = 5.737
Q кг. = 1.555
D оп.мм.= 77
P н. = 312.9
Pвн. = 209
Гр. сл. = VI
Точн. = П

БПЗ-1889

F см² = 0
Q кг. = 0
D оп.мм.= 0
P н. = 0
Pвн. = 0
Гр. сл. = особая
Точн. = П

БПЗ-1885

F см² = 0
Q кг. = 0
D оп.мм.= 0
P н. = 0
Pвн. = 0
Гр. сл. = особая
Точн. = П

БПЗ-1890

F см² = 0
Q кг. = 0
D оп.мм.= 0
P н. = 0
Pвн. = 0
Гр. сл. = особая
Точн. = П

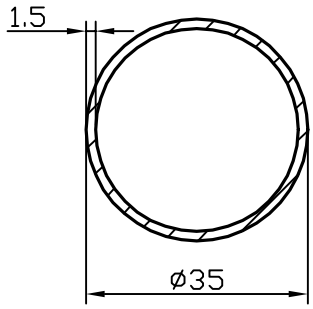

БПЗ-1891

F см² = 1.579
Q кг. = 0.428
D оп.мм.= 35
P н. = 110
Pвн. = 100.5
Гр. сл. = VI
Точн. = П

БПЗ-1892

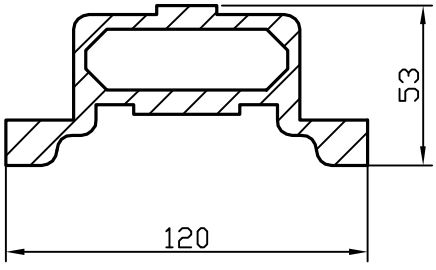

F см² = 18
Q кг. = 4.88
D оп.мм.= 121
P н. = 374.8
Pвн. = 198.5
Гр. сл. = особая
Точн. = П

БПЗ-1893

F см² = 0
Q кг. = 0
D оп.мм.= 0
P н. = 0
Pвн. = 0
Гр. сл. = особая
Точн. = П

БПЗ-1894

F см² = 0
Q кг. = 0
D оп.мм.= 0
P н. = 0
Pвн. = 0
Гр. сл. = особая
Точн. = П

БПЗ-1895

F см² = 0
Q кг. = 0
D оп.мм.= 0
P н. = 0
Pвн. = 0
Гр. сл. = особая
Точн. = П

БПЗ-1896

F см² = 0
Q кг. = 0
D оп.мм.= 0
P н. = 0
Pвн. = 0
Гр. сл. = особая
Точн. = П

БПЗ-1897

F см² = 0
Q кг. = 0
D оп.мм.= 0
P н. = 0
Pвн. = 0
Гр. сл. = особая
Точн. = П

БПЗ-1898

F см² = 0
Q кг. = 0
D оп.мм.= 0
P н. = 0
Pвн. = 0
Гр. сл. = особая
Точн. = П

БПЗ-1899

F см² = 2.82
Q кг. = 0.764
D оп.мм.= 77
P н. = 192.6
Pвн. = 182.8
Гр. сл. = IV
Точн. = П

БПЗ-1900

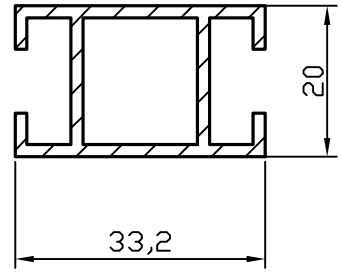

F см² = 1.866
Q кг. = 0.506
D оп.мм.= 39
P н. = 169.2
Pвн. = 64
Гр. сл. = VI
Точн. = П

БПЗ-1901

F см² = 0
Q кг. = 0
D оп.мм.= 0
P н. = 0
Pвн. = 0
Гр. сл. = особая
Точн. = П

БПЗ-1902

F см² = 0
Q кг. = 0
D оп.мм.= 0
P н. = 0
Pвн. = 0
Гр. сл. = особая
Точн. = П

БПЗ-1903

F см² = 0
Q кг. = 0
D оп.мм.= 0
P н. = 0
Pвн. = 0
Гр. сл. = особая
Точн. = П

БПЗ-1904

F см² = 0
Q кг. = 0
D оп.мм.= 0
P н. = 0
Pвн. = 0
Гр. сл. = особая
Точн. = П

БПЗ-1905

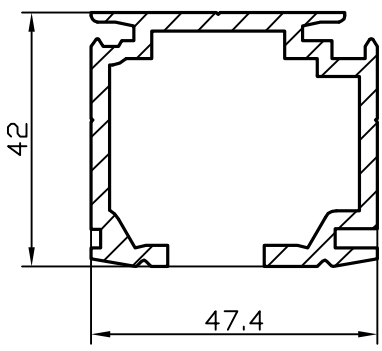

F см² = 5.019
Q кг. = 1.36
D оп.мм.= 63
P н. = 351.2
Pвн. = 0
Гр. сл. = особая
Точн. = П

БПЗ-1906

F см² = 0
Q кг. = 0
D оп.мм.= 0
P н. = 0
Pвн. = 0
Гр. сл. = особая
Точн. = П

БПЗ-1907

F см² = 0
Q кг. = 0
D оп.мм.= 0
P н. = 0
Pвн. = 0
Гр. сл. = особая
Точн. = П

БПЗ-1908

F см² = 0
Q кг. = 0
D оп.мм.= 0
P н. = 0
Pвн. = 0
Гр. сл. = особая
Точн. = П

БПЗ-1909

F см² = 0
Q кг. = 0
D оп.мм.= 0
P н. = 0
Pвн. = 0
Гр. сл. = особая
Точн. = П

БПЗ-1910

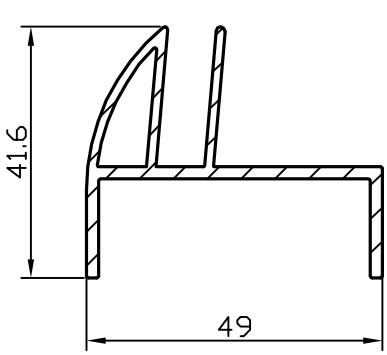

F см² = 2.695
Q кг. = 0.73
D оп.мм.= 58
P н. = 251.5
Pвн. = 50.5
Гр. сл. = VI
Точн. = П

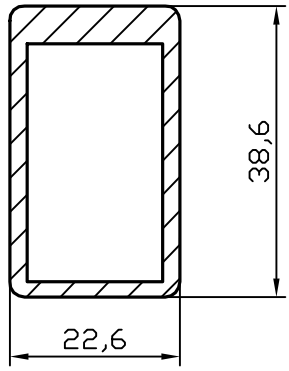

БПЗ-1911

F см² = 3
Q кг. = 0.813
D оп.мм.= 43
P н. = 119
Рвн. = 99.2
Гр. сл. = IV
Точн. = особой

БПЗ-1916

F см² = 0
Q кг. = 0
D оп.мм.= 0
P н. = 0
Рвн. = 0
Гр. сл. = особая
Точн. = П

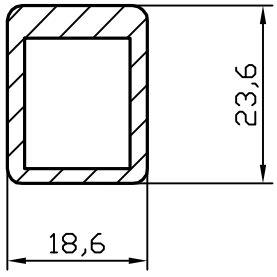

БПЗ-1912

F см² = 1.933
Q кг. = 0.54
D оп.мм.= 29
P н. = 81
Рвн. = 62.6
Гр. сл. = IV
Точн. = особой

БПЗ-1917

F см² = 0
Q кг. = 0
D оп.мм.= 0
P н. = 0
Рвн. = 0
Гр. сл. = особая
Точн. = П

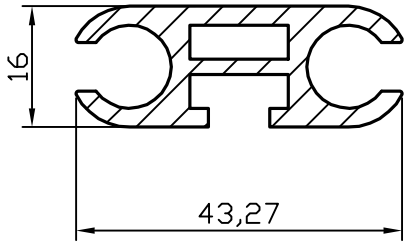

БПЗ-1913

F см² = 3.03
Q кг. = 0.82
D оп.мм.= 44
P н. = 183.7
Рвн. = 35
Гр. сл. = IV
Точн. = П

БПЗ-1918

F см² = 0
Q кг. = 0
D оп.мм.= 0
P н. = 0
Рвн. = 0
Гр. сл. = особая
Точн. = П

БПЗ-1914

F см² = 0
Q кг. = 0
D оп.мм.= 0
P н. = 0
Рвн. = 0
Гр. сл. = особая
Точн. = П

БПЗ-1919

F см² = 0
Q кг. = 0
D оп.мм.= 0
P н. = 0
Рвн. = 0
Гр. сл. = особая
Точн. = П

БПЗ-1915

F см² = 0
Q кг. = 0
D оп.мм.= 0
P н. = 0
Рвн. = 0
Гр. сл. = особая
Точн. = П

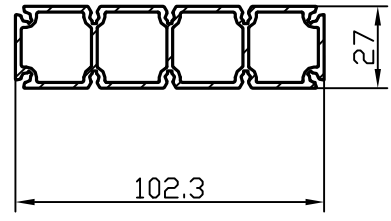

БПЗ-1920

F см² = 6.722
Q кг. = 1.822
D оп.мм.= 106
P н. = 352.8
Рвн. = 343.2
Гр. сл. = особая
Точн. = П

БПЗ-1921

F см² = 0
Q кг. = 0
D оп.мм.= 0
P н. = 0
Pвн. = 0
Гр. сл. = особая
Точн. = П

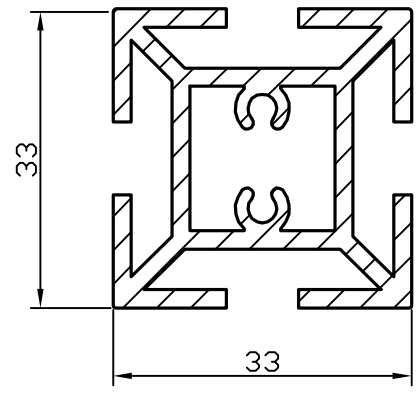

БПЗ-1926

F см² = 4.096
Q кг. = 1.11
D оп.мм.= 47
P н. = 307.8
Pвн. = 99.6
Гр. сл. = IV
Точн. = П

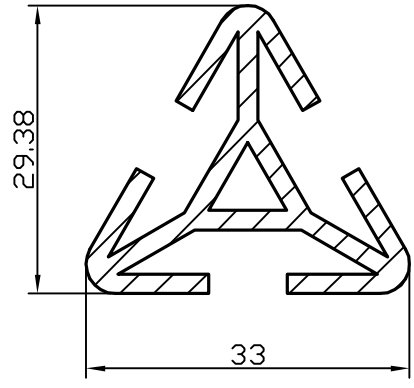

БПЗ-1922

F см² = 2.596
Q кг. = 0.703
D оп.мм.= 38
P н. = 229.8
Pвн. = 23.9
Гр. сл. = V
Точн. = П

БПЗ-1927

F см² = 0
Q кг. = 0
D оп.мм.= 0
P н. = 0
Pвн. = 0
Гр. сл. = особая
Точн. = П

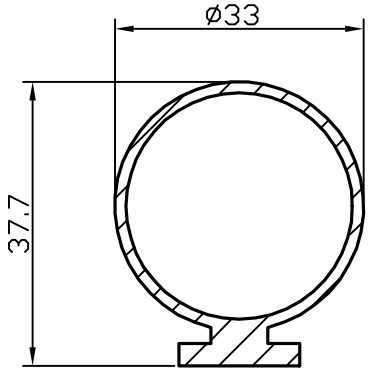

БПЗ-1923

F см² = 2.105
Q кг. = 0.57
D оп.мм.= 40
P н. = 130.7
Pвн. = 94.2
Гр. сл. = V
Точн. = П

БПЗ-1928

F см² = 0
Q кг. = 0
D оп.мм.= 0
P н. = 0
Pвн. = 0
Гр. сл. = особая
Точн. = П

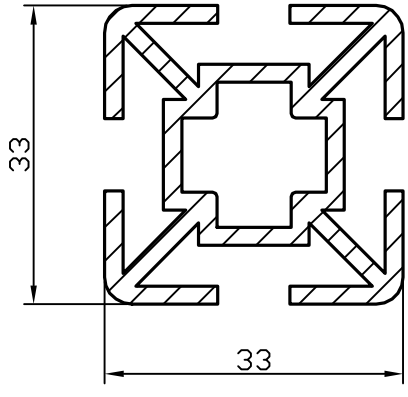

БПЗ-1924

F см² = 4.071
Q кг. = 1.1
D оп.мм.= 44
P н. = 331.3
Pвн. = 63.1
Гр. сл. = IV
Точн. = П

БПЗ-1929

F см² = 0
Q кг. = 0
D оп.мм.= 0
P н. = 0
Pвн. = 0
Гр. сл. = особая
Точн. = П

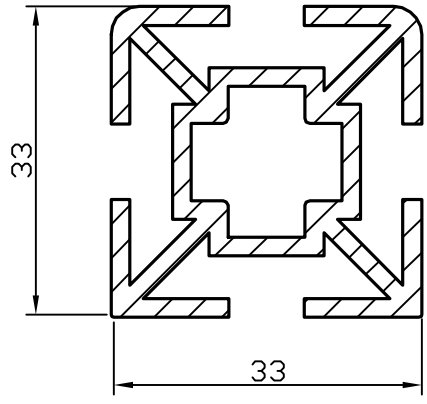

БПЗ-1925

F см² = 4.11
Q кг. = 1.114
D оп.мм.= 46
P н. = 333.6
Pвн. = 63.14
Гр. сл. = IV
Точн. = П

БПЗ-1930

F см² = 0
Q кг. = 0
D оп.мм.= 0
P н. = 0
Pвн. = 0
Гр. сл. = особая
Точн. = П

БПЗ-1931

F см² = 0
Q кг. = 0
D оп.мм.= 0
P н. = 0
Pвн. = 0
Гр. сл. = особая
Точн. = П

БПЗ-1932

F см² = 0
Q кг. = 0
D оп.мм.= 0
P н. = 0
Pвн. = 0
Гр. сл. = особая
Точн. = П

БПЗ-1933

F см² = 0
Q кг. = 0
D оп.мм.= 0
P н. = 0
Pвн. = 0
Гр. сл. = особая
Точн. = П

БПЗ-1934

F см² = 0
Q кг. = 0
D оп.мм.= 0
P н. = 0
Pвн. = 0
Гр. сл. = особая
Точн. = П

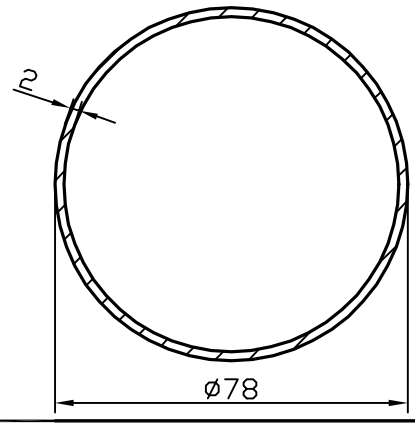

БПЗ-1935

F см² = 4.77
Q кг. = 1.293
D оп.мм.= 78
P н. = 245
Pвн. = 232.5
Гр. сл. = IV
Точн. = П

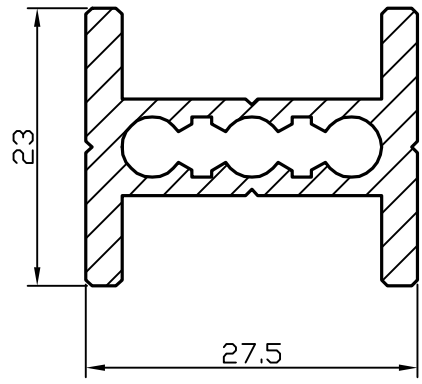

БПЗ-1936

F см² = 2.206
Q кг. = 0.598
D оп.мм.= 36
P н. = 130.3
Pвн. = 58.4
Гр. сл. = V
Точн. = П

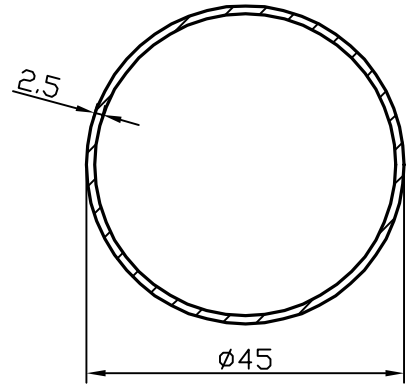

БПЗ-1937

F см² = 3.338
Q кг. = 0.905
D оп.мм.= 45
P н. = 141.4
Pвн. = 125.7
Гр. сл. = V
Точн. = П

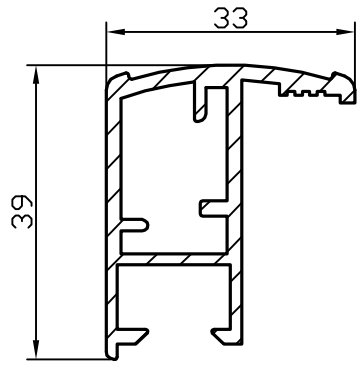

БПЗ-1938

F см² = 2.58
Q кг. = 0.7
D оп.мм.= 49
P н. = 181
Pвн. = 93.1
Гр. сл. = V
Точн. = П

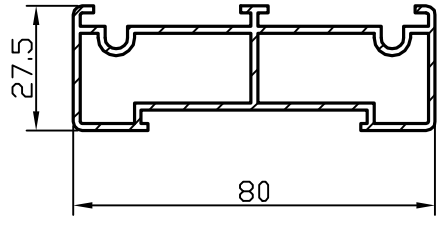

БПЗ-1939

F см² = 3.957
Q кг. = 1.07
D оп.мм.= 84
P н. = 280.9
Pвн. = 243.8
Гр. сл. = особая
Точн. = П

БПЗ-1940

F см² = 0
Q кг. = 0
D оп.мм.= 0
P н. = 0
Pвн. = 0
Гр. сл. = особая
Точн. = П

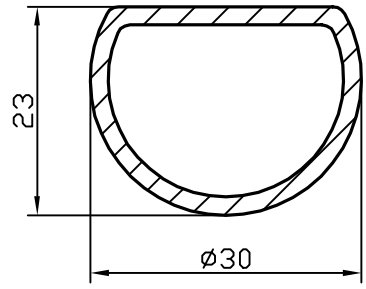

БПЗ-1941

F см² = 1.659
Q кг. = 0.45
D оп.мм.= 30
P н. = 89.1
Pвн. = 76
Гр. сл. = V
Точн. = П

БПЗ-1946

F см² = 0
Q кг. = 0
D оп.мм.= 0
P н. = 0
Pвн. = 0
Гр. сл. = особая
Точн. = П

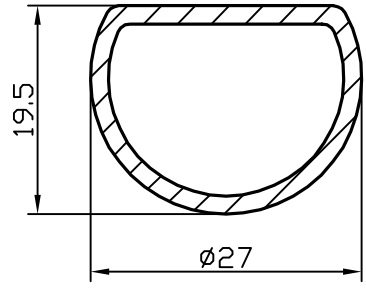

БПЗ-1942

F см² = 3.136
Q кг. = 0.85
D оп.мм.= 27
P н. = 78.4
Pвн. = 43.8
Гр. сл. = III
Точн. = П

БПЗ-1947

F см² = 0
Q кг. = 0
D оп.мм.= 0
P н. = 0
Pвн. = 0
Гр. сл. = особая
Точн. = П

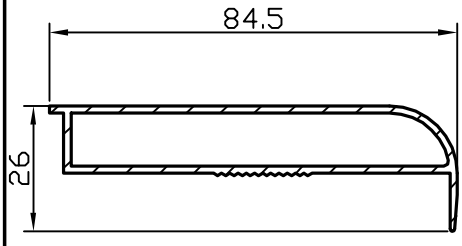

БПЗ-1943

F см² = 2.946
Q кг. = 0.798
D оп.мм.= 89
P н. = 217.4
Pвн. = 172.9
Гр. сл. = VI
Точн. = П

БПЗ-1948

F см² = 0
Q кг. = 0
D оп.мм.= 0
P н. = 0
Pвн. = 0
Гр. сл. = особая
Точн. = П

БПЗ-1944

F см² = 0
Q кг. = 0
D оп.мм.= 0
P н. = 0
Pвн. = 0
Гр. сл. = особая
Точн. = П

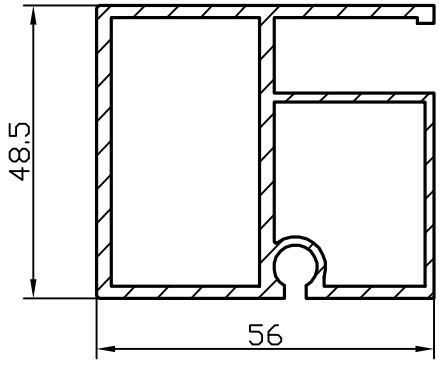

БПЗ-1949

F см² = 5.499
Q кг. = 1.49
D оп.мм.= 74
P н. = 282.9
Pвн. = 248.4
Гр. сл. = VI
Точн. = П

БПЗ-1945

F см² = 0
Q кг. = 0
D оп.мм.= 0
P н. = 0
Pвн. = 0
Гр. сл. = особая
Точн. = П

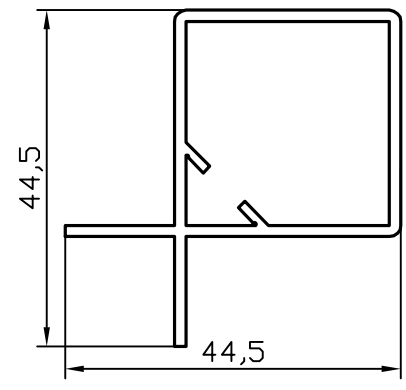

БПЗ-1950

F см² = 2.223
Q кг. = 0.602
D оп.мм.= 55
P н. = 176.1
Pвн. = 123
Гр. сл. = VI
Точн. = П

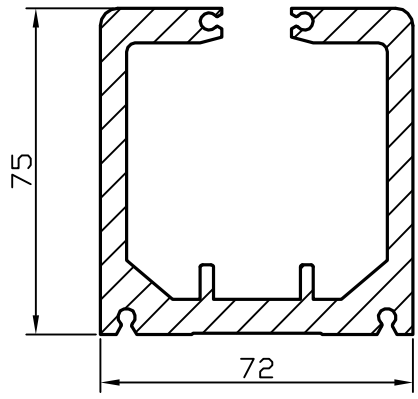

БПЗ-1951

F см² = 17.84
Q кг. = 4.835
D оп.мм.= 103
P н. = 569.7
Pвн. = 0
Гр. сл. = V
Точн. = П

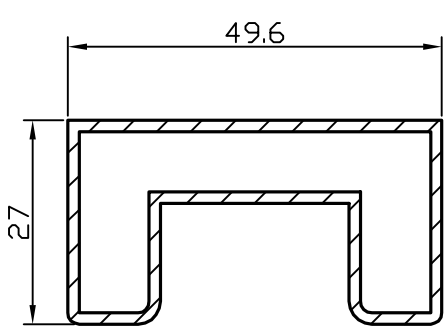

БПЗ-1956

F см² = 2.649
Q кг. = 0.718
D оп.мм.= 57
P н. = 181.3
Pвн. = 171.9
Гр. сл. = V
Точн. = П

БПЗ-1952

F см² = 0
Q кг. = 0
D оп.мм.= 0
P н. = 0
Pвн. = 0
Гр. сл. = особая
Точн. = П

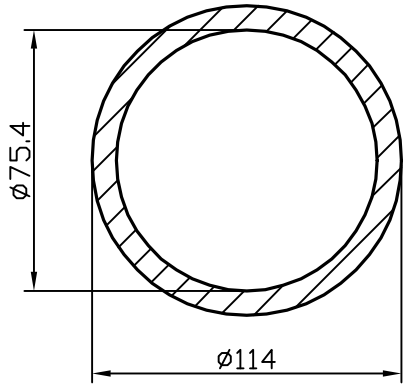

БПЗ-1957

F см² = 57.42
Q кг. = 15.56
D оп.мм.= 114
P н. = 358.1
Pвн. = 236.9
Гр. сл. = V
Точн. = П

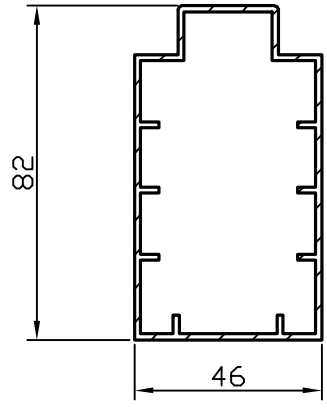

БПЗ-1953

F см² = 4.286
Q кг. = 1.162
D оп.мм.= 91
P н. = 255.1
Pвн. = 316
Гр. сл. = VI
Точн. = П

БПЗ-1958

F см² = 0
Q кг. = 0
D оп.мм.= 0
P н. = 0
Pвн. = 0
Гр. сл. = особая
Точн. = П

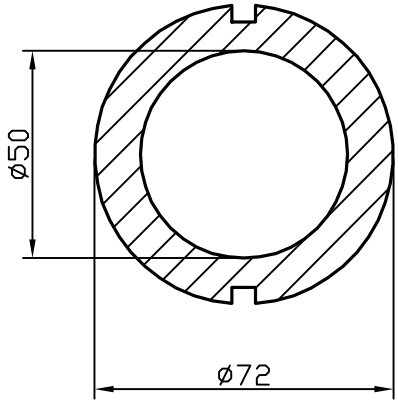

БПЗ-1954

F см² = 17.81
Q кг. = 4.827
D оп.мм.= 72
P н. = 241.7
Pвн. = 157
Гр. сл. = V
Точн. = П

БПЗ-1959

F см² = 0
Q кг. = 0
D оп.мм.= 0
P н. = 0
Pвн. = 0
Гр. сл. = особая
Точн. = П

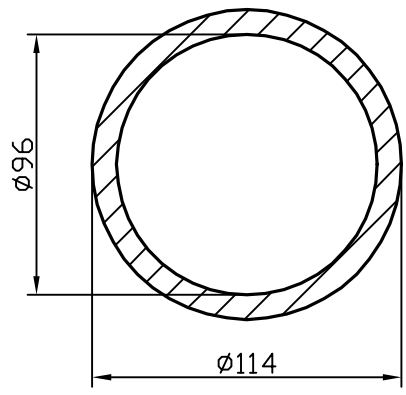

БПЗ-1955

F см² = 29.69
Q кг. = 8.045
D оп.мм.= 114
P н. = 358.1
Pвн. = 301.6
Гр. сл. = V
Точн. = П

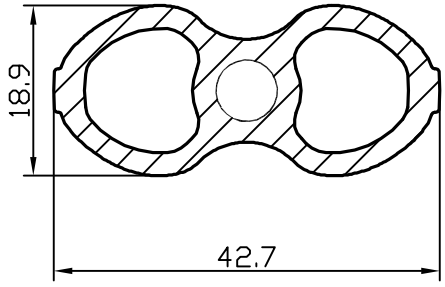

БПЗ-1960

F см² = 3.095
Q кг. = 0.839
D оп.мм.= 43
P н. = 108.8
Pвн. = 105.8
Гр. сл. = особая
Точн. = П

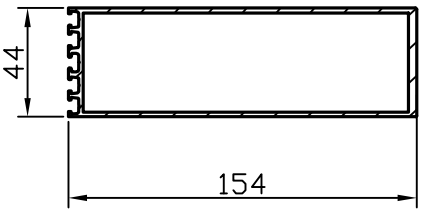

БПЗ-1961

F см² = 9.038
Q кг. = 2.449
D оп.мм.= 161.1
P н. = 467
Pвн. = 376
Гр. сл. = IV
Точн. = П

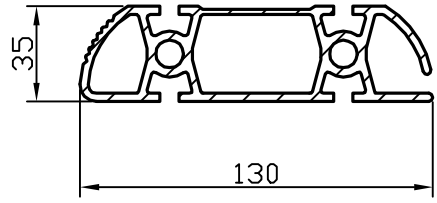

БПЗ-1966

F см² = 12.839
Q кг. = 3.479
D оп.мм.= 130
P н. = 532.8
Pвн. = 288.3
Гр. сл. = особая
Точн. = П

БПЗ-1962

F см² = 0
Q кг. = 0
D оп.мм.= 0
P н. = 0
Pвн. = 0
Гр. сл. = особая
Точн. = П

БПЗ-1967

F см² = 0
Q кг. = 0
D оп.мм.= 0
P н. = 0
Pвн. = 0
Гр. сл. = особая
Точн. = П

БПЗ-1963

F см² = 0
Q кг. = 0
D оп.мм.= 0
P н. = 0
Pвн. = 0
Гр. сл. = особая
Точн. = П

БПЗ-1968

F см² = 0
Q кг. = 0
D оп.мм.= 0
P н. = 0
Pвн. = 0
Гр. сл. = особая
Точн. = П

БПЗ-1964

F см² = 0
Q кг. = 0
D оп.мм.= 0
P н. = 0
Pвн. = 0
Гр. сл. = особая
Точн. = П

БПЗ-1969

F см² = 0
Q кг. = 0
D оп.мм.= 0
P н. = 0
Pвн. = 0
Гр. сл. = особая
Точн. = П

БПЗ-1965

F см² = 0
Q кг. = 0
D оп.мм.= 0
P н. = 0
Pвн. = 0
Гр. сл. = особая
Точн. = П

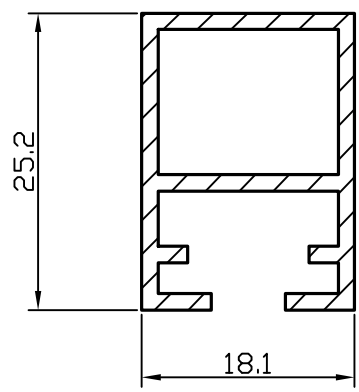

БПЗ-1970

F см² = 1.33
Q кг. = 0.36
D оп.мм.= 31
P н. = 134.8
Pвн. = 55.2
Гр. сл. = VI
Точн. = П

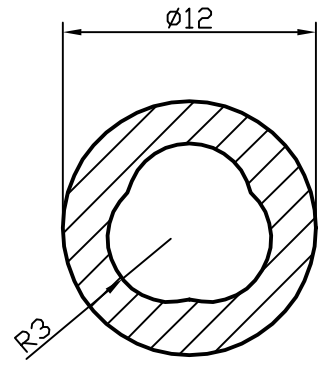

БПЗ-1971

F см² = 0.682
Q кг. = 0.185
D оп.мм.= 12
P н. = 37.7
Pвн. = 24.1
Гр. сл. = VI
Точн. = П

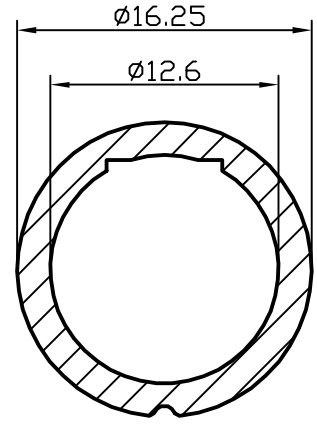

БПЗ-1976

F см² = 0.814
Q кг. = 0.221
D оп.мм.= 16.5
P н. = 51.5
Pвн. = 40.5
Гр. сл. = V
Точн. = П

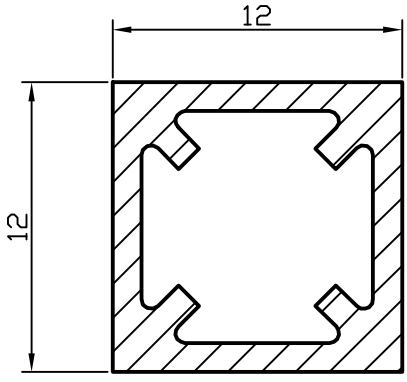

БПЗ-1972

F см² = 0.654
Q кг. = 0.177
D оп.мм.= 18
P н. = 48
Pвн. = 46
Гр. сл. = V
Точн. = П

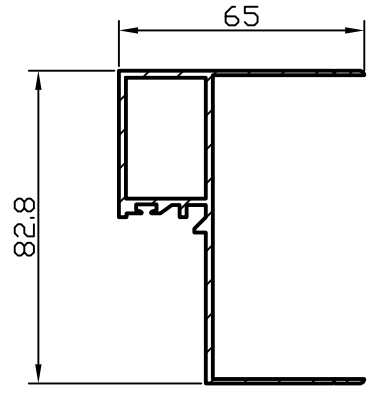

БПЗ-1977

F см² = 4.166
Q кг. = 1.129
D оп.мм.= 105
P н. = 401.4
Pвн. = 106.4
Гр. сл. = особая
Точн. = особая

БПЗ-1973

F см² = 0
Q кг. = 0
D оп.мм.= 0
P н. = 0
Pвн. = 0
Гр. сл. = особая
Точн. = П

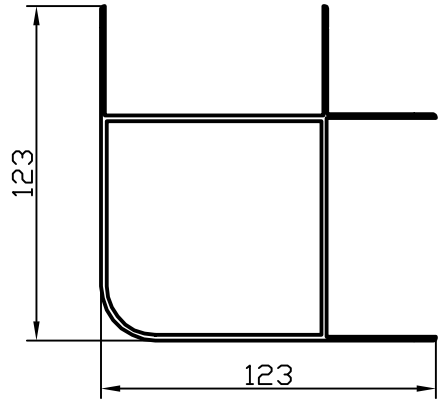

БПЗ-1978

F см² = 8.547
Q кг. = 2.316
D оп.мм.= 173
P н. = 643.9
Pвн. = 307.9
Гр. сл. = VI
Точн. = особая

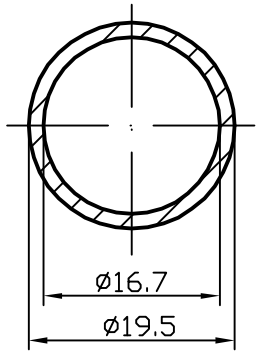

БПЗ-1974

F см² = 0.796
Q кг. = 0.216
D оп.мм.= 19.5
P н. = 61.3
Pвн. = 52.5
Гр. сл. = V
Точн. = П

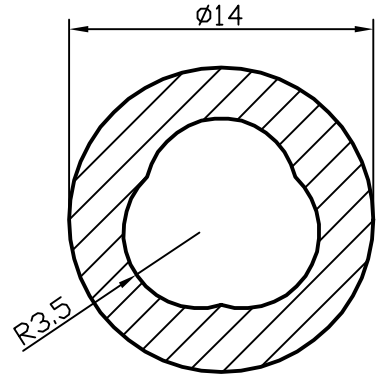

БПЗ-1979

F см² = 0.818
Q кг. = 0.222
D оп.мм.= 14
P н. = 44
Pвн. = 31
Гр. сл. = V
Точн. = П

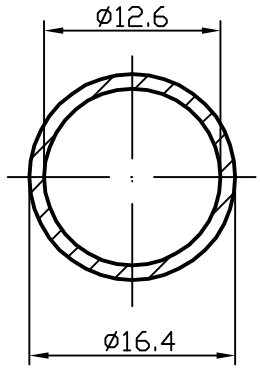

БПЗ-1975

F см² = 0.866
Q кг. = 0.235
D оп.мм.= 16.5
P н. = 51.5
Pвн. = 39.6
Гр. сл. = V
Точн. = П

БПЗ-1980

F см² = 0
Q кг. = 0
D оп.мм.= 0
P н. = 0
Pвн. = 0
Гр. сл. = особая
Точн. = П

БПЗ-1981

F см² = 0
Q кг. = 0
D оп.мм.= 0
P н. = 0
Pвн. = 0
Гр. сл. = особая
Точн. = П

БПЗ-1982

F см² = 0
Q кг. = 0
D оп.мм.= 0
P н. = 0
Pвн. = 0
Гр. сл. = особая
Точн. = П

БПЗ-1983

F см² = 0
Q кг. = 0
D оп.мм.= 0
P н. = 0
Pвн. = 0
Гр. сл. = особая
Точн. = П

БПЗ-1984

F см² = 0
Q кг. = 0
D оп.мм.= 0
P н. = 0
Pвн. = 0
Гр. сл. = особая
Точн. = П

БПЗ-1985

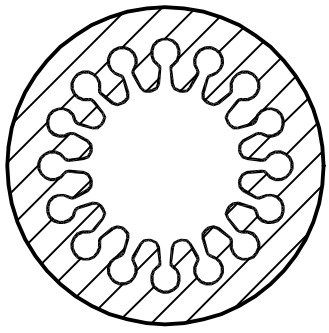

F см² = 0.715
Q кг. = 0.194
D оп.мм.= 12.5
P н. = 39.3
Pвн. = 85.3
Гр. сл. = особая
Точн. = П

БПЗ-1986

F см² = 0
Q кг. = 0
D оп.мм.= 0
P н. = 0
Pвн. = 0
Гр. сл. = особая
Точн. = П

БПЗ-1987

F см² = 0
Q кг. = 0
D оп.мм.= 0
P н. = 0
Pвн. = 0
Гр. сл. = особая
Точн. = П

БПЗ-1988

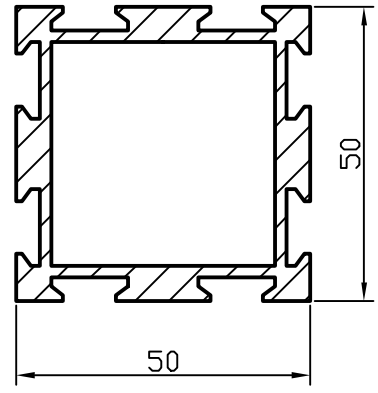

F см² = 6.96
Q кг. = 1.886
D оп.мм.= 71
P н. = 312
Pвн. = 152
Гр. сл. = IV
Точн. = П

БПЗ-1989

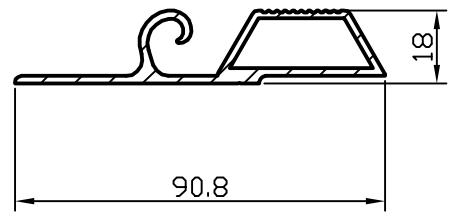

F см² = 3.5
Q кг. = 0.949
D оп.мм.= 91
P н. = 260.6
Pвн. = 84.5
Гр. сл. = VI
Точн. = П

БПЗ-1990

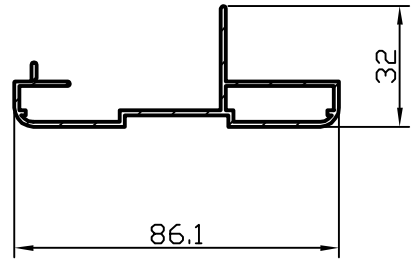

F см² = 2.527
Q кг. = 0.685
D оп.мм.= 87
P н. = 296.1
Pвн. = 77.3
Гр. сл. = VI
Точн. = П

БПЗ-1991

F см² = 0
Q кг. = 0
D оп.мм.= 0
P н. = 0
Pвн. = 0
Гр. сл. = особая
Точн. = П

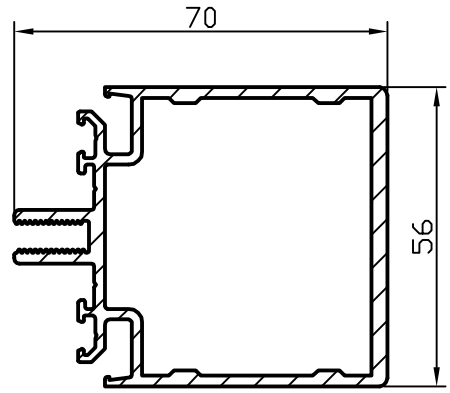

БПЗ-1996

F см² = 6.34
Q кг. = 1.718
D оп.мм.= 81
P н. = 378
Pвн. = 207
Гр. сл. = VI
Точн. = П

БПЗ-1992

F см² = 0
Q кг. = 0
D оп.мм.= 0
P н. = 0
Pвн. = 0
Гр. сл. = особая
Точн. = П

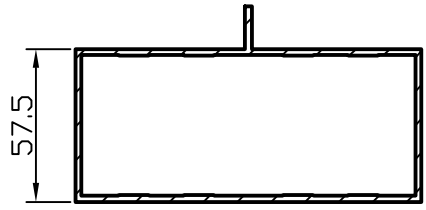

БПЗ-1997

F см² = 5.556
Q кг. = 1.507
D оп.мм.= 112
P н. = 319
Pвн. = 281
Гр. сл. = VI
Точн. = П

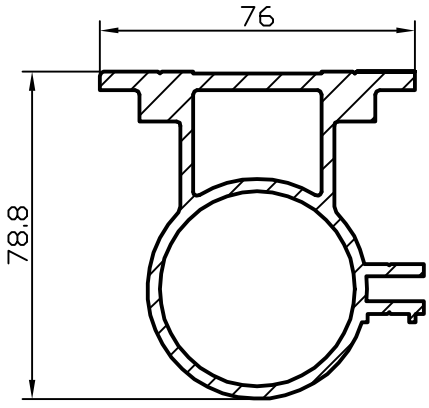

БПЗ-1993

F см² = 12.04
Q кг. = 3.263
D оп.мм.= 101
P н. = 396.2
Pвн. = 260.4
Гр. сл. = VI
Точн. = П

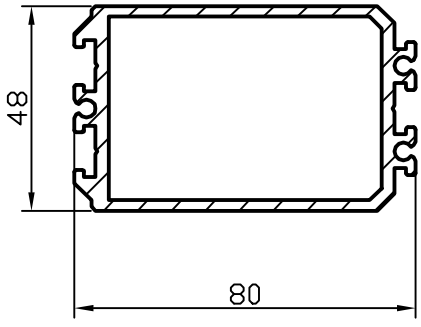

БПЗ-1998

F см² = 7.44
Q кг. = 2.016
D оп.мм.= 87
P н. = 328
Pвн. = 211
Гр. сл. = V
Точн. = П

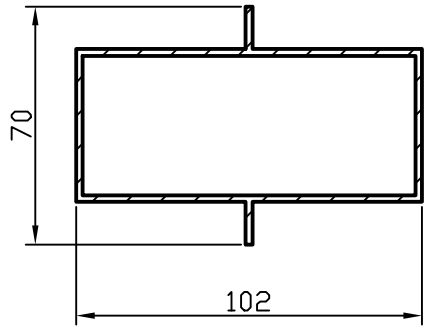

БПЗ-1994

F см² = 6.22
Q кг. = 1.686
D оп.мм.= 112
P н. = 344
Pвн. = 278
Гр. сл. = V
Точн. = П

БПЗ-1999

F см² = 0
Q кг. = 0
D оп.мм.= 0
P н. = 0
Pвн. = 0
Гр. сл. = особая
Точн. = П

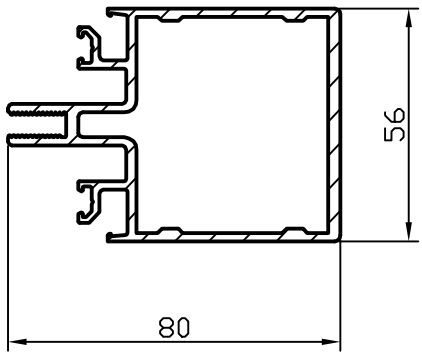

БПЗ-1995

F см² = 7.2
Q кг. = 1.951
D оп.мм.= 90
P н. = 424
Pвн. = 224
Гр. сл. = VI
Точн. = П

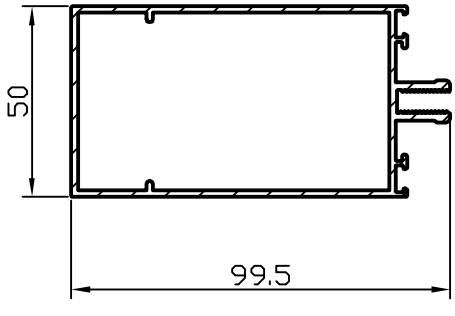

БПЗ-2000

F см² = 7.72
Q кг. = 1.496
D оп.мм.= 108
P н. = 376
Pвн. = 265
Гр. сл. = VI
Точн. = П

	БПЗ-2001 F см² = 0 Q кг. = 0 D оп.мм.= 0 P н. = 0 Рвн. = 0 Гр. сл. = особая Точн. = П		**БПЗ-2006** F см² = 0 Q кг. = 0 D оп.мм.= 0 P н. = 0 Рвн. = 0 Гр. сл. = особая Точн. = П
	БПЗ-2002 F см² = 0 Q кг. = 0 D оп.мм.= 0 P н. = 0 Рвн. = 0 Гр. сл. = особая Точн. = П		**БПЗ-2007** F см² = 0 Q кг. = 0 D оп.мм.= 0 P н. = 0 Рвн. = 0 Гр. сл. = особая Точн. = П
	БПЗ-2003 F см² = 0 Q кг. = 0 D оп.мм.= 0 P н. = 0 Рвн. = 0 Гр. сл. = особая Точн. = П		**БПЗ-2008** F см² = 0 Q кг. = 0 D оп.мм.= 0 P н. = 0 Рвн. = 0 Гр. сл. = особая Точн. = П
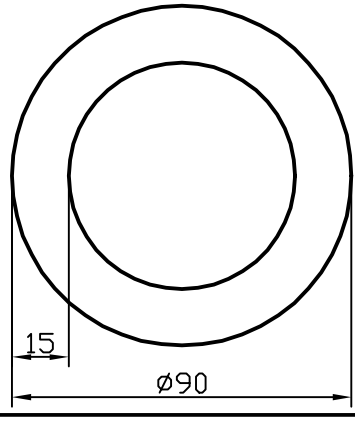	**БПЗ-2004** F см² = 35.34 Q кг. = 9.577 D оп.мм.= 90 P н. = 282.7 Рвн. = 188.5 Гр. сл. = III Точн. = П		**БПЗ-2009** F см² = 0 Q кг. = 0 D оп.мм.= 0 P н. = 0 Рвн. = 0 Гр. сл. = особая Точн. = П
	БПЗ-2005 F см² = 0 Q кг. = 0 D оп.мм.= 0 P н. = 0 Рвн. = 0 Гр. сл. = особая Точн. = П		**БПЗ-2010** F см² = 0 Q кг. = 0 D оп.мм.= 0 P н. = 0 Рвн. = 0 Гр. сл. = особая Точн. = П

БПЗ-2011

F см² = 0
Q кг. = 0
D оп.мм.= 0
P н. = 0
Pвн. = 0
Гр. сл. = особая
Точн. = П

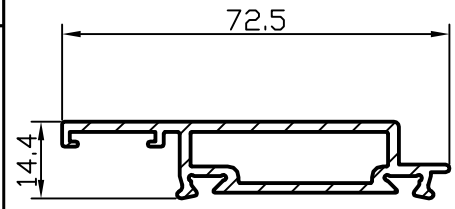

БПЗ-2016

F см² = 2.9
Q кг. = 0.786
D оп.мм.= 74
P н. = 214
Pвн. = 91
Гр. сл. = IV
Точн. = П

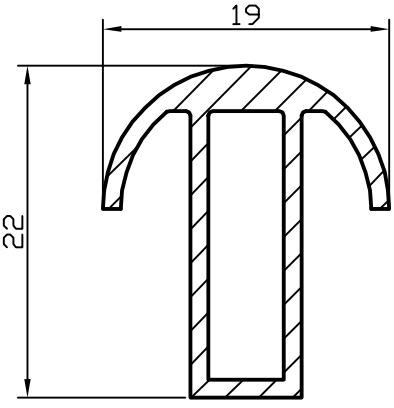

БПЗ-2012

F см² = 0.979
Q кг. = 0.265
D оп.мм.= 25
P н. = 95.2
Pвн. = 45.4
Гр. сл. = V
Точн. = П

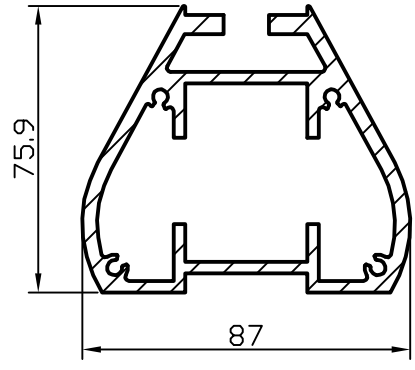

БПЗ-2017

F см² = 13.37
Q кг. = 3.623
D оп.мм.= 99
P н. = 373.4
Pвн. = 361
Гр. сл. = VI
Точн. = П

БПЗ-2013

F см² = 0
Q кг. = 0
D оп.мм.= 0
P н. = 0
Pвн. = 0
Гр. сл. = особая
Точн. = П

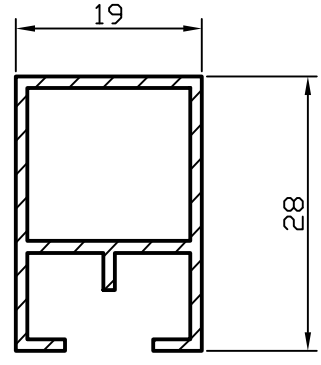

БПЗ-2018

F см² = 1.207
Q кг. = 0.327
D оп.мм.= 34
P н. = 136.8
Pвн. = 64.4
Гр. сл. = V
Точн. = П

БПЗ-2014

F см² = 0
Q кг. = 0
D оп.мм.= 0
P н. = 0
Pвн. = 0
Гр. сл. = особая
Точн. = П

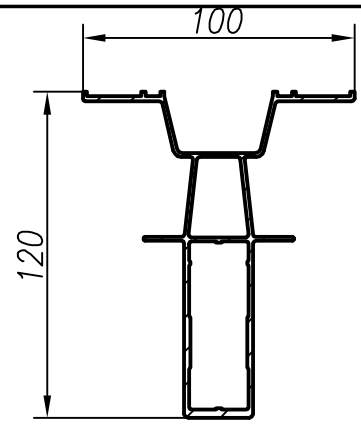

БПЗ-2019

F см² = 7.19
Q кг. = 1.948
D оп.мм.= 143
P н. = 538
Pвн. = 265.8
Гр. сл. = особая
Точн. = П

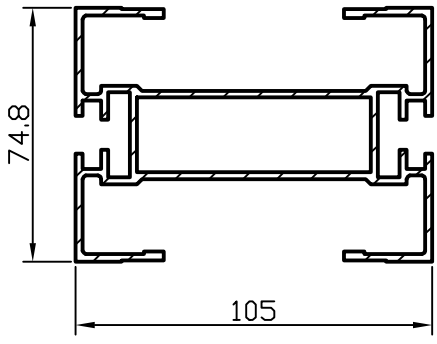

БПЗ-2015

F см² = 10.479
Q кг. = 2.84
D оп.мм.= 129
P н. = 830.1
Pвн. = 182
Гр. сл. = VI
Точн. = П

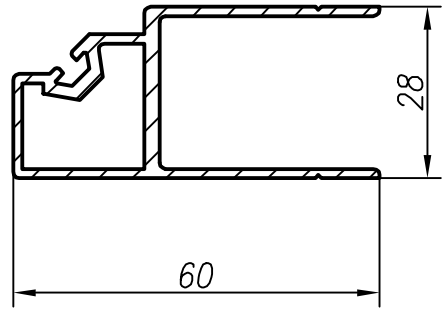

БПЗ-2020

F см² = 2.935
Q кг. = 0.795
D оп.мм.= 66
P н. = 255.3
Pвн. = 83.7
Гр. сл. = VI
Точн. = П

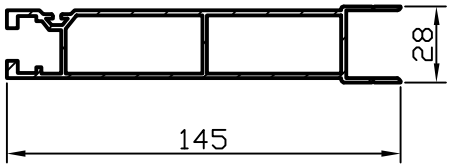

БПЗ-2021

F см² = 6.87
Q кг. = 1.862
D оп.мм.= 150
P н. = 462
Pвн. = 282.2
Гр. сл. = VI
Точн. = П

БПЗ-2026

F см² = 0
Q кг. = 0
D оп.мм.= 0
P н. = 0
Pвн. = 0
Гр. сл. = особая
Точн. = П

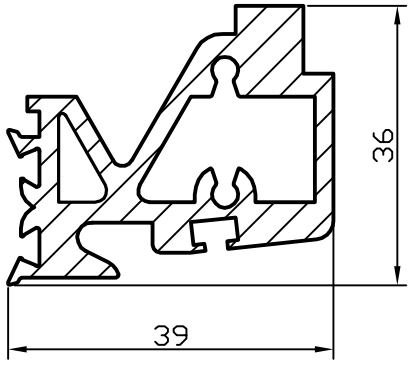

БПЗ-2022

F см² = 5.68
Q кг. = 1.54
D оп.мм.= 54
P н. = 214.5
Pвн. = 125.5
Гр. сл. = особая
Точн. = П

БПЗ-2027

F см² = 0
Q кг. = 0
D оп.мм.= 0
P н. = 0
Pвн. = 0
Гр. сл. = особая
Точн. = П

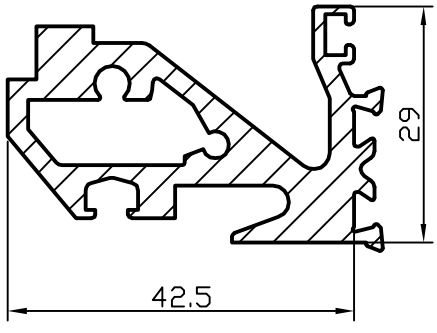

БПЗ-2023

F см² = 4.843
Q кг. = 1.312
D оп.мм.= 51
P н. = 235.2
Pвн. = 71.5
Гр. сл. = особая
Точн. = П

БПЗ-2028

F см² = 0
Q кг. = 0
D оп.мм.= 0
P н. = 0
Pвн. = 0
Гр. сл. = особая
Точн. = П

БПЗ-2024

F см² = 0
Q кг. = 0
D оп.мм.= 0
P н. = 0
Pвн. = 0
Гр. сл. = особая
Точн. = П

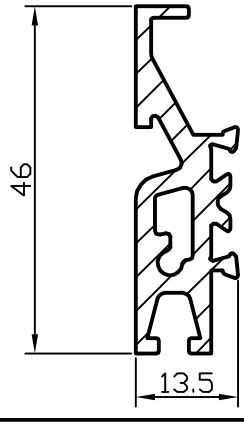

БПЗ-2029

F см² = 2.655
Q кг. = 0.72
D оп.мм.= 47
P н. = 173.3
Pвн. = 32.2
Гр. сл. = VI
Точн. = П

БПЗ-2025

F см² = 0
Q кг. = 0
D оп.мм.= 0
P н. = 0
Pвн. = 0
Гр. сл. = особая
Точн. = П

БПЗ-2030

F см² = 0
Q кг. = 0
D оп.мм.= 0
P н. = 0
Pвн. = 0
Гр. сл. = особая
Точн. = П

БПЗ-2031

F см² = 0
Q кг. = 0
D оп.мм.= 0
P н. = 0
Pвн. = 0
Гр. сл. = особая
Точн. = П

БПЗ-2036

F см² = 0
Q кг. = 0
D оп.мм.= 0
P н. = 0
Pвн. = 0
Гр. сл. = особая
Точн. = П

БПЗ-2032

F см² = 0
Q кг. = 0
D оп.мм.= 0
P н. = 0
Pвн. = 0
Гр. сл. = особая
Точн. = П

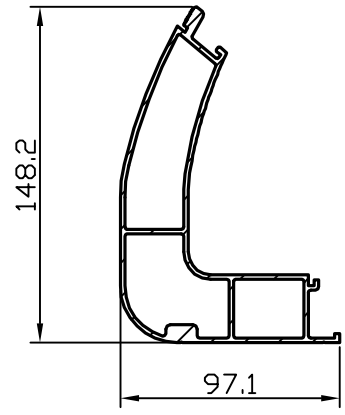

БПЗ-2037

F см² = 11.37
Q кг. = 3.08
D оп.мм.= 162
P н. = 505.7
Pвн. = 500.4
Гр. сл. = особая
Точн. = П

БПЗ-2033

F см² = 0
Q кг. = 0
D оп.мм.= 0
P н. = 0
Pвн. = 0
Гр. сл. = особая
Точн. = П

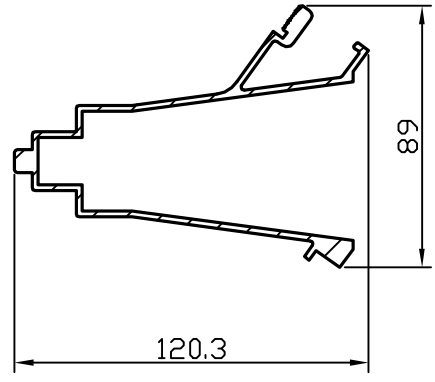

БПЗ-2038

F см² = 9.16
Q кг. = 2.48
D оп.мм.= 128
P н. = 651.8
Pвн. = 115.5
Гр. сл. = особая
Точн. = П

БПЗ-2034

F см² = 0
Q кг. = 0
D оп.мм.= 0
P н. = 0
Pвн. = 0
Гр. сл. = особая
Точн. = П

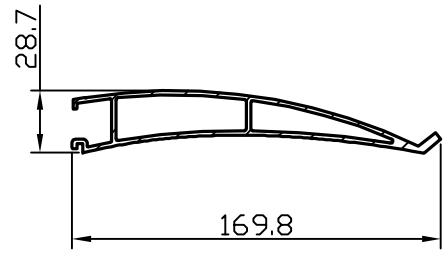

БПЗ-2039

F см² = 11.107
Q кг. = 3.001
D оп.мм.= 171
P н. = 425.9
Pвн. = 300.9
Гр. сл. = особая
Точн. = П

БПЗ-2035

F см² = 0
Q кг. = 0
D оп.мм.= 0
P н. = 0
Pвн. = 0
Гр. сл. = особая
Точн. = П

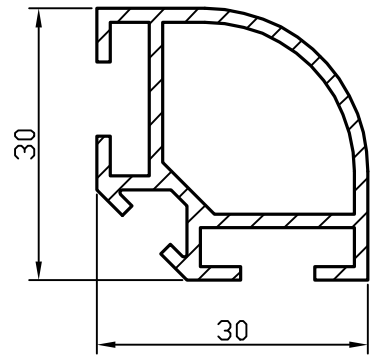

БПЗ-2040

F см² = 1.968
Q кг. = 0.533
D оп.мм.= 43
P н. = 180.2
Pвн. = 74.4
Гр. сл. = VI
Точн. = П

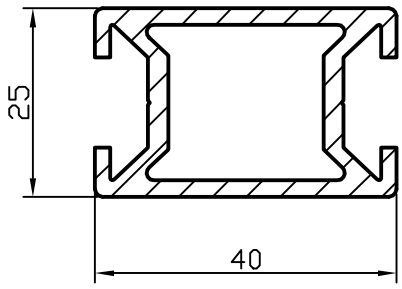

БПЗ-2041

F см² = 3.297
Q кг. = 0.894
D оп.мм.= 48
P н. = 180.2
Pвн. = 96.7
Гр. сл. = VI
Точн. = П

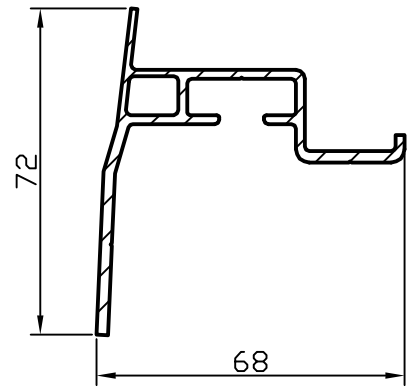

БПЗ-2046

F см² = 3.951
Q кг. = 1.07
D оп.мм.= 86
P н. = 335.1
Pвн. = 38
Гр. сл. = VI
Точн. = П

БПЗ-2042

F см² = 0
Q кг. = 0
D оп.мм.= 0
P н. = 0
Pвн. = 0
Гр. сл. = особая
Точн. = П

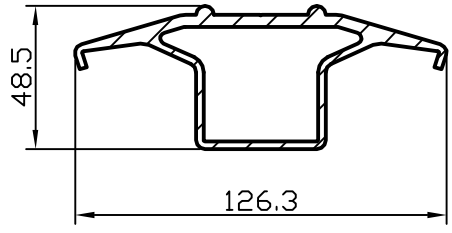

БПЗ-2047

F см² = 9.106
Q кг. = 2.468
D оп.мм.= 131
P н. = 344.6
Pвн. = 196.8
Гр. сл. = VI
Точн. = П

БПЗ-2043

F см² = 0
Q кг. = 0
D оп.мм.= 0
P н. = 0
Pвн. = 0
Гр. сл. = особая
Точн. = П

БПЗ-2048

F см² = 0
Q кг. = 0
D оп.мм.= 0
P н. = 0
Pвн. = 0
Гр. сл. = особая
Точн. = П

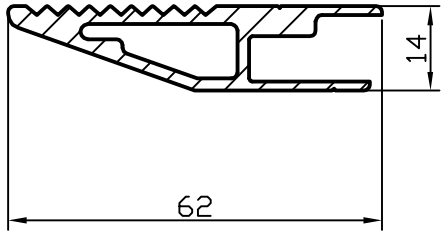

БПЗ-2044

F см² = 3.07
Q кг. = 0.832
D оп.мм.= 63
P н. = 190.6
Pвн. = 63.8
Гр. сл. = VI
Точн. = П

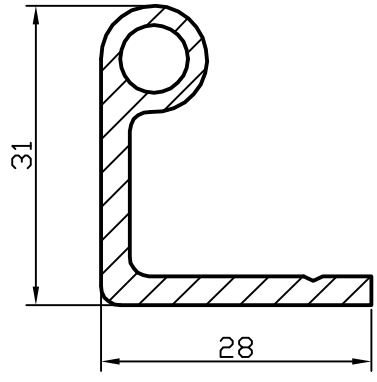

БПЗ-2049

F см² = 1.984
Q кг. = 0.538
D оп.мм.= 40
P н. = 124.6
Pвн. = 22
Гр. сл. = V
Точн. = П

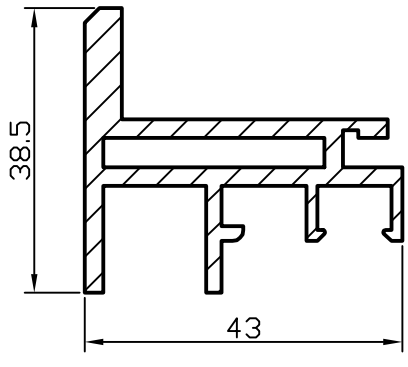

БПЗ-2045

F см² = 3.963
Q кг. = 1.074
D оп.мм.= 55
P н. = 242.9
Pвн. = 68
Гр. сл. = VI
Точн. = П

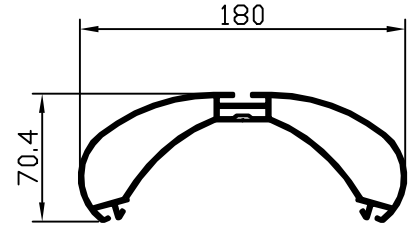

БПЗ-2050

F см² = 7.797
Q кг. = 2.113
D оп.мм.= 180
P н. = 608.2
Pвн. = 488.1
Гр. сл. = особая
Точн. = П

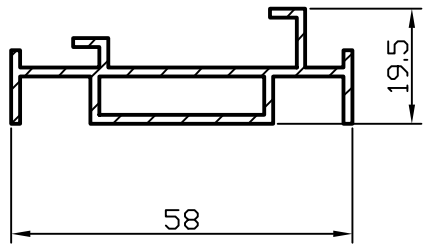

БПЗ-2051

F см² = 2.22
Q кг. = 0.602
D оп.мм.= 59
P н. = 227
Рвн. = 69
Гр. сл. = VI
Точн. = П

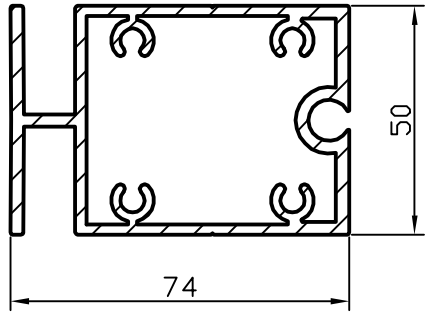

БПЗ-2052

F см² = 8.88
Q кг. = 2.406
D оп.мм.= 89
P н. = 363
Рвн. = 361
Гр. сл. = V
Точн. = П

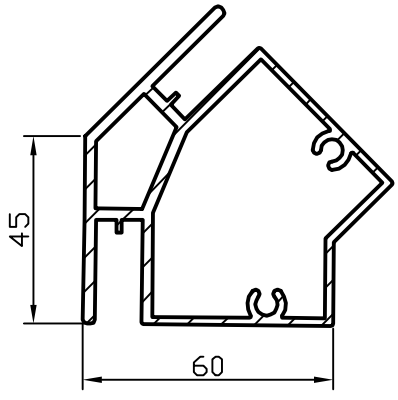

БПЗ-2053

F см² = 7.42
Q кг. = 2.011
D оп.мм.= 88
P н. = 360
Рвн. = 324
Гр. сл. = V
Точн. = П

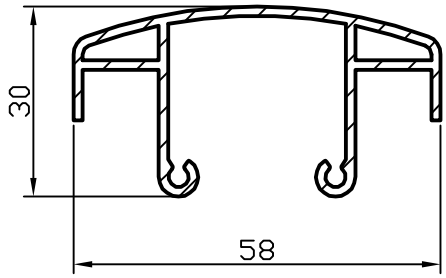

БПЗ-2054

F см² = 2..606
Q кг. = 0.706
D оп.мм.= 59
P н. = 279.2
Рвн. = 63.3
Гр. сл. = особая
Точн. = П

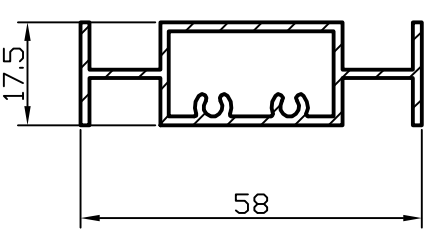

БПЗ-2055

F см² = 2.49
Q кг. = 0.675
D оп.мм.= 61
P н. = 215
Рвн. = 111.6
Гр. сл. = VI
Точн. = П

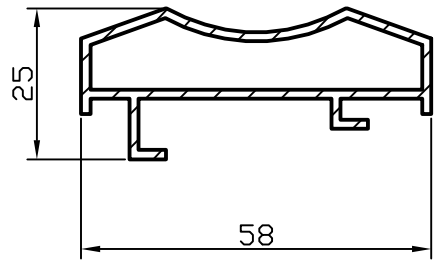

БПЗ-2056

F см² = 2.437
Q кг. = 0.66
D оп.мм.= 60
P н. = 197.1
Рвн. = 127.7
Гр. сл. = VI
Точн. = П

БПЗ-2057

F см² = 0
Q кг. = 0
D оп.мм.= 0
P н. = 0
Рвн. = 0
Гр. сл. = особая
Точн. = П

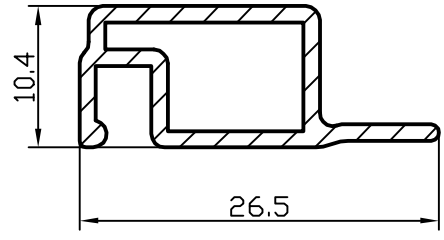

БПЗ-2058

F см² = 0.79
Q кг. = 0.214
D оп.мм.= 27
P н. = 83.3
Рвн. = 44.8
Гр. сл. = V
Точн. = П

БПЗ-2059

F см² = 0
Q кг. = 0
D оп.мм.= 0
P н. = 0
Рвн. = 0
Гр. сл. = особая
Точн. = П

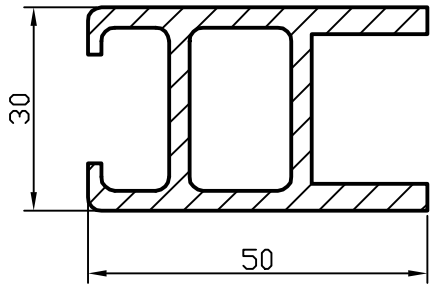

БПЗ-2060

F см² = 4.992
Q кг. = 1.353
D оп.мм.= 58
P н. = 228.9
Рвн. = 74.6
Гр. сл. = V
Точн. = Н

БПЗ-2071

F см² = 0
Q кг. = 0
D оп.мм.= 0
P н. = 0
Pвн. = 0
Гр. сл. = особая
Точн. = П

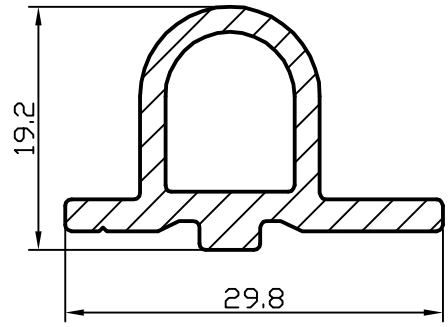

БПЗ-2076

F см² = 1.55
Q кг. = 0.42
D оп.мм.= 30
P н. = 92
Pвн. = 40.8
Гр. сл. = VI
Точн. = П

БПЗ-2072

F см² = 0
Q кг. = 0
D оп.мм.= 0
P н. = 0
Pвн. = 0
Гр. сл. = особая
Точн. = П

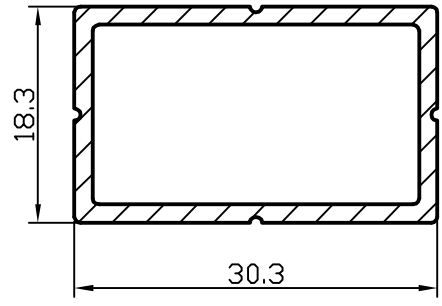

БПЗ-2077

F см² = 1.616
Q кг. = 0.438
D оп.мм.= 36
P н. = 97.5
Pвн. = 81.9
Гр. сл. = III
Точн. = П

БПЗ-2073

F см² = 0
Q кг. = 0
D оп.мм.= 0
P н. = 0
Pвн. = 0
Гр. сл. = особая
Точн. = П

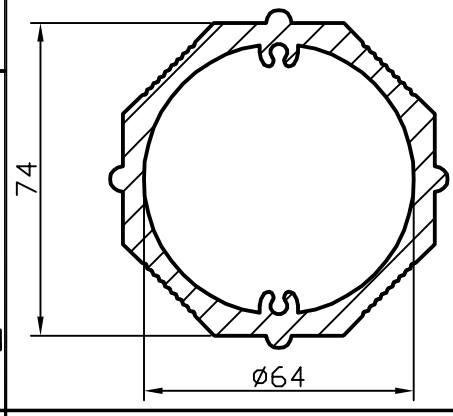

БПЗ-2078

F см² = 14.134
Q кг. = 3.83
D оп.мм.= 80
P н. = 270.4
Pвн. = 236
Гр. сл. = V
Точн. = П

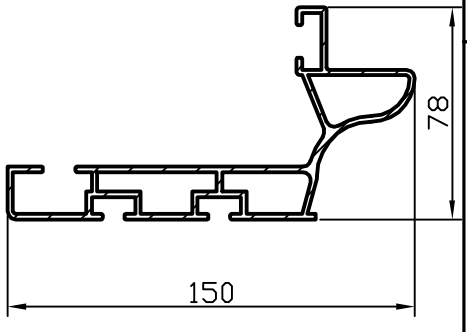

БПЗ-2074

F см² = 9.605
Q кг. = 2.603
D оп.мм.= 158
P н. = 613.7
Pвн. = 307.3
Гр. сл. = особая
Точн. = П

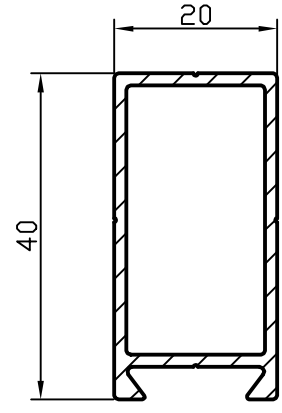

БПЗ-2079

F см² = 1.78
Q кг. = 0.483
D оп.мм.= 44.4
P н. = 134.24
Pвн. = 99.14
Гр. сл. = V
Точн. = П

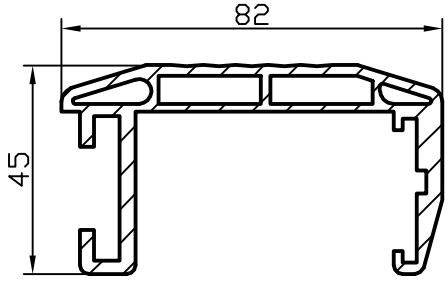

БПЗ-2075

F см² = 7.301
Q кг. = 1.978
D оп.мм.= 87
P н. = 373.6
Pвн. = 175.7
Гр. сл. = V
Точн. = П

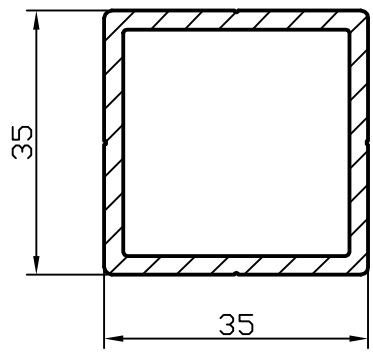

БПЗ-2080

F см² = 3.24
Q кг. = 0.878
D оп.мм.= 50
P н. = 139.4
Pвн. = 119.1
Гр. сл. = IV
Точн. = П

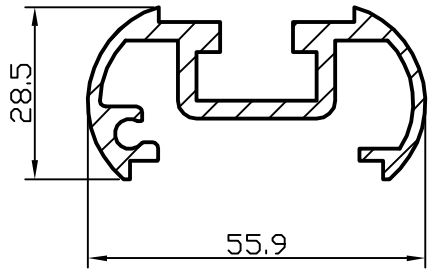

БПЗ-2061

F см² = 4.2
Q кг. = 1.14
D оп.мм.= 56
P н. = 300.7
Pвн. = 0
Гр. сл. = особая
Точн. = П

БПЗ-2066

F см² = 0
Q кг. = 0
D оп.мм.= 0
P н. = 0
Pвн. = 0
Гр. сл. = особая
Точн. = П

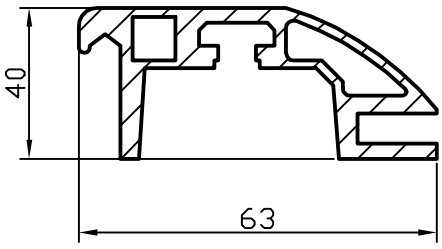

БПЗ-2062

F см² = 10.53
Q кг. = 2.854
D оп.мм.= 102
P н. = 380.7
Pвн. = 130.2
Гр. сл. = особая
Точн. = П

БПЗ-2067

F см² = 0
Q кг. = 0
D оп.мм.= 0
P н. = 0
Pвн. = 0
Гр. сл. = особая
Точн. = П

БПЗ-2063

F см² = 0
Q кг. = 0
D оп.мм.= 0
P н. = 0
Pвн. = 0
Гр. сл. = особая
Точн. = П

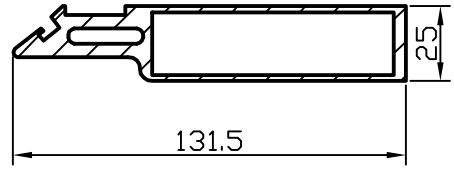

БПЗ-2068

F см² = 9.087
Q кг. = 2.463
D оп.мм.= 132
P н. = 317.9
Pвн. = 260.6
Гр. сл. = особая
Точн. = П

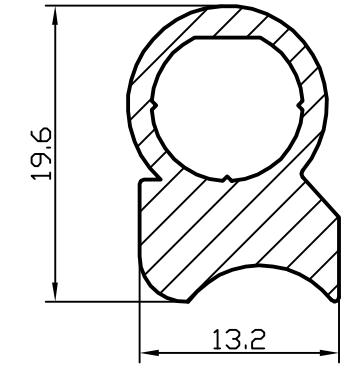

БПЗ-2064

F см² = 1.352
Q кг. = 0.366
D оп.мм.= 20
P н. = 63.3
Pвн. = 31.3
Гр. сл. = V
Точн. = П

БПЗ-2069

F см² = 0
Q кг. = 0
D оп.мм.= 0
P н. = 0
Pвн. = 0
Гр. сл. = особая
Точн. = П

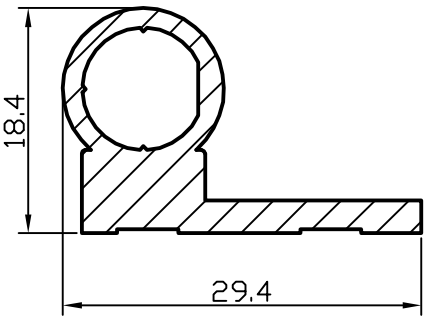

БПЗ-2065

F см² = 1.64
Q кг. = 0.444
D оп.мм.= 32.3
P н. = 93.6
Pвн. = 32
Гр. сл. = V
Точн. = П

БПЗ-2070

F см² = 0
Q кг. = 0
D оп.мм.= 0
P н. = 0
Pвн. = 0
Гр. сл. = особая
Точн. = П

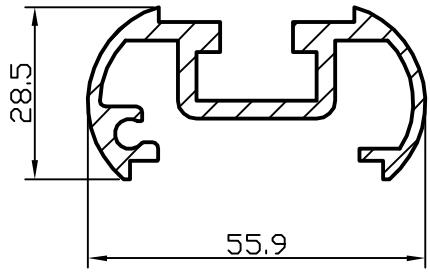

БПЗ-2061

F см² = 4.2
Q кг. = 1.14
D оп.мм.= 56
P н. = 300.7
Pвн. = 0
Гр. сл. = особая
Точн. = П

БПЗ-2066

F см² = 0
Q кг. = 0
D оп.мм.= 0
P н. = 0
Pвн. = 0
Гр. сл. = особая
Точн. = П

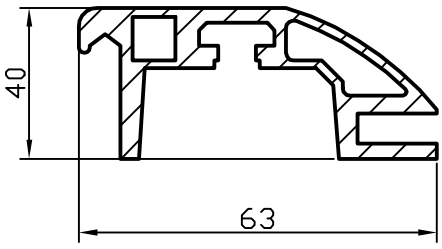

БПЗ-2062

F см² = 10.53
Q кг. = 2.854
D оп.мм.= 102
P н. = 380.7
Pвн. = 130.2
Гр. сл. = особая
Точн. = П

БПЗ-2067

F см² = 0
Q кг. = 0
D оп.мм.= 0
P н. = 0
Pвн. = 0
Гр. сл. = особая
Точн. = П

БПЗ-2063

F см² = 0
Q кг. = 0
D оп.мм.= 0
P н. = 0
Pвн. = 0
Гр. сл. = особая
Точн. = П

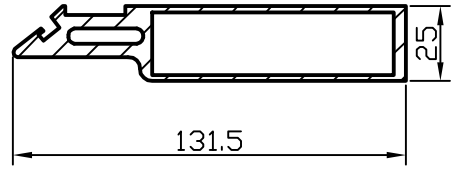

БПЗ-2068

F см² = 9.087
Q кг. = 2.463
D оп.мм.= 132
P н. = 317.9
Pвн. = 260.6
Гр. сл. = особая
Точн. = П

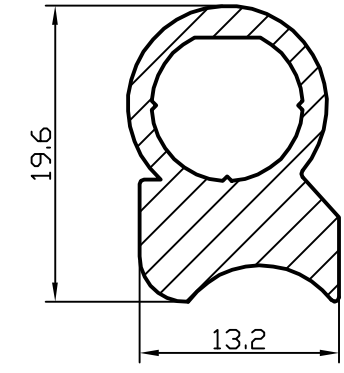

БПЗ-2064

F см² = 1.352
Q кг. = 0.366
D оп.мм.= 20
P н. = 63.3
Pвн. = 31.3
Гр. сл. = V
Точн. = П

БПЗ-2069

F см² = 0
Q кг. = 0
D оп.мм.= 0
P н. = 0
Pвн. = 0
Гр. сл. = особая
Точн. = П

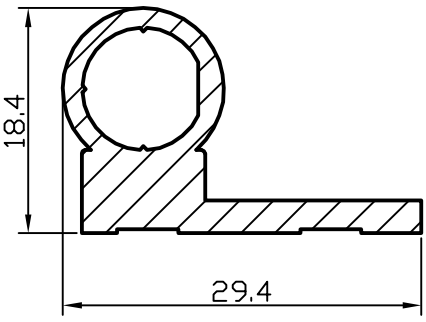

БПЗ-2065

F см² = 1.64
Q кг. = 0.444
D оп.мм.= 32.3
P н. = 93.6
Pвн. = 32
Гр. сл. = V
Точн. = П

БПЗ-2070

F см² = 0
Q кг. = 0
D оп.мм.= 0
P н. = 0
Pвн. = 0
Гр. сл. = особая
Точн. = П

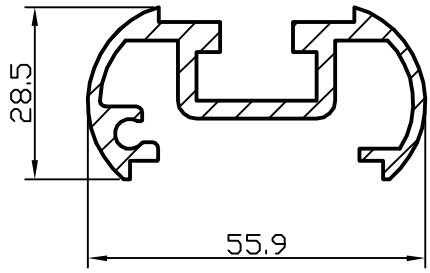

БПЗ-2061

F см² = 4.2
Q кг. = 1.14
D оп.мм.= 56
P н. = 300.7
Pвн. = 0
Гр. сл. = особая
Точн. = П

БПЗ-2066

F см² = 0
Q кг. = 0
D оп.мм.= 0
P н. = 0
Pвн. = 0
Гр. сл. = особая
Точн. = П

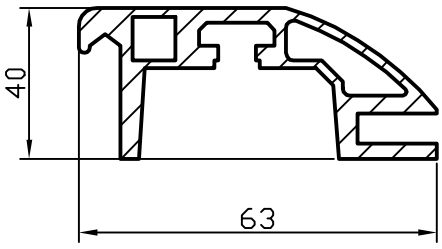

БПЗ-2062

F см² = 10.53
Q кг. = 2.854
D оп.мм.= 102
P н. = 380.7
Pвн. = 130.2
Гр. сл. = особая
Точн. = П

БПЗ-2067

F см² = 0
Q кг. = 0
D оп.мм.= 0
P н. = 0
Pвн. = 0
Гр. сл. = особая
Точн. = П

БПЗ-2063

F см² = 0
Q кг. = 0
D оп.мм.= 0
P н. = 0
Pвн. = 0
Гр. сл. = особая
Точн. = П

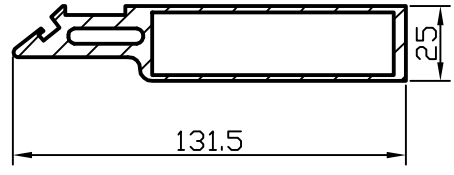

БПЗ-2068

F см² = 9.087
Q кг. = 2.463
D оп.мм.= 132
P н. = 317.9
Pвн. = 260.6
Гр. сл. = особая
Точн. = П

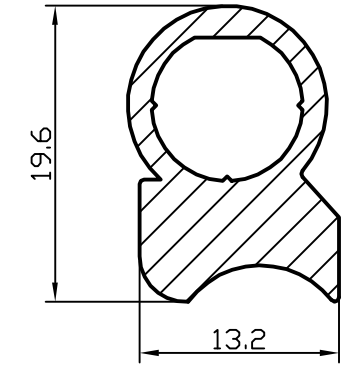

БПЗ-2064

F см² = 1.352
Q кг. = 0.366
D оп.мм.= 20
P н. = 63.3
Pвн. = 31.3
Гр. сл. = V
Точн. = П

БПЗ-2069

F см² = 0
Q кг. = 0
D оп.мм.= 0
P н. = 0
Pвн. = 0
Гр. сл. = особая
Точн. = П

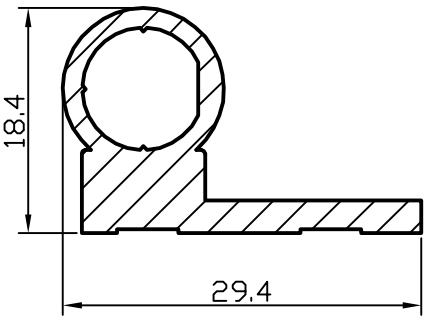

БПЗ-2065

F см² = 1.64
Q кг. = 0.444
D оп.мм.= 32.3
P н. = 93.6
Pвн. = 32
Гр. сл. = V
Точн. = П

БПЗ-2070

F см² = 0
Q кг. = 0
D оп.мм.= 0
P н. = 0
Pвн. = 0
Гр. сл. = особая
Точн. = П

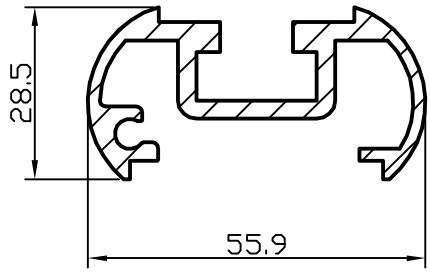

БПЗ-2061

F см² = 4.2
Q кг. = 1.14
D оп.мм.= 56
P н. = 300.7
Pвн. = 0
Гр. сл. = особая
Точн. = П

БПЗ-2066

F см² = 0
Q кг. = 0
D оп.мм.= 0
P н. = 0
Pвн. = 0
Гр. сл. = особая
Точн. = П

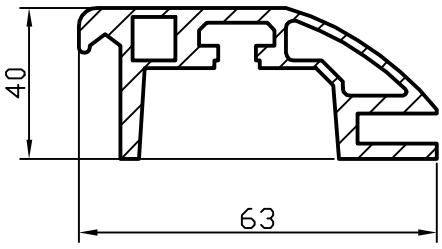

БПЗ-2062

F см² = 10.53
Q кг. = 2.854
D оп.мм.= 102
P н. = 380.7
Pвн. = 130.2
Гр. сл. = особая
Точн. = П

БПЗ-2067

F см² = 0
Q кг. = 0
D оп.мм.= 0
P н. = 0
Pвн. = 0
Гр. сл. = особая
Точн. = П

БПЗ-2063

F см² = 0
Q кг. = 0
D оп.мм.= 0
P н. = 0
Pвн. = 0
Гр. сл. = особая
Точн. = П

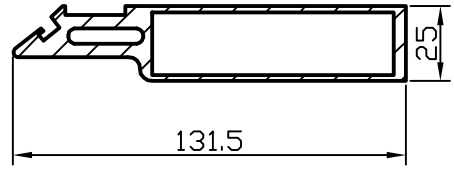

БПЗ-2068

F см² = 9.087
Q кг. = 2.463
D оп.мм.= 132
P н. = 317.9
Pвн. = 260.6
Гр. сл. = особая
Точн. = П

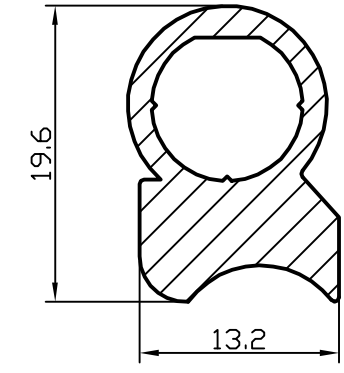

БПЗ-2064

F см² = 1.352
Q кг. = 0.366
D оп.мм.= 20
P н. = 63.3
Pвн. = 31.3
Гр. сл. = V
Точн. = П

БПЗ-2069

F см² = 0
Q кг. = 0
D оп.мм.= 0
P н. = 0
Pвн. = 0
Гр. сл. = особая
Точн. = П

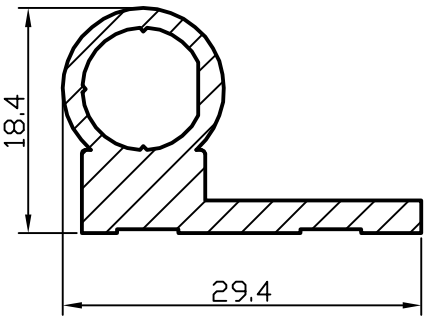

БПЗ-2065

F см² = 1.64
Q кг. = 0.444
D оп.мм.= 32.3
P н. = 93.6
Pвн. = 32
Гр. сл. = V
Точн. = П

БПЗ-2070

F см² = 0
Q кг. = 0
D оп.мм.= 0
P н. = 0
Pвн. = 0
Гр. сл. = особая
Точн. = П

БПЗ-2071

F см² = 0
Q кг. = 0
D оп.мм.= 0
P н. = 0
Pвн. = 0
Гр. сл. = особая
Точн. = П

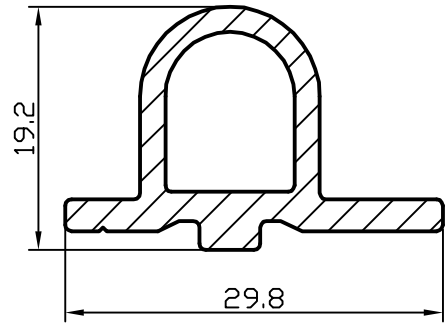

БПЗ-2076

F см² = 1.55
Q кг. = 0.42
D оп.мм.= 30
P н. = 92
Pвн. = 40.8
Гр. сл. = VI
Точн. = П

БПЗ-2072

F см² = 0
Q кг. = 0
D оп.мм.= 0
P н. = 0
Pвн. = 0
Гр. сл. = особая
Точн. = П

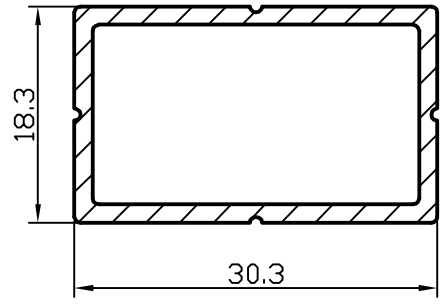

БПЗ-2077

F см² = 1.616
Q кг. = 0.438
D оп.мм.= 36
P н. = 97.5
Pвн. = 81.9
Гр. сл. = III
Точн. = П

БПЗ-2073

F см² = 0
Q кг. = 0
D оп.мм.= 0
P н. = 0
Pвн. = 0
Гр. сл. = особая
Точн. = П

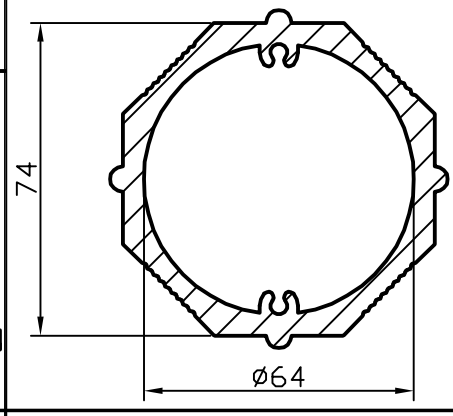

БПЗ-2078

F см² = 14.134
Q кг. = 3.83
D оп.мм.= 80
P н. = 270.4
Pвн. = 236
Гр. сл. = V
Точн. = П

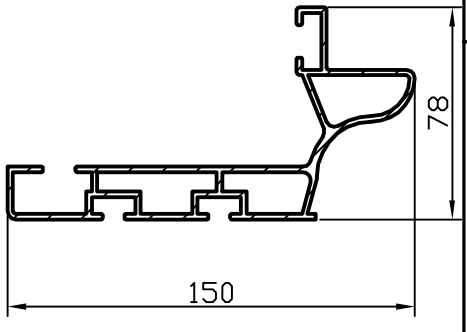

БПЗ-2074

F см² = 9.605
Q кг. = 2.603
D оп.мм.= 158
P н. = 613.7
Pвн. = 307.3
Гр. сл. = особая
Точн. = П

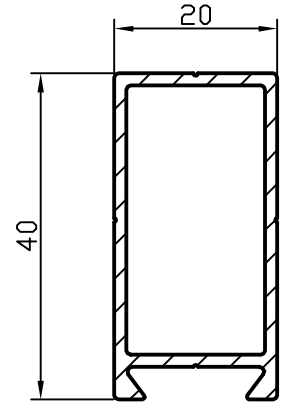

БПЗ-2079

F см² = 1.78
Q кг. = 0.483
D оп.мм.= 44.4
P н. = 134.24
Pвн. = 99.14
Гр. сл. = V
Точн. = П

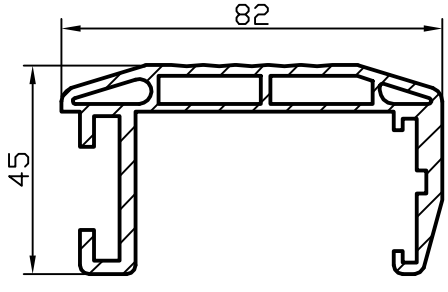

БПЗ-2075

F см² = 7.301
Q кг. = 1.978
D оп.мм.= 87
P н. = 373.6
Pвн. = 175.7
Гр. сл. = V
Точн. = П

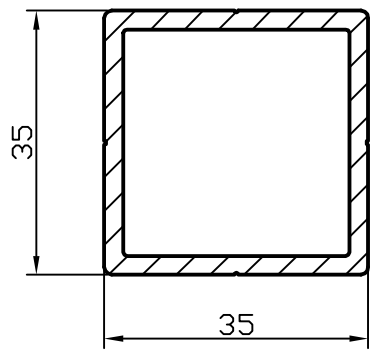

БПЗ-2080

F см² = 3.24
Q кг. = 0.878
D оп.мм.= 50
P н. = 139.4
Pвн. = 119.1
Гр. сл. = IV
Точн. = П

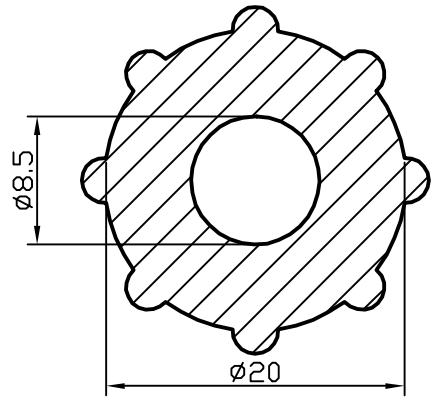

БПЗ-2081

F см² = 2.866
Q кг. = 0.777
D оп.мм.= 23
P н. = 78.3
Pвн. = 26.7
Гр. сл. = IV
Точн. = П

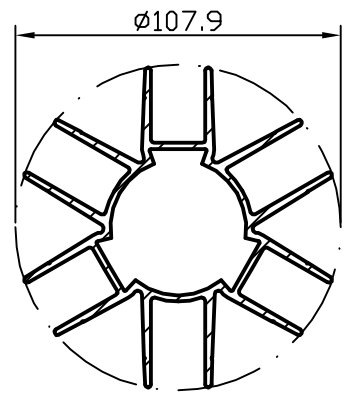

БПЗ-2086

F см² = 12.162
Q кг. = 3.296
D оп.мм.= 108
P н. = 833.9
Pвн. = 179.3
Гр. сл. = VI
Точн. = П

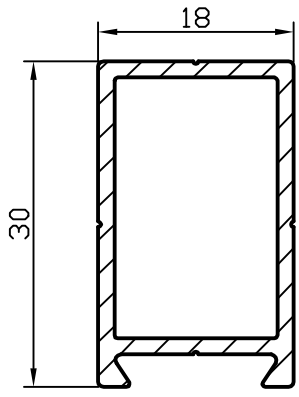

БПЗ-2082

F см² = 1.39
Q кг. = 0.377
D оп.мм.= 35
P н. = 105
Pвн. = 77.5
Гр. сл. = VI
Точн. = П

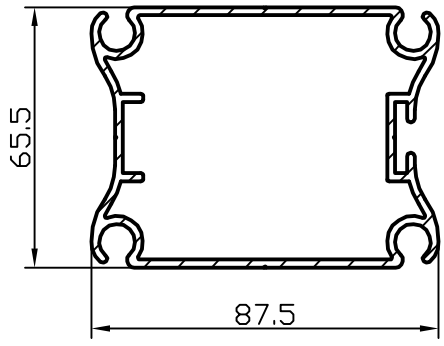

БПЗ-2087

F см² = 7.52
Q кг. = 2.038
D оп.мм.= 104
P н. = 412.4
Pвн. = 314.7
Гр. сл. = особая
Точн. = П

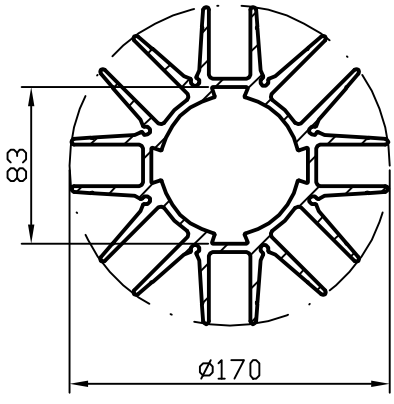

БПЗ-2083

F см² = 44.365
Q кг. = 12.02
D оп.мм.= 170
P н. = 1543
Pвн. = 286.3
Гр. сл. = особая
Точн. = П

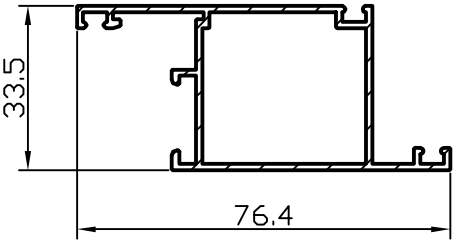

БПЗ-2088

F см² = 2.661
Q кг. = 0.721
D оп.мм.= 83
P н. = 287
Pвн. = 128.8
Гр. сл. = VI
Точн. = П

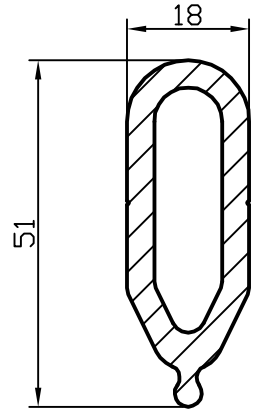

БПЗ-2084

F см² = 4.09
Q кг. = 1.108
D оп.мм.= 51
P н. = 120.6
Pвн. = 82
Гр. сл. = VI
Точн. = П

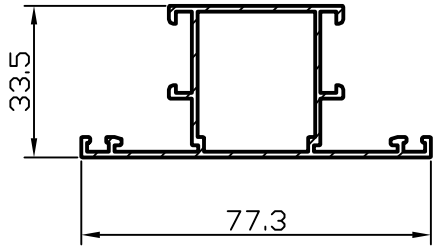

БПЗ-2089

F см² = 2.767
Q кг. = 0.75
D оп.мм.= 78
P н. = 318.6
Pвн. = 113.8
Гр. сл. = VI
Точн. = П

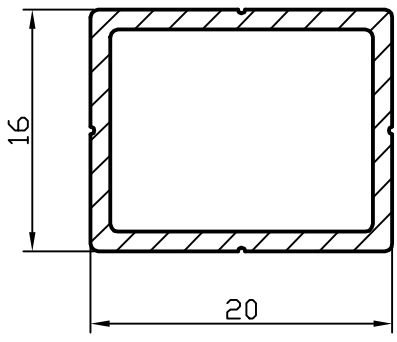

БПЗ-2085

F см² = 0.864
Q кг. = 0.234
D оп.мм.= 26
P н. = 72.3
Pвн. = 60.7
Гр. сл. = V
Точн. = П

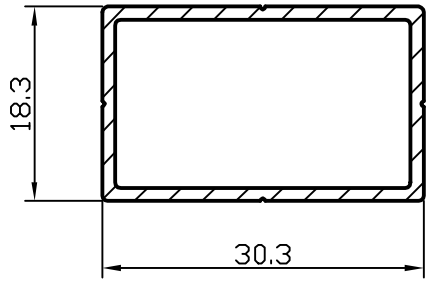

БПЗ-2090

F см² = 1.149
Q кг. = 0.311
D оп.мм.= 36
P н. = 97.5
Pвн. = 86.4
Гр. сл. = IV
Точн. = П

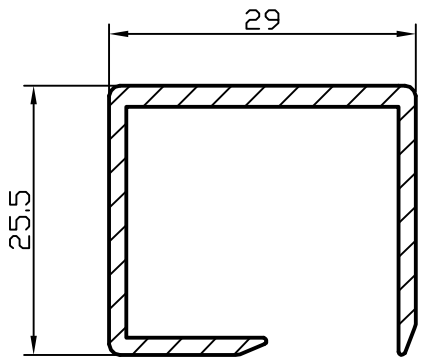

БПЗ-2091

F см² = 1.508
Q кг. = 0.409
D оп.мм.= 38
P н. = 179.2
Pвн. = 0
Гр. сл. = VI
Точн. = П

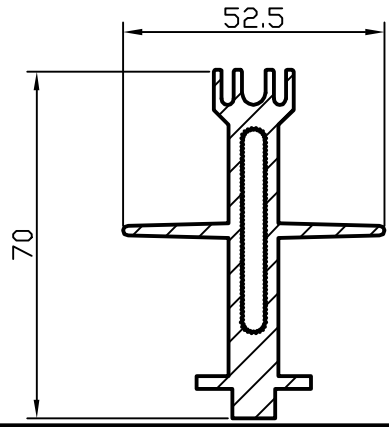

БПЗ-2096

F см² = 6.384
Q кг. = 1.73
D оп.мм.= 71
P н. = 312.7
Pвн. = 129.4
Гр. сл. = особая
Точн. = П

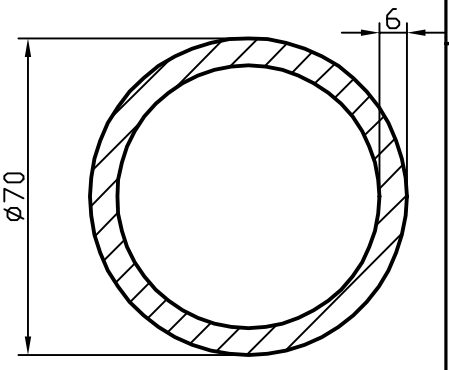

БПЗ-2092

F см² = 12.06
Q кг. = 3.269
D оп.мм.= 70
P н. = 219.9
Pвн. = 182.2
Гр. сл. = IV
Точн. = Н

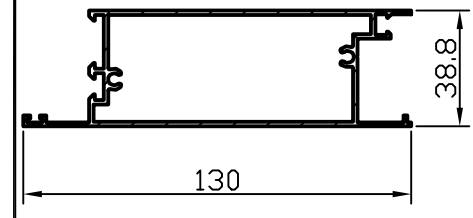

БПЗ-2097

F см² = 5.368
Q кг. = 1.455
D оп.мм.= 136
P н. = 437.9
Pвн. = 288.3
Гр. сл. = VI
Точн. = П

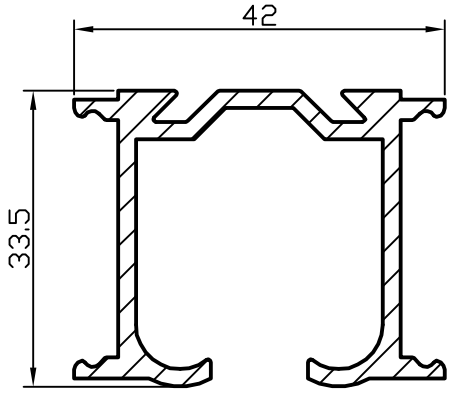

БПЗ-2093

F см² = 2.929
Q кг. = 0.794
D оп.мм.= 53
P н. = 275.5
Pвн. = 0
Гр. сл. = VI
Точн. = П

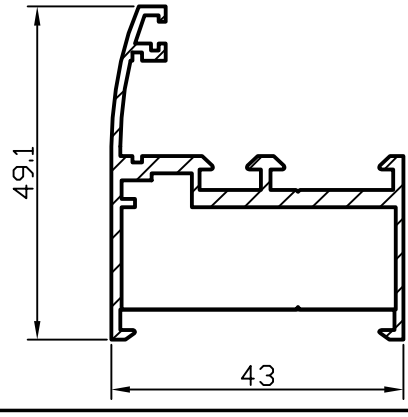

БПЗ-2098

F см² = 2.553
Q кг. = 0.692
D оп.мм.= 64
P н. = 257.3
Pвн. = 124.8
Гр. сл. = VI
Точн. = П

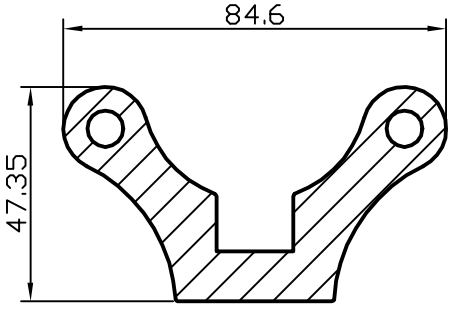

БПЗ-2094

F см² = 14.99
Q кг. = 4.064
D оп.мм.= 85
P н. = 273.2
Pвн. = 50.3
Гр. сл. = VI
Точн. = П

БПЗ-0

F см² = 0
Q кг. = 0
D оп.мм.= 0
P н. = 0
Pвн. = 0
Гр. сл. = особая
Точн. = П

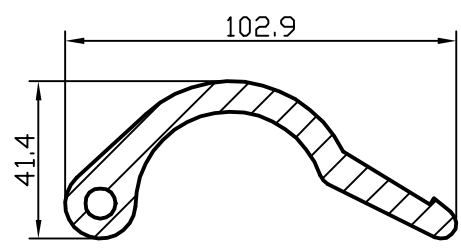

БПЗ-2095

F см² = 11.31
Q кг. = 3.07
D оп.мм.= 103
P н. = 272.5
Pвн. = 25.1
Гр. сл. = IV
Точн. = П

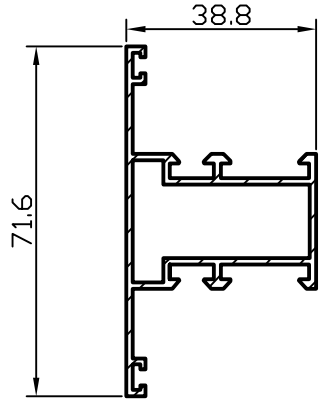

БПЗ-2100

F см² = 2.926
Q кг. = 0.793
D оп.мм.= 73
P н. = 318.5
Pвн. = 122.4
Гр. сл. = VI
Точн. = П

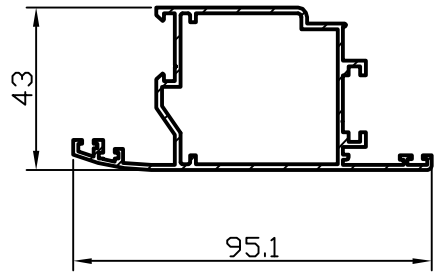

БПЗ-2101

F см² = 4.132
Q кг. = 1.12
D оп.мм.= 97
P н. = 383.8
Pвн. = 177.7
Гр. сл. = VI
Точн. = П

БПЗ-0

F см² = 0
Q кг. = 0
D оп.мм.= 0
P н. = 0
Pвн. = 0
Гр. сл. = 0
Точн. = П

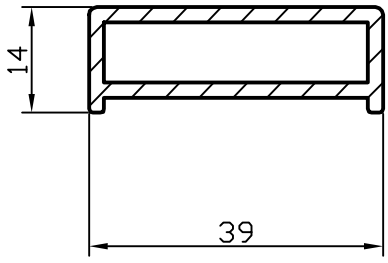

БПЗ-2102

F см² = 1.954
Q кг. = 0.53
D оп.мм.= 41
P н. = 108.3
Pвн. = 86
Гр. сл. = IV
Точн. = П

БПЗ-0

F см² = 0
Q кг. = 0
D оп.мм.= 0
P н. = 0
Pвн. = 0
Гр. сл. = 0
Точн. = П

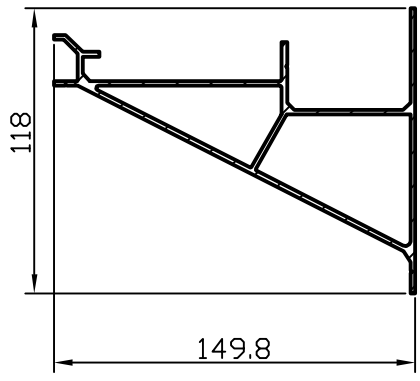

БПЗ-2103

F см² = 10.42
Q кг. = 2.82
D оп.мм.= 183
P н. = 595.7
Pвн. = 389
Гр. сл. = IV
Точн. = П

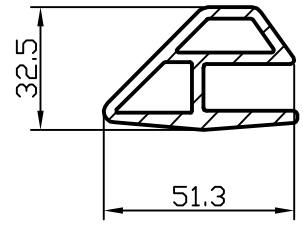

БПЗ-2108

F см² = 5.11
Q кг. = 1.385
D оп.мм.= 52
P н. = 186.1
Pвн. = 119.2
Гр. сл. = особая
Точн. = П

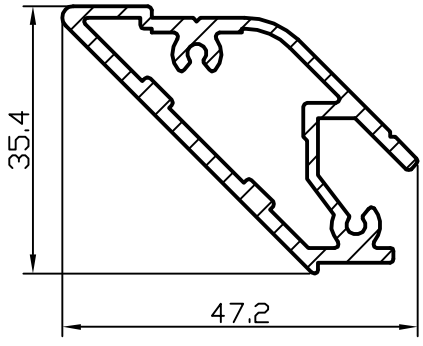

БПЗ-2104

F см² = 2.964
Q кг. = 0.803
D оп.мм.= 55
P н. = 166.5
Pвн. = 131
Гр. сл. = VI
Точн. = П

БПЗ-0

F см² = 0
Q кг. = 0
D оп.мм.= 0
P н. = 0
Pвн. = 0
Гр. сл. = 0
Точн. = П

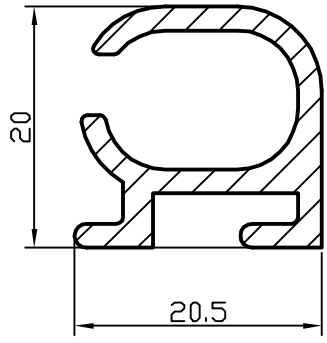

БПЗ-2105

F см² = 1.434
Q кг. = 0.389
D оп.мм.= 26
P н. = 135.4
Pвн. = 0
Гр. сл. = IV
Точн. = П

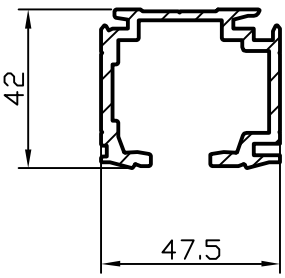

БПЗ-2110

F см² = 5.12
Q кг. = 1.388
D оп.мм.= 60
P н. = 344.8
Pвн. = 0
Гр. сл. = VI
Точн. = П

БПЗ-0

F см² = 0
Q кг. = 0
D оп.мм.= 0
P н. = 0
Pвн. = 0
Гр. сл. = особая
Точн. = П

БПЗ-2116

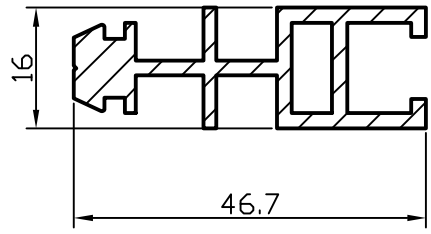

F см² = 2.746
Q кг. = 0.744
D оп.мм.= 48.5
P н. = 206.8
Pвн. = 34.6
Гр. сл. = VI
Точн. = П

БПЗ-2112

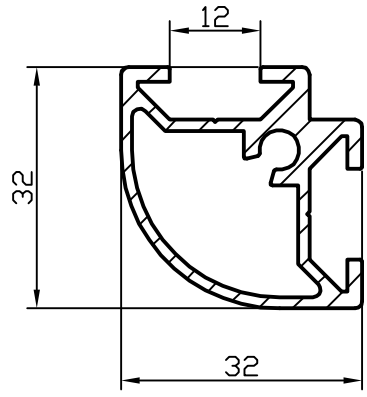

F см² = 2.603
Q кг. = 0.705
D оп.мм.= 45
P н. = 169.6
Pвн. = 97.8
Гр. сл. = V
Точн. = П

БПЗ-2117

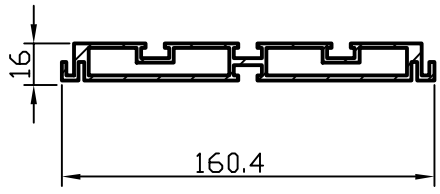

F см² = 8.78
Q кг. = 2.38
D оп.мм.= 161
P н. = 491
Pвн. = 316
Гр. сл. = VI
Точн. = П

БПЗ-2113

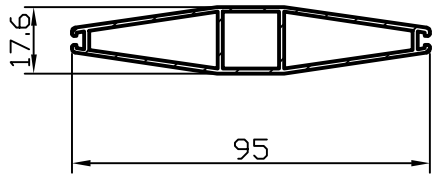

F см² = 3.041
Q кг. = 0.824
D оп.мм.= 96
P н. = 223.6
Pвн. = 238
Гр. сл. = VI
Точн. = П

БПЗ-2118

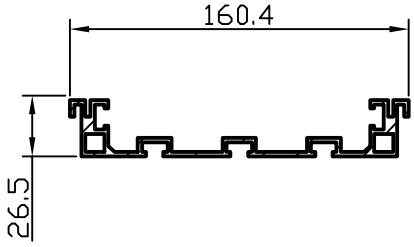

F см² = 7.552
Q кг. = 2.05
D оп.мм.= 161
P н. = 617.5
Pвн. = 69.6
Гр. сл. = особая
Точн. = П

БПЗ-2114

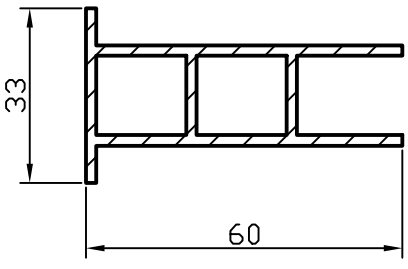

F см² = 3.58
Q кг. = 0.97
D оп.мм.= 66
P н. = 226
Pвн. = 128
Гр. сл. = VI
Точн. = П

БПЗ-2119

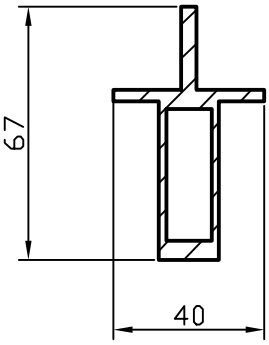

F см² = 4.6
Q кг. = 1.247
D оп.мм.= 68
P н. = 214
Pвн. = 94
Гр. сл. = V
Точн. = П

БПЗ-2115

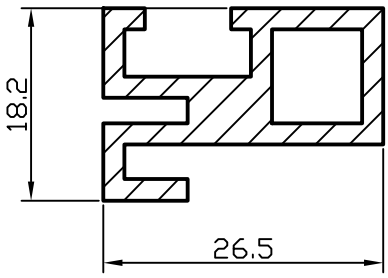

F см² = 1.992
Q кг. = 0.539
D оп.мм.= 32
P н. = 138
Pвн. = 34.8
Гр. сл. = IV
Точн. = П

БПЗ-2120

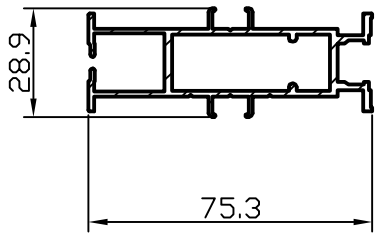

F см² = 3.604
Q кг. = 0.977
D оп.мм.= 79.5
P н. = 357.8
Pвн. = 120
Гр. сл. = VI
Точн. = П

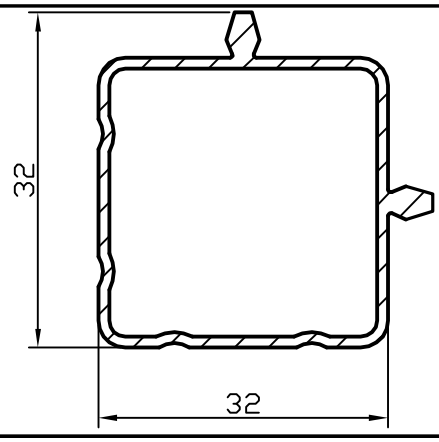

БПЗ-2121

F см² = 1.72
Q кг. = 0.466
D оп.мм.= 42.8
P н. = 143.4
Pвн. = 116
Гр. сл. = VI
Точн. = П

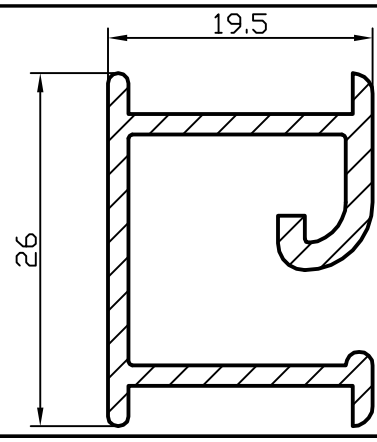

БПЗ-2126

F см² = 1.319
Q кг. = 0.357
D оп.мм.= 32
P н. = 166.7
Pвн. = 0
Гр. сл. = VI
Точн. = П

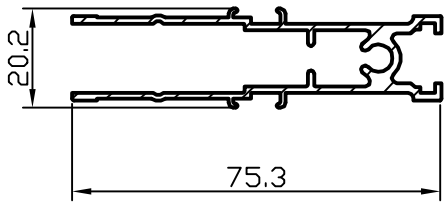

БПЗ-2122

F см² = 2.82
Q кг. = 0.765
D оп.мм.= 77.1
P н. = 386.9
Pвн. = 0
Гр. сл. = VI
Точн. = П

БПЗ-2127

F см² = 0
Q кг. = 0
D оп.мм.= 0
P н. = 0
Pвн. = 0
Гр. сл. = особая
Точн. = П

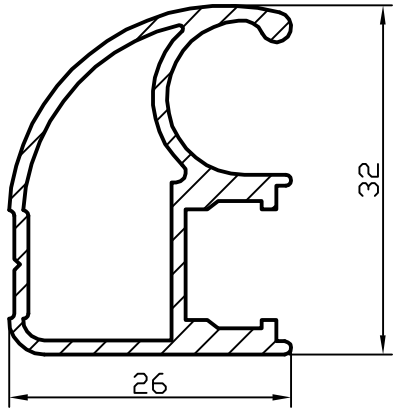

БПЗ-2123

F см² = 1.76
Q кг. = 0.477
D оп.мм.= 38.9
P н. = 145.6
Pвн. = 81.5
Гр. сл. = VI
Точн. = П

БПЗ-2128

F см² = 0
Q кг. = 0
D оп.мм.= 0
P н. = 0
Pвн. = 0
Гр. сл. = особая
Точн. = П

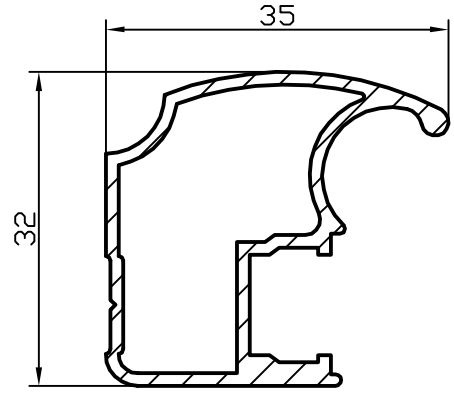

БПЗ-2124

F см² = 1.79
Q кг. = 0.485
D оп.мм.= 43.3
P н. = 148.7
Pвн. = 100.1
Гр. сл. = VI
Точн. = П

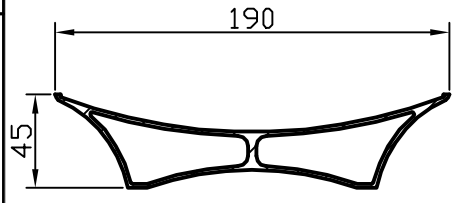

БПЗ-2129

F см² = 9.06
Q кг. = 2.455
D оп.мм.= 190
P н. = 437.4
Pвн. = 369.4
Гр. сл. = особая
Точн. = П

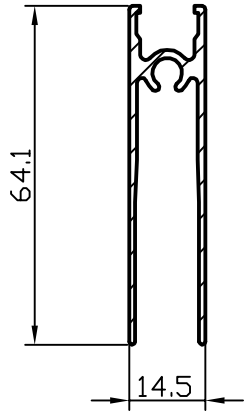

БПЗ-2125

F см² = 2.195
Q кг. = 0.595
D оп.мм.= 65.4
P н. = 293.5
Pвн. = 0
Гр. сл. = VI
Точн. = П

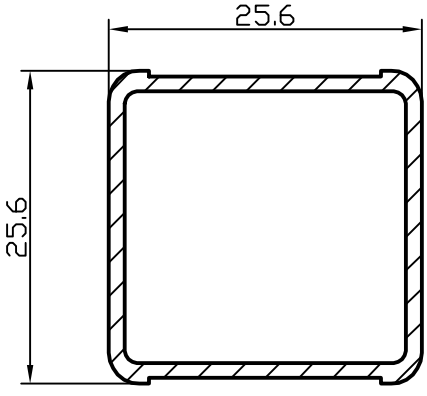

БПЗ-2130

F см² = 1.213
Q кг. = 0.329
D оп.мм.= 35
P н. = 100.1
Pвн. = 88.7
Гр. сл. = IV
Точн. = П

БПЗ-2131

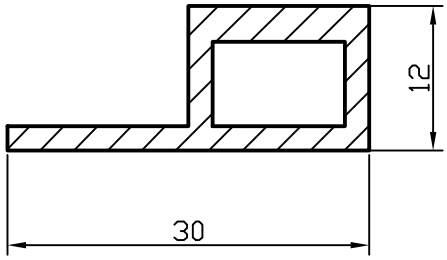

F см² = 1.33
Q кг. = 0.36
D оп.мм.= 33
P н. = 84
Pвн. = 36
Гр. сл. = IV
Точн. = П

БПЗ-2132

F см² = 0
Q кг. = 0
D оп.мм.= 0
P н. = 0
Pвн. = 0
Гр. сл. = 0
Точн. = 0

БПЗ-2133

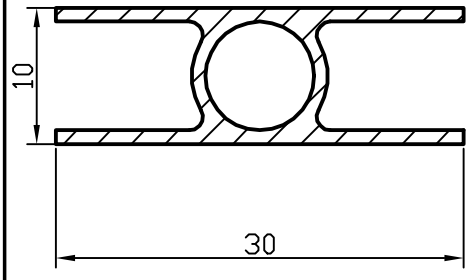

F см² = 0.84
Q кг. = 0.228
D оп.мм.= 32
P н. = 122
Pвн. = 25.1
Гр. сл. = особая
Точн. = П

БПЗ-2134

F см² = 0
Q кг. = 0
D оп.мм.= 0
P н. = 0
Pвн. = 0
Гр. сл. = 0
Точн. = 0

БПЗ-2135

F см² = 0
Q кг. = 0
D оп.мм.= 0
P н. = 0
Pвн. = 0
Гр. сл. = 0
Точн. = 0

БПЗ-2136

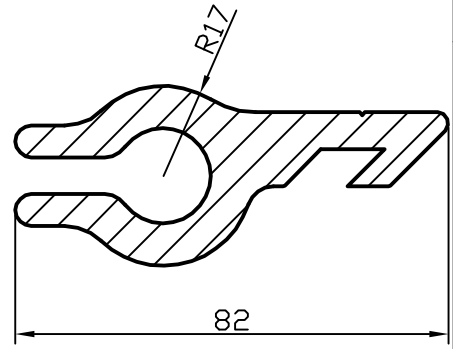

F см² = 11.349
Q кг. = 3.08
D оп.мм.= 84
P н. = 296.7
Pвн. = 0
Гр. сл. = IV
Точн. = Н

БПЗ-2137

F см² = 0
Q кг. = 0
D оп.мм.= 0
P н. = 0
Pвн. = 0
Гр. сл. = 0
Точн. = 0

БПЗ-2138

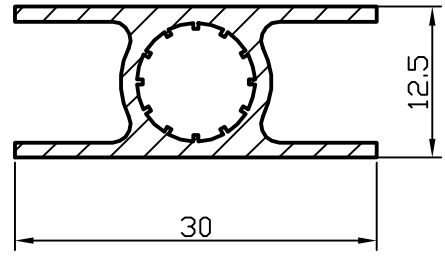

F см² = 1.19
Q кг. = 0.322
D оп.мм.= 33
P н. = 121.3
Pвн. = 42.8
Гр. сл. = особая
Точн. = П

БПЗ-2139

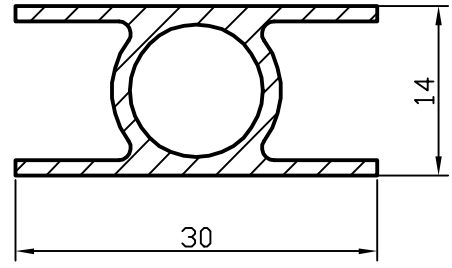

F см² = 1.248
Q кг. = 0.338
D оп.мм.= 33
P н. = 125.9
Pвн. = 34.6
Гр. сл. = особая
Точн. = П

БПЗ-2140

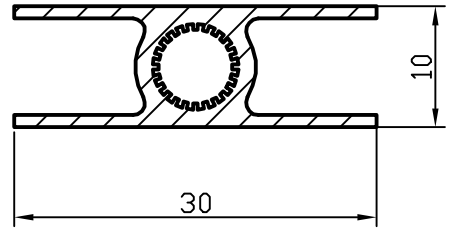

F см² = 0.992
Q кг. = 0.269
D оп.мм.= 32
P н. = 122
Pвн. = 46.3
Гр. сл. = особая
Точн. = П

БПЗ-2141

F см² = 0
Q кг. = 0
D оп.мм.= 0
P н. = 0
Pвн. = 0
Гр. сл. = 0
Точн. = 0

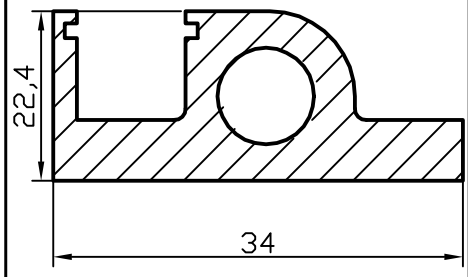

БПЗ-2146

F см² = 2.513
Q кг. = 0.681
D оп.мм.= 37
P н. = 114.4
Pвн. = 25.1
Гр. сл. = V
Точн. = П

БПЗ-2142

F см² = 0
Q кг. = 0
D оп.мм.= 0
P н. = 0
Pвн. = 0
Гр. сл. = 0
Точн. = 0

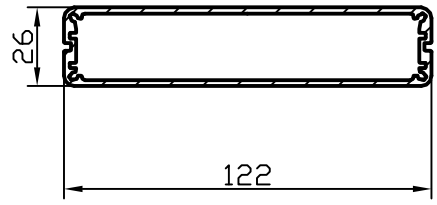

БПЗ-2147

F см² = 6.225
Q кг. = 1.687
D оп.мм.= 124
P н. = 298.3
Pвн. = 306.5
Гр. сл. = V
Точн. = П

БПЗ-2143

F см² = 0
Q кг. = 0
D оп.мм.= 0
P н. = 0
Pвн. = 0
Гр. сл. = 0
Точн. = 0

БПЗ-2148

F см² = 0
Q кг. = 0
D оп.мм.= 0
P н. = 0
Pвн. = 0
Гр. сл. = 0
Точн. = 0

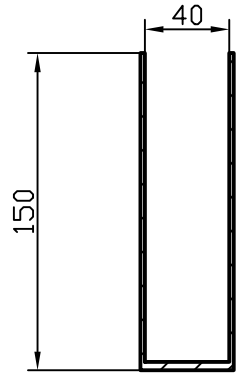

БПЗ-2144

F см² = 7.6
Q кг. = 2.06
D оп.мм.= 157
P н. = 680
Pвн. = 0
Гр. сл. = 0
Точн. = 0

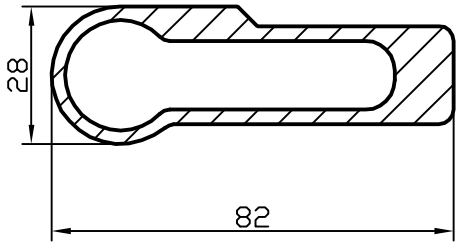

БПЗ-2149

F см² = 7.75
Q кг. = 2.1
D оп.мм.= 85
P н. = 200
Pвн. = 158.5
Гр. сл. = V
Точн. = П

БПЗ-2145

F см² = 0
Q кг. = 0
D оп.мм.= 0
P н. = 0
Pвн. = 0
Гр. сл. = 0
Точн. = 0

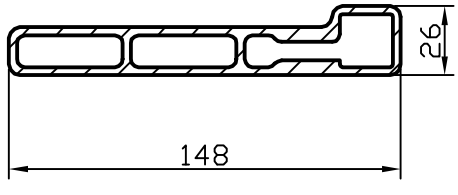

БПЗ-2150

F см² = 12.07
Q кг. = 3.271
D оп.мм.= 150
P н. = 337.7
Pвн. = 350.9
Гр. сл. = IV
Точн. = П

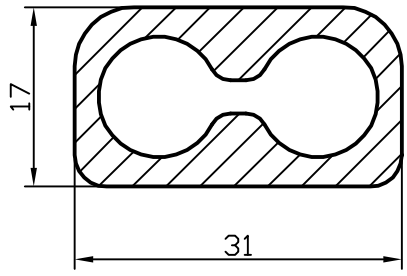

БПЗ-2151

F см² = 2.93
Q кг. = 0.794
D оп.мм.= 33
P н. = 88.6
Pвн. = 72.3
Гр. сл. = V
Точн. = П

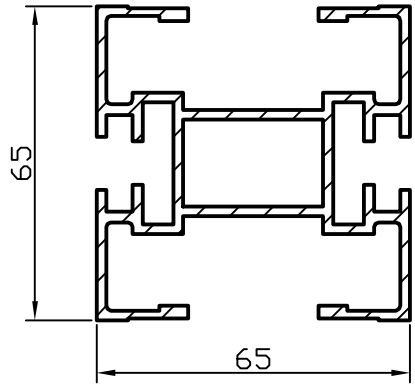

БПЗ-2156

F см² = 7.78
Q кг. = 2.108
D оп.мм.= 93
P н. = 669.3
Pвн. = 94
Гр. сл. = VI
Точн. = П

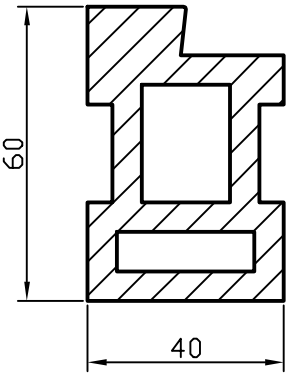

БПЗ-2152

F см² = 13.11
Q кг. = 3.55
D оп.мм.= 73
P н. = 220.8
Pвн. = 178
Гр. сл. = особая
Точн. = Н

БПЗ-0

F см² = 0
Q кг. = 0
D оп.мм.= 0
P н. = 0
Pвн. = 0
Гр. сл. = особая
Точн. = П

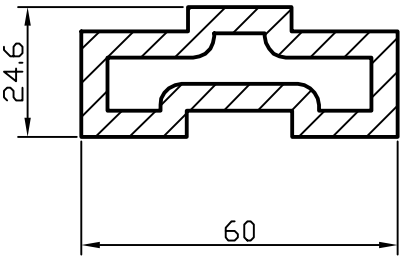

БПЗ-2153

F см² = 7.823
Q кг. = 2.12
D оп.мм.= 64
P н. = 179.2
Pвн. = 132.3
Гр. сл. = V
Точн. = Н

БПЗ-0

F см² = 0
Q кг. = 0
D оп.мм.= 0
P н. = 0
Pвн. = 0
Гр. сл. = особая
Точн. = П

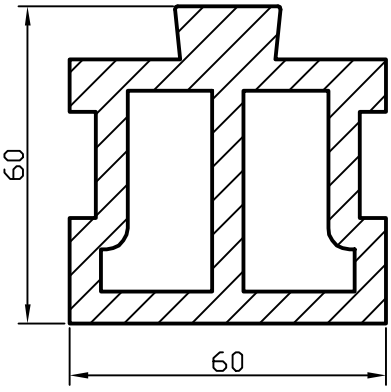

БПЗ-2154

F см² = 16.875
Q кг. = 4.573
D оп.мм.= 79
P н. = 261.7
Pвн. = 232.5
Гр. сл. = особая
Точн. = Н

БПЗ-0

F см² = 0
Q кг. = 0
D оп.мм.= 0
P н. = 0
Pвн. = 0
Гр. сл. = особая
Точн. = П

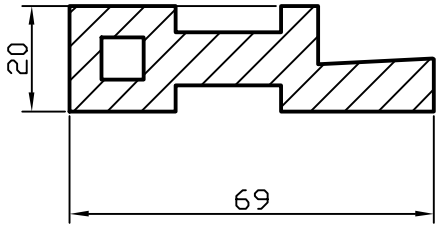

БПЗ-2155

F см² = 8.851
Q кг. = 2.399
D оп.мм.= 72
P н. = 198.9
Pвн. = 32
Гр. сл. = V
Точн. = Н

БПЗ-0

F см² = 0
Q кг. = 0
D оп.мм.= 0
P н. = 0
Pвн. = 0
Гр. сл. = особая
Точн. = П

	БПЗ–0 F см² = 0 Q кг. = 0 D оп.мм.= 0 P н. = 0 Pвн. = 0 Гр. сл. = особая Точн. = П		**БПЗ–0** F см² = 0 Q кг. = 0 D оп.мм.= 0 P н. = 0 Pвн. = 0 Гр. сл. = особая Точн. = П
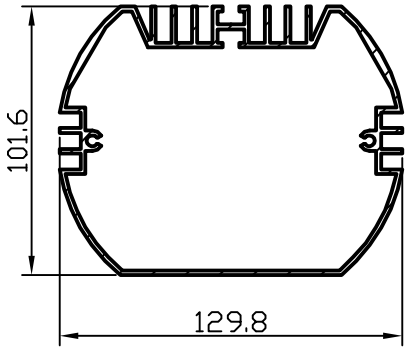	**БПЗ–2162** F см² = 11.662 Q кг. = 3.16 D оп.мм.= 132 P н. = 720.9 Pвн. = 497 Гр. сл. = V Точн. = П	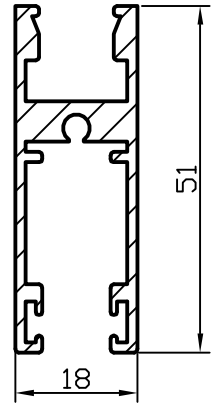	**БПЗ–2167** F см² = 2.92 Q кг. = 0.792 D оп.мм.= 55 P н. = 283.2 Pвн. = 0 Гр. сл. = особая Точн. = П
	БПЗ–0 F см² = 0 Q кг. = 0 D оп.мм.= 0 P н. = 0 Pвн. = 0 Гр. сл. = особая Точн. = П		**БПЗ–0** F см² = 0 Q кг. = 0 D оп.мм.= 0 P н. = 0 Pвн. = 0 Гр. сл. = особая Точн. = П
	БПЗ–0 F см² = 0 Q кг. = 0 D оп.мм.= 0 P н. = 0 Pвн. = 0 Гр. сл. = особая Точн. = П	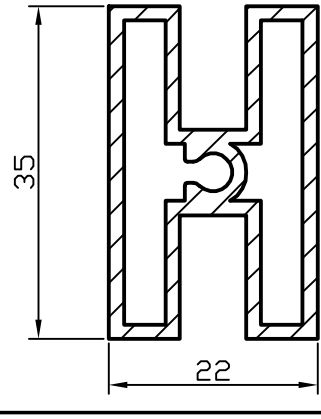	**БПЗ–2169** F см² = 2.673 Q кг. = 0.724 D оп.мм.= 42 P н. = 166 Pвн. = 167.6 Гр. сл. = особая Точн. = П
	БПЗ–0 F см² = 0 Q кг. = 0 D оп.мм.= 0 P н. = 0 Pвн. = 0 Гр. сл. = особая Точн. = П	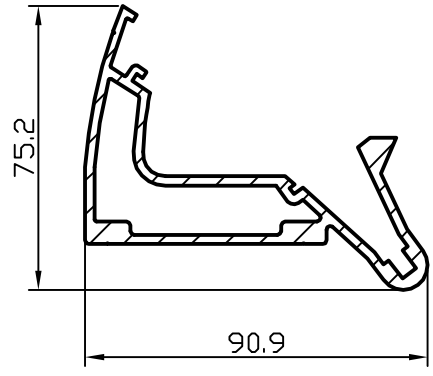	**БПЗ–2170** F см² = 11.84 Q кг. = 3.21 D оп.мм.= 100 P н. = 411.2 Pвн. = 187.7 Гр. сл. = особая Точн. = П

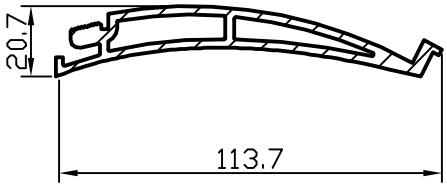

БПЗ-2171

F см² = 6.382
Q кг. = 1.73
D оп.мм.= 114
P н. = 285.2
Pвн. = 173.9
Гр. сл. = особая
Точн. = П

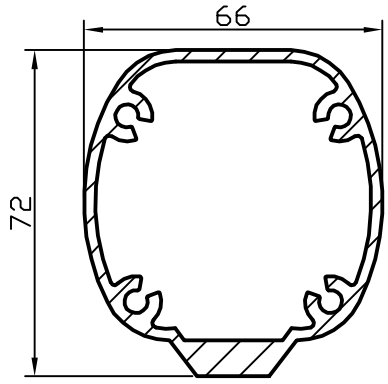

БПЗ-2176

F см² = 8.305
Q кг. = 2.251
D оп.мм.= 78
P н. = 227.5
Pвн. = 296.9
Гр. сл. = VI
Точн. = П

БПЗ-0

F см² = 0
Q кг. = 0
D оп.мм.= 0
P н. = 0
Pвн. = 0
Гр. сл. = особая
Точн. = П

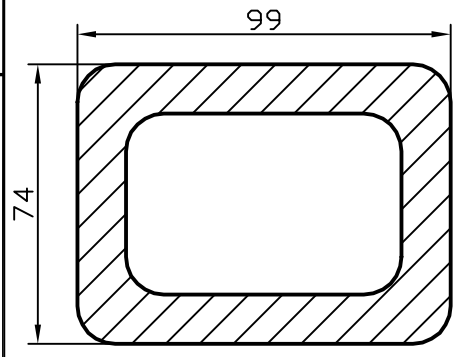

БПЗ-2177

F см² = 38.2
Q кг. = 10.352
D оп.мм.= 116
P н. = 328.8
Pвн. = 224.8
Гр. сл. = IV
Точн. = П

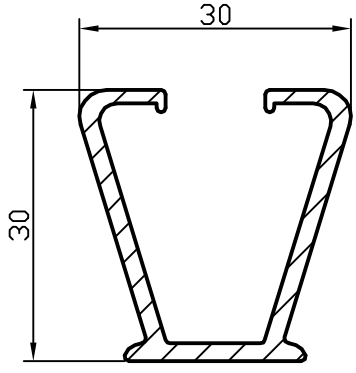

БПЗ-2173

F см² = 1.781
Q кг. = 0.483
D оп.мм.= 38
P н. = 185.3
Pвн. = 0
Гр. сл. = VI
Точн. = П

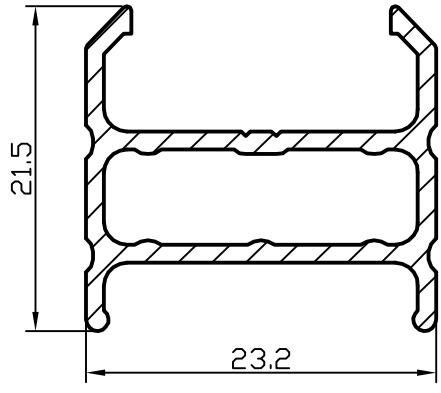

БПЗ-2178

F см² = 1.064
Q кг. = 0.288
D оп.мм.= 30
P н. = 115.8
Pвн. = 52.4
Гр. сл. = VI
Точн. = П

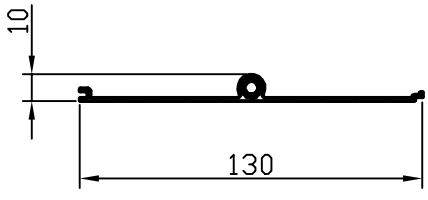

БПЗ-2174

F см² = 1.935
Q кг. = 0.525
D оп.мм.= 131
P н. = 292.1
Pвн. = 89.85
Гр. сл. = особая
Точн. = П

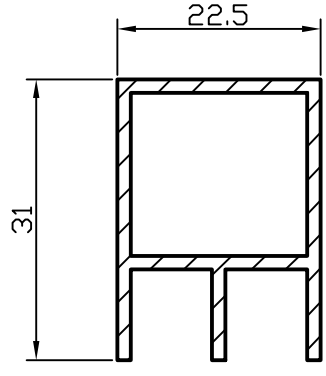

БПЗ-2179

F см² = 1.665
Q кг. = 0.451
D оп.мм.= 39
P н. = 147
Pвн. = 75
Гр. сл. = V
Точн. = П

БПЗ-0

F см² = 0
Q кг. = 0
D оп.мм.= 0
P н. = 0
Pвн. = 0
Гр. сл. = особая
Точн. = П

БПЗ-0

F см² = 0
Q кг. = 0
D оп.мм.= 0
P н. = 0
Pвн. = 0
Гр. сл. = особая
Точн. = П

	БПЗ–0 F см² = 0 Q кг. = 0 D оп.мм.= 0 P н. = 0 Pвн. = 0 Гр. сл. = особая Точн. = П	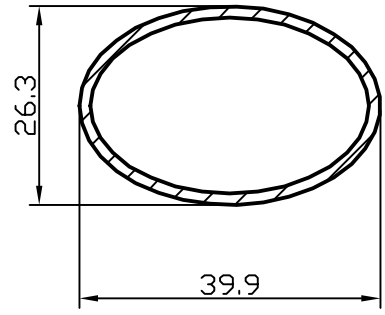	**БПЗ–2186** F см² = 1.506 Q кг. = 0.408 D оп.мм.= 39.9 P н. = 105.1 Pвн. = 95.7 Гр. сл. = VI Точн. = П
	БПЗ–0 F см² = 0 Q кг. = 0 D оп.мм.= 0 P н. = 0 Pвн. = 0 Гр. сл. = особая Точн. = П		**БПЗ–0** F см² = 0 Q кг. = 0 D оп.мм.= 0 P н. = 0 Pвн. = 0 Гр. сл. = особая Точн. = П
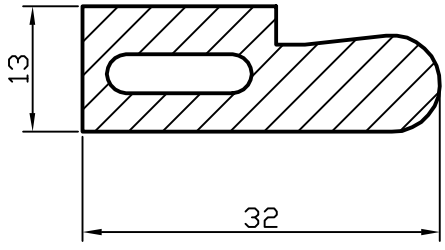	**БПЗ–2183** F см² = 3.357 Q кг. = 0.91 D оп.мм.= 39 P н. = 96.8 Pвн. = 50.3 Гр. сл. = особая Точн. = Н		**БПЗ–0** F см² = 0 Q кг. = 0 D оп.мм.= 0 P н. = 0 Pвн. = 0 Гр. сл. = особая Точн. = П
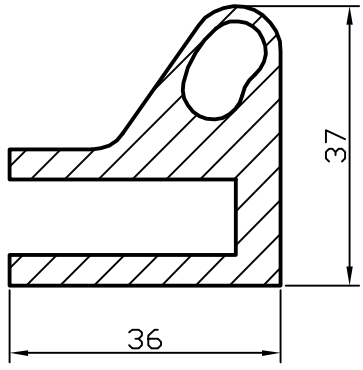	**БПЗ–2184** F см² = 5.418 Q кг. = 1.468 D оп.мм.= 50 P н. = 193.4 Pвн. = 37 Гр. сл. = VI Точн. = Н		**БПЗ–0** F см² = 0 Q кг. = 0 D оп.мм.= 0 P н. = 0 Pвн. = 0 Гр. сл. = особая Точн. = П
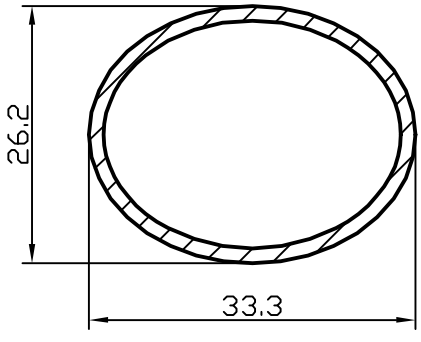	**БПЗ–2185** F см² = 1.33 Q кг. = 0.36 D оп.мм.= 33.3 P н. = 93.8 Pвн. = 84.4 Гр. сл. = VI Точн. = П		**БПЗ–0** F см² = 0 Q кг. = 0 D оп.мм.= 0 P н. = 0 Pвн. = 0 Гр. сл. = особая Точн. = П

БПЗ–0

F см² = 0
Q кг. = 0
D оп.мм.= 0
P н. = 0
Pвн. = 0
Гр. сл. = особая
Точн. = П

БПЗ–0

F см² = 0
Q кг. = 0
D оп.мм.= 0
P н. = 0
Pвн. = 0
Гр. сл. = особая
Точн. = П

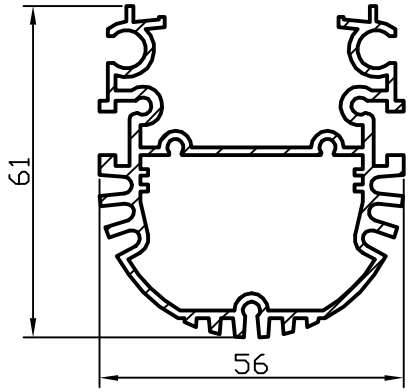

БПЗ–2192

F см² = 5.534
Q кг. = 1.5
D оп.мм.= 70
P н. = 485.8
Pвн. = 163.4
Гр. сл. = особая
Точн. = П

БПЗ–0

F см² = 0
Q кг. = 0
D оп.мм.= 0
P н. = 0
Pвн. = 0
Гр. сл. = особая
Точн. = П

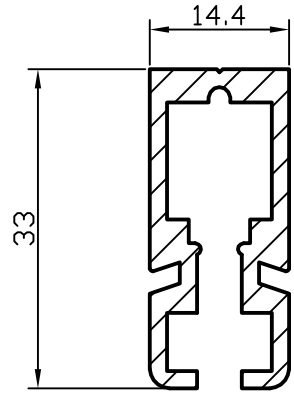

БПЗ–2193

F см² = 2.044
Q кг. = 0.554
D оп.мм.= 36
P н. = 192.8
Pвн. = 0
Гр. сл. = особая
Точн. = П

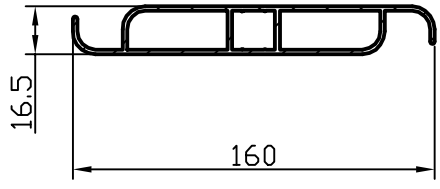

БПЗ–2198

F см² = 7.146
Q кг. = 1.937
D оп.мм.= 160
P н. = 394.2
Pвн. = 311.7
Гр. сл. = особая
Точн. = Н

БПЗ–0

F см² = 0
Q кг. = 0
D оп.мм.= 0
P н. = 0
Pвн. = 0
Гр. сл. = особая
Точн. = П

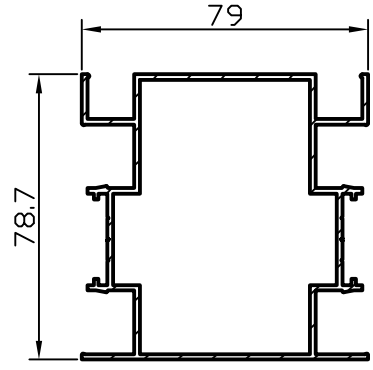

БПЗ–2199

F см² = 5.92
Q кг. = 1.6
D оп.мм.= 85
P н. = 517.5
Pвн. = 275.2
Гр. сл. = VI
Точн. = П

БПЗ–0

F см² = 0
Q кг. = 0
D оп.мм.= 0
P н. = 0
Pвн. = 0
Гр. сл. = особая
Точн. = П

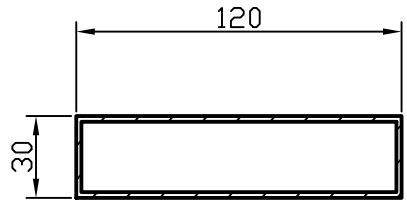

БПЗ–2200

F см² = 5.84
Q кг. = 1.58
D оп.мм.= 124
P н. = 300
Pвн. = 284
Гр. сл. = особая
Точн. = Н

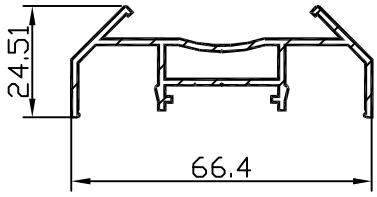

БПЗ-2201

F см² = 2.416
Q кг. = 0.655
D оп.мм.= 68
P н. = 279.3
Pвн. = 65.7
Гр. сл. = VI
Точн. = П

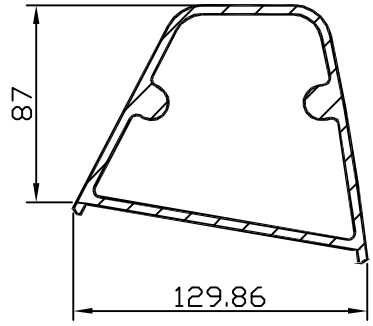

БПЗ-2206

F см² = 19.15
Q кг. = 5.19
D оп.мм.= 149
P н. = 413.4
Pвн. = 393.2
Гр. сл. = особая
Точн. = V

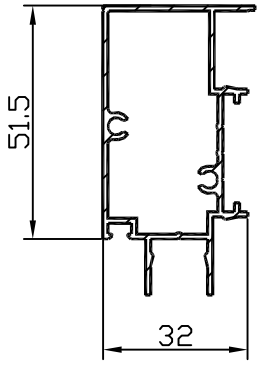

БПЗ-2202

F см² = 2.529
Q кг. = 0.685
D оп.мм.= 70
P н. = 265.9
Pвн. = 176.6
Гр. сл. = особая
Точн. = П

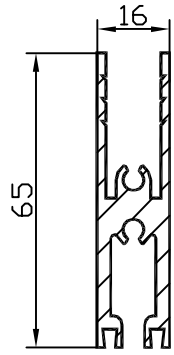

БПЗ-2207

F см² = 4.344
Q кг. = 1.177
D оп.мм.= 67
P н. = 343
Pвн. = 0
Гр. сл. = особая
Точн. = П

БПЗ-2203

F см² = 0
Q кг. = 0
D оп.мм.= 0
P н. = 0
Pвн. = 0
Гр. сл. = особая
Точн. = 0

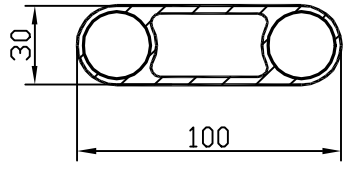

БПЗ-2208

F см² = 7.795
Q кг. = 2.112
D оп.мм.= 100
P н. = 234.2
Pвн. = 291.8
Гр. сл. = особая
Точн. = П

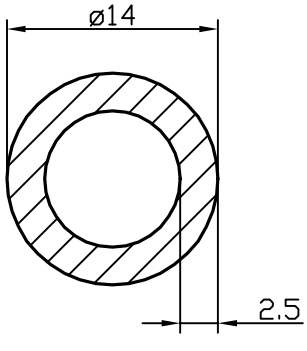

БПЗ-2204

F см² = 0.903
Q кг. = 0.245
D оп.мм.= 14
P н. = 44
Pвн. = 28.3
Гр. сл. = V
Точн. = П

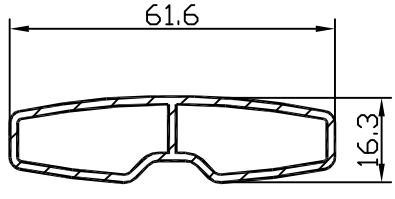

БПЗ-2209

F см² = 2.242
Q кг. = 0.608
D оп.мм.= 62
P н. = 145
Pвн. = 151
Гр. сл. = VI
Точн. = П

БПЗ-2205

F см² = 0
Q кг. = 0
D оп.мм.= 0
P н. = 0
Pвн. = 0
Гр. сл. = особая
Точн. = 0

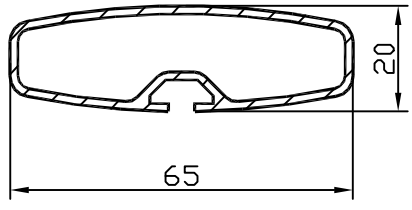

БПЗ-2210

F см² = 2.47
Q кг. = 0.67
D оп.мм.= 66
P н. = 147.3
Pвн. = 175
Гр. сл. = VI
Точн. = П

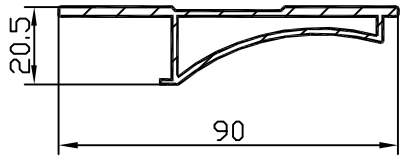

БПЗ-2211

F см² = 3.21
Q кг. = 0.87
D оп.мм.= 90
P н. = 219.1
Pвн. = 130.3
Гр. сл. = VI
Точн. = П

БПЗ-2216

F см² = 0
Q кг. = 0
D оп.мм.= 0
P н. = 0
Pвн. = 0
Гр. сл. = 0
Точн. = 0

БПЗ-2212

F см² = 0
Q кг. = 0
D оп.мм.= 0
P н. = 0
Pвн. = 0
Гр. сл. = 0
Точн. = 0

БПЗ-2217

F см² = 0
Q кг. = 0
D оп.мм.= 0
P н. = 0
Pвн. = 0
Гр. сл. = 0
Точн. = 0

БПЗ-2213

F см² = 0
Q кг. = 0
D оп.мм.= 0
P н. = 0
Pвн. = 0
Гр. сл. = 0
Точн. = 0

БПЗ-2218

F см² = 0
Q кг. = 0
D оп.мм.= 0
P н. = 0
Pвн. = 0
Гр. сл. = 0
Точн. = 0

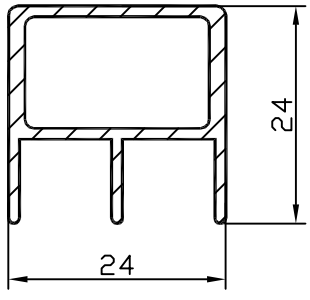

БПЗ-2214

F см² = 1.353
Q кг. = 0.367
D оп.мм.= 33
P н. = 130.8
Pвн. = 63.7
Гр. сл. = IV
Точн. = Н

БПЗ-2219

F см² = 0
Q кг. = 0
D оп.мм.= 0
P н. = 0
Pвн. = 0
Гр. сл. = 0
Точн. = 0

БПЗ-2215

F см² = 0
Q кг. = 0
D оп.мм.= 0
P н. = 0
Pвн. = 0
Гр. сл. = 0
Точн. = 0

БПЗ-2220

F см² = 0
Q кг. = 0
D оп.мм.= 0
P н. = 0
Pвн. = 0
Гр. сл. = 0
Точн. = 0

	БПЗ-2221 F см² = 0 Q кг. = 0 D оп.мм.= 0 P н. = 0 Pвн. = 0 Гр. сл. = 0 Точн. = 0		**БПЗ-2226** F см² = 0 Q кг. = 0 D оп.мм.= 0 P н. = 0 Pвн. = 0 Гр. сл. = 0 Точн. = 0
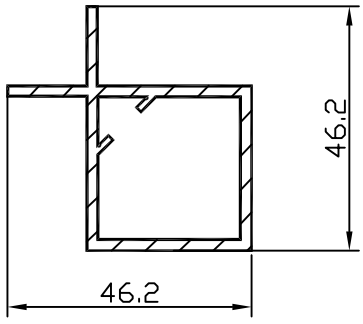	**БПЗ-2222** F см² = 3.13 Q кг. = 0.848 D оп.мм.= 57 P н. = 184.8 Pвн. = 121 Гр. сл. = VI Точн. = П		**БПЗ-2227** F см² = 0 Q кг. = 0 D оп.мм.= 0 P н. = 0 Pвн. = 0 Гр. сл. = 0 Точн. = 0
	БПЗ-2223 F см² = 0 Q кг. = 0 D оп.мм.= 0 P н. = 0 Pвн. = 0 Гр. сл. = 0 Точн. = 0		**БПЗ-2228** F см² = 0 Q кг. = 0 D оп.мм.= 0 P н. = 0 Pвн. = 0 Гр. сл. = 0 Точн. = 0
	БПЗ-2224 F см² = 0 Q кг. = 0 D оп.мм.= 0 P н. = 0 Pвн. = 0 Гр. сл. = 0 Точн. = 0		**БПЗ-2229** F см² = 0 Q кг. = 0 D оп.мм.= 0 P н. = 0 Pвн. = 0 Гр. сл. = 0 Точн. = 0
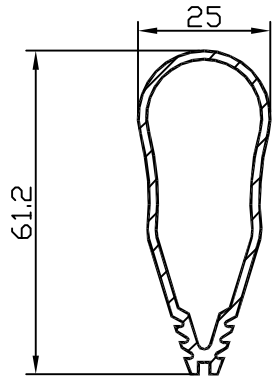	**БПЗ-2225** F см² = 2.397 Q кг. = 0.65 D оп.мм.= 62 P н. = 163.1 Pвн. = 128 Гр. сл. = VI Точн. = П		**БПЗ-2230** F см² = 0 Q кг. = 0 D оп.мм.= 0 P н. = 0 Pвн. = 0 Гр. сл. = 0 Точн. = 0

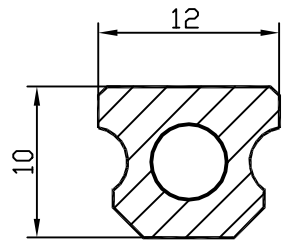

БПЗ-2231

F см² = 0.768
Q кг. = 0.208
D оп.мм.= 14
P н. = 41.6
Pвн. = 15.7
Гр. сл. = IV
Точн. = П

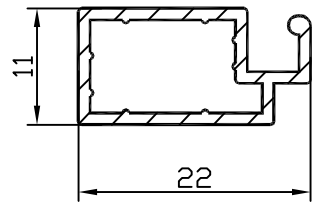

БПЗ-2236

F см² = 0.72
Q кг. = 0.195
D оп.мм.= 24
P н. = 76.8
Pвн. = 52.8
Гр. сл. = VI
Точн. = П

БПЗ-2232

F см² = 0
Q кг. = 0
D оп.мм.= 0
P н. = 0
Pвн. = 0
Гр. сл. = 0
Точн. = 0

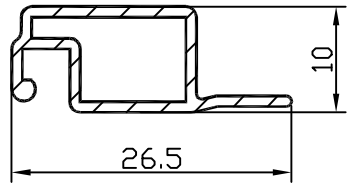

БПЗ-2237

F см² = 0.649
Q кг. = 0.176
D оп.мм.= 25
P н. = 81.5
Pвн. = 44.8
Гр. сл. = V
Точн. = П

БПЗ-2233

F см² = 0
Q кг. = 0
D оп.мм.= 0
P н. = 0
Pвн. = 0
Гр. сл. = 0
Точн. = 0

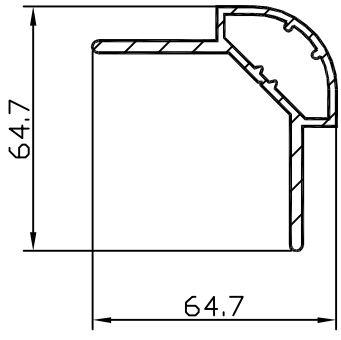

БПЗ-2238

F см² = 4.241
Q кг. = 1.149
D оп.мм.= 78
P н. = 237.5
Pвн. = 99
Гр. сл. = V
Точн. = П

БПЗ-2234

F см² = 0
Q кг. = 0
D оп.мм.= 0
P н. = 0
Pвн. = 0
Гр. сл. = 0
Точн. = 0

БПЗ-2239

F см² = 0
Q кг. = 0
D оп.мм.= 0
P н. = 0
Pвн. = 0
Гр. сл. = 0
Точн. = 0

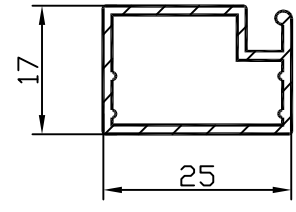

БПЗ-2235

F см² = 1.04
Q кг. = 0.282
D оп.мм.= 30
P н. = 94.7
Pвн. = 76.7
Гр. сл. = V
Точн. = П

БПЗ-2240

F см² = 0
Q кг. = 0
D оп.мм.= 0
P н. = 0
Pвн. = 0
Гр. сл. = 0
Точн. = 0

БПЗ-2241

F см² = 0
Q кг. = 0
D оп.мм.= 0
P н. = 0
Рвн. = 0
Гр. сл. = 0
Точн. = 0

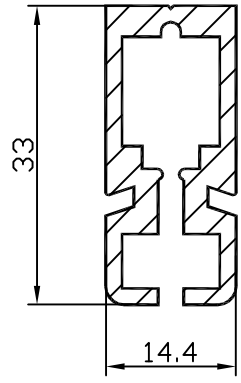

БПЗ-2246

F см² = 2.208
Q кг. = 0.598
D оп.мм.= 36
P н. = 200.4
Рвн. = 0
Гр. сл. = Особая
Точн. = П

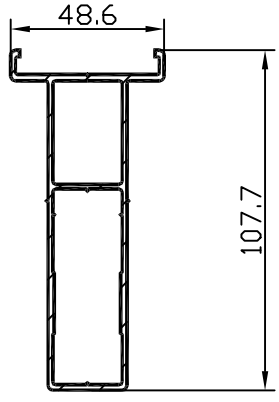

БПЗ-2242

F см² = 5.112
Q кг. = 1.385
D оп.мм.= 114
P н. = 327.8
Рвн. = 276.7
Гр. сл. = Особая
Точн. = П

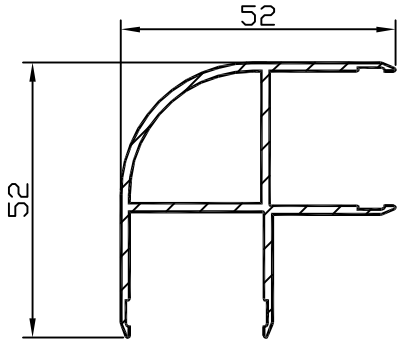

БПЗ-2247

F см² = 2.869
Q кг. = 0.774
D оп.мм.= 73
P н. = 305.2
Рвн. = 89.9
Гр. сл. = V
Точн. = П

БПЗ-2243

F см² = 0
Q кг. = 0
D оп.мм.= 0
P н. = 0
Рвн. = 0
Гр. сл. = 0
Точн. = 0

БПЗ-2248

F см² = 0
Q кг. = 0
D оп.мм.= 0
P н. = 0
Рвн. = 0
Гр. сл. = 0
Точн. = 0

БПЗ-2244

F см² = 0
Q кг. = 0
D оп.мм.= 0
P н. = 0
Рвн. = 0
Гр. сл. = 0
Точн. = 0

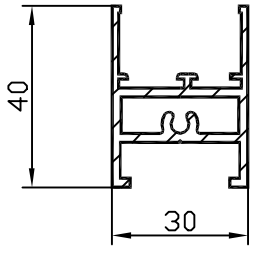

БПЗ-2249

F см² = 2.81
Q кг. = 0.762
D оп.мм.= 50
P н. = 227.3
Рвн. = 83.9
Гр. сл. = VI
Точн. = П

БПЗ-2245

F см² = 0
Q кг. = 0
D оп.мм.= 0
P н. = 0
Рвн. = 0
Гр. сл. = 0
Точн. = 0

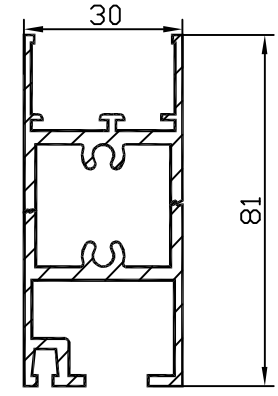

БПЗ-2250

F см² = 5.364
Q кг. = 1.454
D оп.мм.= 87
P н. = 367.3
Рвн. = 158.5
Гр. сл. = VI
Точн. = П

БПЗ-2251

F см² = 0
Q кг. = 0
D оп.мм.= 0
P н. = 0
Pвн. = 0
Гр. сл. = 0
Точн. = 0

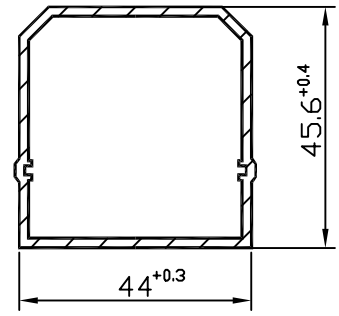

БПЗ-2256

F см² = 3.04
Q кг. = 0.824
D оп.мм.= 60
P н. = 173.8
Pвн. = 167.5
Гр. сл. = V
Точн. = П

БПЗ-2252

F см² = 0
Q кг. = 0
D оп.мм.= 0
P н. = 0
Pвн. = 0
Гр. сл. = 0
Точн. = 0

БПЗ-2257

F см² = 0
Q кг. = 0
D оп.мм.= 0
P н. = 0
Pвн. = 0
Гр. сл. = 0
Точн. = 0

БПЗ-2253

F см² = 0
Q кг. = 0
D оп.мм.= 0
P н. = 0
Pвн. = 0
Гр. сл. = 0
Точн. = 0

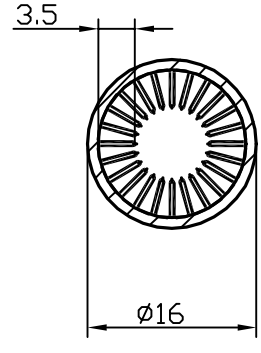

БПЗ-2258

F см² = 0.813
Q кг. = 0.22
D оп.мм.= 16
P н. = 50.3
Pвн. = 172.6
Гр. сл. = Особая
Точн. = П

БПЗ-2254

F см² = 0
Q кг. = 0
D оп.мм.= 0
P н. = 0
Pвн. = 0
Гр. сл. = 0
Точн. = 0

БПЗ-2259

F см² = 0
Q кг. = 0
D оп.мм.= 0
P н. = 0
Pвн. = 0
Гр. сл. = 0
Точн. = 0

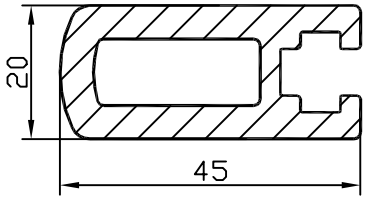

БПЗ-2255

F см² = 5.204
Q кг. = 1.41
D оп.мм.= 47
P н. = 156.1
Pвн. = 67.2
Гр. сл. = V
Точн. = Н

БПЗ-2260

F см² = 0
Q кг. = 0
D оп.мм.= 0
P н. = 0
Pвн. = 0
Гр. сл. = 0
Точн. = 0

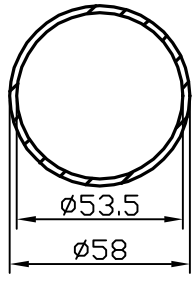

БПЗ-2261

F см² = 3.94
Q кг. = 1.07
D оп.мм.= 58
P н. = 182.1
Pвн. = 168.1
Гр. сл. = IV
Точн. = П

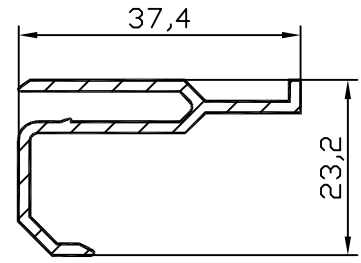

БПЗ-2266

F см² = 1.304
Q кг. = 0.353
D оп.мм.= 42
P н. = 176.9
Pвн. = 0
Гр. сл. = VI
Точн. = Н

БПЗ-2262

F см² = 0
Q кг. = 0
D оп.мм.= 0
P н. = 0
Pвн. = 0
Гр. сл. = 0
Точн. = 0

БПЗ-2267

F см² = 0
Q кг. = 0
D оп.мм.= 0
P н. = 0
Pвн. = 0
Гр. сл. = 0
Точн. = 0

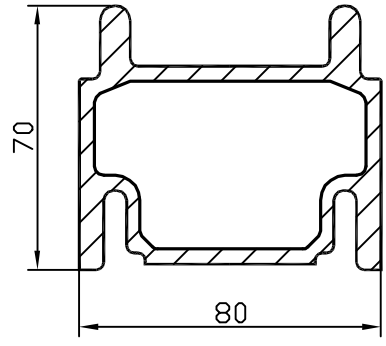

БПЗ-2263

F см² = 14.71
Q кг. = 3.99
D оп.мм.= 102
P н. = 392.8
Pвн. = 213.2
Гр. сл. = V
Точн. = П

БПЗ-2268

F см² = 0
Q кг. = 0
D оп.мм.= 0
P н. = 0
Pвн. = 0
Гр. сл. = 0
Точн. = 0

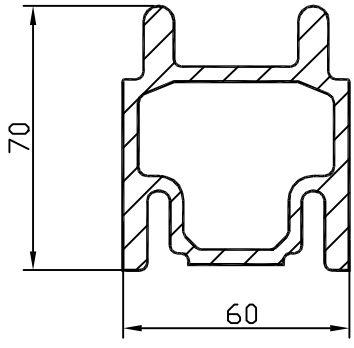

БПЗ-2264

F см² = 13.123
Q кг. = 3.56
D оп.мм.= 89
P н. = 352.8
Pвн. = 174.8
Гр. сл. = V
Точн. = П

БПЗ-2269

F см² = 0
Q кг. = 0
D оп.мм.= 0
P н. = 0
Pвн. = 0
Гр. сл. = 0
Точн. = 0

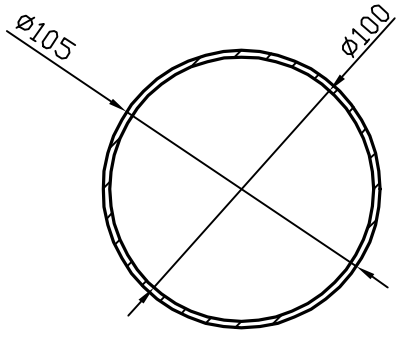

БПЗ-2265

F см² = 8.05
Q кг. = 2.182
D оп.мм.= 105
P н. = 329.9
Pвн. = 314.2
Гр. сл. = IV
Точн. = П

БПЗ-2270

F см² = 0
Q кг. = 0
D оп.мм.= 0
P н. = 0
Pвн. = 0
Гр. сл. = 0
Точн. = 0

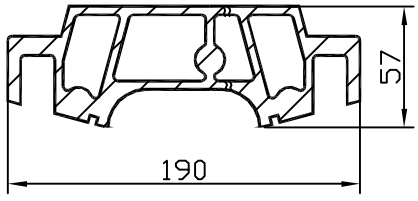

БПЗ-2271

F см² = 32.31
Q кг. = 8.756
D оп.мм.= 192
P н. = 594.5
Pвн. = 513.3
Гр. сл. = Особая
Точн. = Н

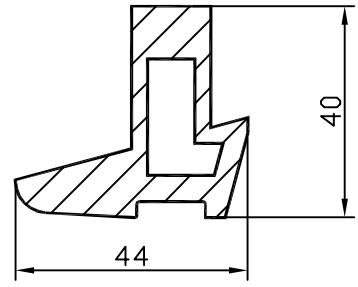

БПЗ-2276

F см² = 6.281
Q кг. = 1.7
D оп.мм.= 52
P н. = 163.3
Pвн. = 71.3
Гр. сл. = V
Точн. = Н

БПЗ-2272

F см² = 0
Q кг. = 0
D оп.мм.= 0
P н. = 0
Pвн. = 0
Гр. сл. = 0
Точн. = 0

БПЗ-2277

F см² = 0
Q кг. = 0
D оп.мм.= 0
P н. = 0
Pвн. = 0
Гр. сл. = 0
Точн. = 0

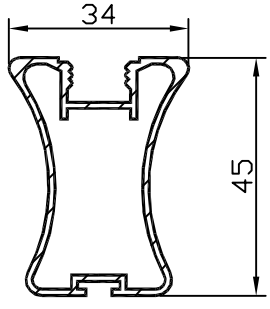

БПЗ-2273

F см² = 2.296
Q кг. = 0.622
D оп.мм.= 54
P н. = 184
Pвн. = 167
Гр. сл. = VI
Точн. = П

БПЗ-2278

F см² = 0
Q кг. = 0
D оп.мм.= 0
P н. = 0
Pвн. = 0
Гр. сл. = 0
Точн. = 0

БПЗ-2274

F см² = 0
Q кг. = 0
D оп.мм.= 0
P н. = 0
Pвн. = 0
Гр. сл. = 0
Точн. = 0

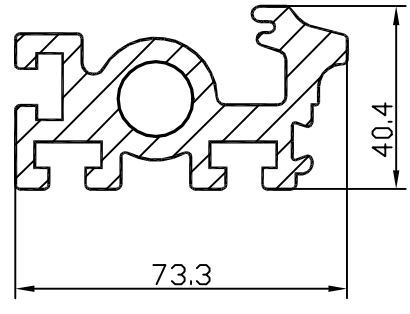

БПЗ-2279

F см² = 12.955
Q кг. = 3.511
D оп.мм.= 80
P н. = 392.3
Pвн. = 52
Гр. сл. = V
Точн. = П

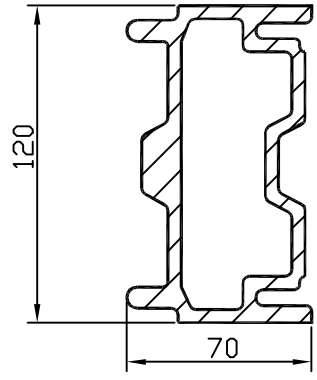

БПЗ-2275

F см² = 24.44
Q кг. = 6.63
D оп.мм.= 133
P н. = 491.2
Pвн. = 301.8
Гр. сл. = V
Точн. = П

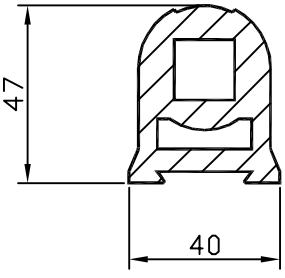

БПЗ-2280

F см² = 10.76
Q кг. = 2.92
D оп.мм.= 55
P н. = 169.1
Pвн. = 131.3
Гр. сл. = VI
Точн. = П

БПЗ-2281

F см² = 0
Q кг. = 0
D оп.мм.= 0
P н. = 0
Pвн. = 0
Гр. сл. = 0
Точн. = 0

БПЗ-2282

F см² = 0
Q кг. = 0
D оп.мм.= 0
P н. = 0
Pвн. = 0
Гр. сл. = 0
Точн. = 0

БПЗ-2283

F см² = 0
Q кг. = 0
D оп.мм.= 0
P н. = 0
Pвн. = 0
Гр. сл. = 0
Точн. = 0

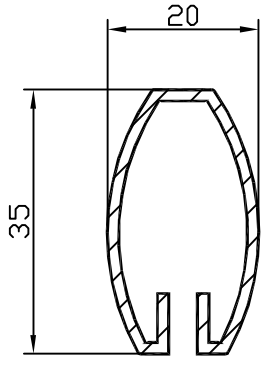

БПЗ-2284

F см² = 1.468
Q кг. = 0.398
D оп.мм.= 37
P н. = 198.6
Pвн. = 0
Гр. сл. = VI
Точн. = П

БПЗ-2285

F см² = 0
Q кг. = 0
D оп.мм.= 0
P н. = 0
Pвн. = 0
Гр. сл. = 0
Точн. = 0

БПЗ-2286

F см² = 0
Q кг. = 0
D оп.мм.= 0
P н. = 0
Pвн. = 0
Гр. сл. = 0
Точн. = 0

БПЗ-2287

F см² = 0
Q кг. = 0
D оп.мм.= 0
P н. = 0
Pвн. = 0
Гр. сл. = 0
Точн. = 0

БПЗ-2288

F см² = 0
Q кг. = 0
D оп.мм.= 0
P н. = 0
Pвн. = 0
Гр. сл. = 0
Точн. = 0

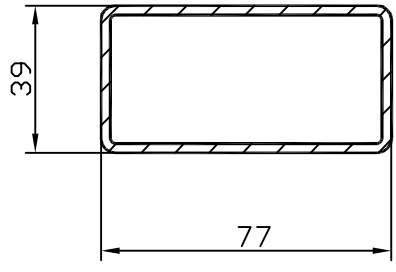

БПЗ-2289

F см² = 5.445
Q кг. = 1.476
D оп.мм.= 82
P н. = 225.7
Pвн. = 209.9
Гр. сл. = IV
Точн. = 0

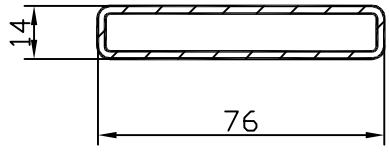

БПЗ-2290

F см² = 3.365
Q кг. = 0.912
D оп.мм.= 78
P н. = 174.5
Pвн. = 161.9
Гр. сл. = V
Точн. = 0

БПЗ-2291

F см² = 0
Q кг. = 0
D оп.мм.= 0
P н. = 0
Pвн. = 0
Гр. сл. = 0
Точн. = 0

БПЗ-2292

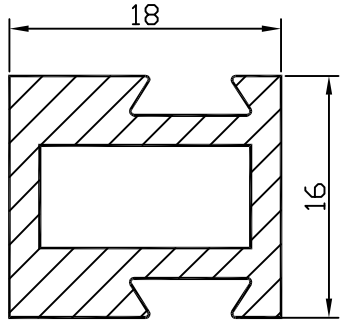

F см² = 1.577
Q кг. = 0.427
D оп.мм.= 24
P н. = 83.97
Pвн. = 41.6
Гр. сл. = V
Точн. = П

БПЗ-2293

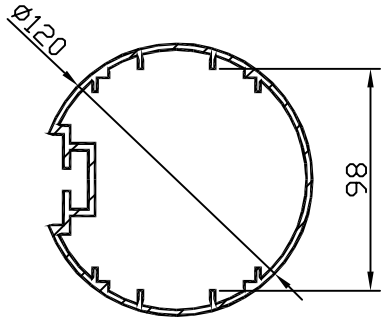

F см² = 12.482
Q кг. = 3.383
D оп.мм.= 120
P н. = 443.4
Pвн. = 495.4
Гр. сл. = V
Точн. = П

БПЗ-2294

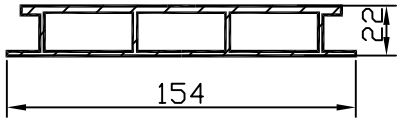

F см² = 8.846
Q кг. = 2.397
D оп.мм.= 154
P н. = 385
Pвн. = 336
Гр. сл. = VI
Точн. = П

БПЗ-2295

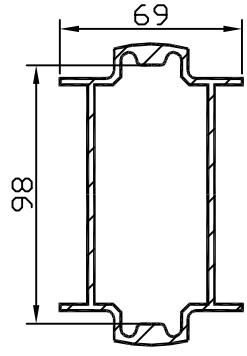

F см² = 9.973
Q кг. = 2.7
D оп.мм.= 114
P н. = 394.4
Pвн. = 399.6
Гр. сл. = V
Точн. = П

БПЗ-2296

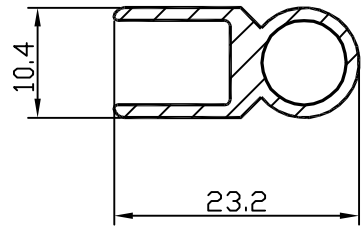

F см² = 0.825
Q кг. = 0.224
D оп.мм.= 24
P н. = 86.01
Pвн. = 25.13
Гр. сл. = VI
Точн. = П

БПЗ-2297

F см² = 0
Q кг. = 0
D оп.мм.= 0
P н. = 0
Pвн. = 0
Гр. сл. = 0
Точн. = 0

БПЗ-2298

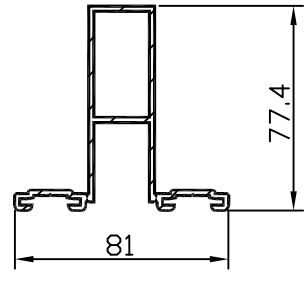

F см² = 5.668
Q кг. = 1.536
D оп.мм.= 100
P н. = 441.9
Pвн. = 122.2
Гр. сл. = VI
Точн. = П

БПЗ-2299

F см² = 0
Q кг. = 0
D оп.мм.= 0
P н. = 0
Pвн. = 0
Гр. сл. = 0
Точн. = 0

БПЗ-2300

F см² = 0
Q кг. = 0
D оп.мм.= 0
P н. = 0
Pвн. = 0
Гр. сл. = 0
Точн. = 0

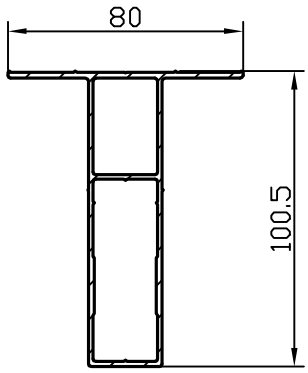

БПЗ-2301

F см² = 5.473
Q кг. = 1.483
D оп.мм.= 118
P н. = 360
Pвн. = 276.7
Гр. сл. = П
Точн. = особая

БПЗ-2306

F см² = 0
Q кг. = 0
D оп.мм.= 0
P н. = 0
Pвн. = 0
Гр. сл. = 0
Точн. = 0

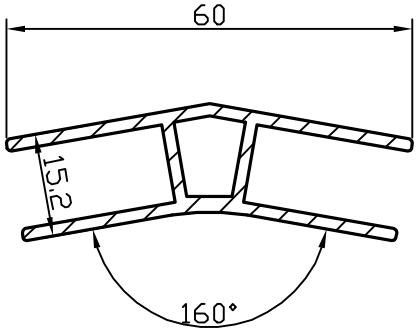

БПЗ-2302

F см² = 2,55
Q кг. = 0,691
D оп.мм.= 61
P н. = 237,1
Pвн. = 39,4
Гр. сл. = V
Точн. = П

БПЗ-2307

F см² = 0
Q кг. = 0
D оп.мм.= 0
P н. = 0
Pвн. = 0
Гр. сл. = 0
Точн. = 0

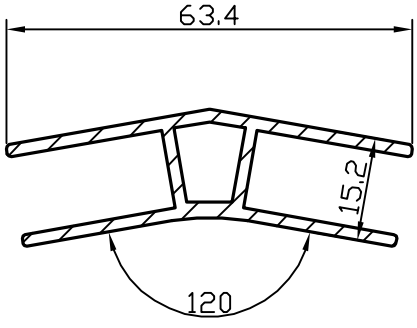

БПЗ-2303

F см² = 2,74
Q кг. = 0,743
D оп.мм.= 64
P н. = 249,1
Pвн. = 52,5
Гр. сл. = V
Точн. = П

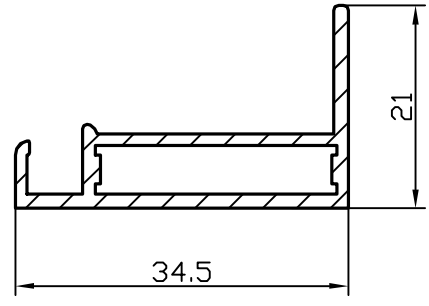

БПЗ-2308

F см² = 1,278
Q кг. = 0,346
D оп.мм.= 40
P н. = 122,6
Pвн. = 62
Гр. сл. = VI
Точн. = П

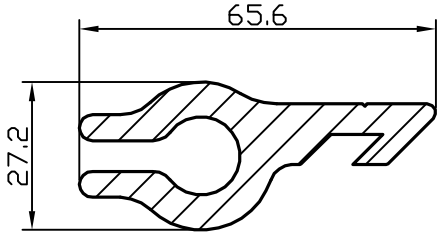

БПЗ-2304

F см² = 7.263
Q кг. = 1.97
D оп.мм.= 67
P н. = 237.35
Pвн. = 0
Гр. сл. = IV
Точн. = H

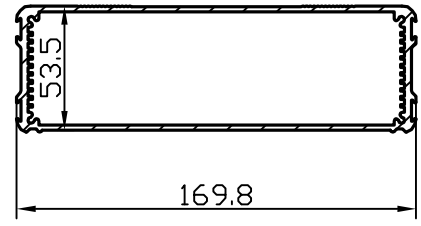

БПЗ-2309

F см² = 11,838
Q кг. = 3,208
D оп.мм.= 175
P н. = 476,1
Pвн. = 504.5
Гр. сл. = VI
Точн. = особая

БПЗ-2305

F см² = 0
Q кг. = 0
D оп.мм.= 0
P н. = 0
Pвн. = 0
Гр. сл. = 0
Точн. = 0

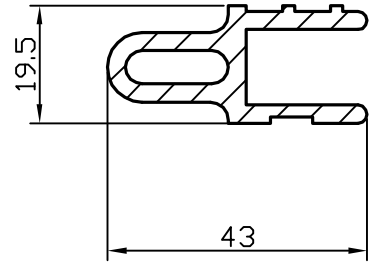

БПЗ-2310

F см² = 3,063
Q кг. = 0,83
D оп.мм.= 28
P н. = 160,9
Pвн. = 40,3
Гр. сл. = IV
Точн. = П

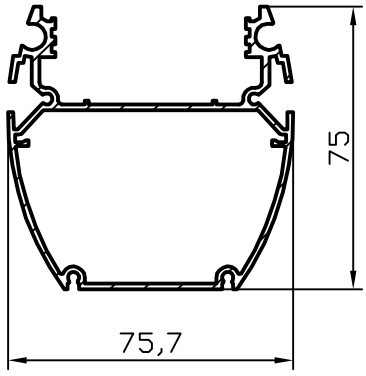

БПЗ-2311

F см² = 5.592
Q кг. = 1.515
D оп.мм.= 95
P н. = 460.3
Pвн. = 227.5
Гр. сл. = VI
Точн. = П

БПЗ-2312

F см² = 0
Q кг. = 0
D оп.мм.= 0
P н. = 0
Pвн. = 0
Гр. сл. = 0
Точн. = 0

БПЗ-2313

F см² = 0
Q кг. = 0
D оп.мм.= 0
P н. = 0
Pвн. = 0
Гр. сл. = 0
Точн. = 0

БПЗ-2314

F см² = 0
Q кг. = 0
D оп.мм.= 0
P н. = 0
Pвн. = 0
Гр. сл. = 0
Точн. = 0

БПЗ-2315

F см² = 0
Q кг. = 0
D оп.мм.= 0
P н. = 0
Pвн. = 0
Гр. сл. = 0
Точн. = 0

БПЗ-2316

F см² = 0
Q кг. = 0
D оп.мм.= 0
P н. = 0
Pвн. = 0
Гр. сл. = 0
Точн. = 0

БПЗ-2317

F см² = 0
Q кг. = 0
D оп.мм.= 0
P н. = 0
Pвн. = 0
Гр. сл. = 0
Точн. = 0

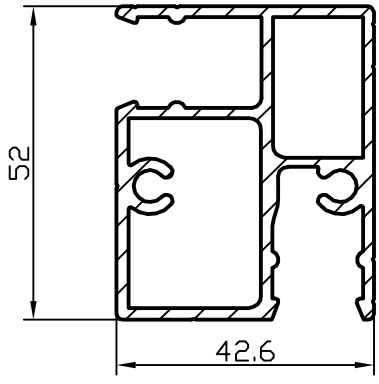

БПЗ-2318

F см² = 5,247
Q кг. = 1,422
D оп.мм.= 67
P н. = 304,9
Pвн. = 207,8
Гр. сл. = особая
Точн. = П

БПЗ-2319

F см² = 0
Q кг. = 0
D оп.мм.= 0
P н. = 0
Pвн. = 0
Гр. сл. = 0
Точн. = 0

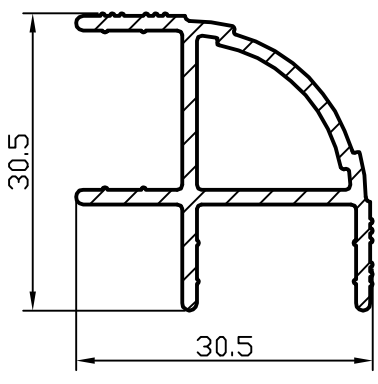

БПЗ-2320

F см² = 1.624
Q кг. = 0.44
D оп.мм.= 43
P н. = 160.1
Pвн. = 56.2
Гр. сл. = V
Точн. = П

БПЗ-2321

F см² = 0
Q кг. = 0
D оп.мм.= 0
P н. = 0
Pвн. = 0
Гр. сл. = 0
Точн. = 0

БПЗ-2322

F см² = 0
Q кг. = 0
D оп.мм.= 0
P н. = 0
Pвн. = 0
Гр. сл. = 0
Точн. = 0

БПЗ-2323

F см² = 0
Q кг. = 0
D оп.мм.= 0
P н. = 0
Pвн. = 0
Гр. сл. = 0
Точн. = 0

БПЗ-2324

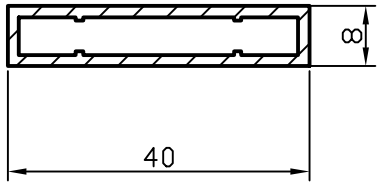

F см² = 1.37
Q кг. = 0.371
D оп.мм.= 41
P н. = 96
Pвн. = 88
Гр. сл. = V
Точн. = П

БПЗ-2325

F см² = 0
Q кг. = 0
D оп.мм.= 0
P н. = 0
Pвн. = 0
Гр. сл. = 0
Точн. = 0

БПЗ-2326

F см² = 0
Q кг. = 0
D оп.мм.= 0
P н. = 0
Pвн. = 0
Гр. сл. = 0
Точн. = 0

БПЗ-2327

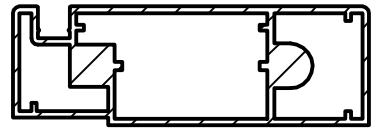

F см² = 13.818
Q кг. = 3.745
D оп.мм.= 141
P н. = 382.2
Pвн. = 647.8
Гр. сл. = особая
Точн. = П

БПЗ-2328

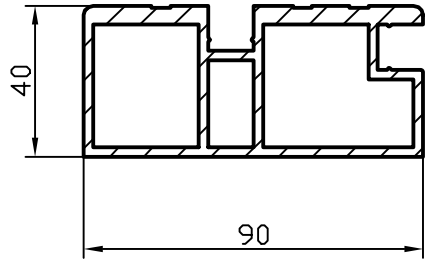

F см² = 9.912
Q кг. = 2.686
D оп.мм.= 98
P н. = 310.2
Pвн. = 336
Гр. сл. = VI
Точн. = П

БПЗ-2329

F см² = 0
Q кг. = 0
D оп.мм.= 0
P н. = 0
Pвн. = 0
Гр. сл. = 0
Точн. = 0

БПЗ-2330

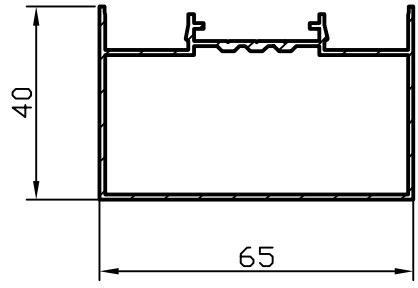

F см² = 2.607
Q кг. = 0.706
D оп.мм.= 98
P н. = 263
Pвн. = 189.7
Гр. сл. = VI
Точн. = П

БПЗ-2331

F см² = 0
Q кг. = 0
D оп.мм.= 0
P н. = 0
Pвн. = 0
Гр. сл. = 0
Точн. = П

БПЗ-2332

F см² = 0
Q кг. = 0
D оп.мм.= 0
P н. = 0
Pвн. = 0
Гр. сл. = 0
Точн. = 0

БПЗ-2333

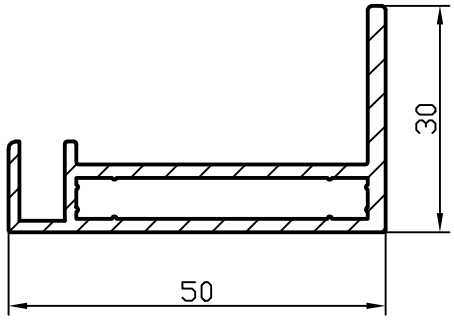

F см² = 2.541
Q кг. = 0.689
D оп.мм.= 58
P н. = 185.4
Pвн. = 90.9
Гр. сл. = VI
Точн. = П

БПЗ-2334

F см² = 0
Q кг. = 0
D оп.мм.= 0
P н. = 0
Pвн. = 0
Гр. сл. = 0
Точн. = 0

БПЗ-2335

F см² = 0
Q кг. = 0
D оп.мм.= 0
P н. = 0
Pвн. = 0
Гр. сл. = 0
Точн. = 0

БПЗ-2336

F см² = 0
Q кг. = 0
D оп.мм.= 0
P н. = 0
Pвн. = 0
Гр. сл. = 0
Точн. = 0

БПЗ-2337

F см² = 0
Q кг. = 0
D оп.мм.= 0
P н. = 0
Pвн. = 0
Гр. сл. = 0
Точн. = 0

БПЗ-2338

F см² = 0
Q кг. = 0
D оп.мм.= 0
P н. = 0
Pвн. = 0
Гр. сл. = 0
Точн. = 0

БПЗ-2339

F см² = 0
Q кг. = 0
D оп.мм.= 0
P н. = 0
Pвн. = 0
Гр. сл. = 0
Точн. = 0

БПЗ-2340

F см² = 0
Q кг. = 0
D оп.мм.= 0
P н. = 0
Pвн. = 0
Гр. сл. = 0
Точн. = 0

	БПЗ-2341 F см² = 0 Q кг. = 0 D оп.мм.= 0 P н. = 0 Pвн. = 0 Гр. сл. = 0 Точн. = 0		**БПЗ-2346** F см² = 0 Q кг. = 0 D оп.мм.= 0 P н. = 0 Pвн. = 0 Гр. сл. = 0 Точн. = 0
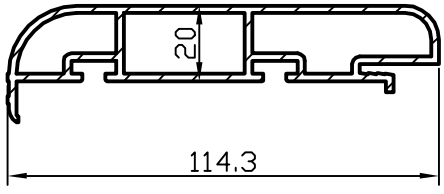	**БПЗ-2342** F см² = 6.509 Q кг. = 1.764 D оп.мм.= 116 P н. = 347.8 Pвн. = 295.6 Гр. сл. = VI Точн. = П		**БПЗ-2347** F см² = 0 Q кг. = 0 D оп.мм.= 0 P н. = 0 Pвн. = 0 Гр. сл. = 0 Точн. = 0
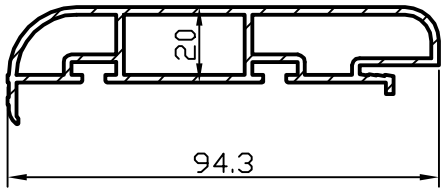	**БПЗ-2343** F см² = 5.709 Q кг. = 1.547 D оп.мм.= 96 P н. = 307.8 Pвн. = 255.6 Гр. сл. = VI Точн. = П		**БПЗ-2348** F см² = 0 Q кг. = 0 D оп.мм.= 0 P н. = 0 Pвн. = 0 Гр. сл. = 0 Точн. = 0
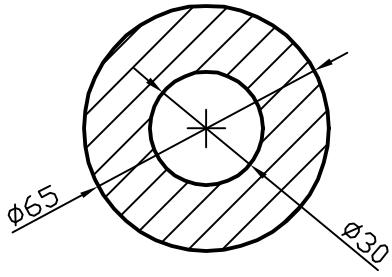	**БПЗ-2344** F см² = 26.12 Q кг. = 7.08 D оп.мм.= 65 P н. = 204.2 Pвн. = 94.3 Гр. сл. = III Точн. = П		**БПЗ-2349** F см² = 0 Q кг. = 0 D оп.мм.= 0 P н. = 0 Pвн. = 0 Гр. сл. = 0 Точн. = 0
	БПЗ-2345 F см² = 0 Q кг. = 0 D оп.мм.= 0 P н. = 0 Pвн. = 0 Гр. сл. = 0 Точн. = 0		**БПЗ-2350** F см² = 0 Q кг. = 0 D оп.мм.= 0 P н. = 0 Pвн. = 0 Гр. сл. = 0 Точн. = 0

БПЗ-2351

F см² = 0
Q кг. = 0
D оп.мм.= 0
P н. = 0
Pвн. = 0
Гр. сл. = 0
Точн. = 0

БПЗ-2352

F см² = 0
Q кг. = 0
D оп.мм.= 0
P н. = 0
Pвн. = 0
Гр. сл. = 0
Точн. = 0

БПЗ-2353

F см² = 0
Q кг. = 0
D оп.мм.= 0
P н. = 0
Pвн. = 0
Гр. сл. = 0
Точн. = 0

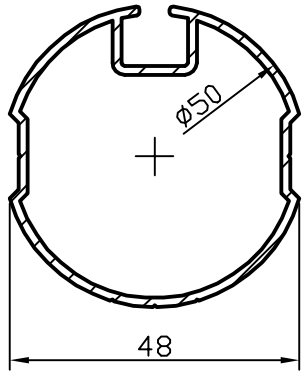

БПЗ-2354

F см² = 2.66
Q кг. = 0.73
D оп.мм.= 50
P н. = 189.9
Pвн. = 165.2
Гр. сл. = особая
Точн. = Н

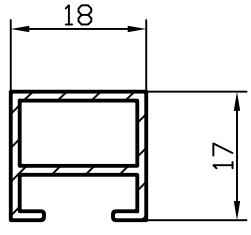

БПЗ-2355

F см² = 0.86
Q кг. = 0.24
D оп.мм.= 25
P н. = 94.8
Pвн. = 48.4
Гр. сл. = VI
Точн. = П

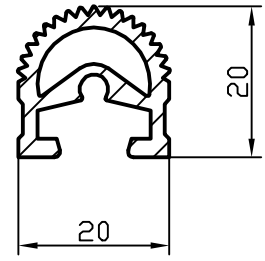

БПЗ-2356

F см² = 1.6
Q кг. = 0.44
D оп.мм.= 26
P н. = 120.8
Pвн. = 43.7
Гр. сл. = VI
Точн. = П

БПЗ-2357

F см² = 0
Q кг. = 0
D оп.мм.= 0
P н. = 0
Pвн. = 0
Гр. сл. = 0
Точн. = 0

БПЗ-2358

F см² = 0
Q кг. = 0
D оп.мм.= 0
P н. = 0
Pвн. = 0
Гр. сл. = 0
Точн. = 0

БПЗ-2359

F см² = 0
Q кг. = 0
D оп.мм.= 0
P н. = 0
Pвн. = 0
Гр. сл. = 0
Точн. = 0

БПЗ-2360

F см² = 0
Q кг. = 0
D оп.мм.= 0
P н. = 0
Pвн. = 0
Гр. сл. = 0
Точн. = 0

	БПЗ-2361 F см² = 0 Q кг. = 0 D оп.мм.= 0 P н. = 0 Pвн. = 0 Гр. сл. = 0 Точн. = 0		**БПЗ-2366** F см² = 0 Q кг. = 0 D оп.мм.= 0 P н. = 0 Pвн. = 0 Гр. сл. = 0 Точн. = 0
	БПЗ-2362 F см² = 0 Q кг. = 0 D оп.мм.= 0 P н. = 0 Pвн. = 0 Гр. сл. = 0 Точн. = 0		**БПЗ-2367** F см² = 0 Q кг. = 0 D оп.мм.= 0 P н. = 0 Pвн. = 0 Гр. сл. = 0 Точн. = 0
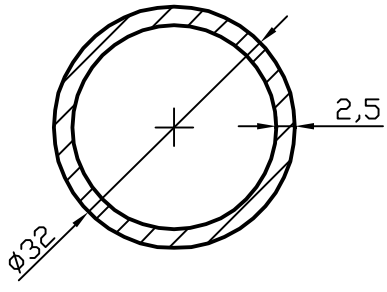	**БПЗ-2363** F см² = 2.317 Q кг. = 0.628 D оп.мм.= 32 P н. = 803.8 Pвн. = 572.3 Гр. сл. = IV Точн. = П		**БПЗ-2368** F см² = 0 Q кг. = 0 D оп.мм.= 0 P н. = 0 Pвн. = 0 Гр. сл. = 0 Точн. = 0
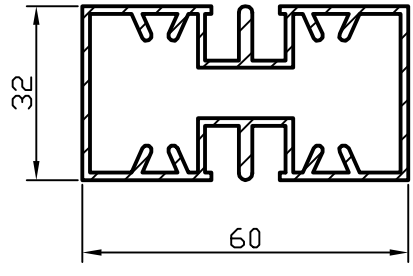	**БПЗ-2364** F см² = 4.4 Q кг. = 1.2 D оп.мм.= 68 P н. = 270.7 Pвн. = 291.6 Гр. сл. = VI Точн. = П		**БПЗ-2369** F см² = 0 Q кг. = 0 D оп.мм.= 0 P н. = 0 Pвн. = 0 Гр. сл. = 0 Точн. = 0
	БПЗ-2365 F см² = 0 Q кг. = 0 D оп.мм.= 0 P н. = 0 Pвн. = 0 Гр. сл. = 0 Точн. = 0		**БПЗ-2370** F см² = 0 Q кг. = 0 D оп.мм.= 0 P н. = 0 Pвн. = 0 Гр. сл. = 0 Точн. = 0

БПЗ-2371

F см² = 0
Q кг. = 0
D оп.мм.= 0
P н. = 0
Pвн. = 0
Гр. сл. = 0
Точн. = 0

БПЗ-2372

F см² = 0
Q кг. = 0
D оп.мм.= 0
P н. = 0
Pвн. = 0
Гр. сл. = 0
Точн. = 0

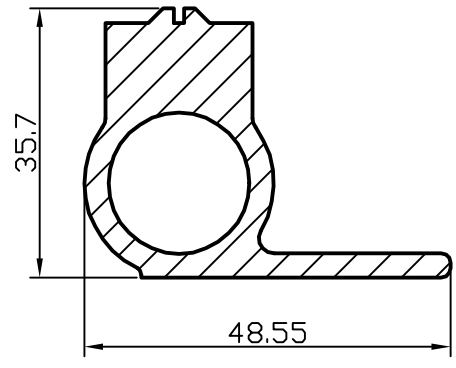

БПЗ-2373

F см² = 5.267
Q кг. = 1.427
D оп.мм.= 56
P н. = 161.5
Pвн. = 58.6
Гр. сл. = IV
Точн. = П

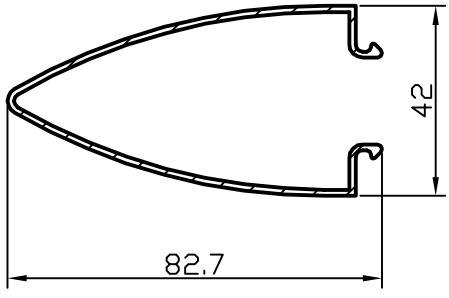

БПЗ-2374

F см² = 2.72
Q кг. = 0.74
D оп.мм.= 84
P н. = 388
Pвн. = 0
Гр. сл. = III
Точн. = Н

БПЗ-2375

F см² = 0
Q кг. = 0
D оп.мм.= 0
P н. = 0
Pвн. = 0
Гр. сл. = 0
Точн. = 0

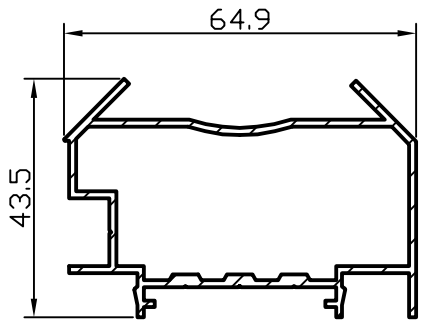

БПЗ-2376

F см² = 3.166
Q кг. = 0.858
D оп.мм.= 74
P н. = 289.1
Pвн. = 179.8
Гр. сл. = VI
Точн. = П

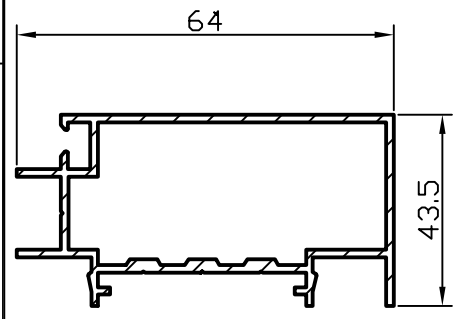

БПЗ-2377

F см² = 2.844
Q кг. = 0.771
D оп.мм.= 72
P н. = 263.2
Pвн. = 159.7
Гр. сл. = VI
Точн. = П

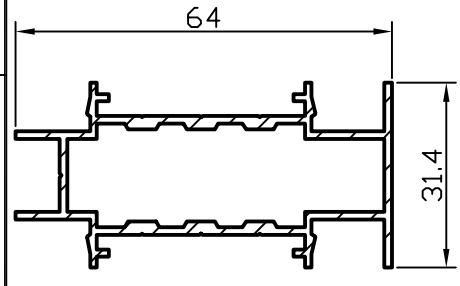

БПЗ-2378

F см² = 3.01
Q кг. = 0.816
D оп.мм.= 70
P н. = 281.4
Pвн. = 149.9
Гр. сл. = VI
Точн. = П

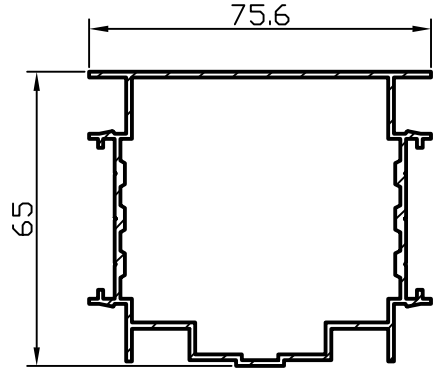

БПЗ-2379

F см² = 4.377
Q кг. = 1.19
D оп.мм.= 94
P н. = 385.7
Pвн. = 255.3
Гр. сл. = VI
Точн. = П

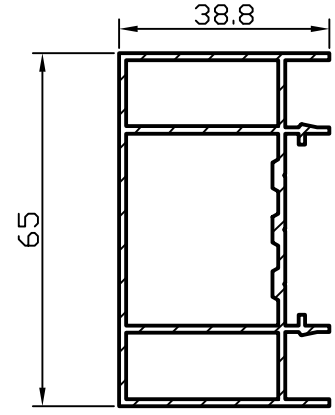

БПЗ-2380

F см² = 3.77
Q кг. = 1.022
D оп.мм.= 76
P н. = 266.9
Pвн. = 291.1
Гр. сл. = VI
Точн. = П

БПЗ-2381

F см² = 0
Q кг. = 0
D оп.мм.= 0
P н. = 0
Pвн. = 0
Гр. сл. = 0
Точн. = П

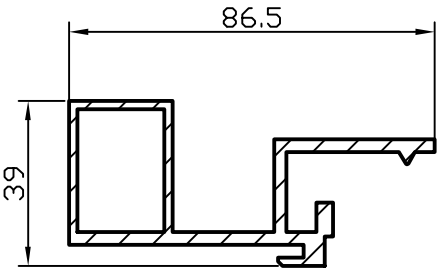

БПЗ-2386

F см² = 5.91
Q кг. = 1.61
D оп.мм.= 91
P н. = 345.8
Pвн. = 99
Гр. сл. = V
Точн. = П

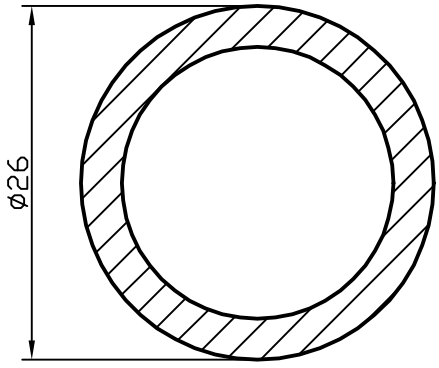

БПЗ-2382

F см² = 2.168
Q кг. = 0.588
D оп.мм.= 26
P н. = 81.7
Pвн. = 62.8
Гр. сл. = II
Точн. = П

БПЗ-2387

F см² = 0
Q кг. = 0
D оп.мм.= 0
P н. = 0
Pвн. = 0
Гр. сл. = 0
Точн. = 0

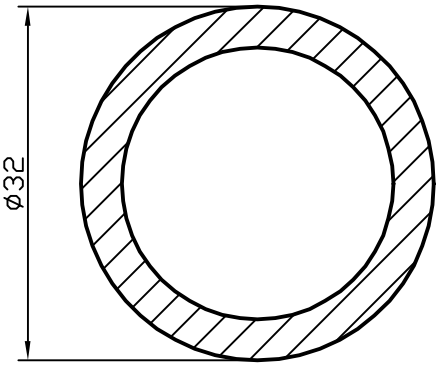

БПЗ-2383

F см² = 1.885
Q кг. = 0.511
D оп.мм.= 32
P н. = 100.5
Pвн. = 88
Гр. сл. = IV
Точн. = П

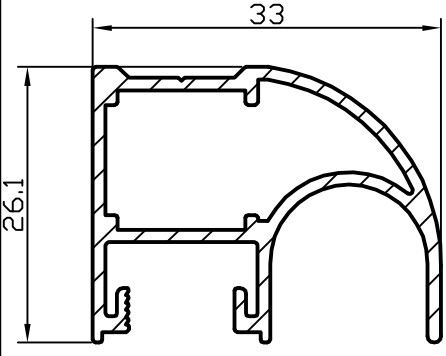

БПЗ-2388

F см² = 1.66
Q кг. = 0.46
D оп.мм.= 42
P н. = 171.9
Pвн. = 83.3
Гр. сл. = VI
Точн. = П

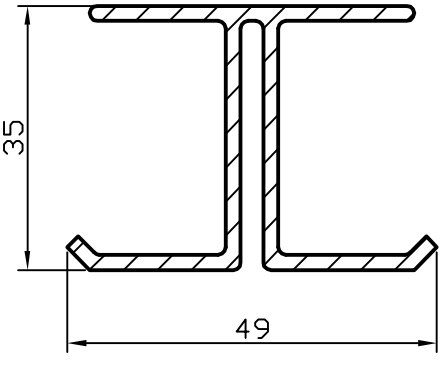

БПЗ-2384

F см² = 3.03
Q кг. = 0.82
D оп.мм.= 57
P н. = 302.4
Pвн. = 0
Гр. сл. = IV
Точн. = П

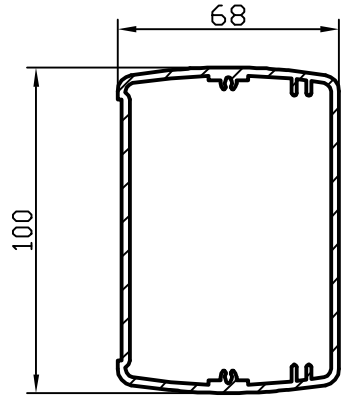

БПЗ-2389

F см² = 8.47
Q кг. = 2.295
D оп.мм.= 113
P н. = 321.5
Pвн. = 368.1
Гр. сл. = VI
Точн. = П

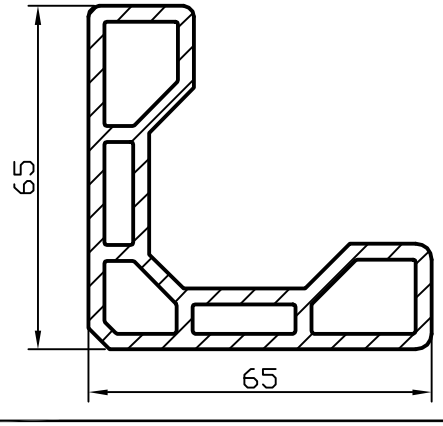

БПЗ-2385

F см² = 8.59
Q кг. = 2.33
D оп.мм.= 90
P н. = 273.6
Pвн. = 270.3
Гр. сл. = V
Точн. = Н

БПЗ-2390

F см² = 0
Q кг. = 0
D оп.мм.= 0
P н. = 0
Pвн. = 0
Гр. сл. = 0
Точн. = 0

	БПЗ-2391 F см² = 0 Q кг. = 0 D оп.мм.= 0 P н. = 0 Pвн. = 0 Гр. сл. = 0 Точн. = П		**БПЗ-2396** F см² = 0 Q кг. = 0 D оп.мм.= 0 P н. = 0 Pвн. = 0 Гр. сл. = 0 Точн. = 0
	БПЗ-2392 F см² = 0 Q кг. = 0 D оп.мм.= 0 P н. = 0 Pвн. = 0 Гр. сл. = 0 Точн. = 0		**БПЗ-2397** F см² = 0 Q кг. = 0 D оп.мм.= 0 P н. = 0 Pвн. = 0 Гр. сл. = 0 Точн. = 0
	БПЗ-2393 F см² = 0 Q кг. = 0 D оп.мм.= 0 P н. = 0 Pвн. = 0 Гр. сл. = 0 Точн. = 0		**БПЗ-2398** F см² = 0 Q кг. = 0 D оп.мм.= 0 P н. = 0 Pвн. = 0 Гр. сл. = 0 Точн. = 0
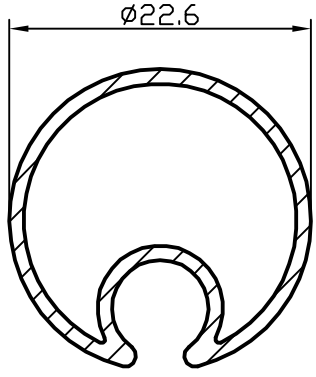	**БПЗ-2394** F см² = 1.119 Q кг. = 0.303 D оп.мм.= 25 P н. = 97.2 Pвн. = 83.5 Гр. сл. = VI Точн. = П		**БПЗ-2399** F см² = 0 Q кг. = 0 D оп.мм.= 0 P н. = 0 Pвн. = 0 Гр. сл. = 0 Точн. = 0
	БПЗ-2395 F см² = 0 Q кг. = 0 D оп.мм.= 0 P н. = 0 Pвн. = 0 Гр. сл. = 0 Точн. = 0		**БПЗ-2400** F см² = 0 Q кг. = 0 D оп.мм.= 0 P н. = 0 Pвн. = 0 Гр. сл. = 0 Точн. = 0